CLASSIC OUTDOOR PLAYHOUSE
MAISON DE JEU EXTÉRIEURE CLASSIQUE
CASA DE JUEGOS CLÁSICA AL AIRE LIBRE

TLG 91006

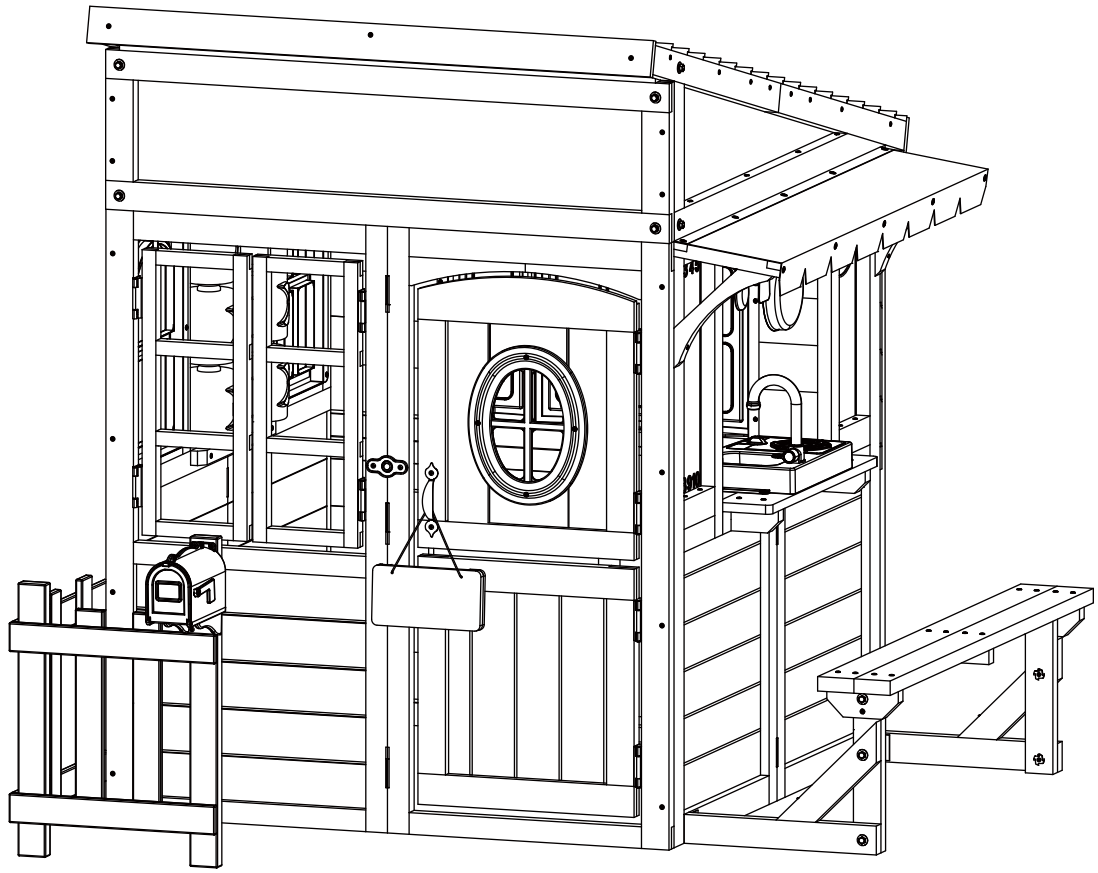

ASSEMBLY INSTRUCTIONS / INSTRUCTIONS D'ASSEMBLAGE / INSTRUCCIONES DE MONTAJE







BATCH CODE / CODE DE LOT / CÓDIGO DE LOTE

⚠ WARNING:
To reduce the risk of serious injury or death, please read and follow these instructions. Keep and refer to instructions as needed and pass along to any future owners of this item.

⚠ WARNING:
Adult assembly required.

REV 11/06/2025

Warnings and Safe Play Instructions

CONTINUOUS ADULT SUPERVISION REQUIRED. Most serious injuries and deaths on playground equipment have occurred while children were unsupervised! Our products are designed to meet mandatory and voluntary safety standards. Complying with all warnings and recommendations in these instructions will reduce the risk of serious or fatal injury to children using this play system. Go over the warnings and safe play instructions regularly with your children and make certain that they understand and follow them. Remember on-site adult supervision is required for children of all ages.

⚠ WARNING

CHOKING HAZARD/SHARP EDGES & POINTS
Adult assembly required. This product contains smallparts and parts with sharp edges and points. Keep parts away from children until fully assembled.

STRANGULATION HAZARD

- **NEVER** allow children to play with ropes, clotheslines, pet leashes, cables, chains or cord-like items when using this playhouse or to attach these items to the playhouse.
- **NEVER** allow children to wear loose fitting clothing, ponchos, hoods, scarves, capes, necklaces, items with draw-strings, cords or ties when using this playhouse.
- **NEVER** allow children to wear bike or sport helmets when using this playhouse.

Failure to prohibit these items, even helmets with chin straps, increases the risk of serious injury and death to children from entanglement and strangulation.

TIP OVER HAZARD
Choose a level location for the equipment. This can reduce the likelihood of the playhouse tipping over and loose-fill surfacing materials washing away during heavy rains.

DO NOT allow children to play on the playhouse until the assembly is complete.

PLACEMENT
Place the toy on a level surface at least 2m from any structure or obstruction such as fences, garages, house, overhanging branches, laundry or electical wires.

⚠ WARNING – Safe Play Instructions

- ✓ Dress children with well fitting and full foot enclosing footwear.
- ✓ Check for splintered, broken or cracked wood; missing, loose, or sharp edged hardware. Replace, tighten and or sand smooth as required prior to playing.
- ✓ Replace defective parts in accordance with manufaturer's instructions.
- ✘ Do not allow children to wear open toe or heel footwear like sandals, flip–flops or clogs.
- ✘ Do not permit climbing on equipment when it is wet.
- ✘ Do not permit rough play or use of equipment in a manner for which it was not intended. Standing or climbing on or jumping from the roof.

Instructions for Proper Maintenance

Your Playhouse System is designed and constructed of quality materials with your child's safety in mind. As with all outdoor products used by children, it will weather and wear. To maximize the enjoyment, safety and life of your Playhouse, it is important that you, the owner, properly maintain it.

Check the following at the beginning of the play season:

HARDWARE:

- ✓ Check metal parts for rust. If found, sand and repaint using a non-lead paint complying with 16 CFR 1303.
- ✓ Inspect and tighten all hardware. On wood assemblies DO NOT OVER-TIGHTEN as to cause crushing and splintering of wood.

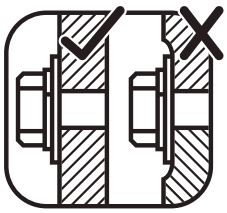

- ✓ Check for sharp edges or protruding screw threads, add washers if required.

WOOD PARTS:

- ✓ Check all wood members for deterioration, structural damage and splintering. Sand down splinters and replace deteriorated wood members. As with all wood, some checking and small cracks in grain is normal.
- ✓ Applying a water repellent or stain (water-based) on a yearly basis is important maintenance to maintain maximum life and performance of the product.

Check twice a month during play season:

HARDWARE:

- ✓ Inspect for tightness. Must be firmly against, but not crushing the wood. DO NOT OVER-TIGHTEN. This will cause splintering of wood.
- ✓ Check for sharp edges or protruding screw threads. Add washers if required.

If you dispose of your playhouse: Please disassemble and dispose of your unit so that it does not create any unreasonable hazards at the time it is discarded. Be sure to follow your local waste ordinances.

Keys to Assembly Success

Tools Required

• Carpenters Level • Carpenters Square	• Claw Hammer • Tape Measure • #1 Phillips, #2 Robertson and Screwdriver	• Standard or Cordless Drill • Pencil	• Safety Glasses • Adult Helpers

Part Identification Key

On each page, you will find the parts and quantities required to complete the assembly step illustrated on that page. Here is a sample.



About Our Wood

Classic outdoor playhouse systems uses only premium playset lumber, ensuring the safest product for your children's use .Although we take great care in selecting the best quality lumber available ,wood is still a product of nature and susceptible to weathering which can change the appearance of your set.

What causes weathering? Does it affect the strength of my Play System?

One of the main reasons for weathering is the effects of water (moisture); the moisture content of the wood at the surface is different than the interior of the wood. As the climate changes, moisture moves in or out of the wood, causing tension which can result in checking and or warping. You can expect the following due to weathering. These changes will not affect the strength of the product:

1. **Checking** is surface cracks in the wood along the grain. A post (4" x 4") will experience more checking than a board (1" x 4") because the surface and interior moisture content will vary more widely than in thinner wood.
2. **Warping** results from any distortion (twisting, cupping) from the original plane of the board and often happens from rapid wetting and drying of the wood.
3. **Fading** happens as a natural change in the wood color as it is exposed to sun-light and will turn a grey over time.

How can I reduce the amount of weathering to my Play System?

At the factory we have coated the wood with a water repellent or stain. This coating decreases the amount of water absorption during rain or snow thus decreasing the tension in the wood. Sunlight will break down the coating, so we recommend applying a water repellent or stain on a yearly basis (see your local stain and paint supplier for a recommended product).

Most weathering is just the normal result of nature and will not affect safe play and enjoyment for your child.

Avertissements et instructions de jeu sécuri

SUPERVISION CONTINUE D'UN ADULTE REQUISE. La plupart des blessures graves et des décès sur les équipements de terrain de jeu ont lieu lorsque les enfants sont laissés sans surveillance ! Nos produits sont conçus pour répondre aux normes de sécurité obligatoires et volontaires. Le respect de tous les avertissements et recommandations contenus dans ces instructions réduira le risque de blessures graves ou mortelles pour les enfants qui utilisent cette structure de jeu. Passez régulièrement en revue les avertissements et instructions de jeu sécuritaire avec vos enfants et assurez-vous qu'ils les comprennent et les suivent. Rappelezvous que la supervision sur place des adultes est nécessaire pour les enfants de tous âges.

AVERTISSE MENT

RISQUE D'ÉTOUFFEMENT/BORDURES ET POINTES COUPANTES
Assemblage par un adulte requis. Ce produit contient de petites pièces, et des pièces présentant des bordures et pointes acérées.
Gardez les pièces à l'écart des enfants pendant l'assemblage.

RISQUE DE STRANGULATION

- **NE JAMAIS** laisser les enfants jouer avec des cordes, fils à linge, laisses pour animaux, câbles, chaînes ou articles sous forme de corde lors de l'utilisation de la structure de jeux, et ne pas fixer de tels articles sur la structure de jeux.
- **NE JAMAIS** permettre aux enfants de porter des vêtements amples, ponchos, chandails à capuchon, foulards, capes, colliers, articles avec cordons, corde, ou attaches lors de l'utilisation de la structure de jeux
- **NE JAMAIS** permettre aux enfants de porter des casques de vélos ou de sport lors de l'utilisation de la structure de jeux.

Tout manquement à l'interdiction de ces articles, même les casques avec sangle au menton, augmente le risque de blessure grave ou de décès par entremêlement ou strangulation chez lesenfants.

RISQUE DE RENVERSEMENT
Choisissez une zone plane pour l'équipement. Cela peut réduire le risque de renversement de la structure, et éviter quel que les matériaux de remplissage ne soient emportés lors de fortes pluies.

NE PAS laisser les enfants jouer sur la structure avant que l'assemblage ne soit terminé et que l'unité ait été ancrée.

POSITIONNEMENT
Placez la structure sur une surface plane située à au moins 2m de toute structure ou obstruction, tel que clôtures, garages, maison, branches, cordes à linge ou fils électriques.

AVERTISSEME NT – Instructions de jeu sécuritair

- ✓ Assurez-vous que les enfants portent des chaussures fermées et bien ajustées.
- ✓ Vérifiez la structure afin de déceler tout bois fendu, fendillé, brisé ou craqué, ou encore toute quincaillerie manquante, mal fixée ou présentant des bordudes acérées. Remplacez, serrez ou sablez tel que requis avant tout jeu.
- ✓ Remplacez les pièces défectueuses conformément aux instructions du fabricant.
- ✘ Ne laissez pas les enfants porter des chaussures à bout ouvert, telles que des sandales, des flip–flops ou des mules.
- ✘ Ne les laisser pas grimper sur l'équipement lorsque celui-ci est humide.
- ✘ Ne laissez pas l'équipement être utilisé de façon brutale, ou de toute façon n'étant pas prévue. Se tenir ou sauter du toit, des plateformes surélevées, balançoires, grimpeurs, échelles ou de la glissade pourrait s'avérer dangereux.

Instructions pour un entretien adéquat

Votre système de jeu est conçu et bâti avec des matériaux de qualité, afin d'assurer la sécurité de votre enfant. Comme pour tous les produits extérieurs pour enfants, celui-ci s'usera. Pour maximiser les heures de jeux, la sécurité et la durée de vie de votre structure de jeu, il est important que vous, le propriétaire, entreteniez adéquatement l'équipement.

Vérifiez les éléments suivants au début de la saison de jeu:

QUINCAILLERIE:

- ✓ Vérifiez si les parties métalliques sont rouillées. Si elles le sont, sablez-les et repeignez-les avec une peinture sans plomb répondant à la norme 16 CFR 1303
- ✓ Inspectez et resserrez toute la quincaillerie. Au niveau des assemblages de bois, NE PAS TROP SERRER car cela pourrait écraser le bois et celui-ci pourrait fendre.

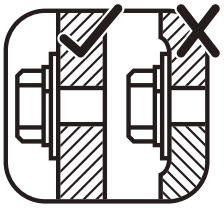

- ✓ Vérifiez qu'il n'y ait pas de bordures acérées, de vis protubérantes, et ajoutez des rondelles au besoin.

PIÈCES DE BOIS:

- ✓ Vérifiez les pièces de bois pour déceler toute détérioration, dommage structurel et fendillement. Sablez les parties fendillées et remplacez les parties de bois détériorées. Comme pour tout bois, de petites fissures et des craquèlements sont normaux.
- ✓ L'application d'un vernis ou protecteur imperméabilisant à base d'eau sur une base annuelle est une étape d'entretien importante pour assurer une performance et durée de vie accrues de votre produit.

À vérifier deux fois par mois pendant la saison de jeu:

QUINCAILLERIE:

- ✓ Assurez-vous qu'elle est bien fixée. Elle doit être fermement appuyée contre le bois, mais sans l'écraser. NE PAS TROP SERRER. Cela pourrait écraser le bois et celui-ci pourrait fendre.
- ✓ Vérifiez qu'il n'y ait pas de bordures acérées, de vis protubérantes, et ajoutez des rondelles au besoin.

Si vous jetez votre structure de jeu: Veuillez désassembler et disposer de votre unité de façon à ne pas poser de risque lorsque celle-ci sera jetée. Assurez-vous de vous conformer aux réglementations locales de mise aux rebuts.

Trucs pour un assemblage réussi

Outils requis

• Niveau de menuisier • Équerre de menuisier	• Marteau à fourche • Ruban à mesure • Phillips No.1, No.2 Mèche Robertson	• Perceuse régulière ou sans fil • Crayon	• Lunettes de protection • Adultes pour aider

Identification des pièces

Sur chaque page, vous trouverez les pièces et les quantités requises pour compléter l'étape d'assemblage illustrée surcette page. Voici un exemple.



À propos de notre bois

Cabane à jouer extérieure classique utilise uniquement du bois de qualité, vous assurant un produit des plus sécuritaire pour votre enfant. Bien que nous sélectionnions un bois d'œuvre de qualité supérieure, le bois est un produit naturel susceptible d'altérations atmosphériques qui peuvent modifier l'apparence de votre centre de jeu.

Qu'est-ce qui cause ces altérations atmosphériques? Est-ce que cela affecte la solidité de mon centre de jeu?

L'une des principales raisons expliquant ces altérations atmosphériques est l'eau (l'humidité); la teneur en humidité du bois à la surface est différente de celle à l'intérieur de celui-ci. Quand la temperature change, des variations d'humidité entraînent une tension du bois pouvant occasionner ssurage et gauchissement. Voici certains des changements qui peuvent survenir à la suite de ces altérations. Ces changement n'affectent pas la solidité du bois.

1. **Le fissurage** correspond à des fissures superficielles du bois dans le sens des fibres. Les matériaux de 4 x 4 po risquent de présenter plus de fissures que les matériaux de 1 x 4 po puisque la teneur en humidité à l'intérieur du bois et en surface varie plus que dans le bois mince.
2. **Le gauchissement** est le résultat d'une déformation (torsion, évasement) du bois souvent lié au mouillage et au séchage rapide du bois.
3. **L'atténuation de la couleur** du bois arrive naturellement quand le bois est exposé au soleil et finit avec le temps par prendre une teinte grise.

Comment réduire ces altérations à mon centre de jeu?

À l'usine, nous avons appliqué sur le bois un imperméabilisant ou une teinture. Ce produit diminue l'absorption de l'eau quant il pleut ou neige, ce qui réduit la tension dans le bois. Le soleil finira par altérer ce produit, l'application d'un imperméabilisant ou d'une teinture une fois par an est une tâche d'entretien importante. (visitez votre fournisseur de peinture/teinture de votre région afin qu'il vous recommande un produit).

La plupart des altérations atmosphériques sont d'ordre naturel et n'affecteront pas les conditions de jeu ni le plaisir de votre enfant.

Advertencias e Instrucciones de Seguridad

SE REQUIERE LA SUPERVISIÓN PERMANENTE DE UN ADULTO. ¡La mayoría de los accidentes graves y muertes que se producen en los juegos de jardín ocurren cuando los niños no son vigilados por un adulto! Nuestros productos están diseñados para cumplir con las normas de seguridad obligatorias y voluntarias. Acatar todas las advertencias y recomendaciones de estas instrucciones reducirá el riesgo de que los niños sufran lesiones graves o fatales al utilizar este sistema de juego. Relea las advertencias e instrucciones de seguridad regularmente con sus hijos y asegúrese de que las entiendan y las acaten. Recuerde que se requiere la supervisión de un adulto en el sitio para niños de todas las edades.

⚠ ADVERTENCIA

PELIGRO DE ASFIXIA/ BORDES Y PUNTAS FILOSAS
Este producto debe ser instalado por un adulto. Contiene piezas pequeñas y piezas con bordes y puntas filosas. Mantenga las piezas alejadas de los niños hasta completarse la instalación.

PELIGRO DE ESTRANGULAMIENTO

- **NUNCA** permita que los niños jueguen con cuerdas, sogas para tender la ropa, correas de mascotas, cables,cadenas o artículos similares al utilizar este set de juegos, ni que aten estos artículos a los juegos.
- **NUNCA** permita que los niños usen ropa suelta, ponchos, gorros, bufandas, capas, collares, ropa con tiras, cuerdas o ataduras al utilizar este set de juegos.
- **NUNCA** permita que los niños usen cascos de bicicletas o deportivos al utilizar este set de juegos.

Si no se prohíbe el uso de estos artículos, incluso los cascos que se ajustan por debajo del mentón, se incrementa el riesgo de sufrir lesiones graves o de morir si los niños se enganchan y estrangulan.

PELIGRO DE VUELCO
Elija un lugar nivelado para instalar el equipo. Así habrá menos posibilidades de que el juego se incline y que el material de relleno suelto se lave con las lluvias fuertes

NO permita que los niños utilicen el juego hasta que esté totalmente instalado.

COLOCACIÓN
Coloque el juego sobre una superficie nivelada por lo menos a 2m de cualquier estructura u obstrucción, como cercas, garajes, casas, ramas, sogas para tender la ropa y cables eléctricos.

⚠ ADVERTENCIA – Instrucciones de seguridad

- ✓ Vista a los niños con ropa ajustada y calzado que cubra los pies por completo.
- ✓ Verifique que la madera no esté astillada, rota o quebrada y que no haya ninguna pieza de metal faltante, suelta o con borde filoso. Cambie, ajuste o lije las piezas, cuando fuera necesario, antes de jugar.
- ✓ Reemplace las piezas defectuosas siguiendo las instrucciones del fabricante.
- ✘ No permita que los niños usen calzado con la punta o el talón al descubierto, como sandalias, ojotas o zuecos.
- ✘ No permita que nadie se trepe al equipo cuando está mojado.
- ✘ No permita los juegos bruscos o el uso del equipo para fines diferentes a los fines para los que fue diseñado. Pararse, treparse o saltar desde el techo puede ser peligroso.

Instrucciones para un mantenimiento adecuado

Su sistema de Juegos está diseñado y construido con materiales de calidad, pensando en la seguridad de sus hijos. Como ocurre con todos los juegos para niños que quedan a la intemperie, sufrirá desgates. Para maximizar el disfrute, la seguridad y la vida útil de su Casa de Juegos, es importante que usted, como dueño, lo mantenga adecuadamente.

Verifique lo siguiente al comienzo de la temporada de uso:

TORNILLOS Y ACCESORIOS:

- ✓ Verifique que no haya piezas metálicas oxidadas. Si encuentra alguna, líjela y vuelva a pintarla utilizando una pintura sin plomo que cumpla con las normas16 CFR 1303.
- ✓ Revise y ajuste todas las piezas metálicas. En los ensambles de madera, NO AJUSTE DE MÁS las piezas metálicas ya que podría romper o astillar la madera.
- ✓ Verifique que no haya bordes filosos o roscas de tornillos sobresalientes; de ser necesario, agregue arandelas

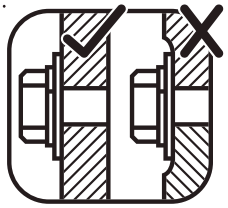

PIEZAS DE MADERA:

- ✓ Verifique que las piezas de madera no estén deterioradas, tengan daños estructurales o estén astilladas. Lije las astillas y cambie las piezas deterioradas. Como con todas las maderas, es normal que haya alguna fisura o grieta pequeña.
- ✓ La aplicación de un impermeabilizante exterior o barniz (al agua) una vez al año es importante para mantener la máxima durabilidad y rendimiento del producto.

Verifique lo siguiente dos veces al mes durante la temporada de uso:

TORNILLOS Y ACCESORIOS:

- ✓ Verifique que estén bien ajustados. Deben estar firmes pero sin triturar la madera, NO AJUSTE DE MÁS ya que podría astillar la madera.
- ✓ Verifiqu e que no haya bordes filosos o roscas de tornillos sobresalientes. De ser necesario, coloque más arandelas.

Si se va a deshacer de su casa de juegos: Por favor, desmóntelo y deseche la unidad de manera de no generar ningún peligro. Asegúrese de cumplir con las ordenanzas locales sobre eliminación de desechos.

Claves para un montaje exitoso

Herramientas necesarias

• Nivel de carpintero • Escuadra de carpintero	• Martillo • Cinta métrica • Destornillador #1, #2 y #3 Phillips o Robertson	• Taladro estándar o inalámbrico • Lápiz	• Antiparras • Ayudantes adultos

Claves para identificar las piezas

En cada página encontrará las piezas y cantidades necesarias para completar los pasos de montaje ilustrados en cada página. Este es un ejemplo.



Acerca de Nuestra Madera

La caseta de juegos al aire libre clásica utiliza solamente madera premium, garantizando el producto más seguro para el uso de sus hijos. Aunque tenemos mucho cuidado en la selección de la madera de mejor calidad disponible, la madera sigue siendo un producto de la naturaleza y susceptible al desgaste por el clima, lo cual puede cambiar la apariencia de su parque infantil.

¿Qué causa el deterioro? ¿Afecta a la fortaleza de mi Sistema de Juegos?

Una de las principales razones del deterioro de la madera es el efecto del agua (humedad); el contenido de humedad de la madera en la super cie es diferente al de su interior. A medida que cambia el clima, la humedad entra o sale de la madera provocando tensión, lo que puede ocasionar suras o arqueos. Con el deterioro, es posible que ocurran los siguientes cambios, que no afectan a la fortaleza del producto:

1. **Fisuras:** son grietas en la super cie de la madera a lo largo de la veta. Un poste (de 10 cm x 10 cm) tendrá más suras que una plancha (de 2.5 cm x 10 cm) porque el contenido de humedad de la super cie y el interior varía más que en la madera delgada.
2. **Arqueo:** es el resultado de una distorsión (torcedura, ahuecamiento) del plano original de la plancha y generalmente ocurre cuando la madera se moja y seca rápidamente.
3. **Decoloración:** ocurre como un cambio natural en el color de la madera por su exposición a la luz del sol, y se torna grisácea con el paso del tiempo.

¿Cómo puedo reducir el deterioro de mi Sistema de Juegos?

En la fábrica hemos recubierto la madera con un impermeabilizante o barniz. Este recubrimiento reduce la cantidad de agua que absorbe la madera durante las lluvias o nevadas, disminuyendo la tensión. La luz del sol resquebraja el recubrimiento, por lo que recomendamos aplicar un impermeabilizante o barniz nuevo todos los años (pida a su proveedor local de barnices y pinturas que le recomiende algún producto).

Mayormente, el deterioro se produce como resultado de las fuerzas de la naturaleza y no afecta la seguridad ni la diversión de sus hijos.

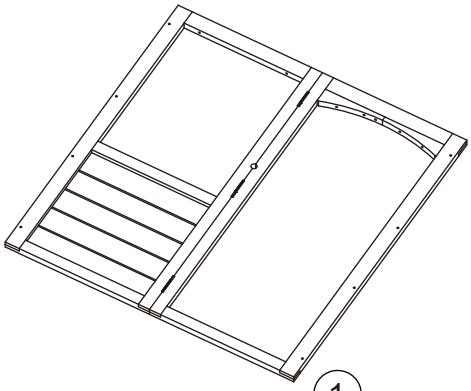

1

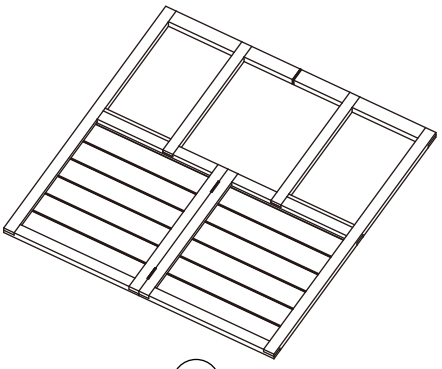

2

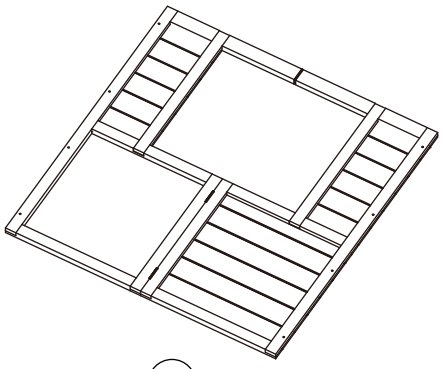

3

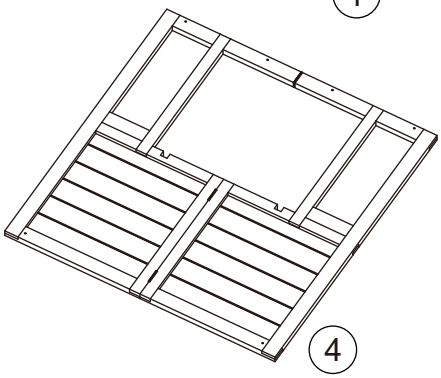

4

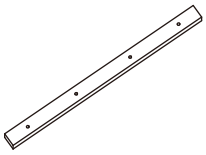

5 **x 5**

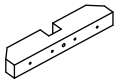

6 **x 2**

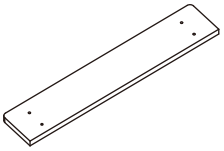

7

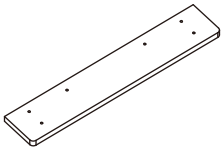

8

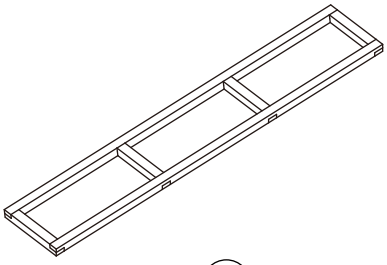

9



10 **x 2**

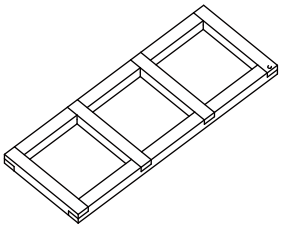

11

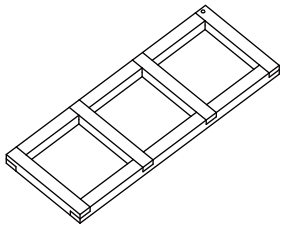

12



13

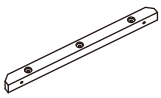

14 **x 2**

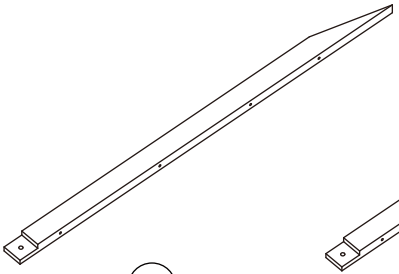

15

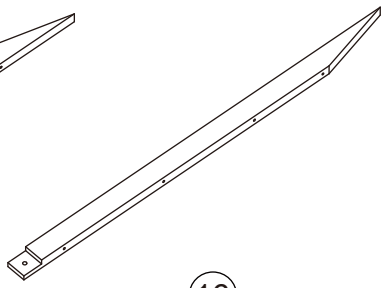

16

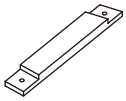

17

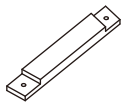

18

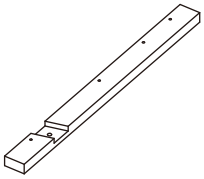

19

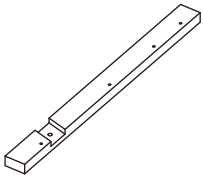

20

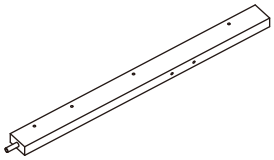

21 **x 2**

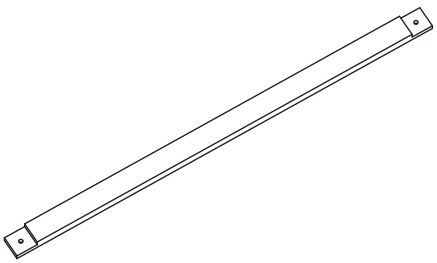

22 **x 2**

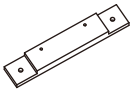

23 **x 2**

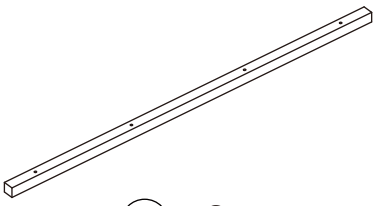

24 **x 2**

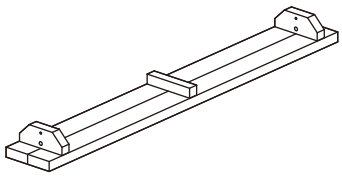

25

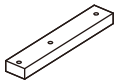

26 **x 2**



27 **x 2**

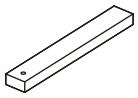

28 **x 2**

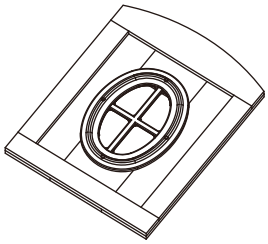

29

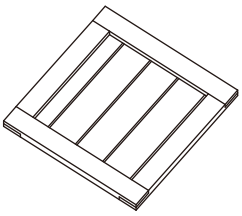

30



31

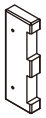

32

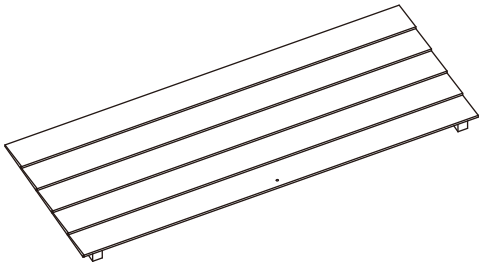

33

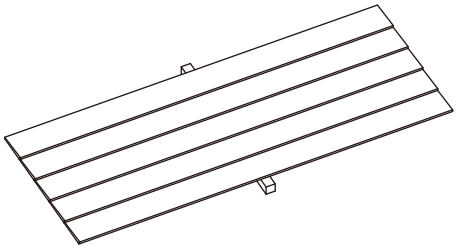

34

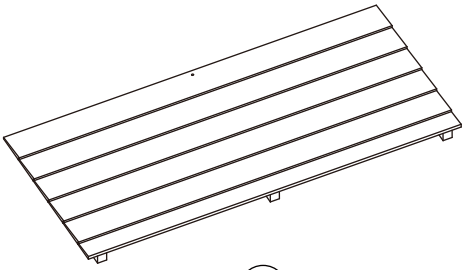

35

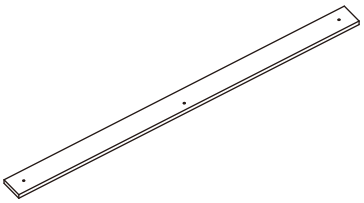

36 **x 2**

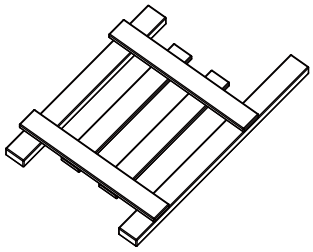

37

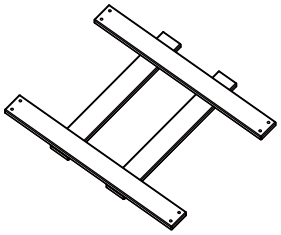

38

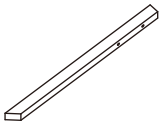

39

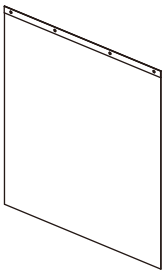

40

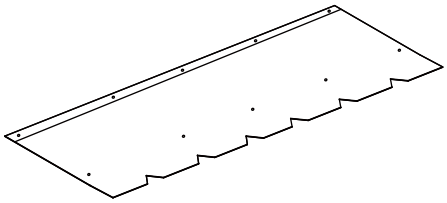

41

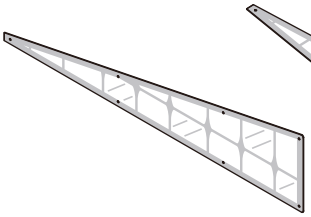

42

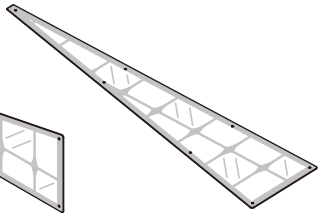

43

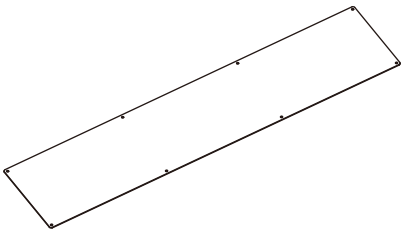

44

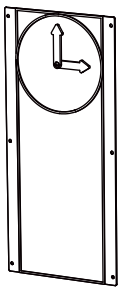

x 2

SJ0904

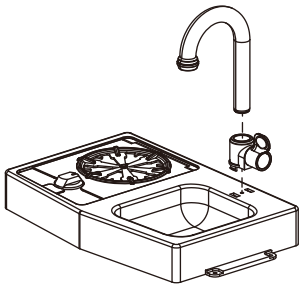

SJ1101

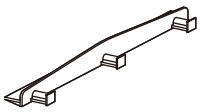

SJ1913

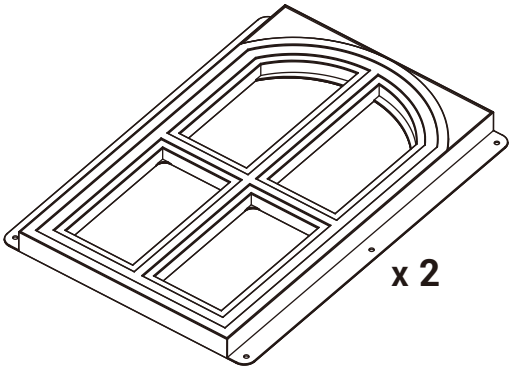

x 2

SJ0101



SJ1605



SJ1609



SJ1612

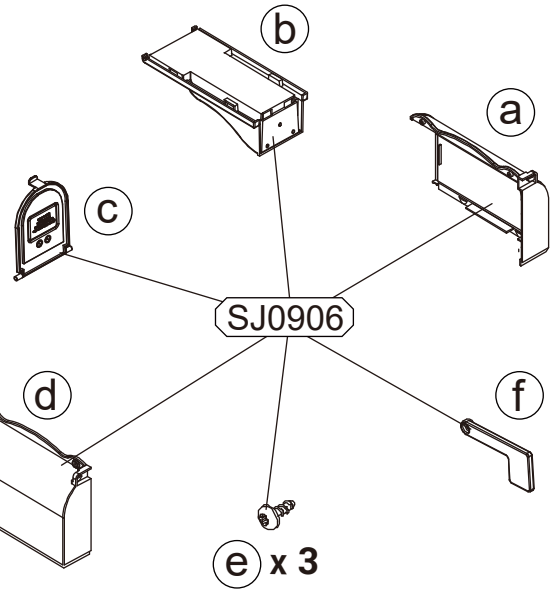

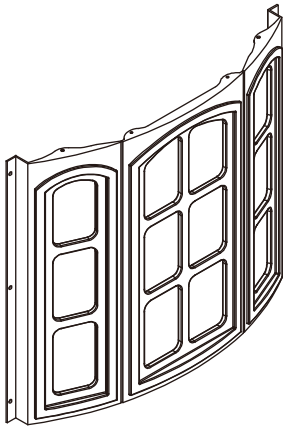

SJ0113

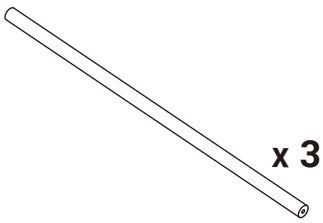

x 3

SJ1946

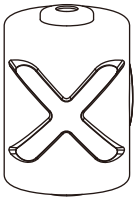

x 9

SJ0928



SJ0901



WJ0201

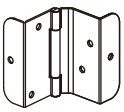

x 8

WJ0202

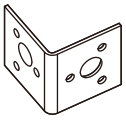

x2

WJ0208

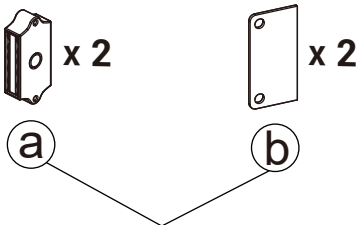

WJ0209

TX16 x 113	TX25 x 18	TD13 x 28	P23 x 2	P28 x 5
 16mm	 25mm	 13mm	 23mm	 28mm
P35 x 28	**P45 x 82**	**P75 x 16**	**P88 x 1**	**L6-50 x 6**
 35mm	 45mm	 75mm	 88mm	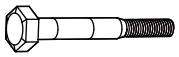 50mm
L6-25 x 8	**LZD6 x 14**	**LZT6 x 14**	**LZS6 x 14**	**B4 x 1**
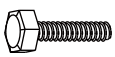 25mm			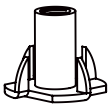	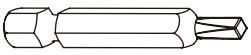

Cleaning and Care:
Clean surfaces with a dry or damp soft cloth. Do not use abrasive cleaners.
Nettoyage et Entretien:
Nettoyer les surfaces avec un chiffon doux, sec ou humide. Ne pas utiliser de nettoyants abrasifs.
Limpieza y Cuidado:
Limpie las superficies con un paño suave seco o húmedo. No use limpiadores abrasivos.

Step
Étape
Paso
1



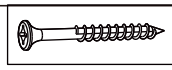

P45 x 8

1 x 1

2 x 1

3 x 1

Step
Étape
Paso
2



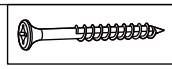

P45 x 8

4 x 1

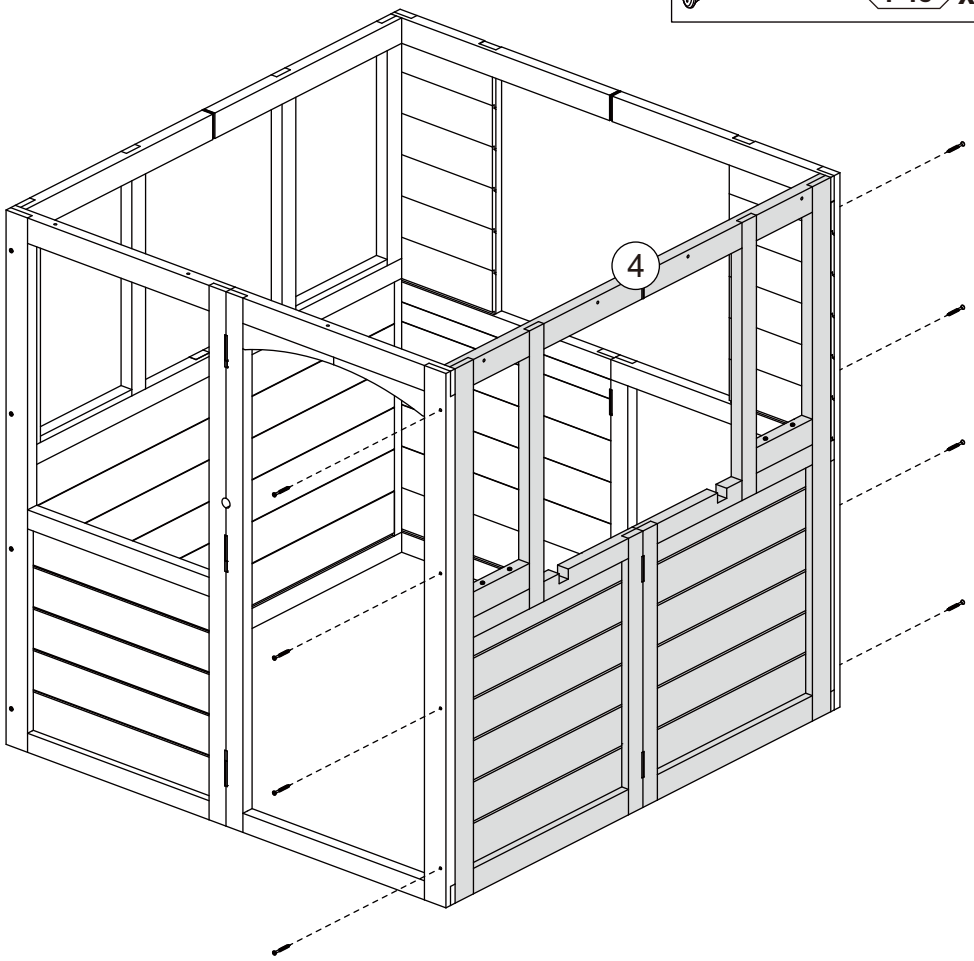

Step
Étape
Paso
3

P45 x 8 | 5 x 2

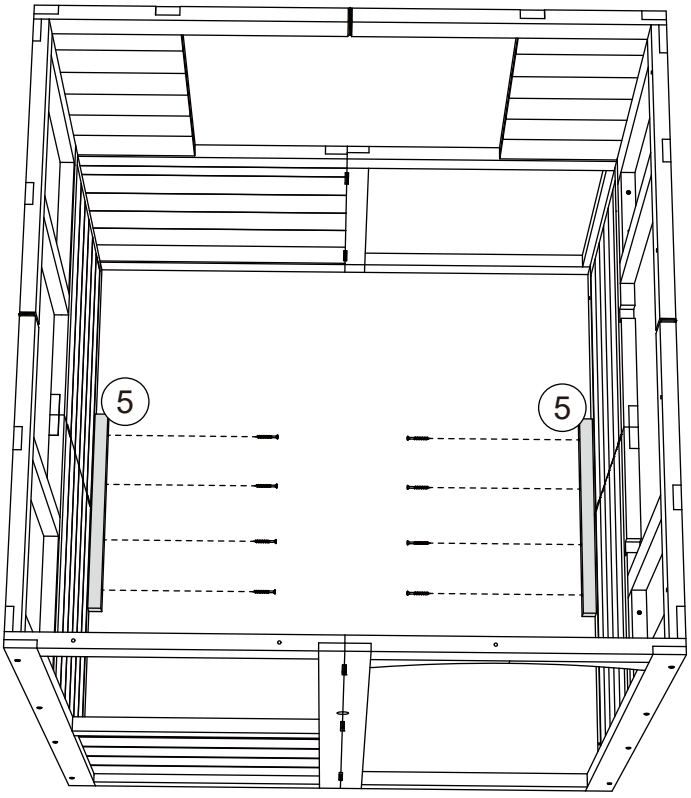

Step
Étape
Paso
4

P45 x 8 | 5 x 2

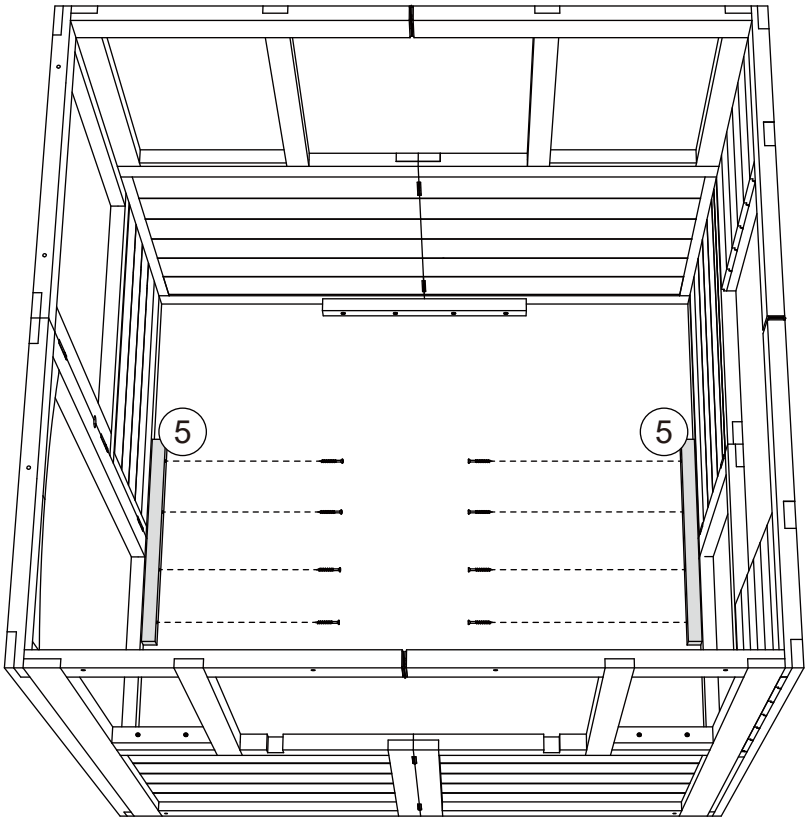

Step
Étape
Paso
5

P35 x 2 | 6 x 2

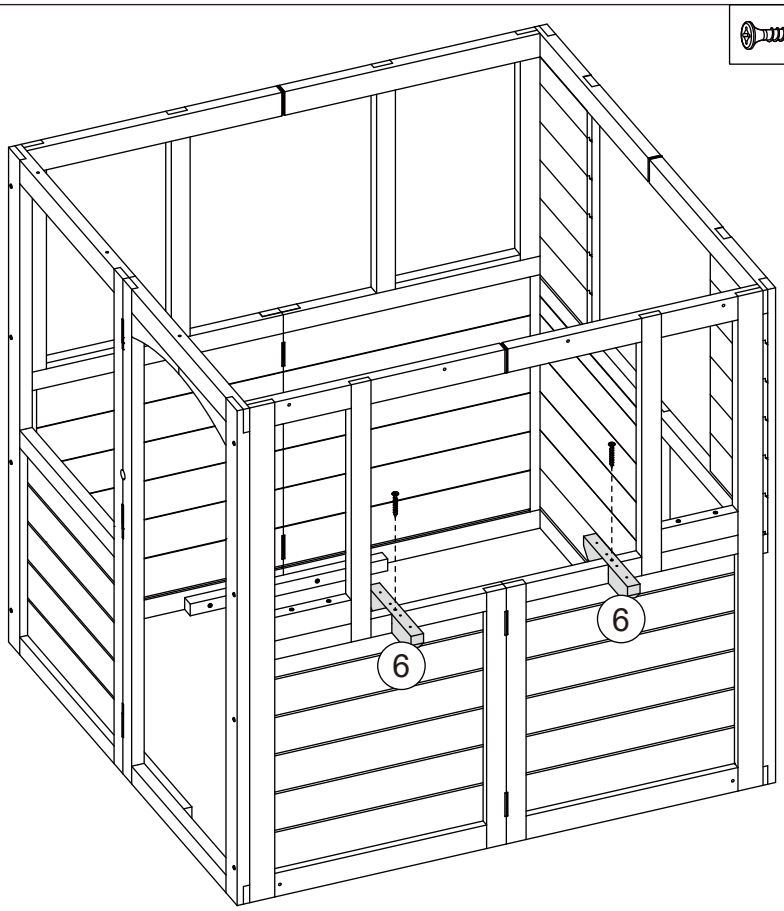

Step
Étape
Paso
6

P45 x 4 | 5 x 1

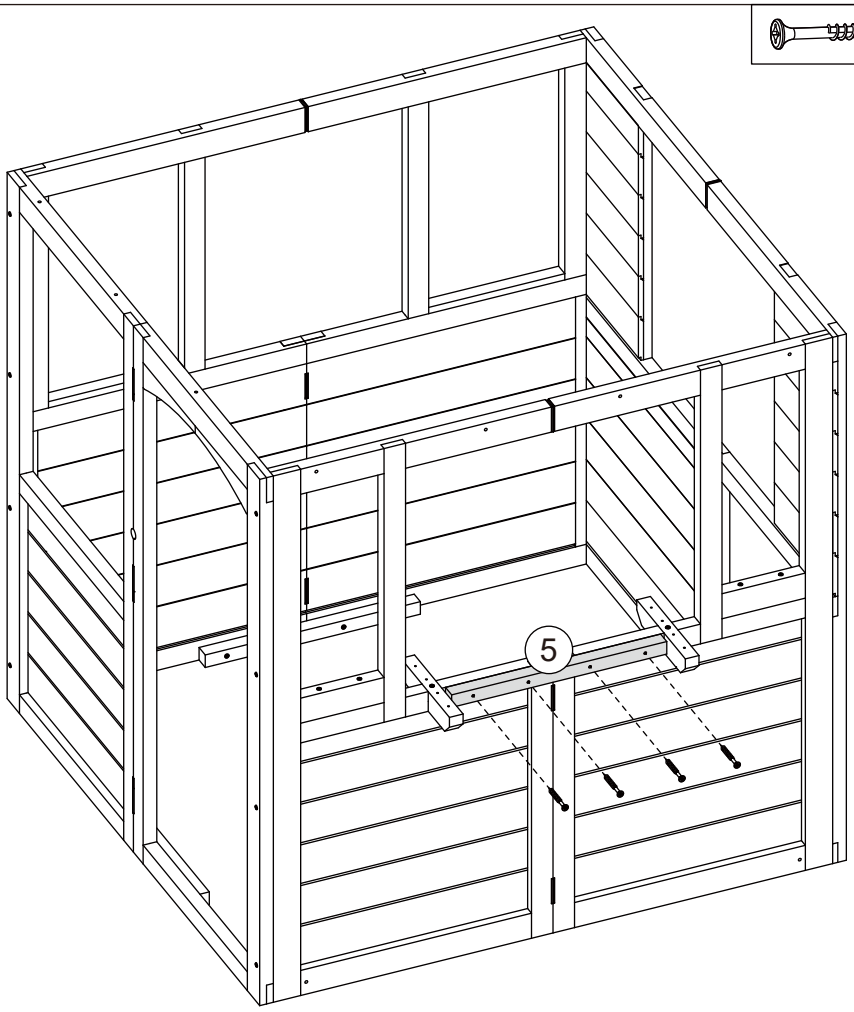

Step
Étape
Paso
7

P35 x 10

7 x 1

8 x 1

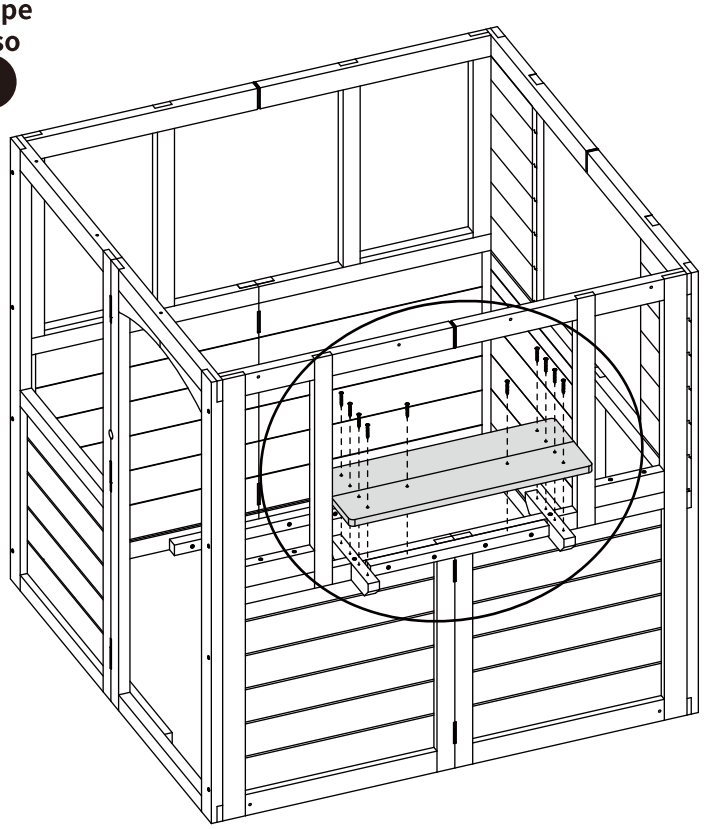

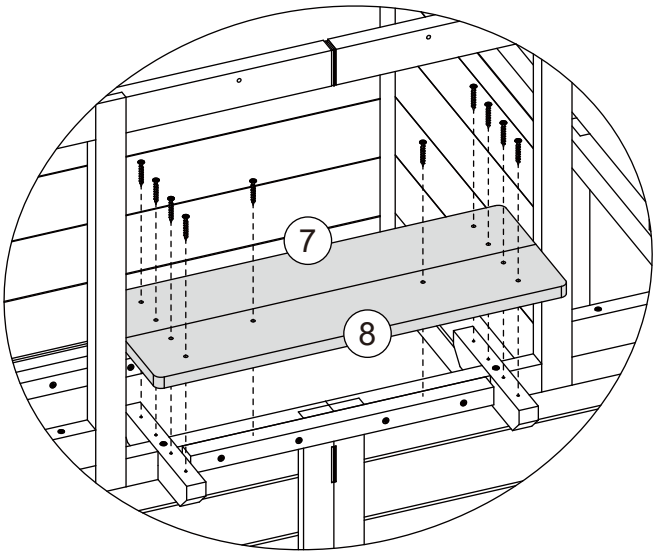

Step
Étape
Paso
8

TX16 x 12

11 x 1

12 x 1

WJ0202 x 4

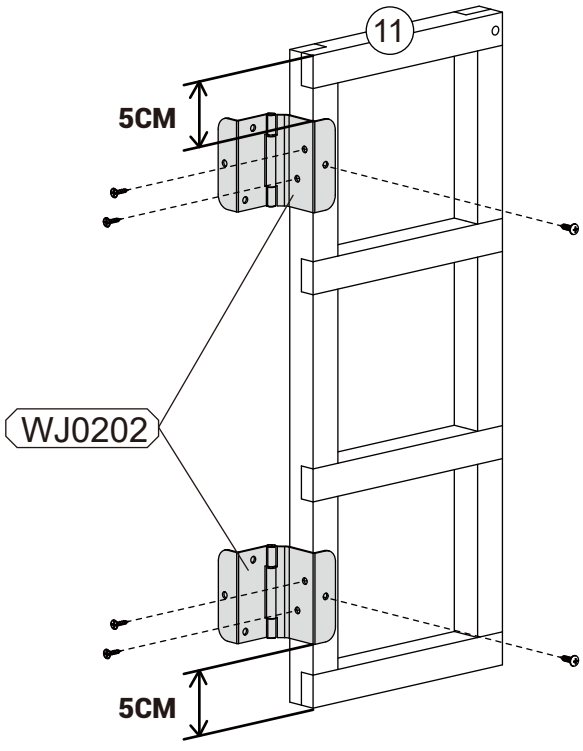

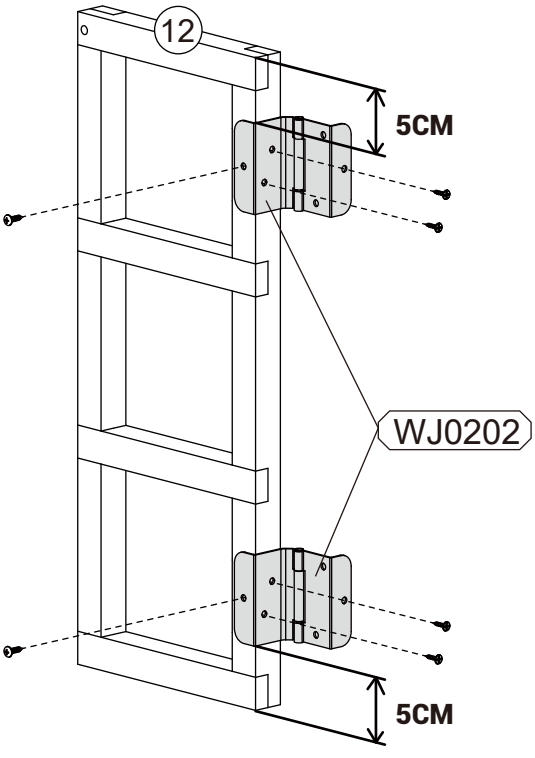

Step
Étape
Paso
9

TX16 x 12

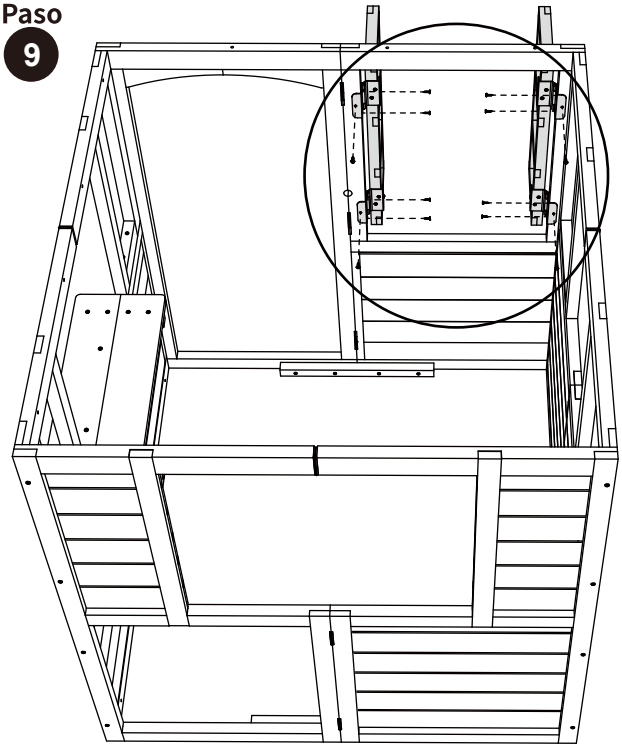

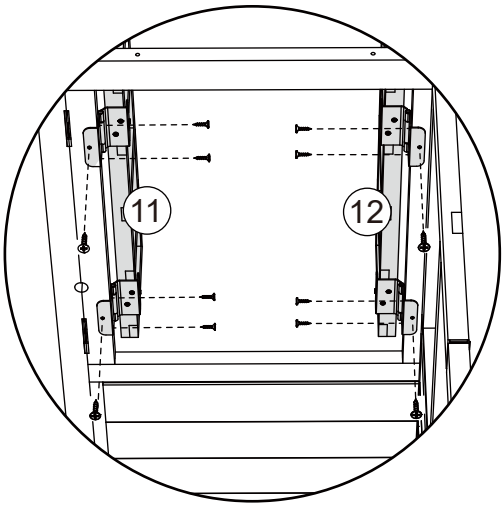

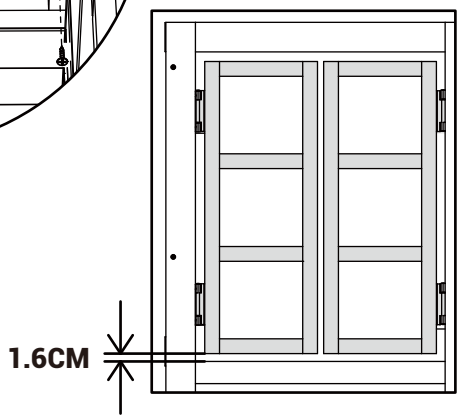

Step
Étape
Paso
10

P28 x 2

13 x 1

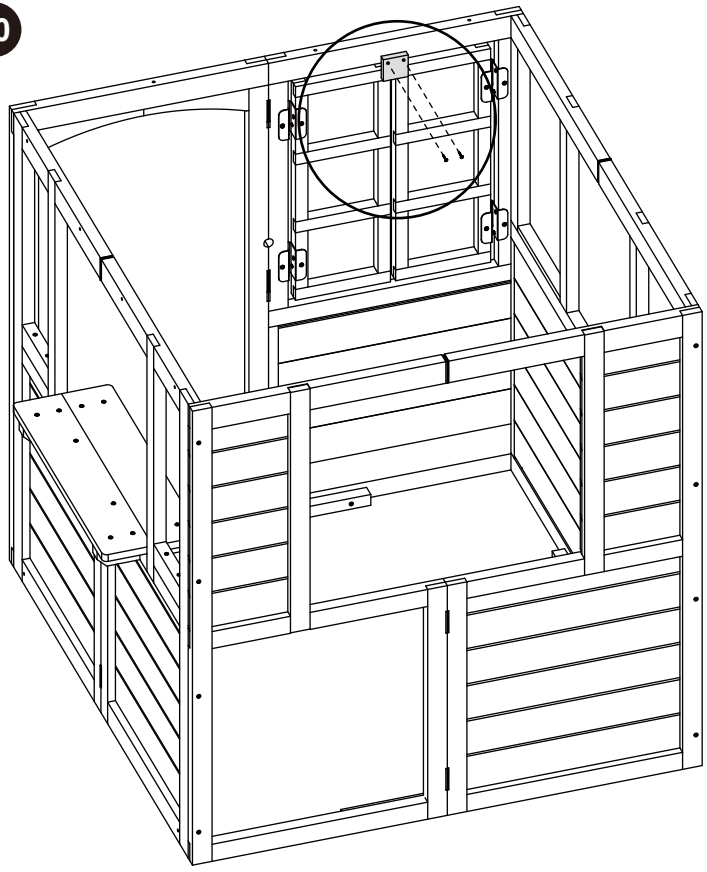

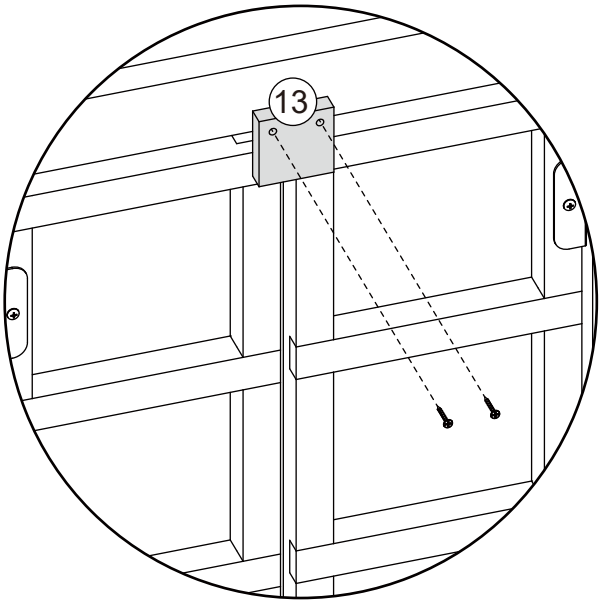

Step
Étape
Paso
11

TX16 x 6 | SJ0101 x 1

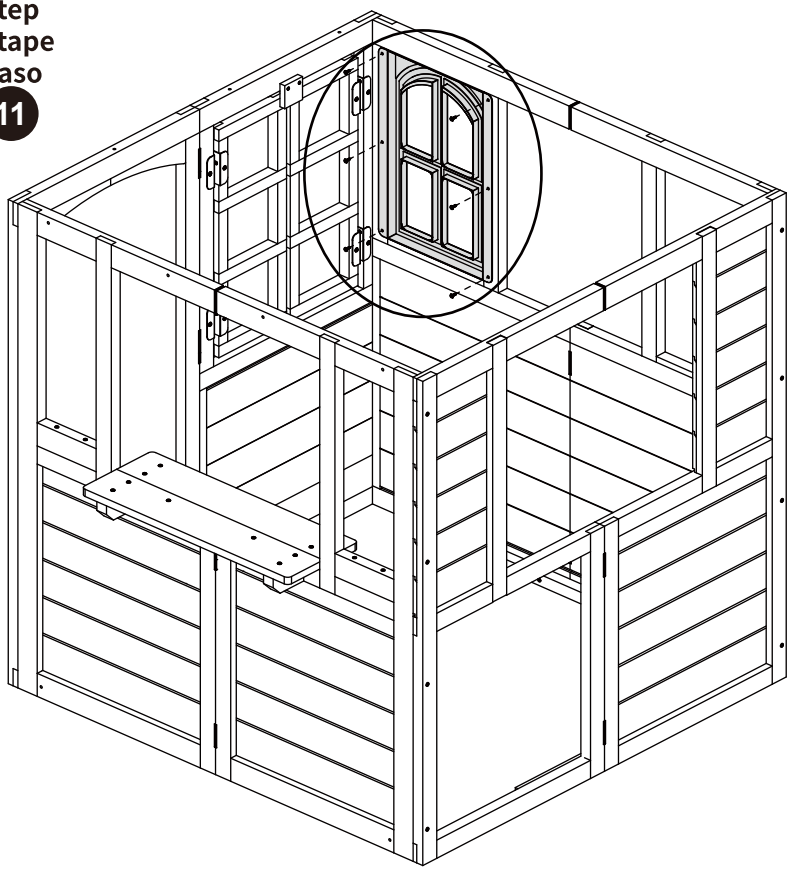

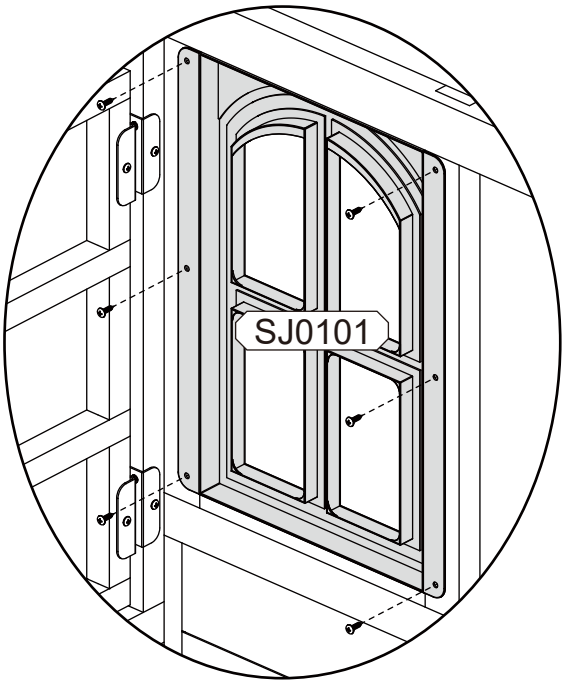

Step
Étape
Paso
12

TX16 x 6 | SJ0101 x 1

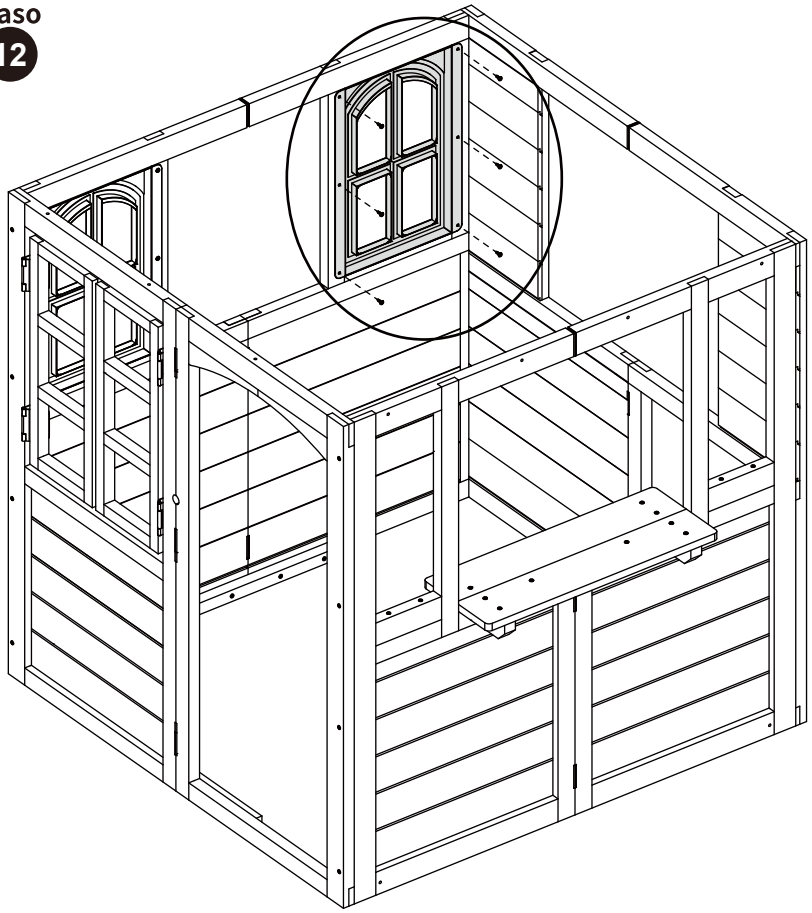

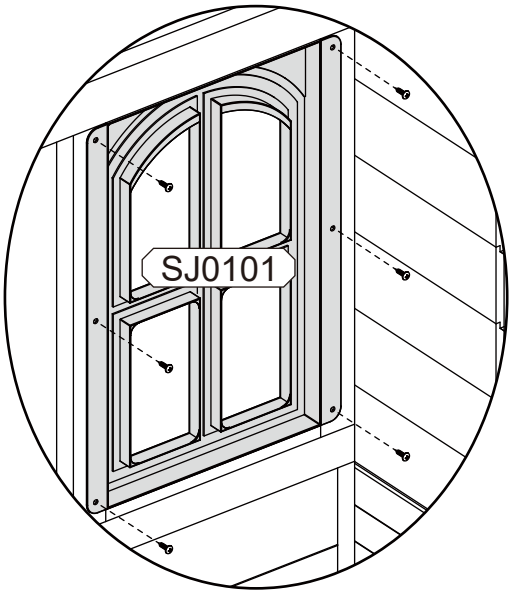

Step
Étape
Paso
13

TX16 x 6 | SJ0113 x 1

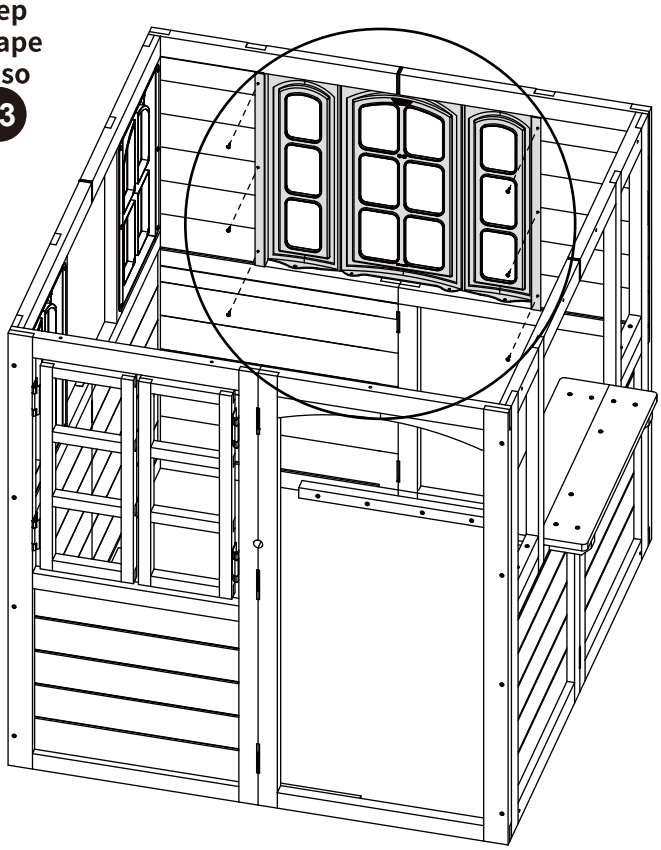

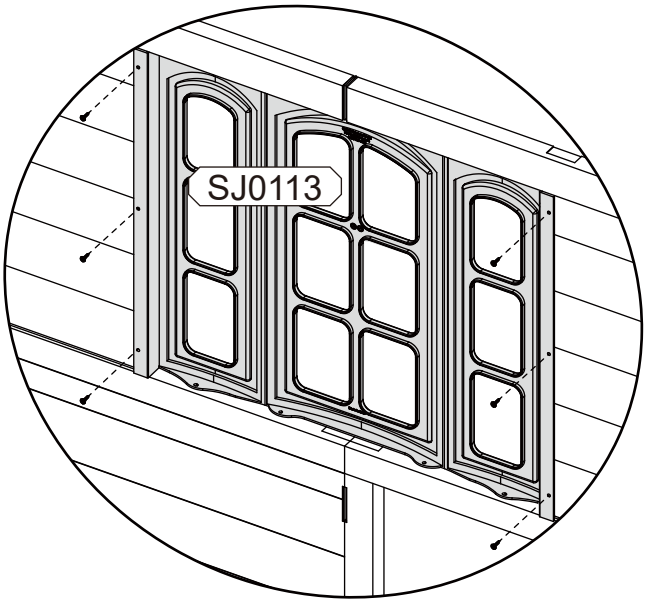

Step
Étape
Paso
14

TX16 x 8

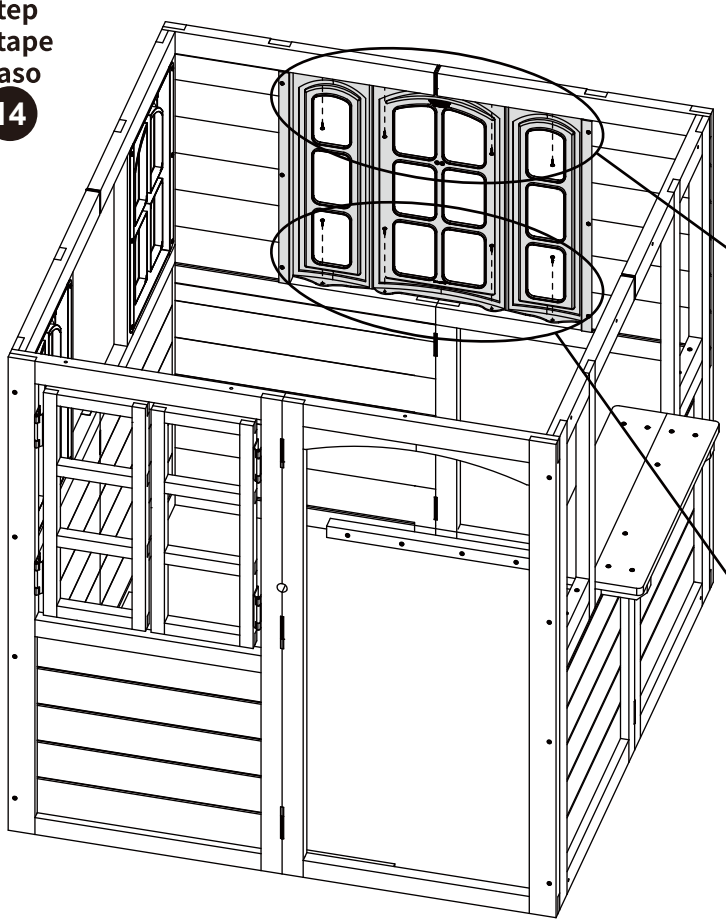

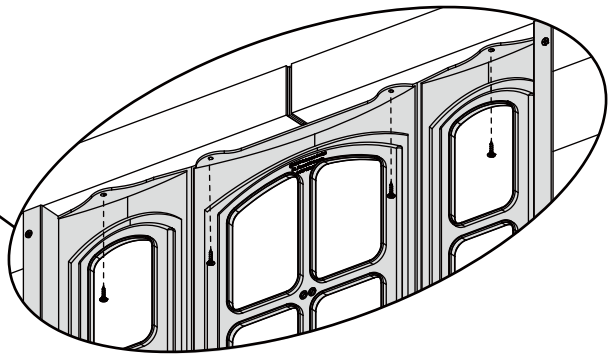

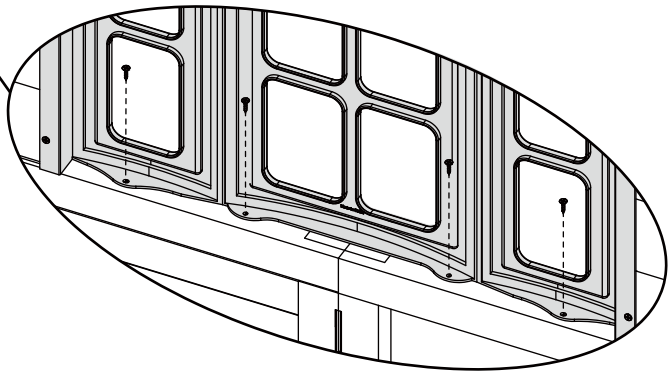

Step
Étape
Paso
15

TD13 x 4 | 40 x 1

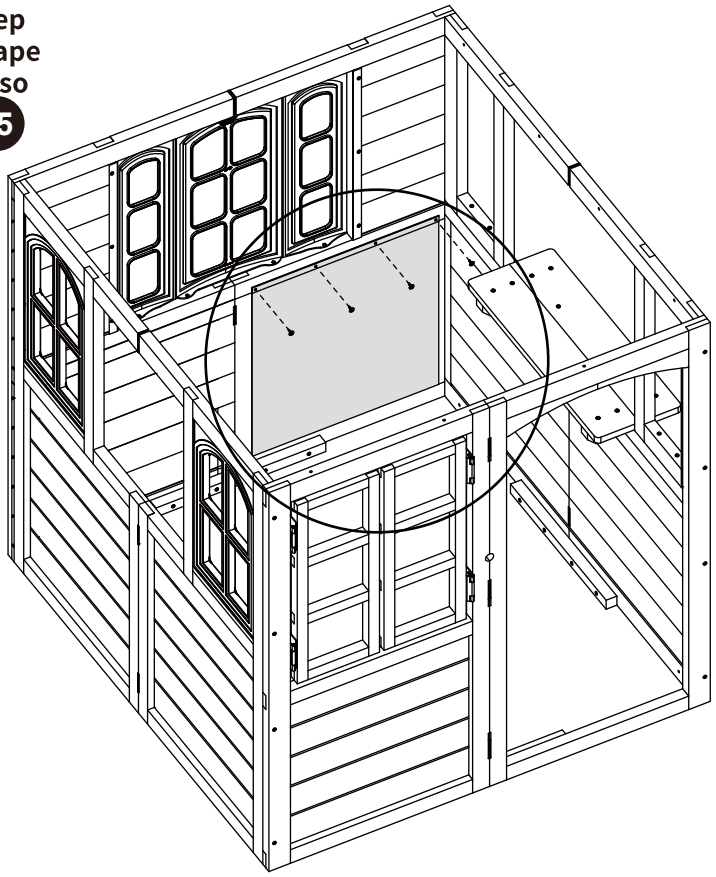

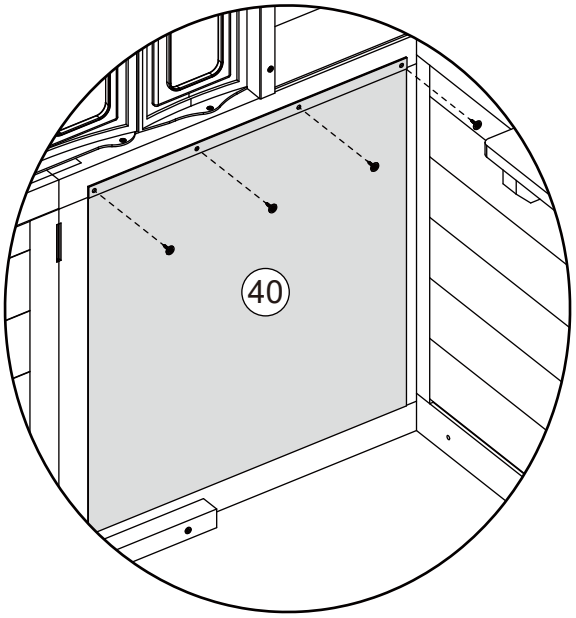

Step
Étape
Paso
16

TX16 x 6 | SJ0904 x 1

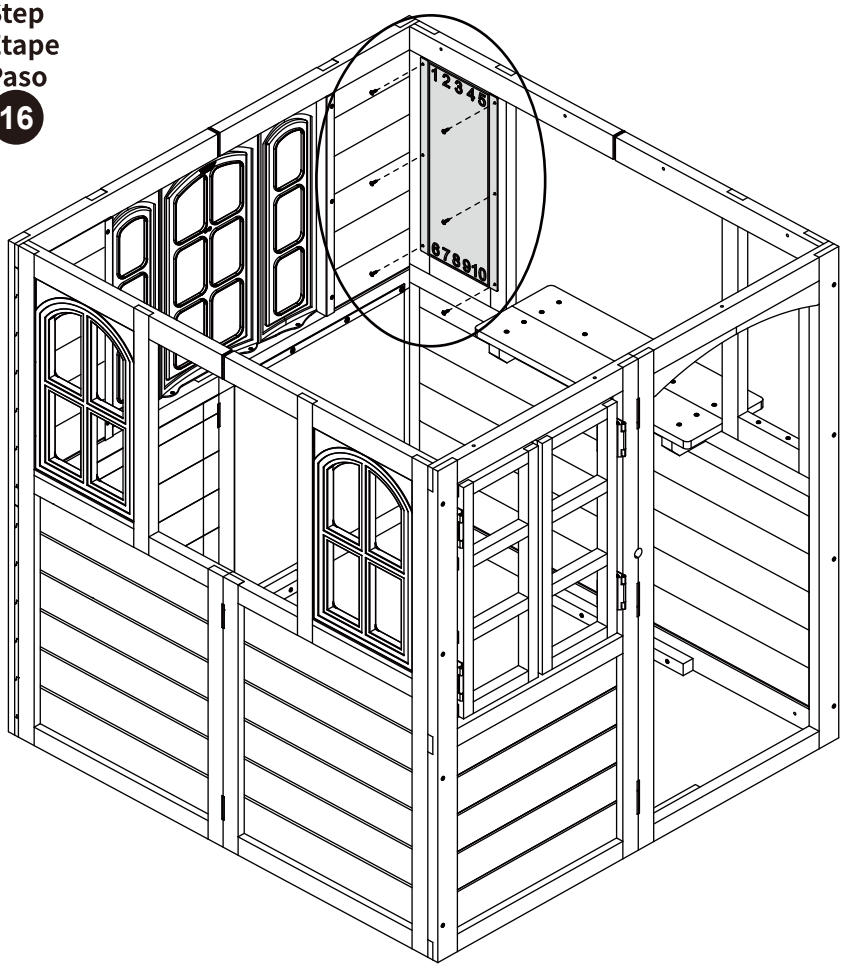

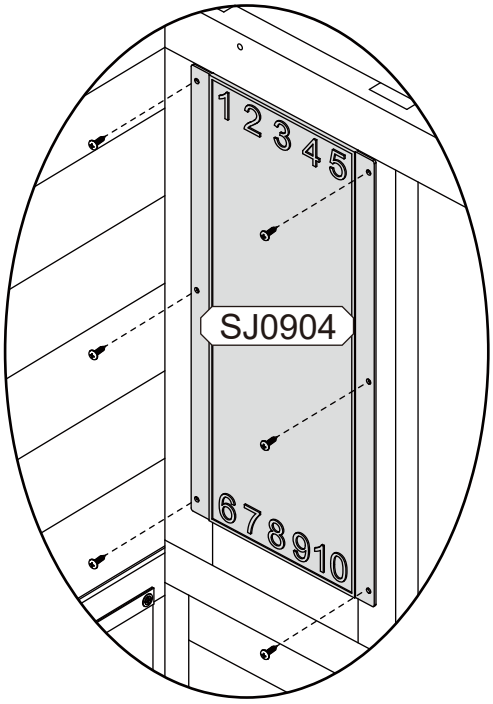

Step
Étape
Paso
17

TX16 x 6 | SJ0904 x 1

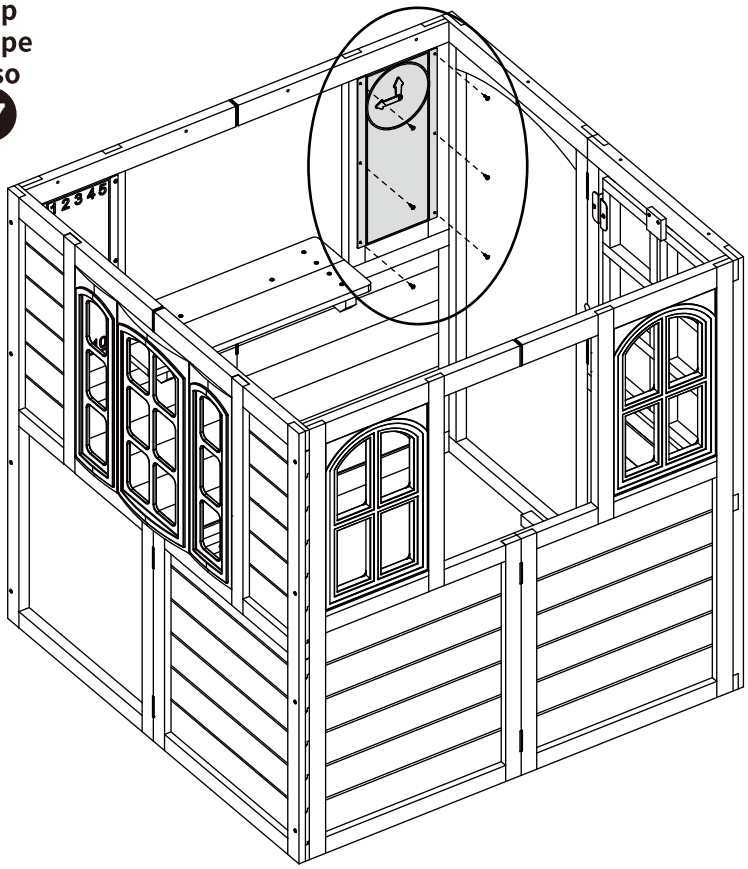

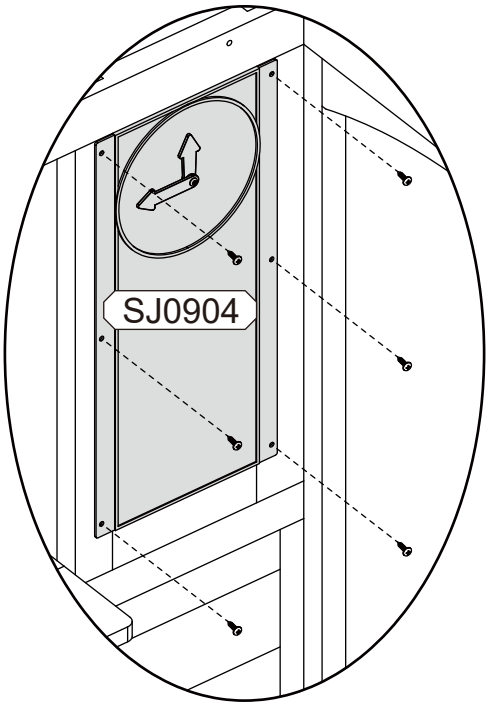

Step
Étape
Paso
18

TX16 x 2 | SJ1913 x 1

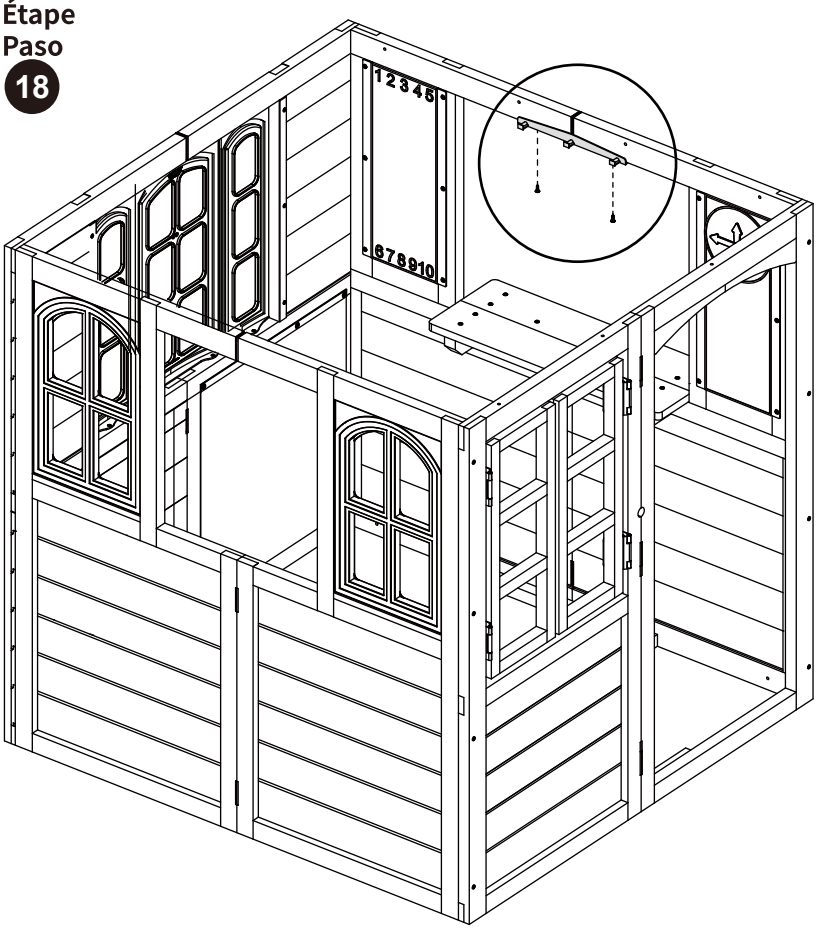

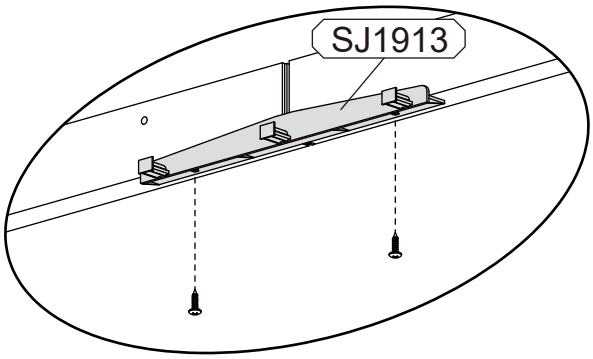

Step
Étape
Paso
19

TX16 x 4 | SJ1101 x 1

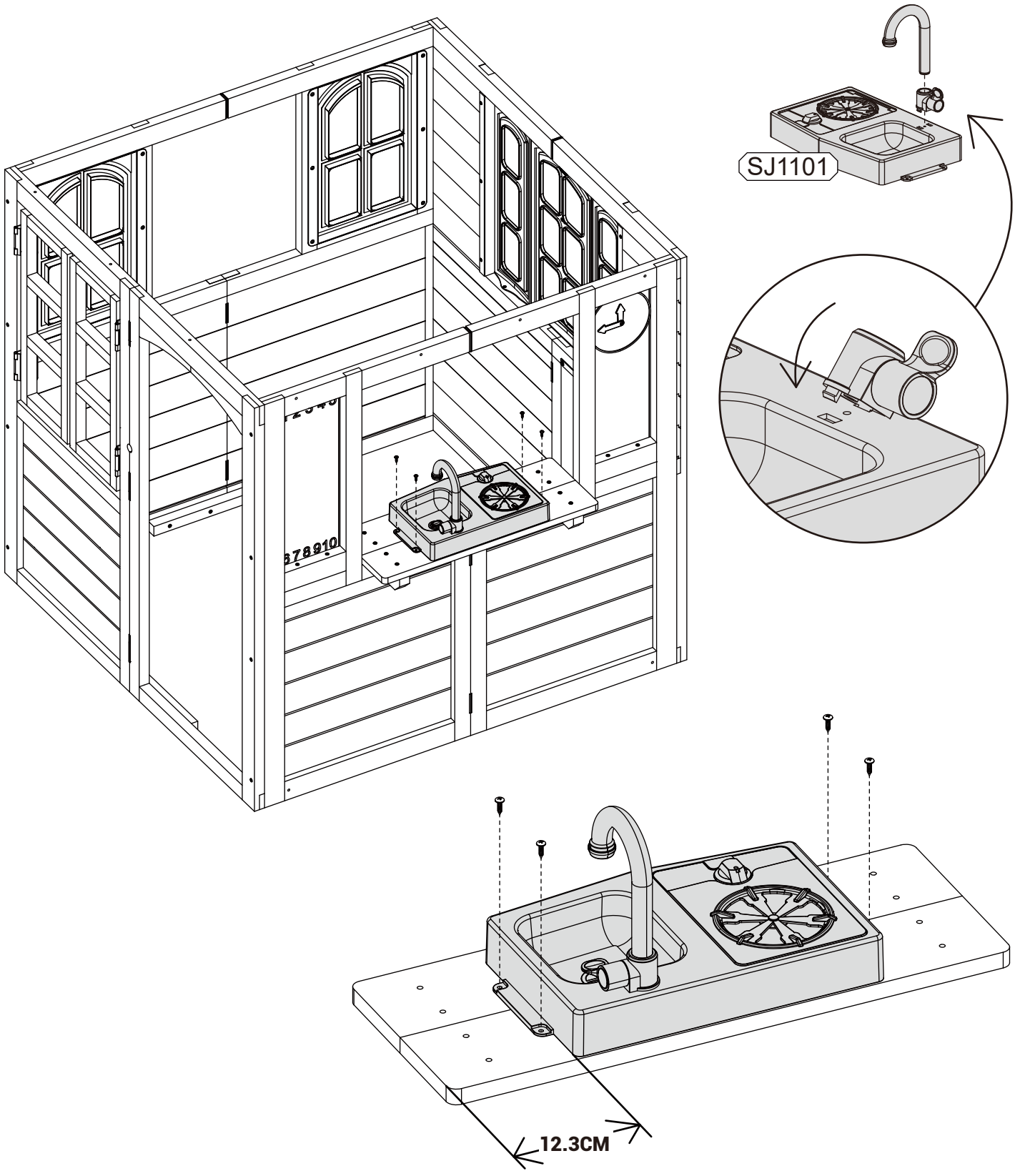

Step
Étape
Paso
20

P28 x 3	14 x 2
	SJ0928 x 9
	SJ1946 x 3

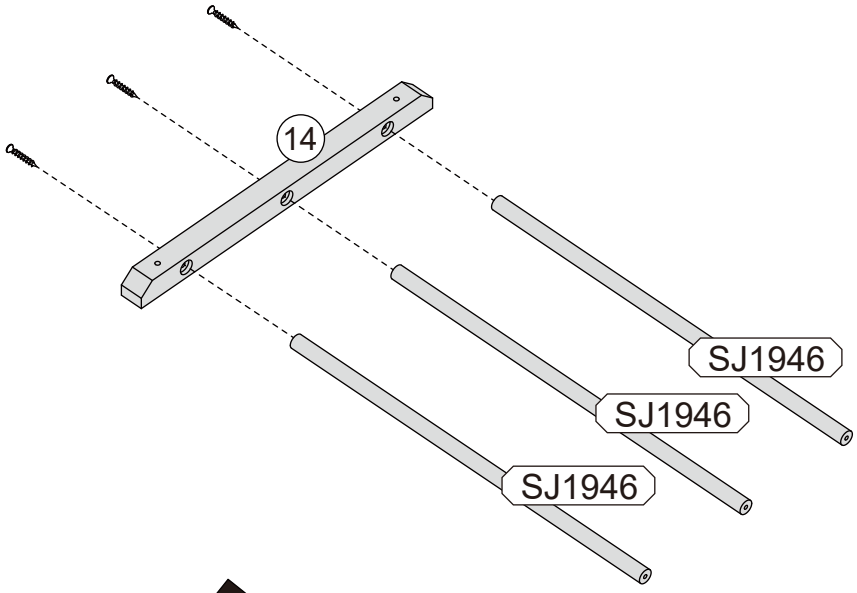

SJ0928 x 9

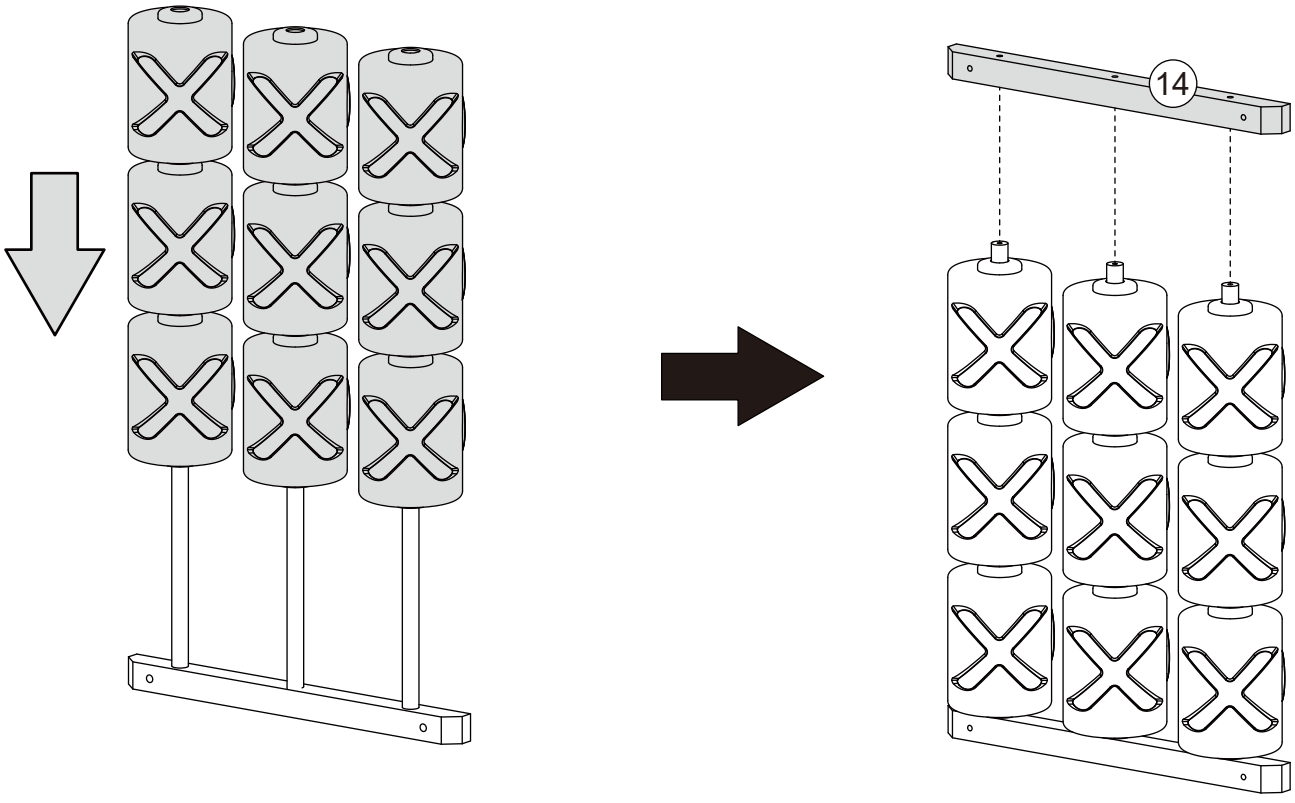

Step
Étape
Paso
21

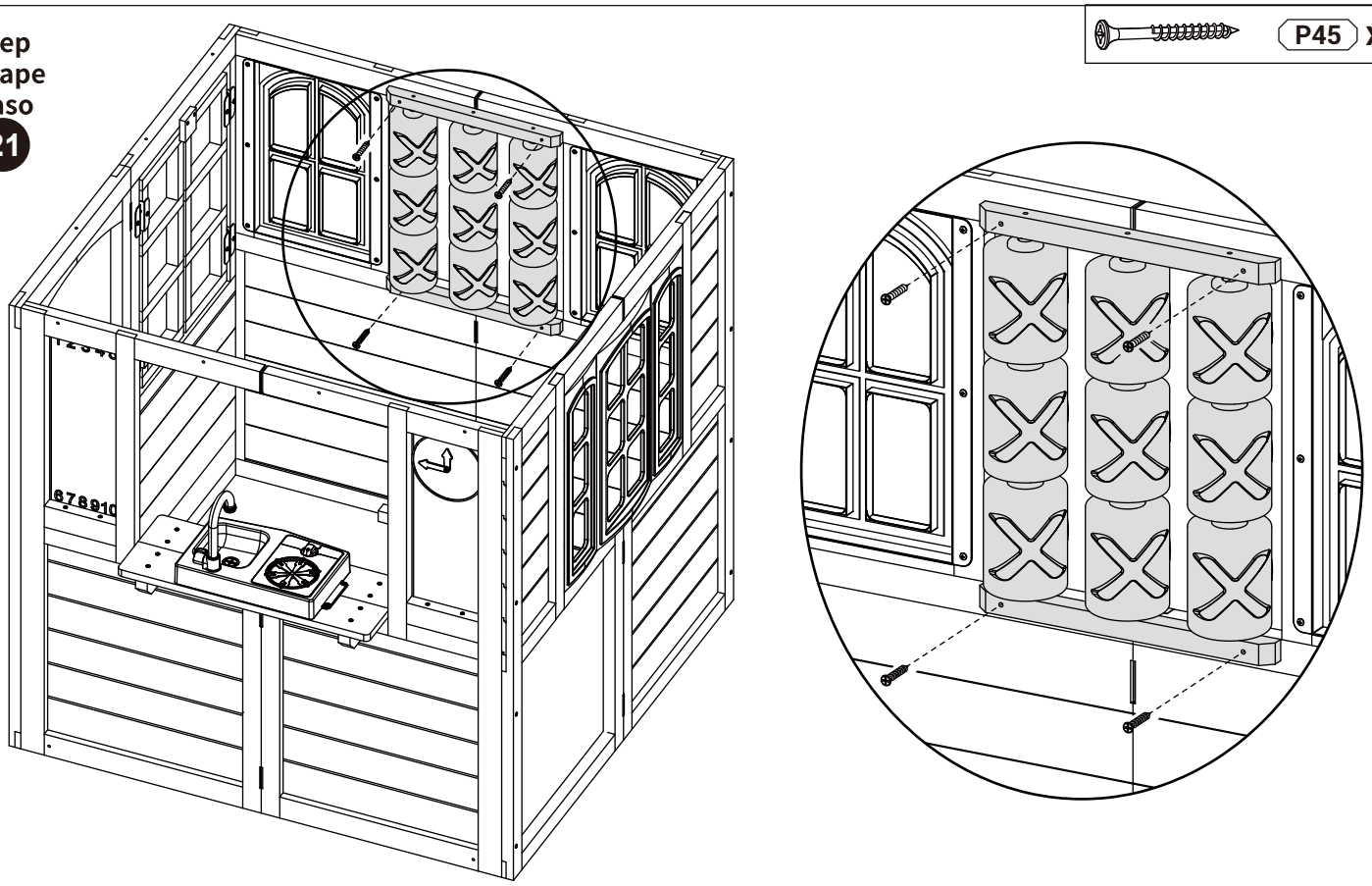

Step
Étape
Paso
22

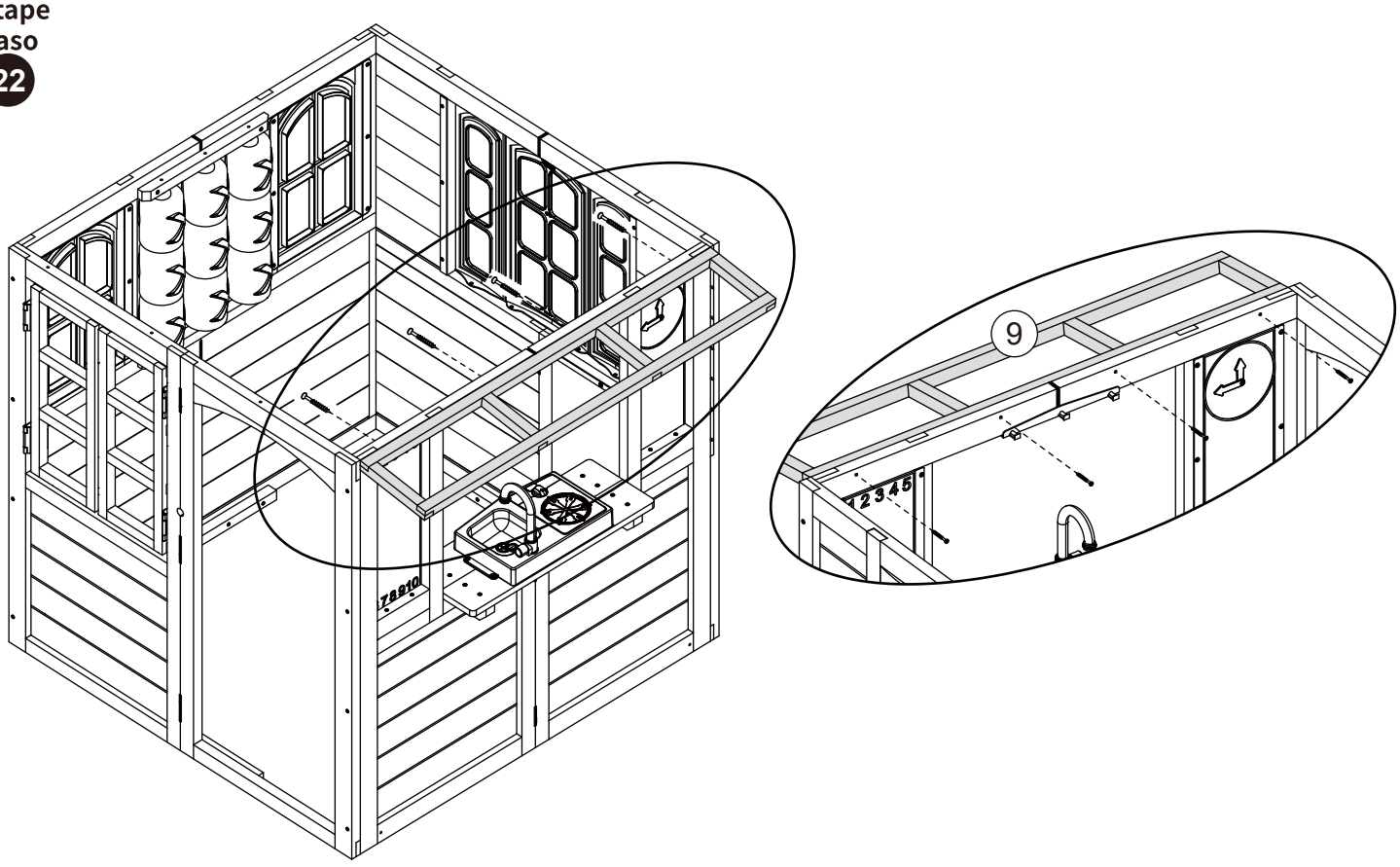

Step
Étape
Paso
23

P45 x 4 | 10 x 2

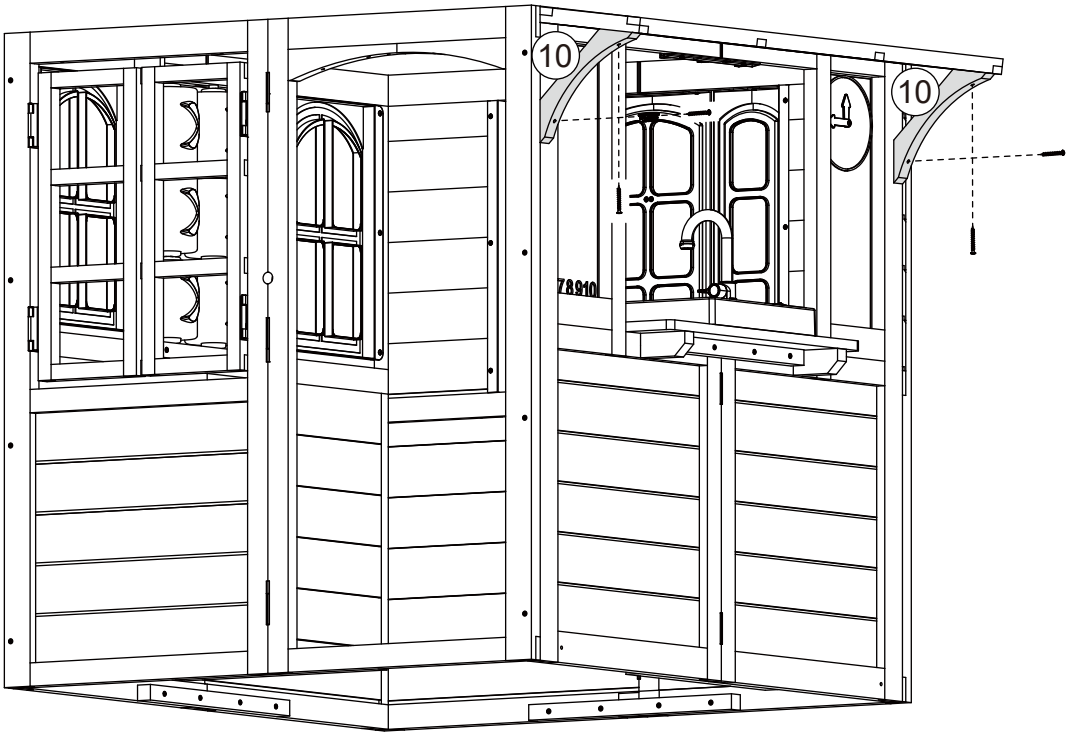

Step
Étape
Paso
24

TD13 x 10 | 41 x 1

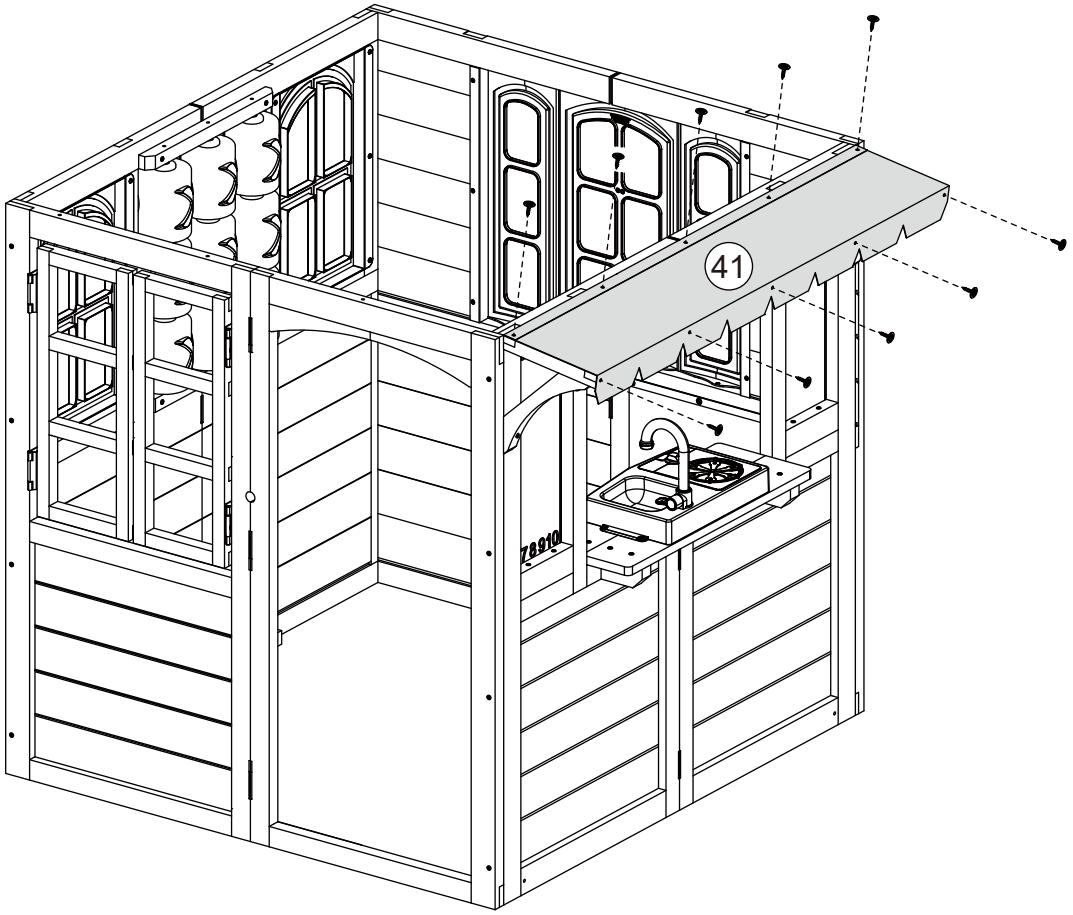

Step
Étape
Paso
25

P75 x 8	⑮ x 1	
	⑯ x 1	

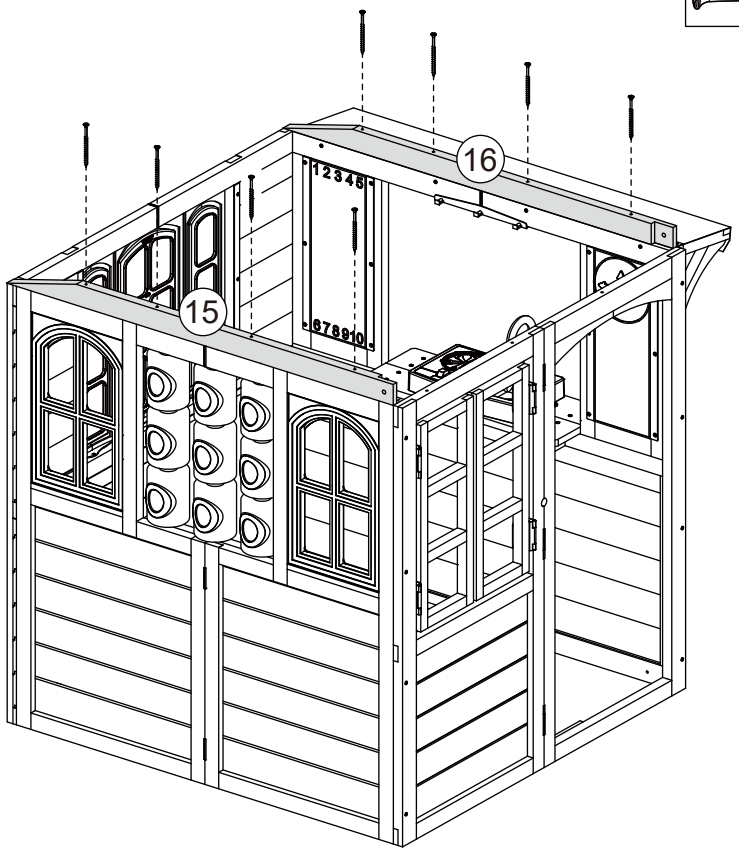

Step
Étape
Paso
26

LZT6 x 2	⑰ x 1	
LZD6 x 2	⑱ x 1	
LZS6 x 4		
L6-25 x 2		

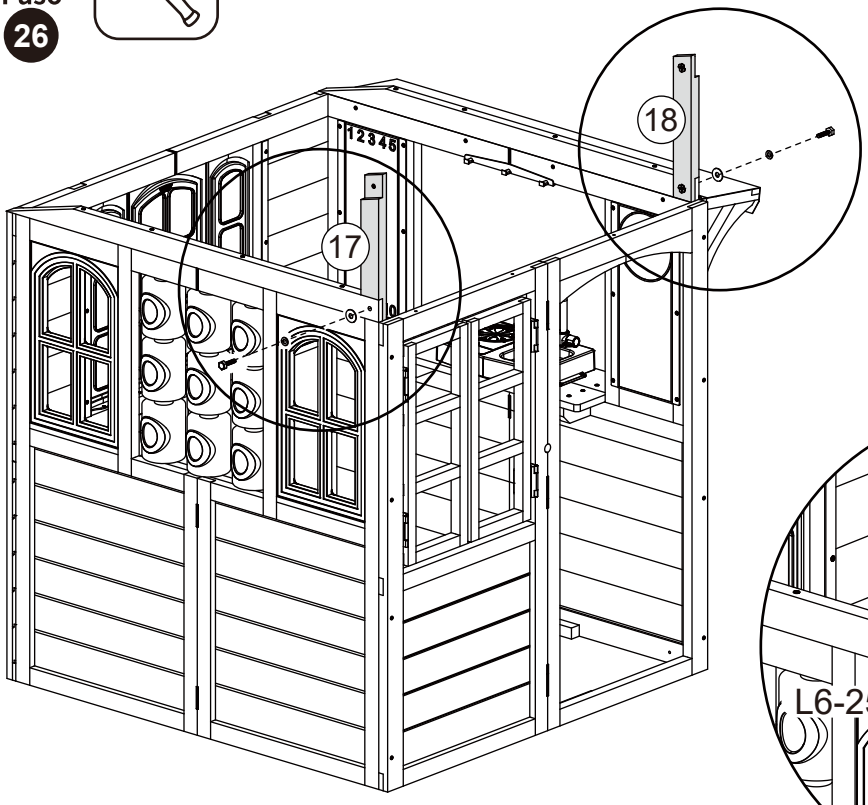

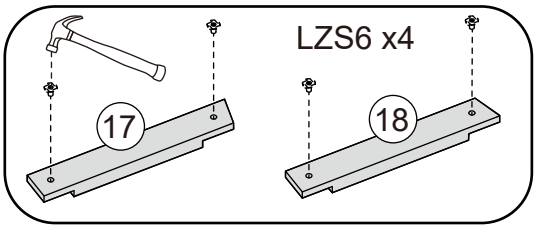

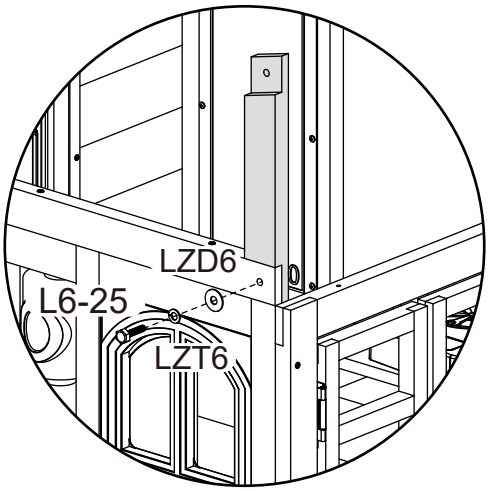

Step
Étape
Paso
27

	LZT6 x 2	19 x 1
	LZD6 x 2	20 x 1
	L6-25 x 2	

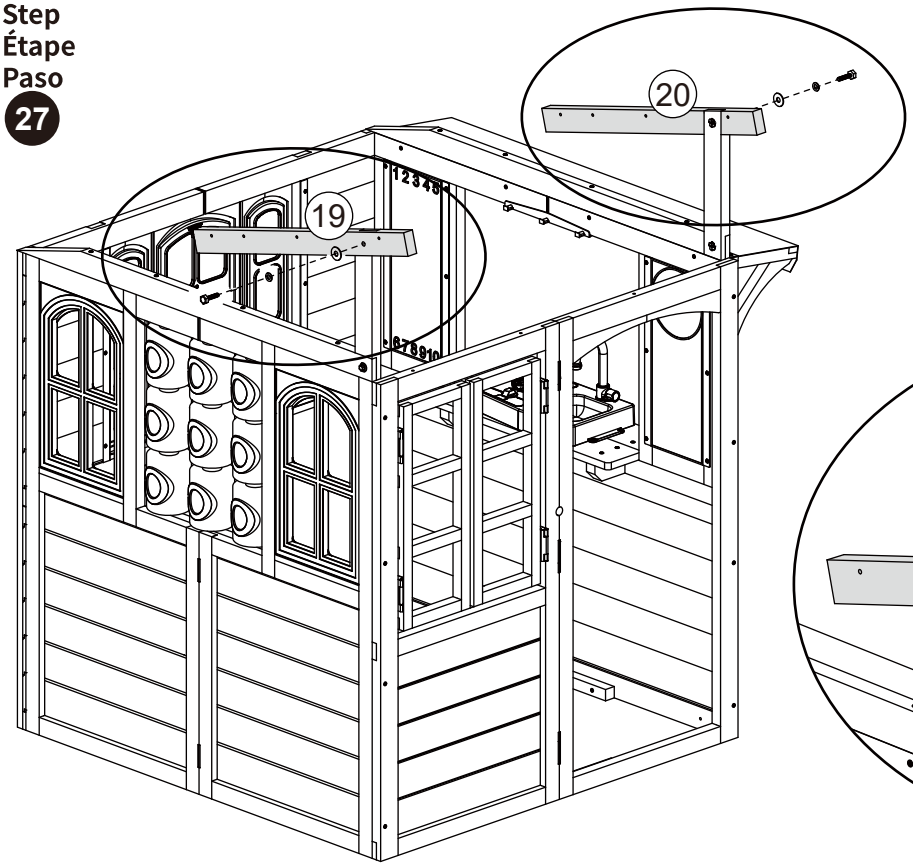

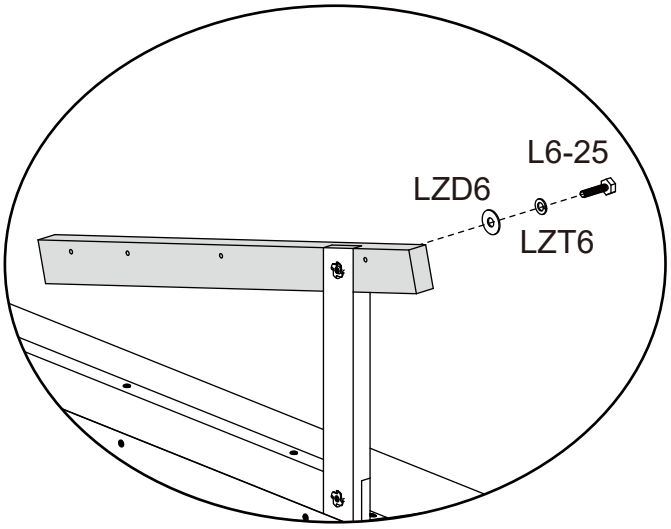

Step
Étape
Paso
28

	P75 x 4	21 x 2

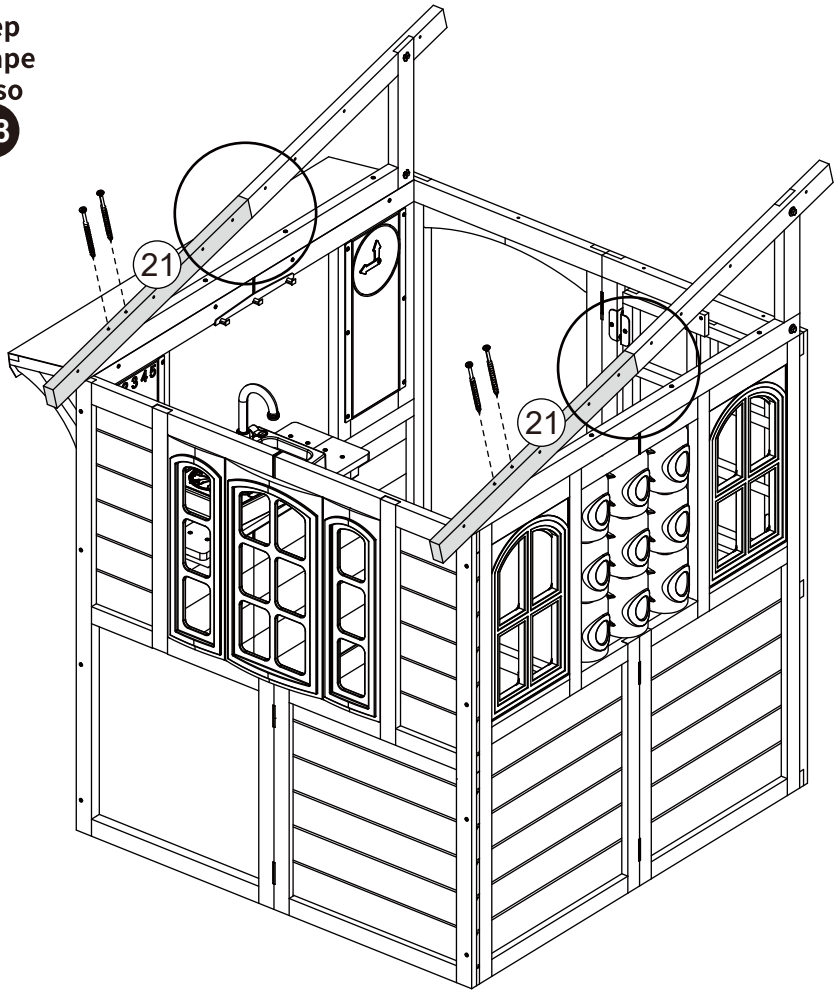

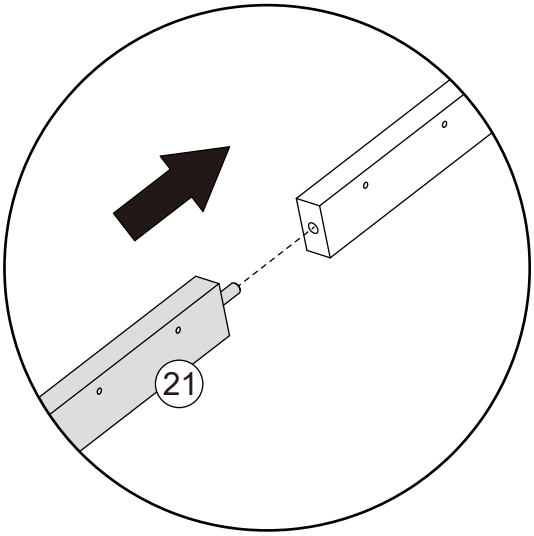

Step
Étape
Paso
29

TD13 x 7 | 42 x 1

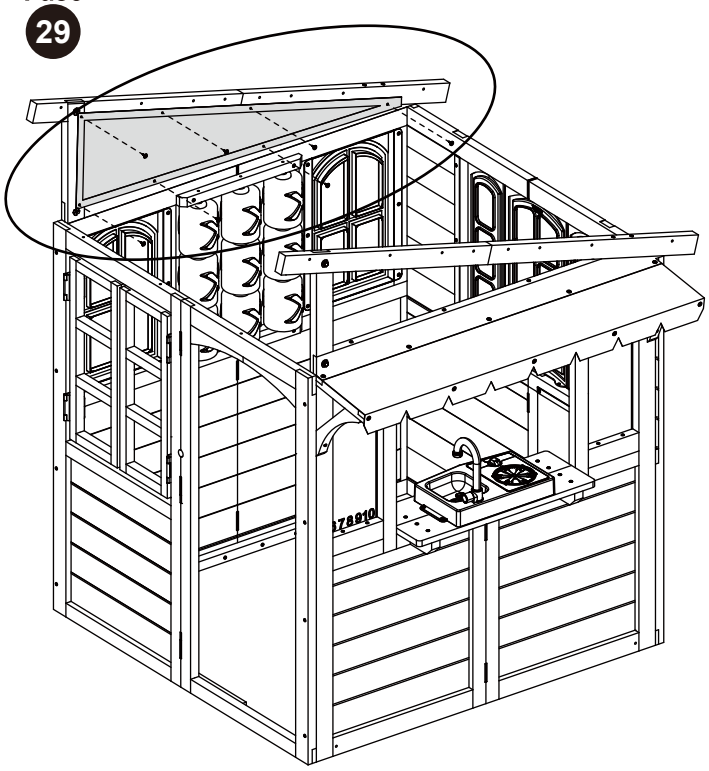

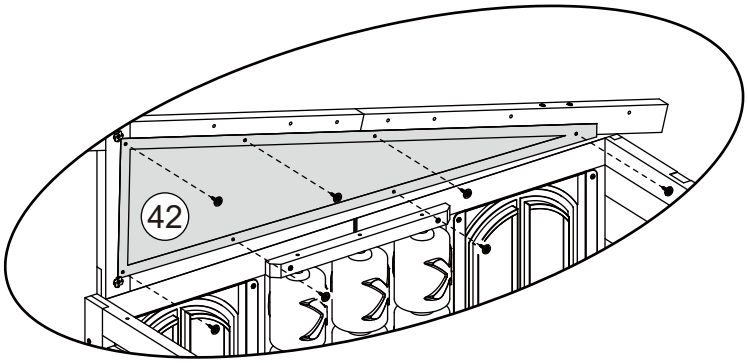

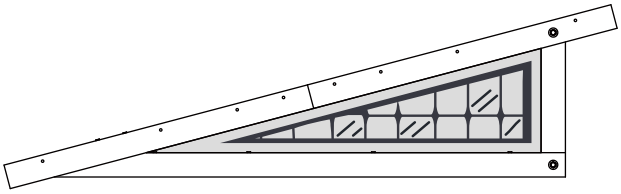

Step
Étape
Paso
30

TD13 x 7 | 43 x 1

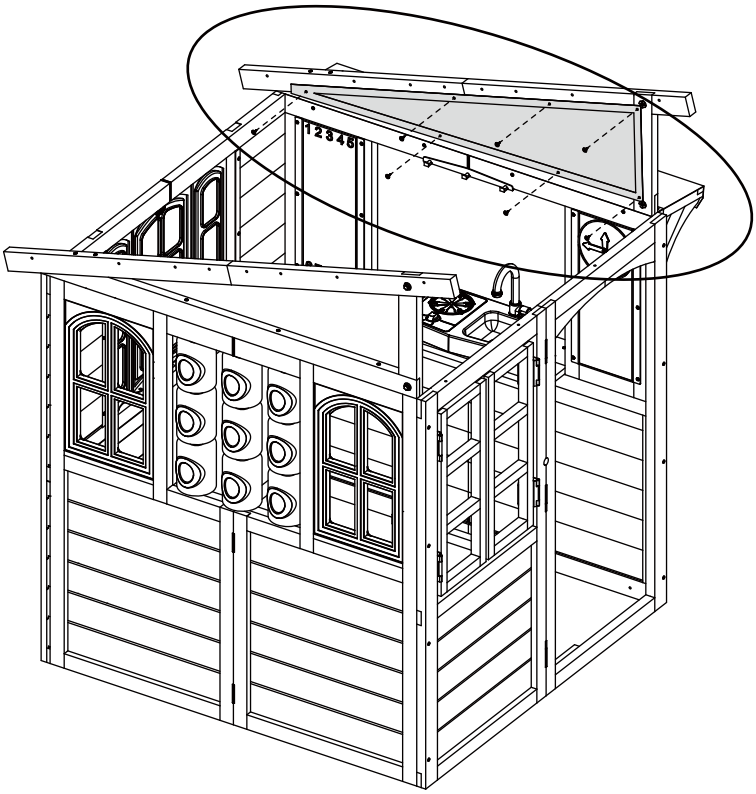

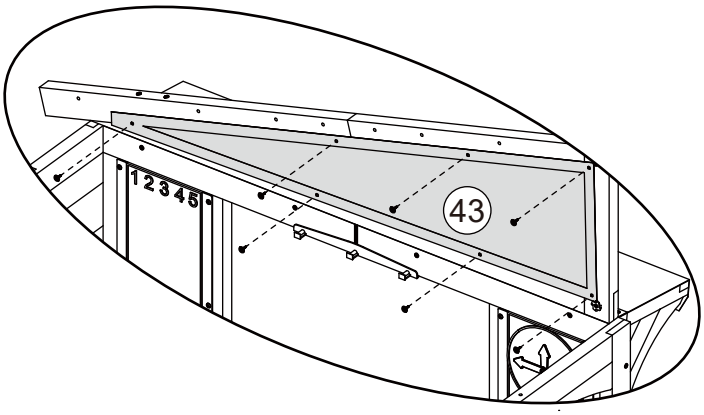

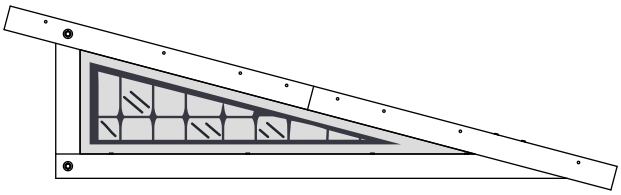

Step
Étape
Paso
31

	LZT6 x 4	22 x 2
	LZD6 x 4	23 x 2
	LZS6 x 4	
	L6-25 x 4	

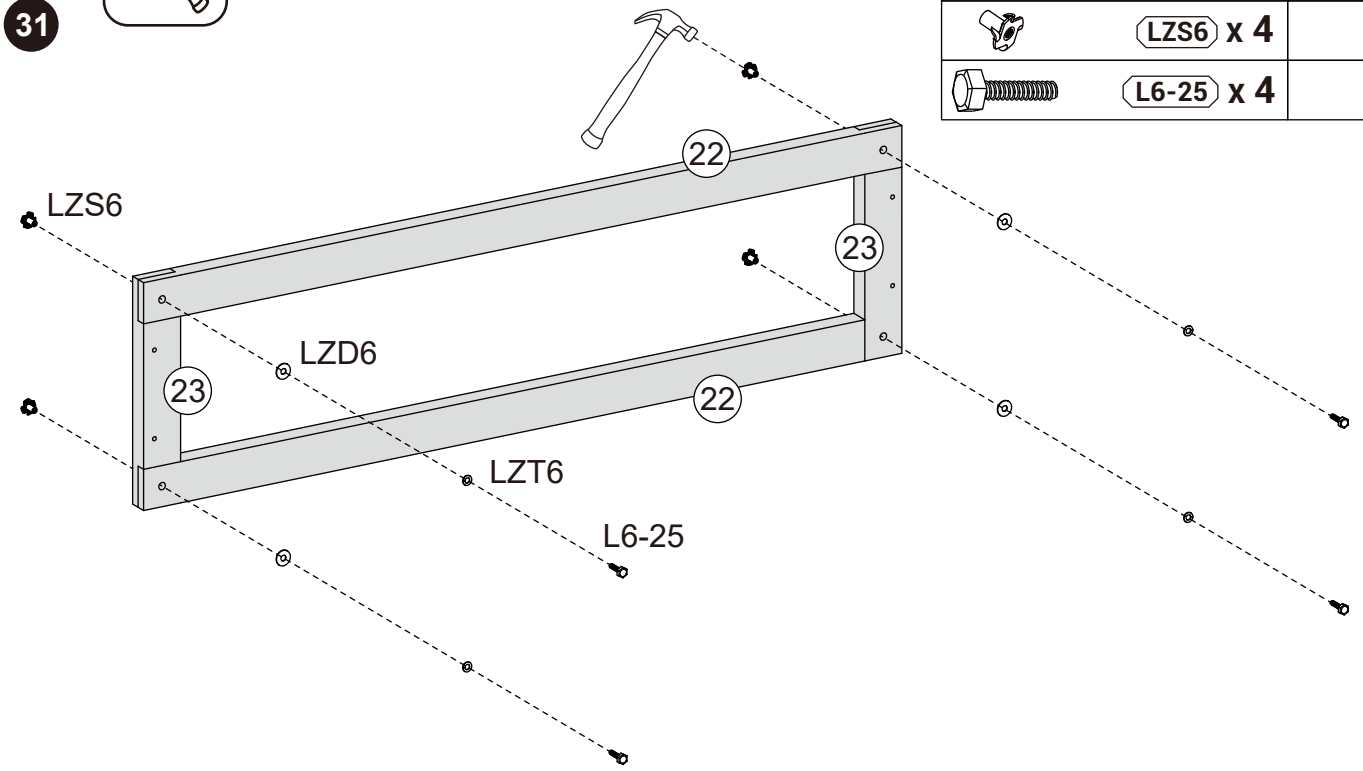

Step
Étape
Paso
32

	TX16 x 8	44 x 1

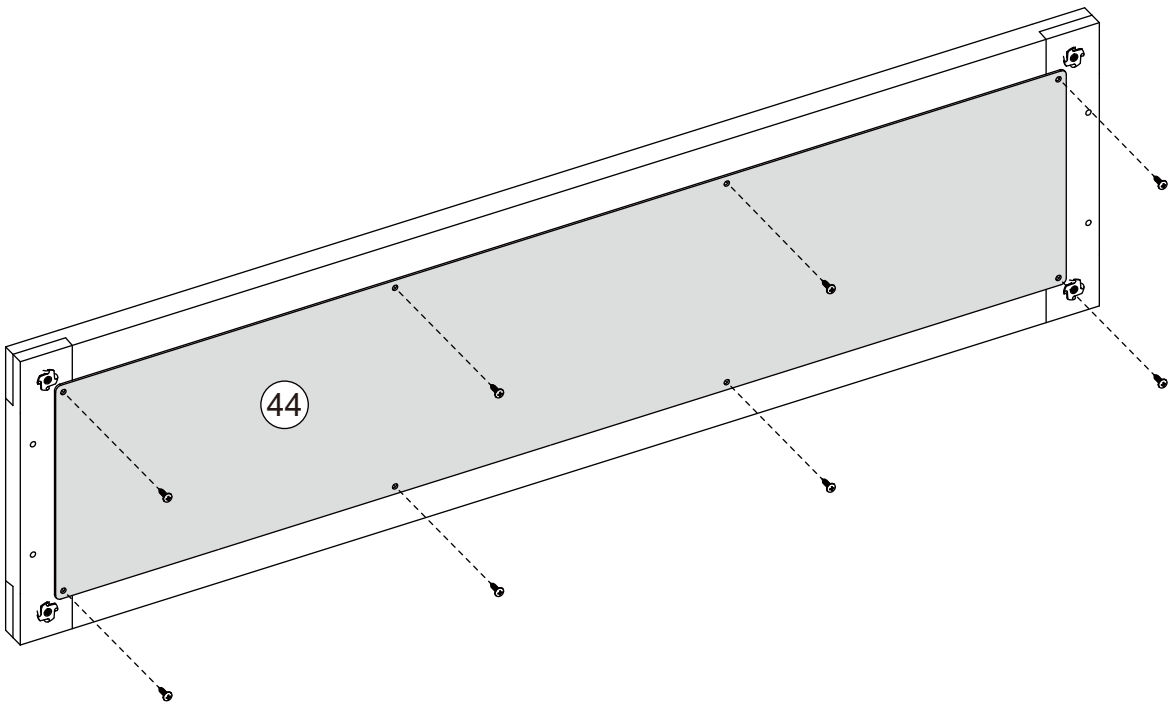

Step
Étape
Paso
33

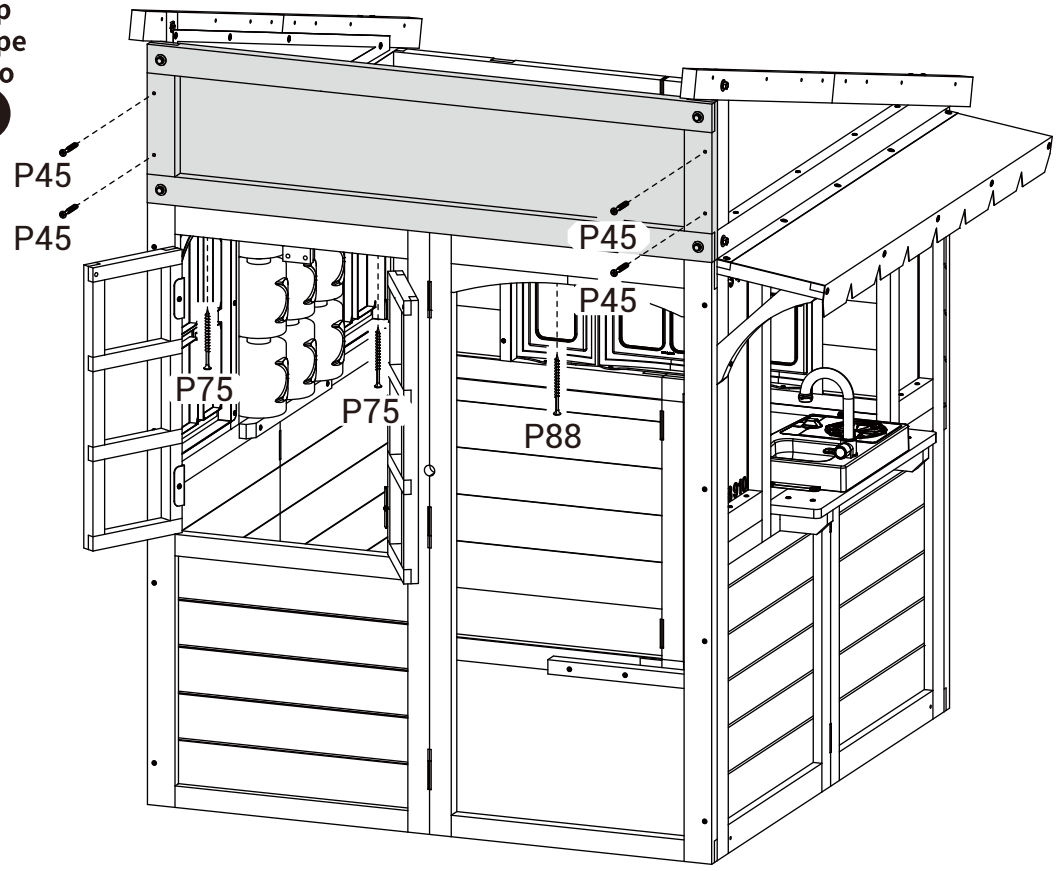

P45 x 4
P75 x 2
P88 x 1

Step
Étape
Paso
34

P45 x 8
24 x 2

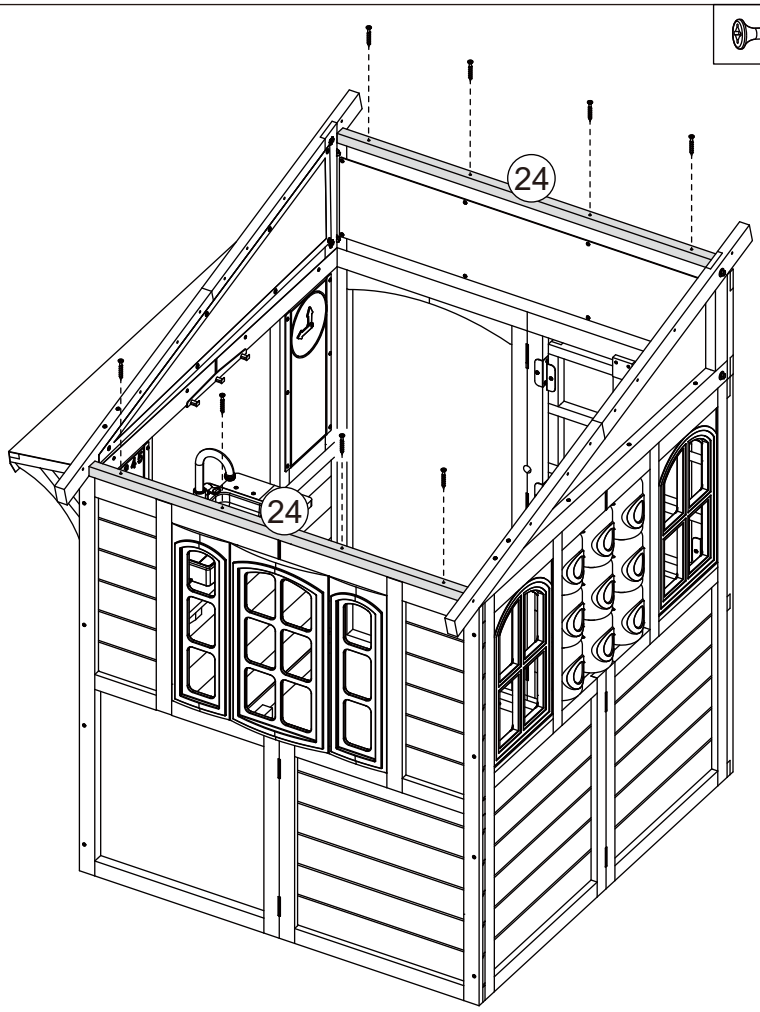

Step
Étape
Paso
35

	LZT6 x 3	25	x 1
	LZD6 x 3	26	x 1
	LZS6 x 3	27	x 1
	P45 x 1	28	x 1
	L6-50 x 3		

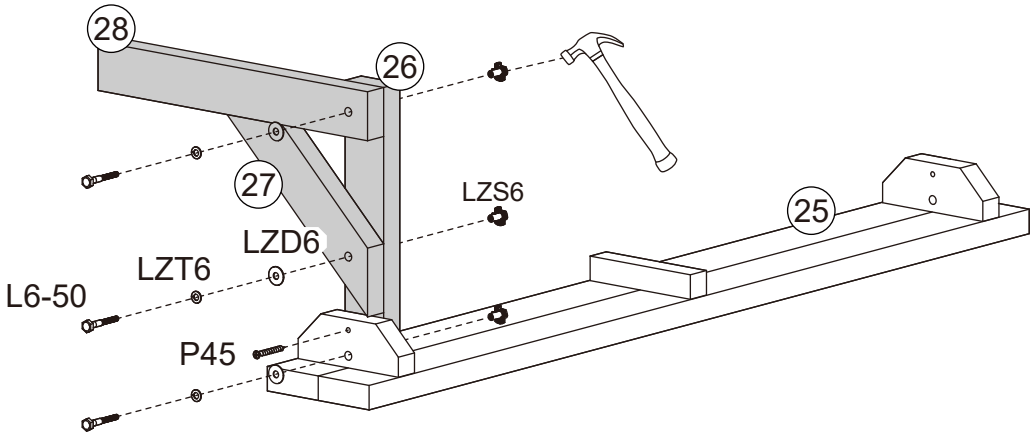

Step
Étape
Paso
36

	LZT6 x 3	26	x 1
	LZD6 x 3	27	x 1
	LZS6 x 3	28	x 1
	P45 x 1		
	L6-50 x 3		

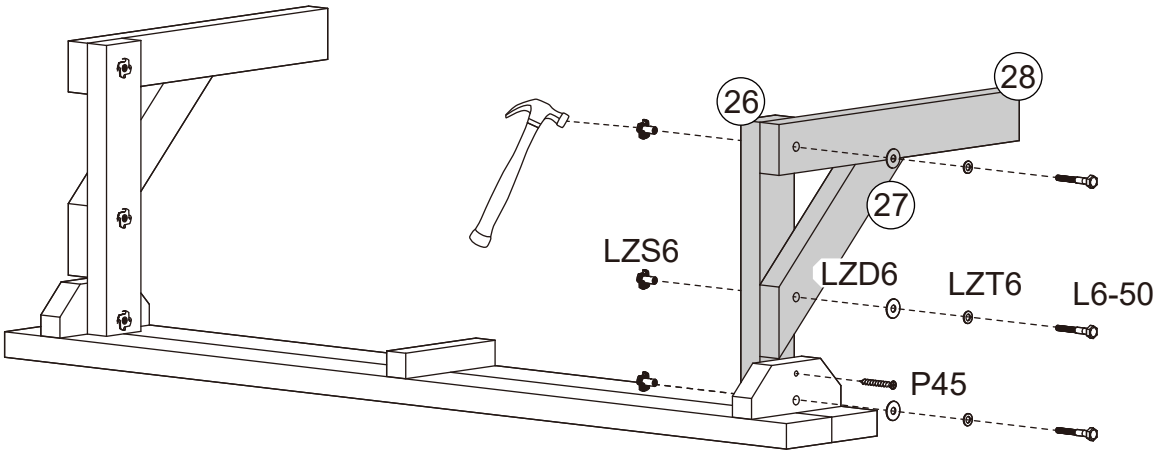

Step
Étape
Paso
37

TX25 x 6	WJ0208 x 2
P75 x 2	

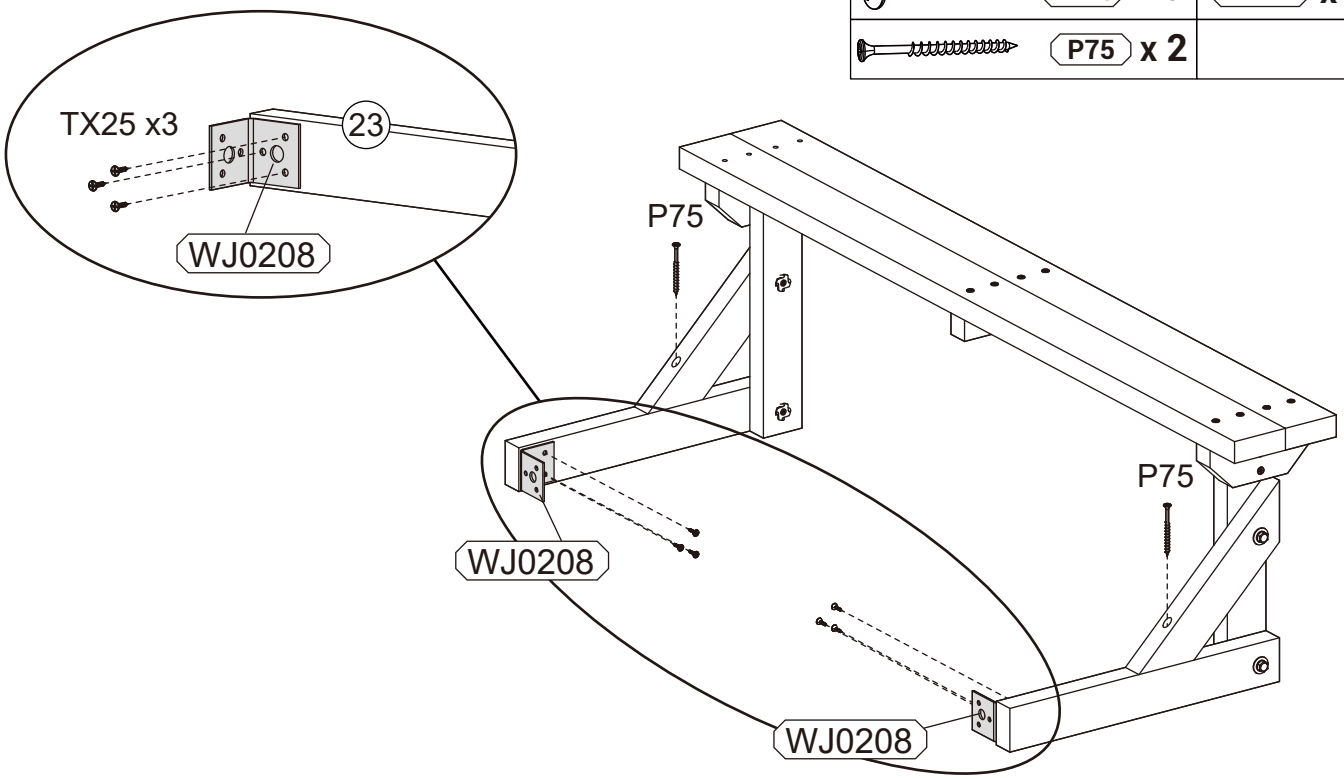

Step
Étape
Paso
38

P45 x 2

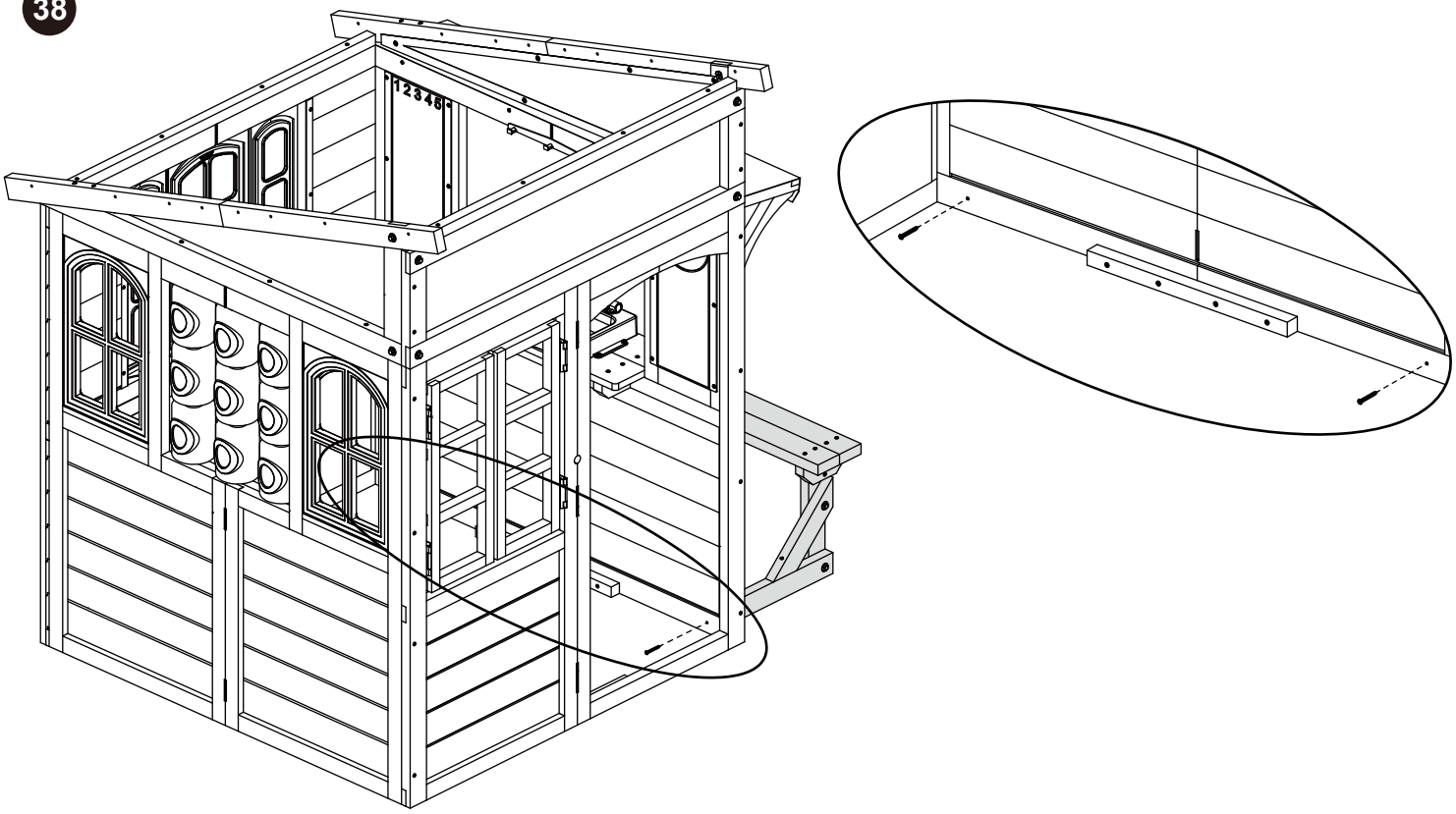

Step
Étape
Paso
39

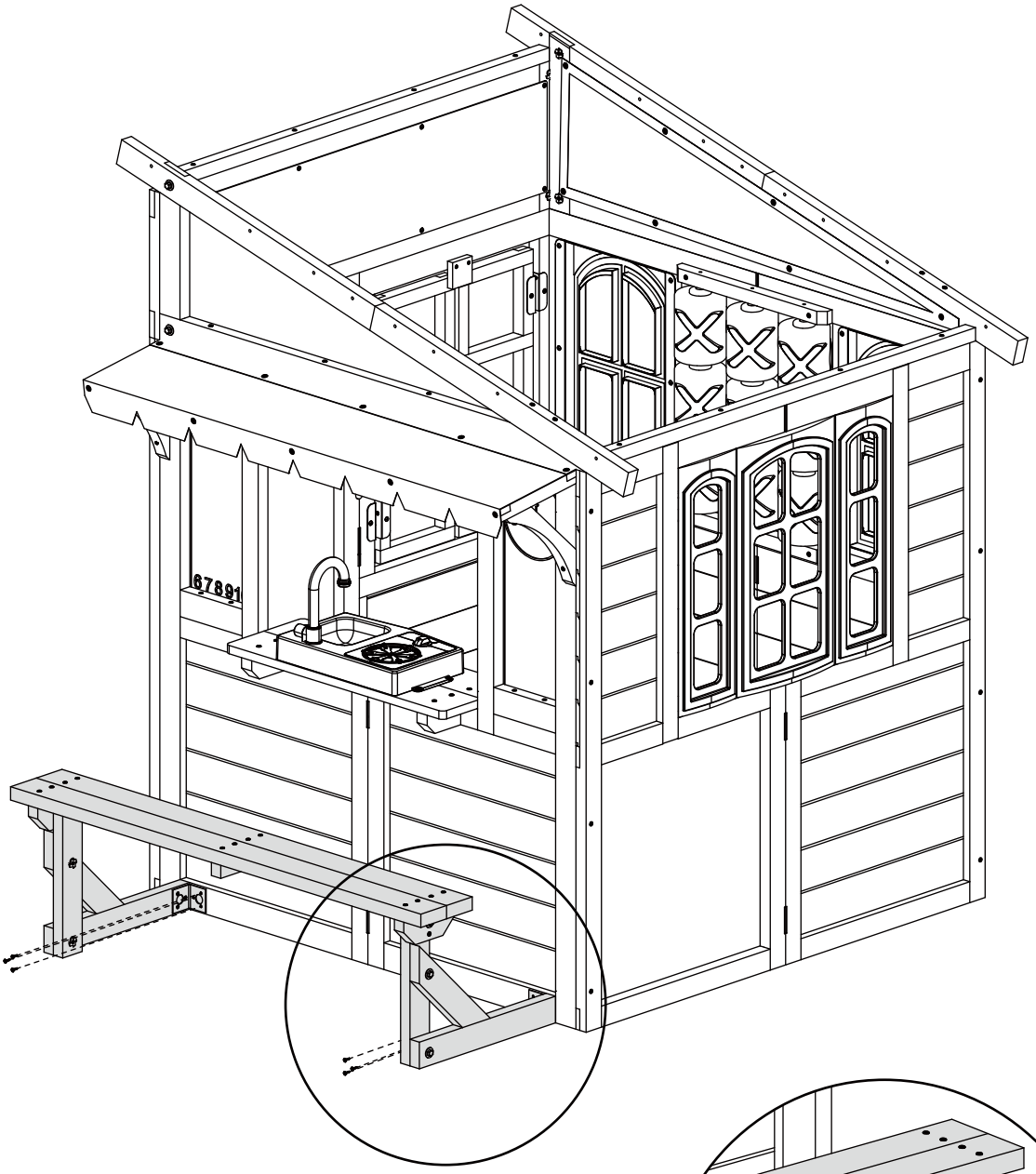

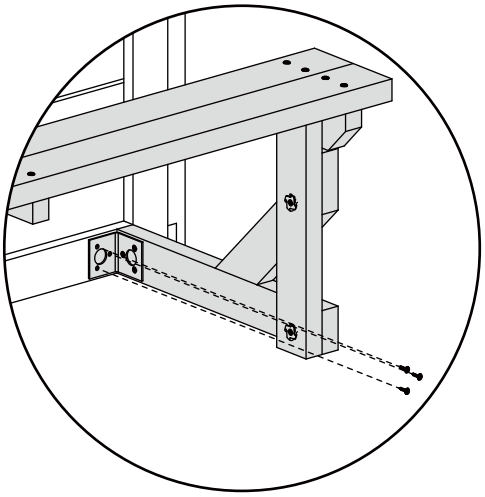

TX25 x 6

Step
Étape
Paso
40

TX16 x 10

29 x 1
31 x 1
WJ0201 x 1
WJ0202 x 2
WJ0209-b x 1

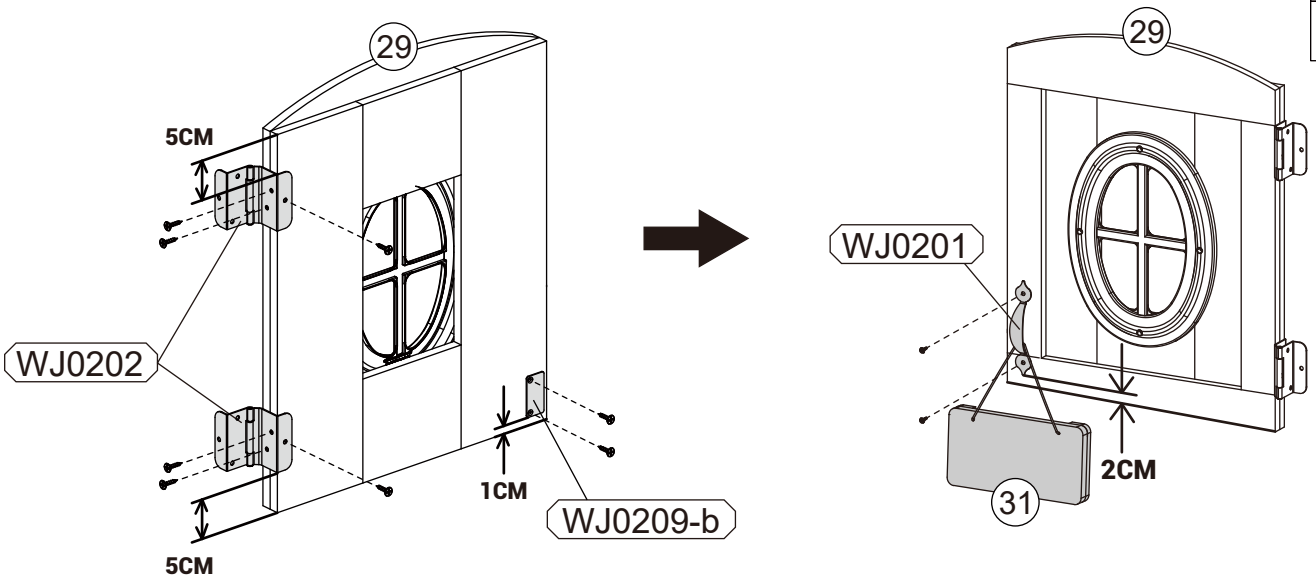

Step
Étape
Paso
41

TX16 x 8

30 x 1
WJ0202 x 2
WJ0209-b x 1

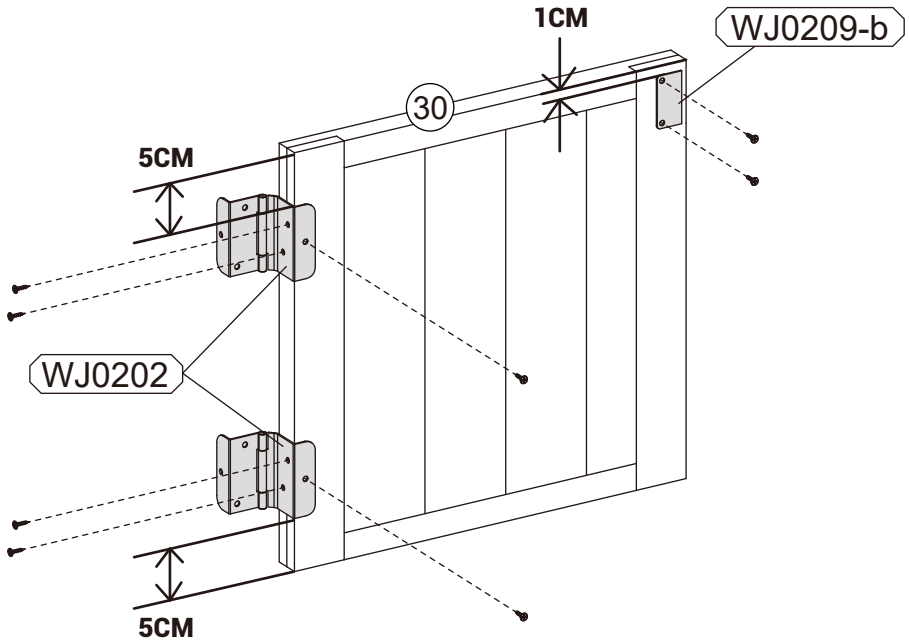

Step
Étape
Paso
42

TX16 x 12

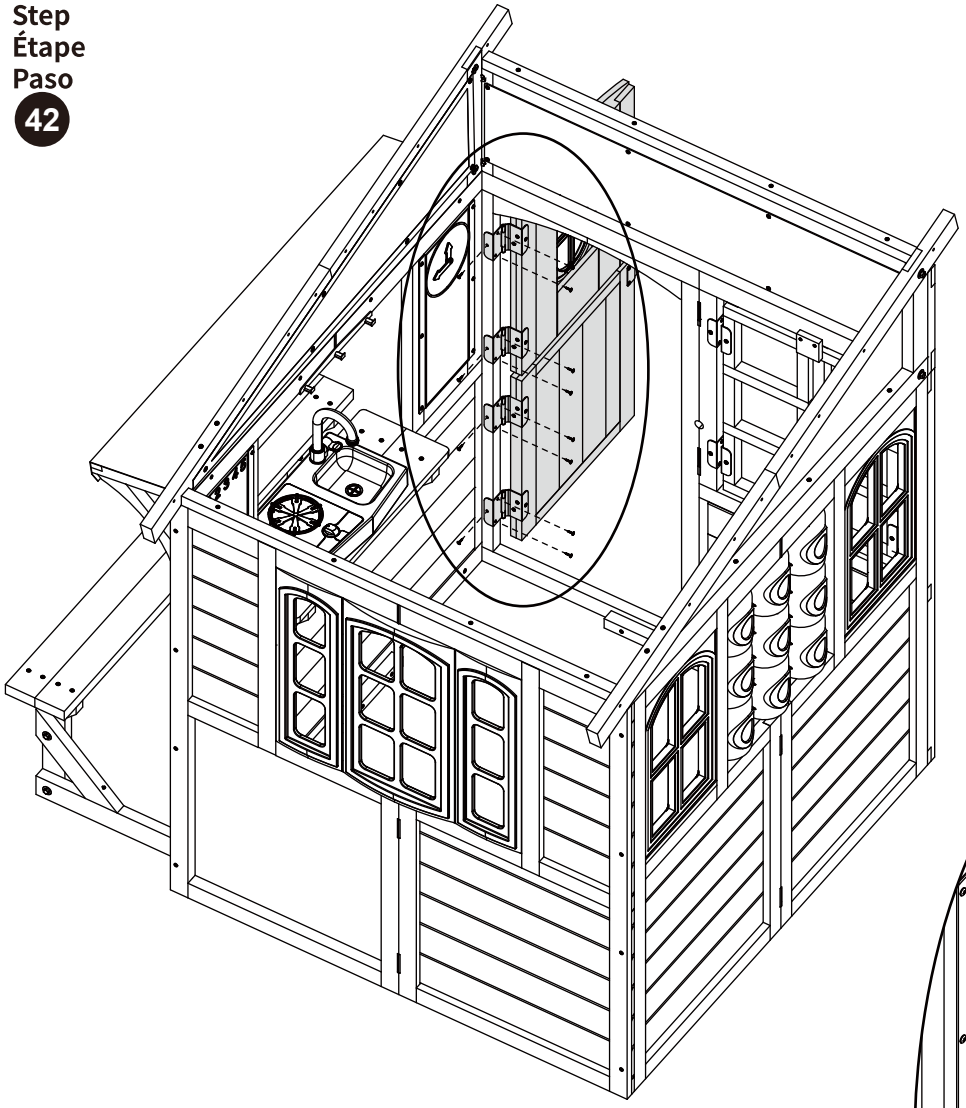

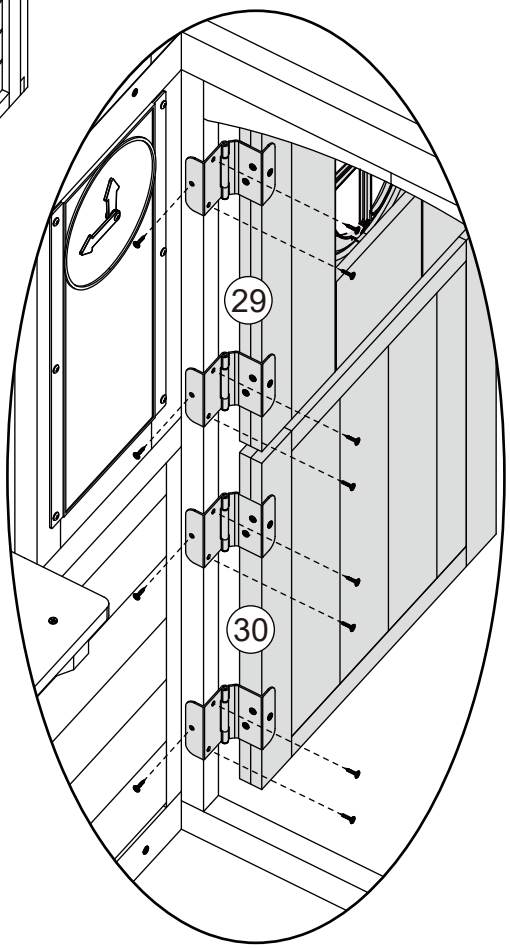

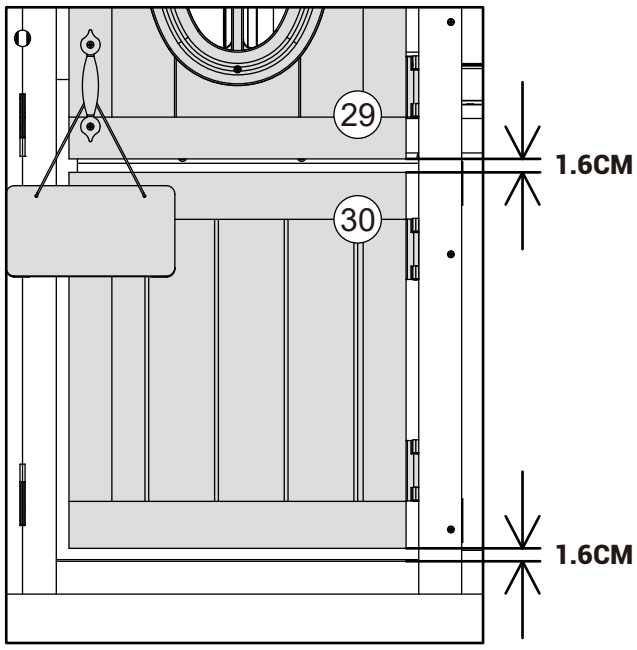

Step
Étape
Paso
43

TX25 x 4	32 x 1
P45 x 2	WJ0209-a x 2

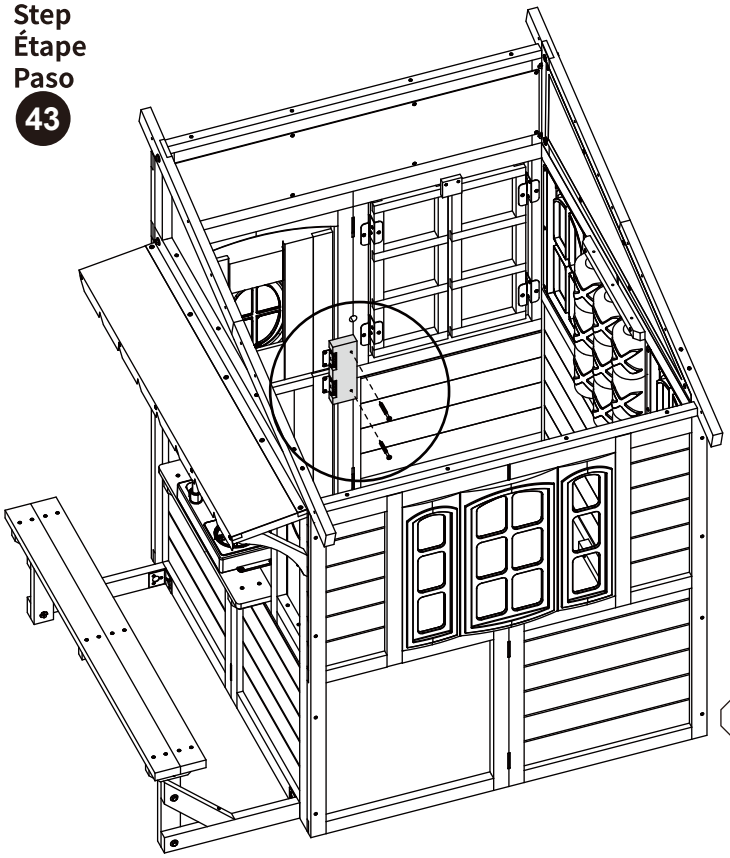

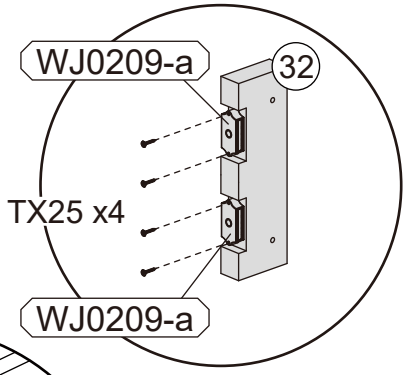

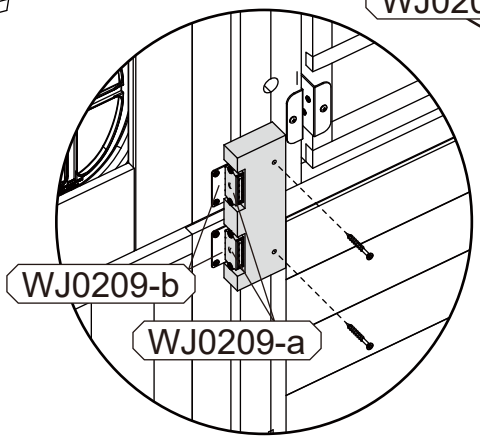

Step
Étape
Paso
44

33 x 1

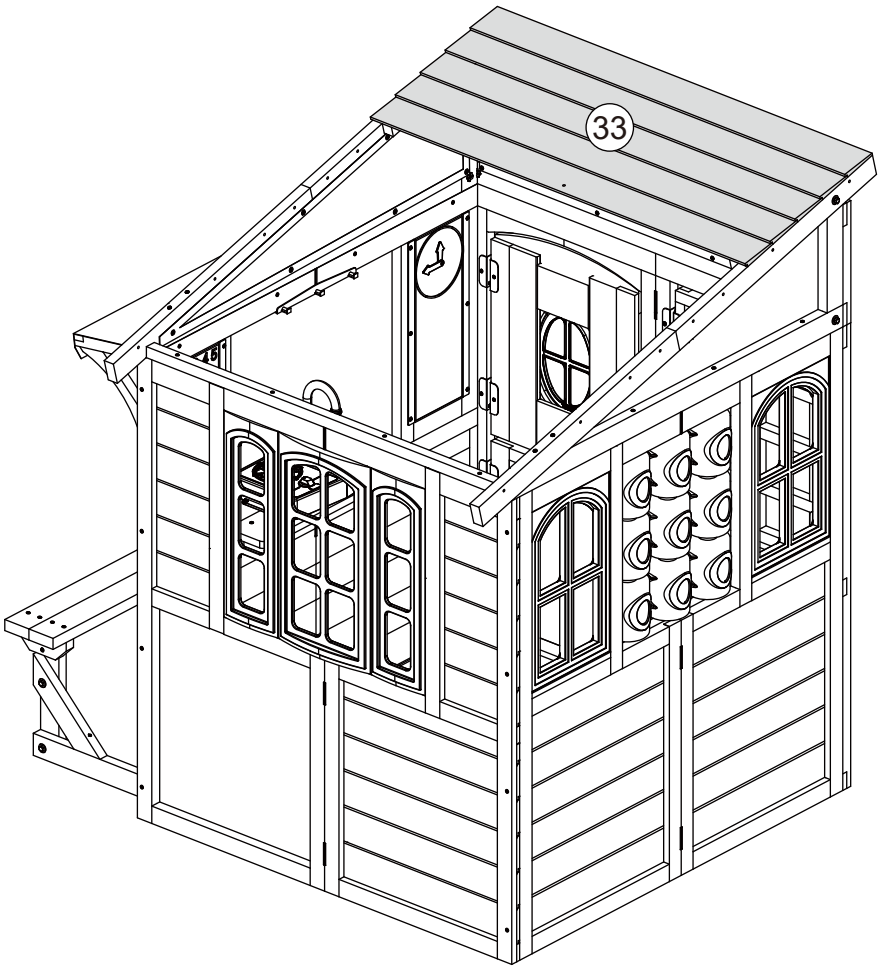

Step
Étape
Paso
45

34 x 1

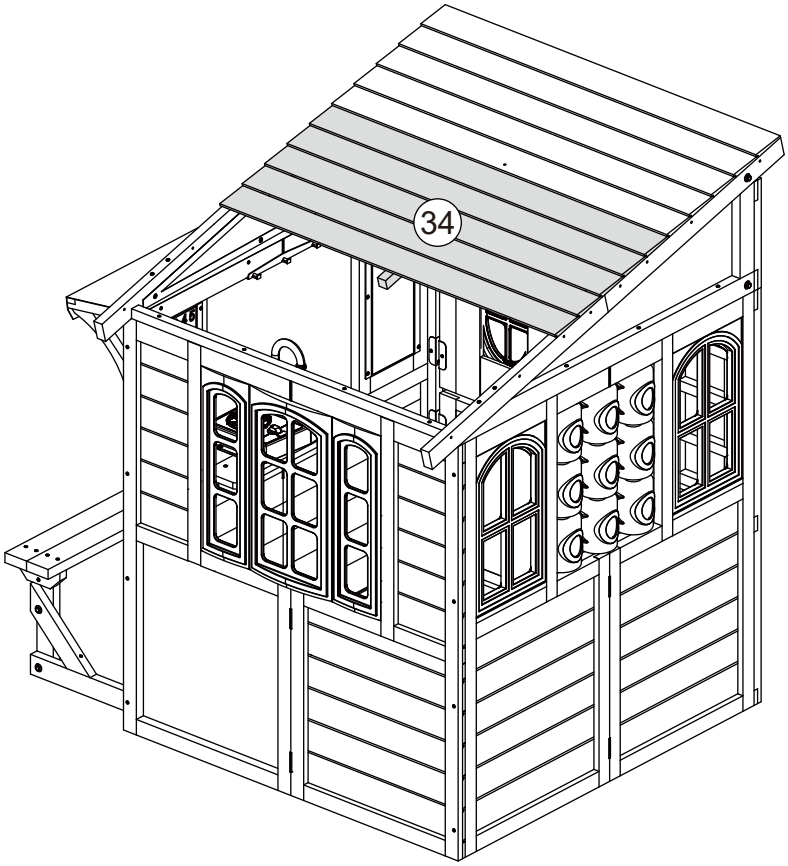

Step
Étape
Paso
46

35 x 1

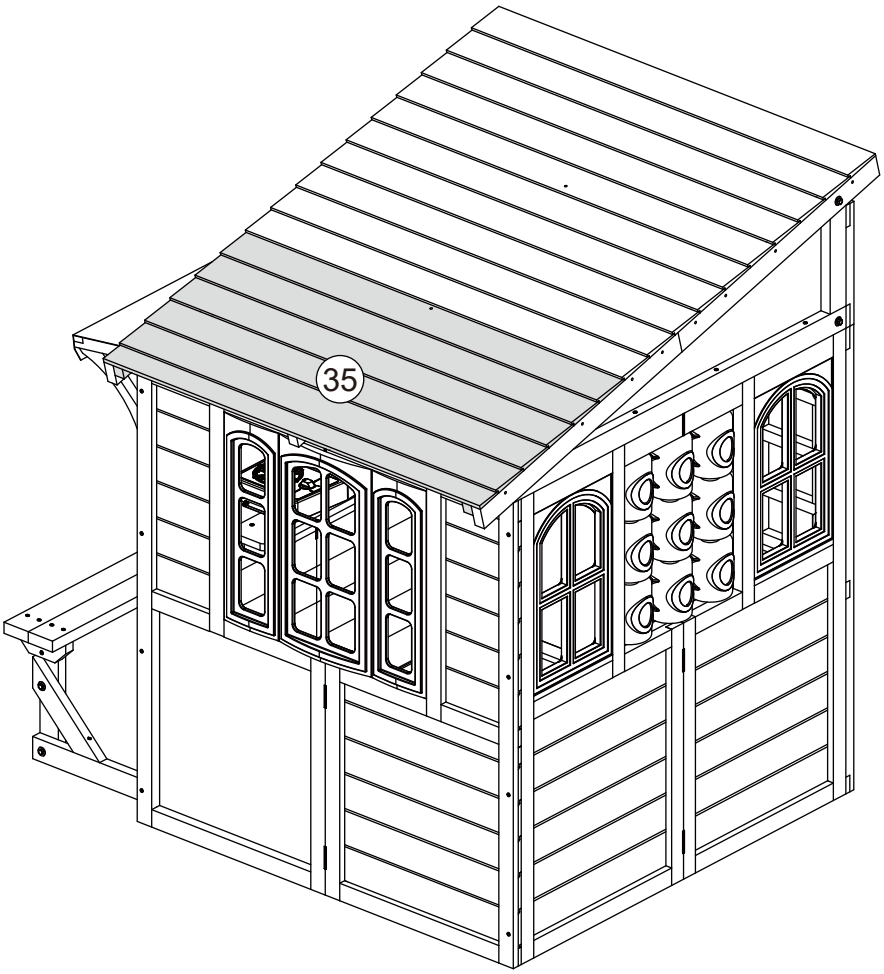

Step
Étape
Paso
47

P23	x 2
P45	x 16

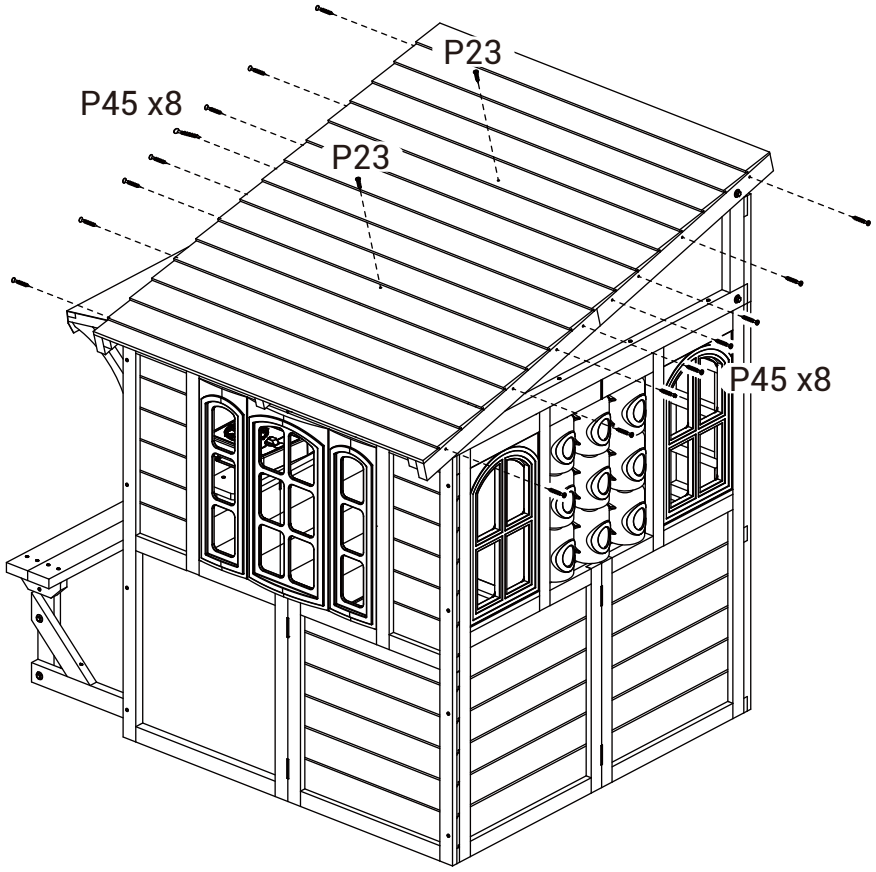

Step
Étape
Paso
48

P35	x 3
36	x 1

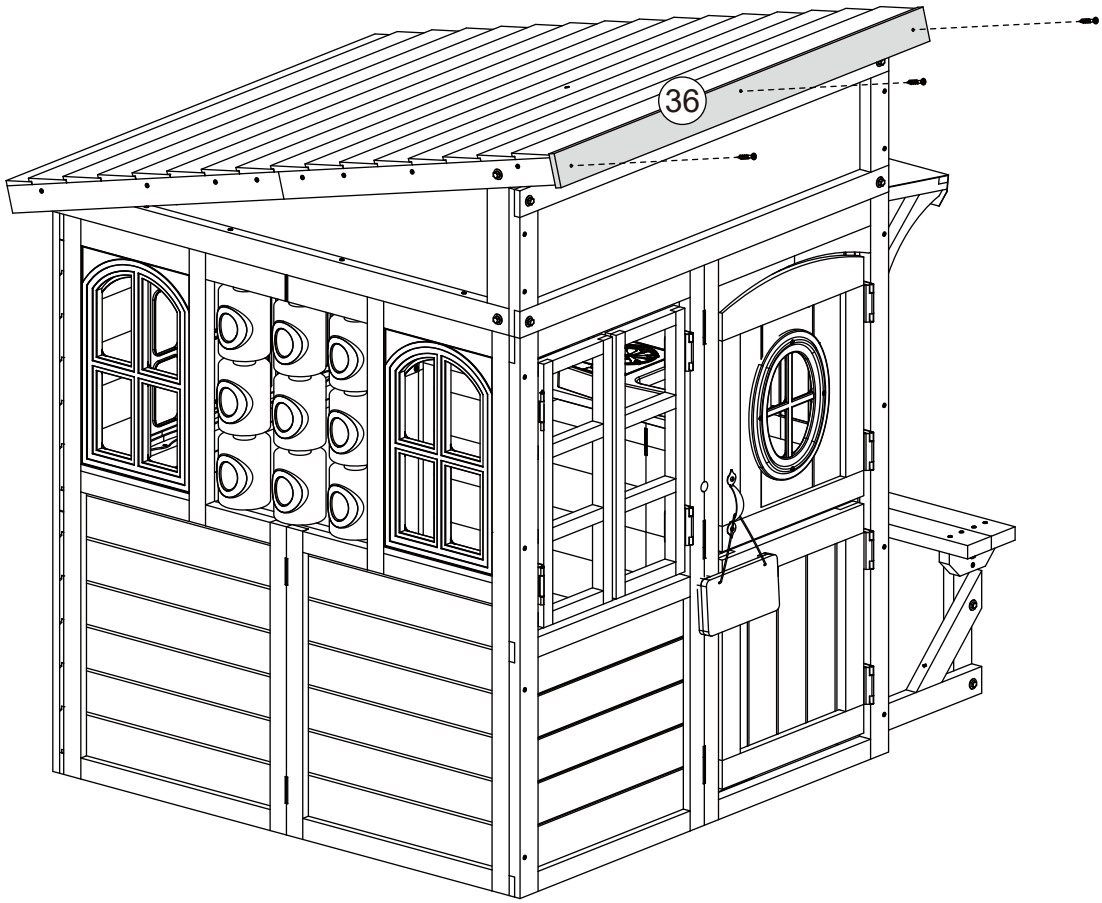

Step
Étape
Paso
49

P35 x 3	36 x 1

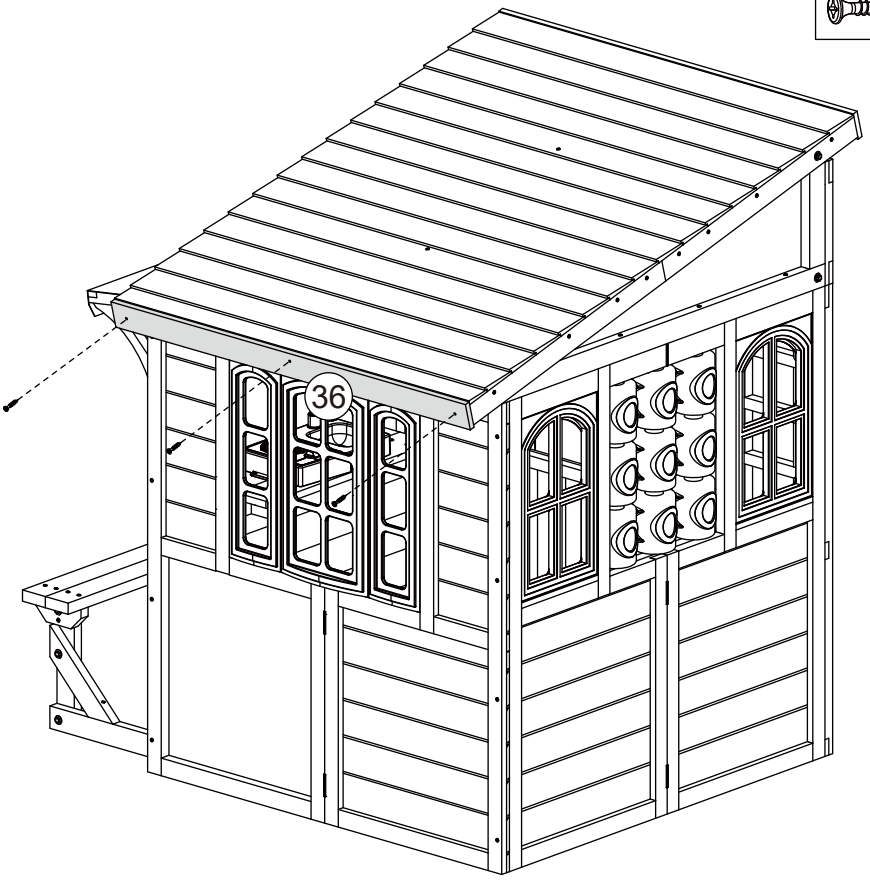

Step
Étape
Paso
50

P35 x 4	37 x 1
	38 x 1

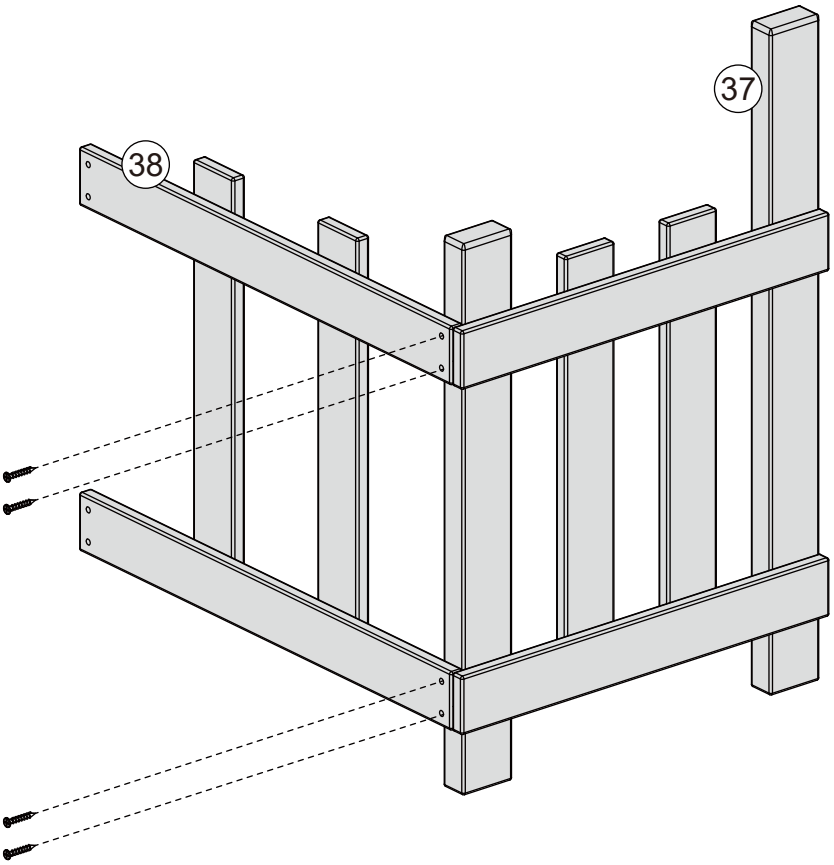

Step
Étape
Paso
51

P35 x 4

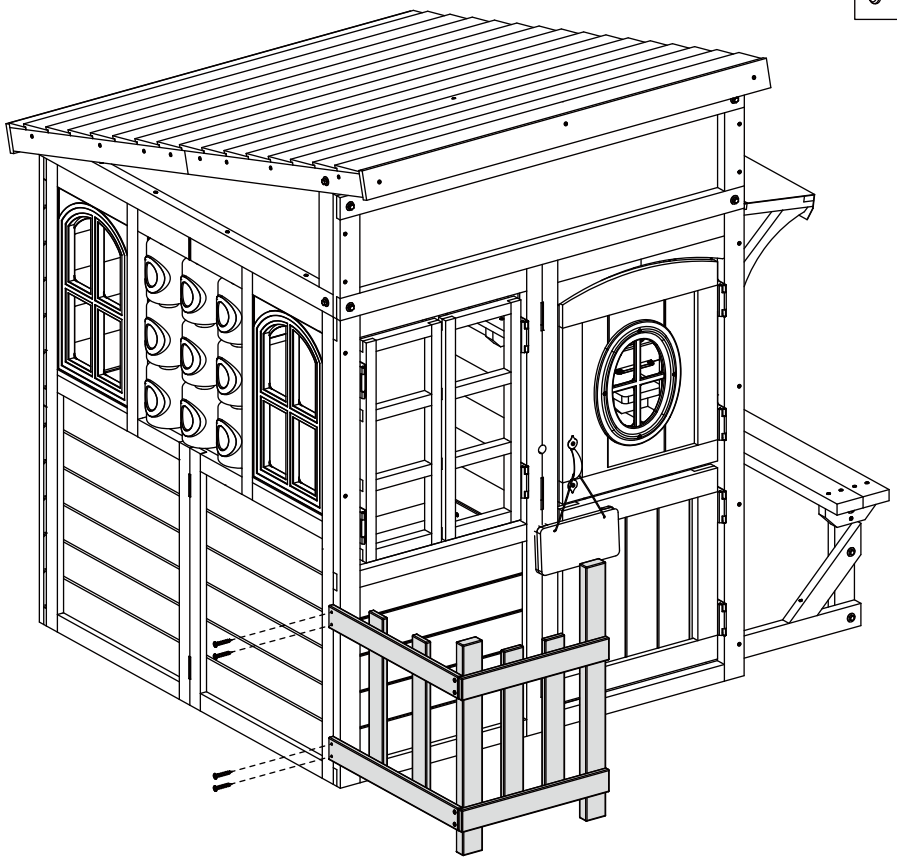

Step
Étape
Paso
52

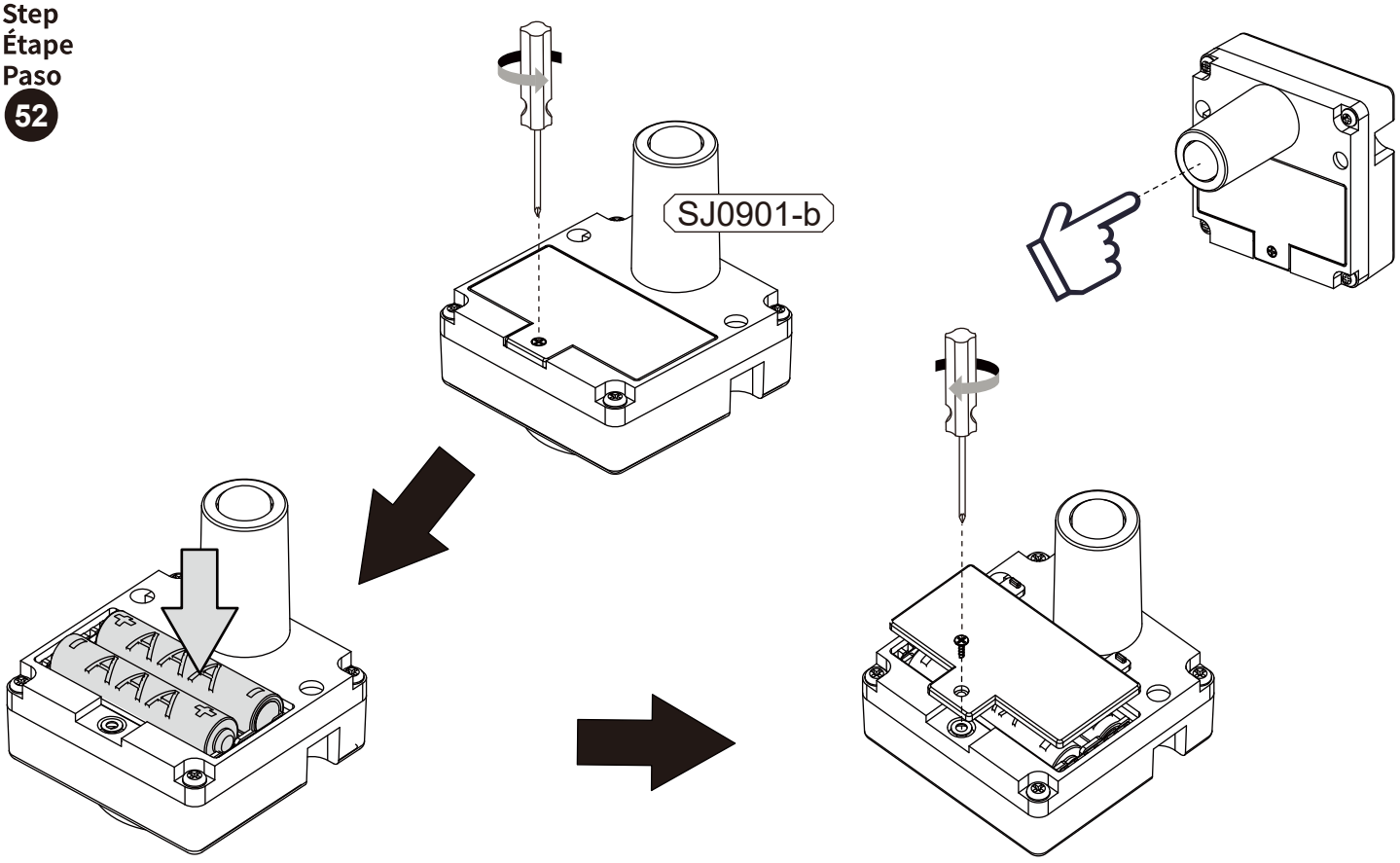

Test the electronics before proceeding with assembly.
Tester les pièces électroniques avant de procéder à l'assemblage.
Prueba los dispositivos electrónicos antes de empezar el montaje.

Step
Étape
Paso
53

TX16 x 2	SJ0901-a x 1
TX25 x 2	SJ0901-b x 1

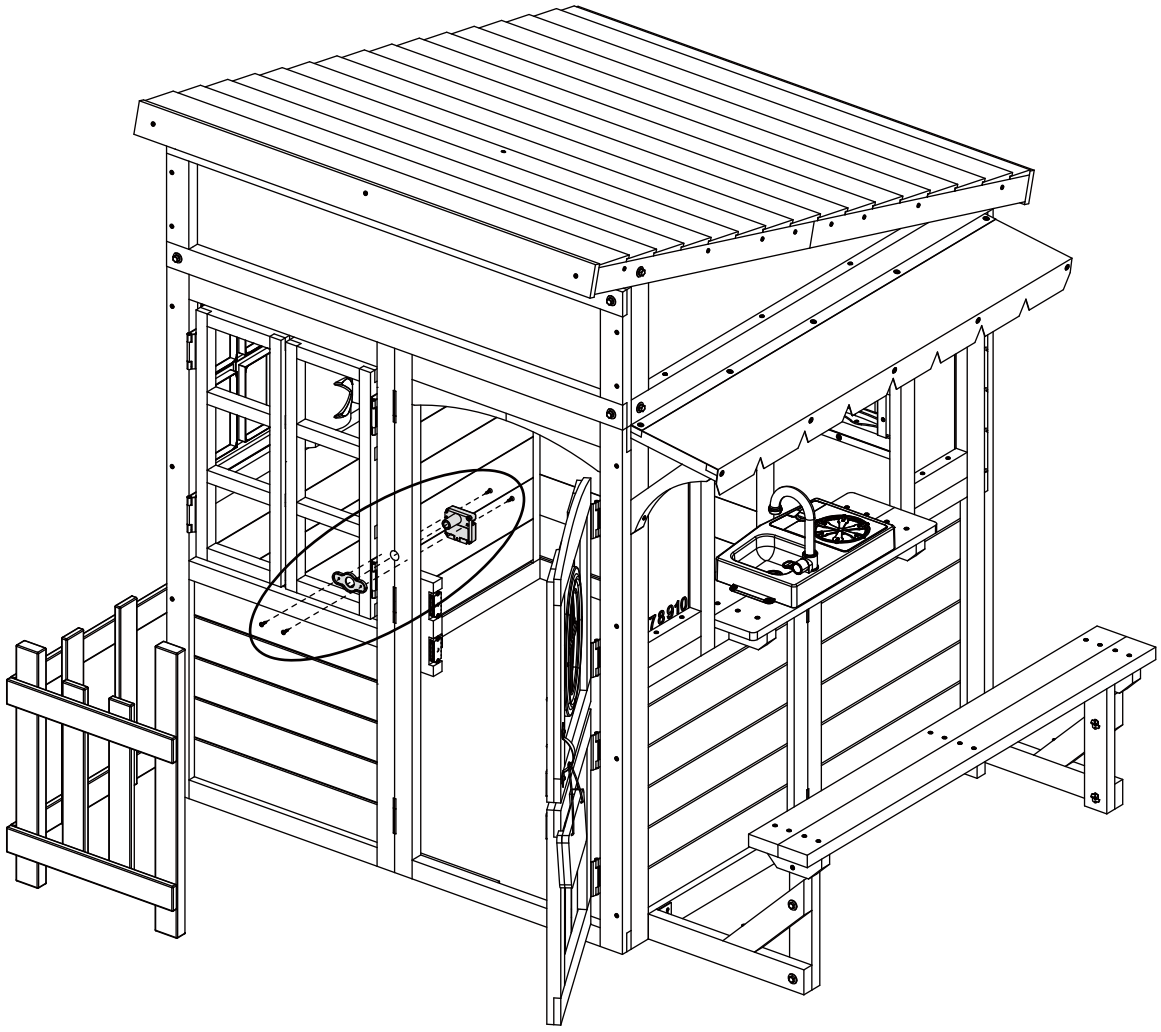

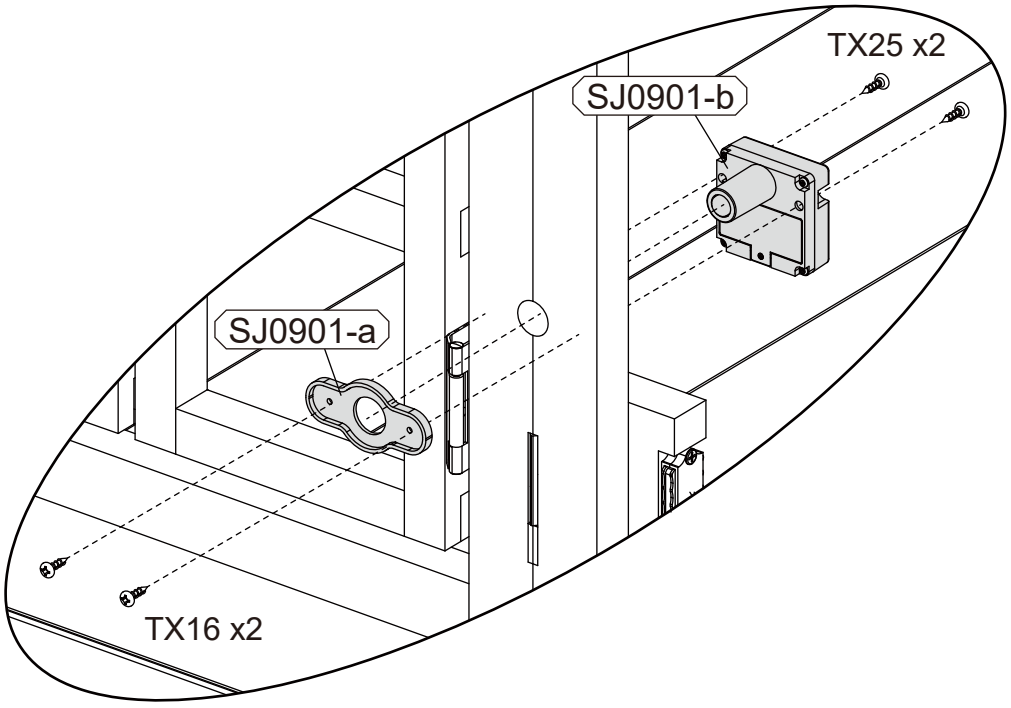

A1

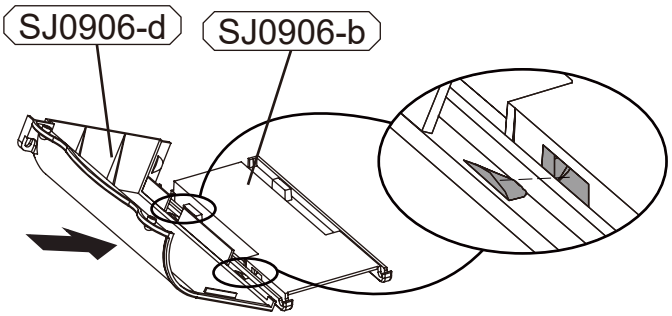
SJ0906-d
SJ0906-b

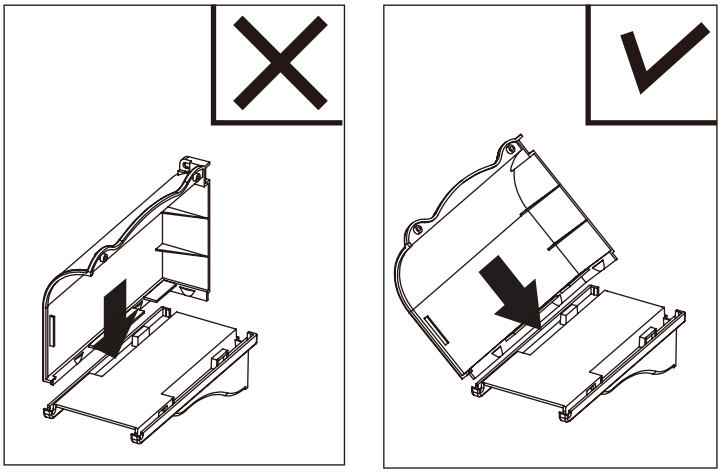

A2

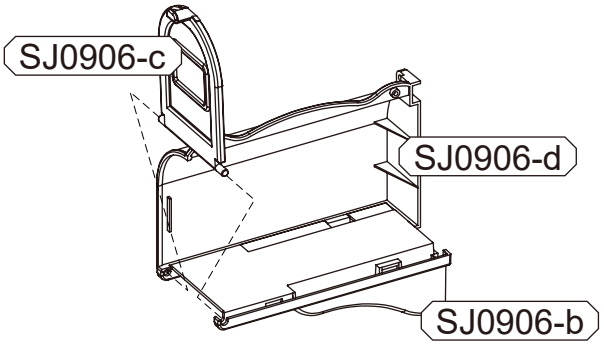
SJ0906-c
SJ0906-d
SJ0906-b

A3

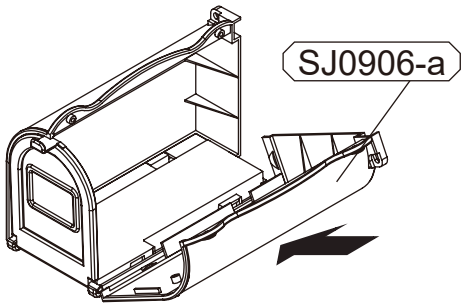
SJ0906-a

A4

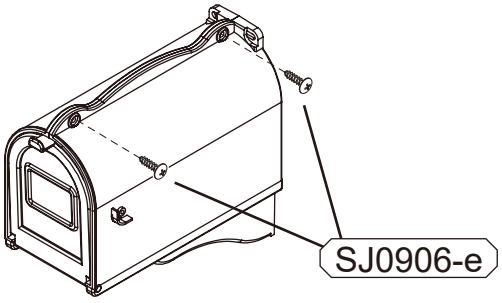
SJ0906-e

A5

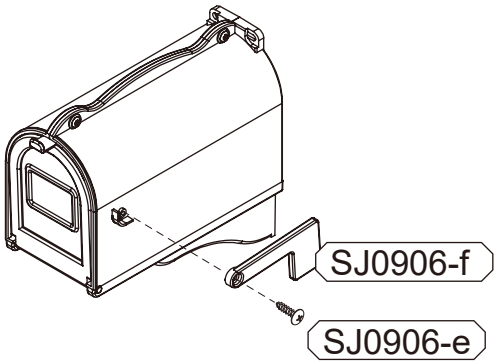
SJ0906-f
SJ0906-e

Step
Étape
Paso
54

TX16 x 5

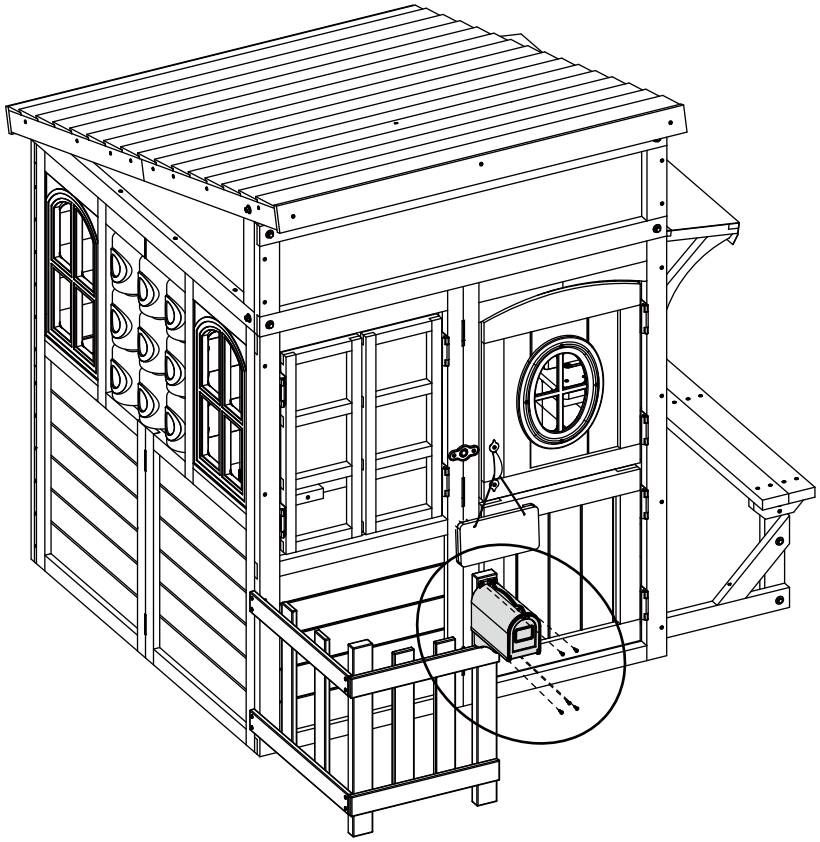

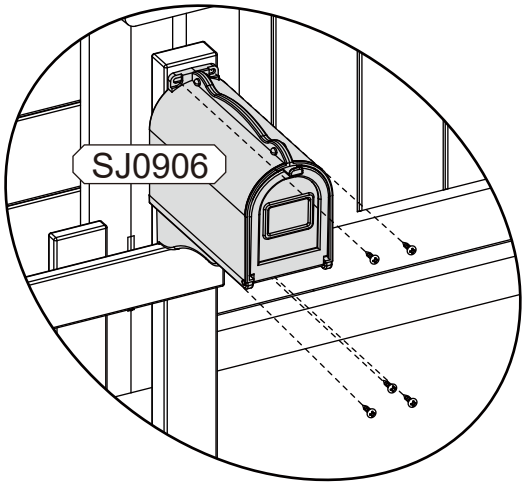

Step
Étape
Paso
55

SJ1605 x 1
SJ1609 x 1
SJ1612 x 1

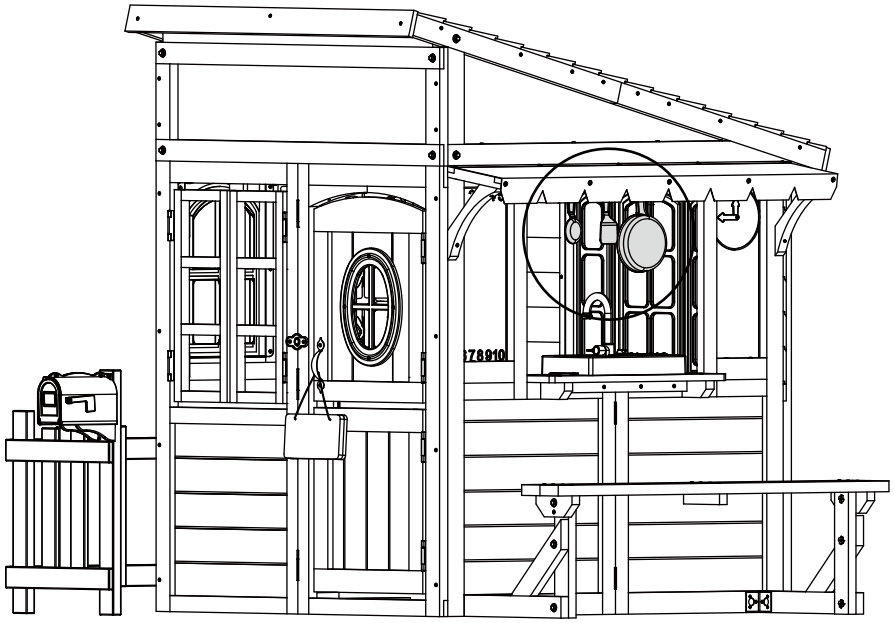

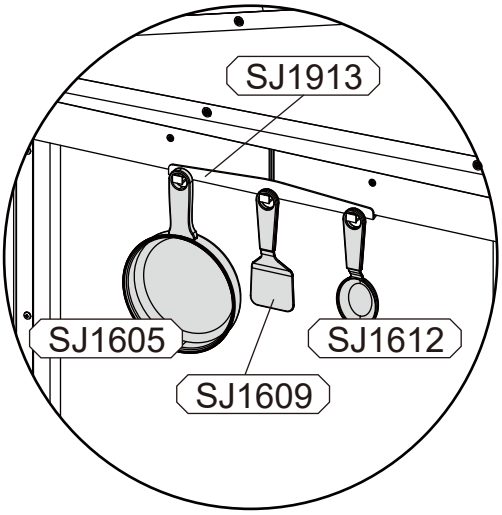

Step
Étape
Paso
56

P35 x 2	39 x 1

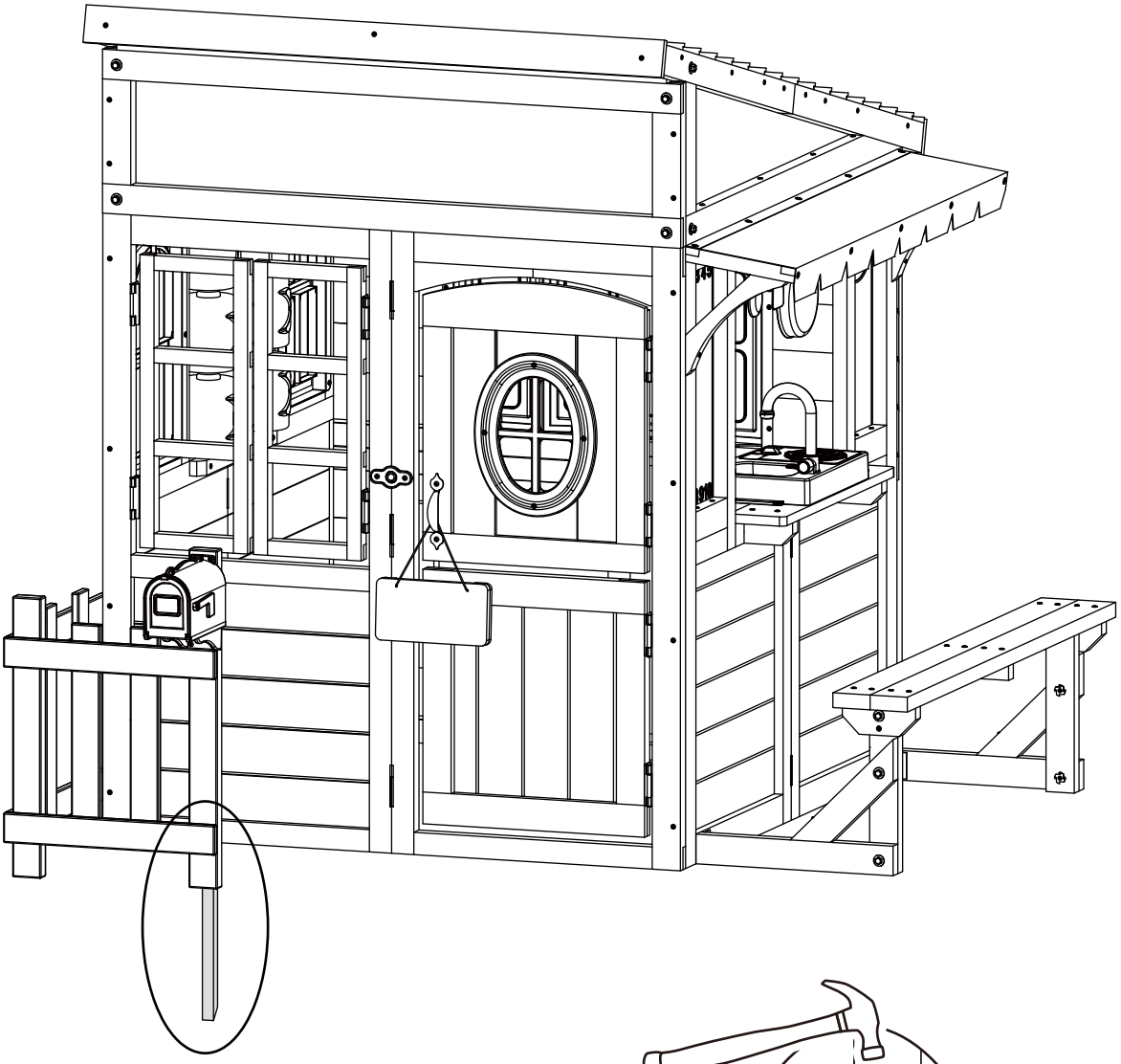

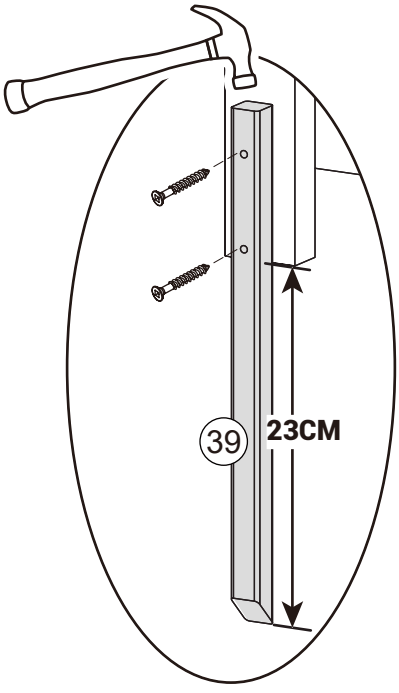

Battery Replacement Guide
Guide de remplacement de batterie
Guía para cambiar las baterías

A1

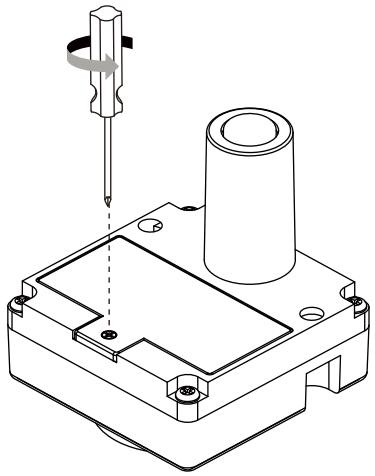

A2

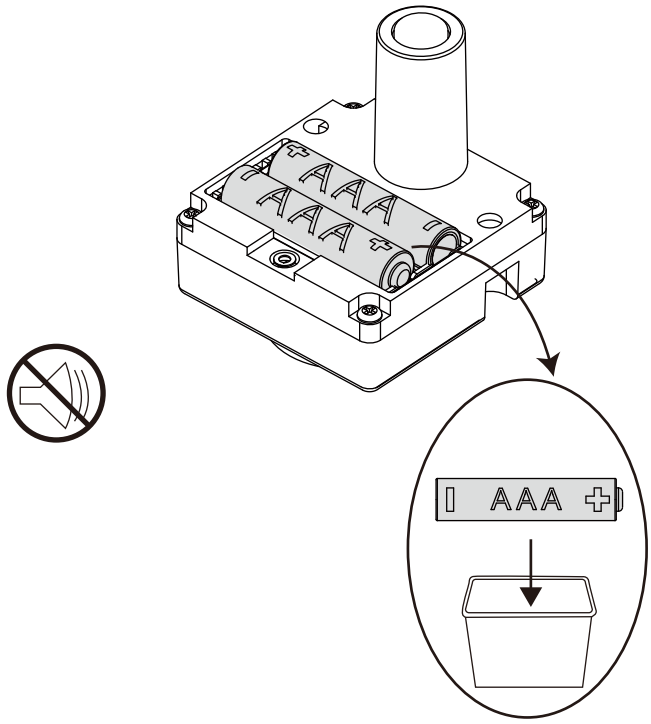

A3

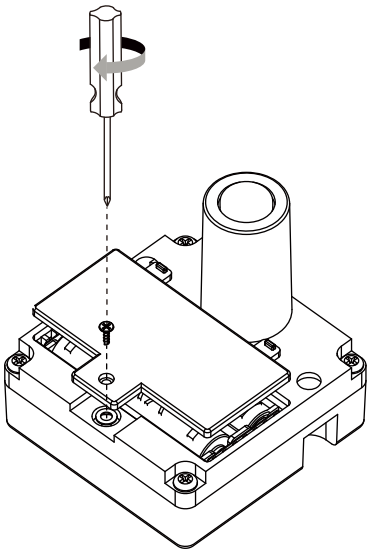

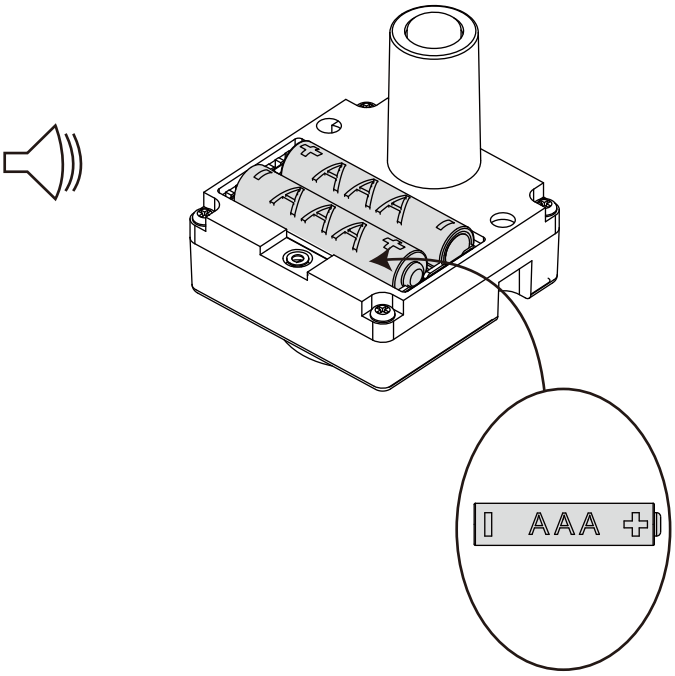

Do not mix old and new batteries.
Do not mix alkaline, standard (carbon-zinc), or rechargeable batteries.