ASSEMBLY INSTRUCTIONS
INSTRUCTIONS DE MONTAGE

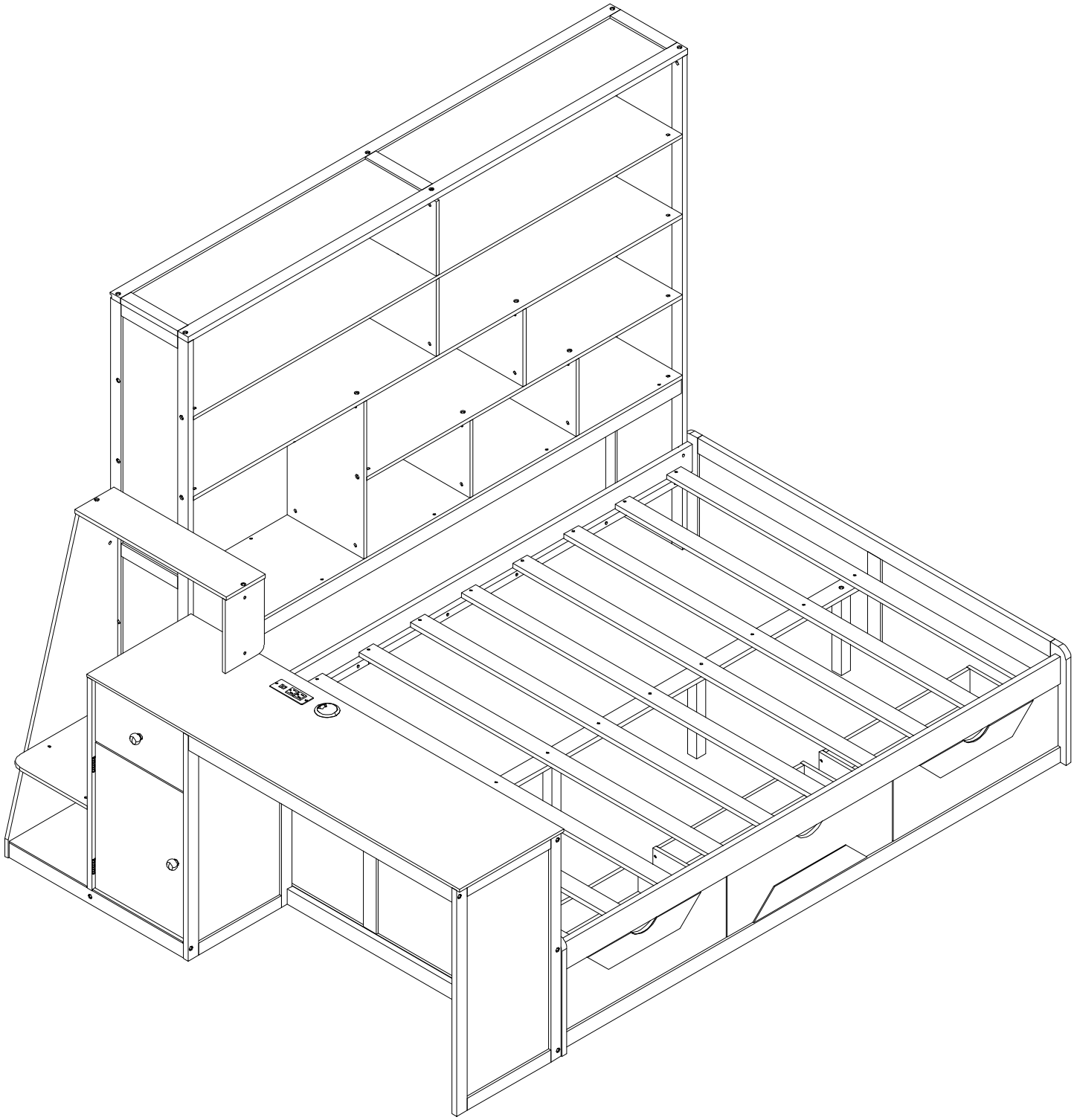

N708P494802/N708P494803/N708P494804

Detail View - Vue détaillée

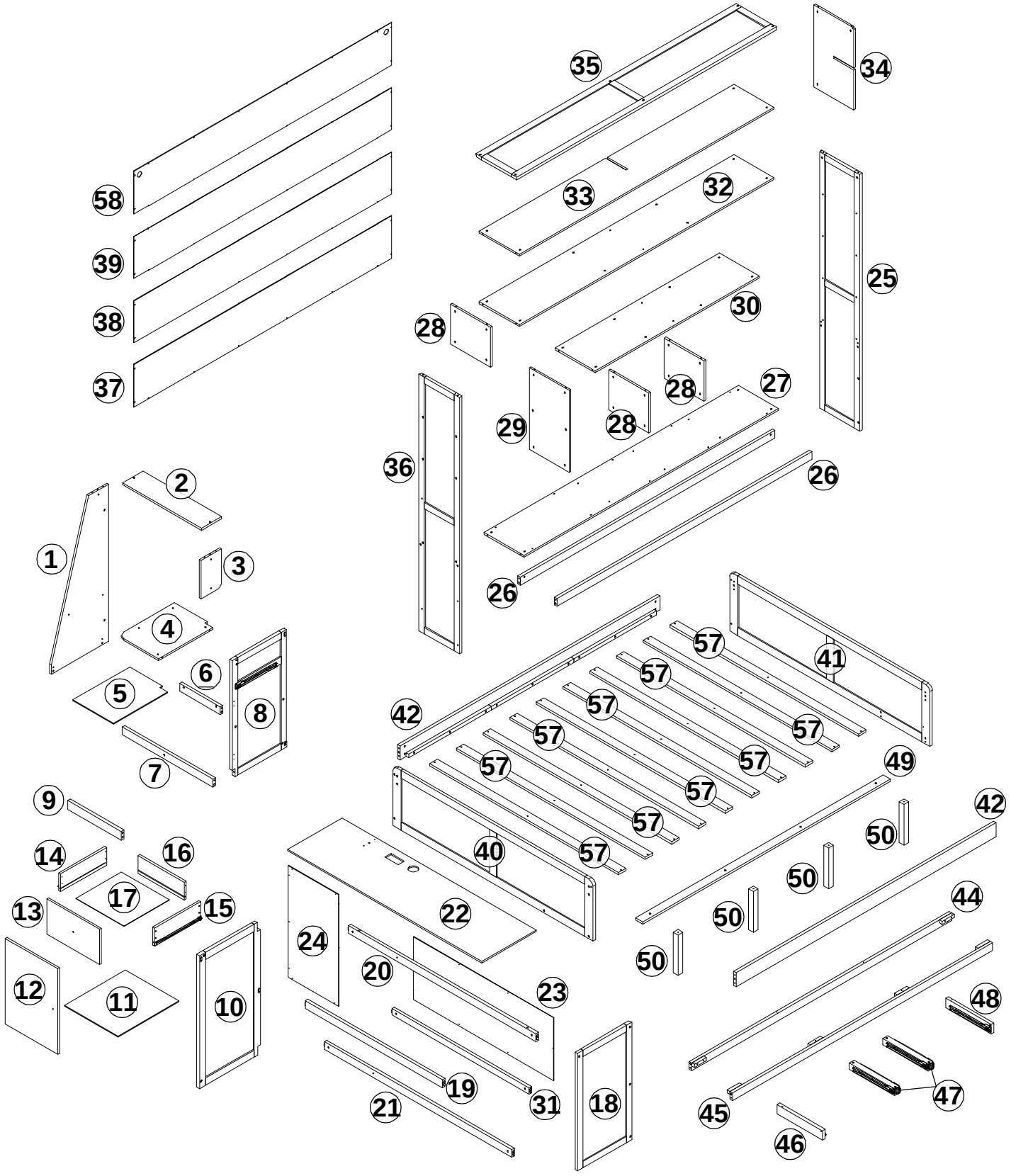

Part Lists - Listes de pièces :N708P494802

26 	27 	32 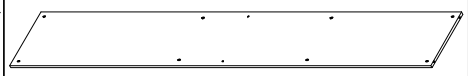
Support Rail / Traverse de support 02 Pcs/pièces	Shelf Panel / Panneau d'étagère 01 Pcs/pièces	Shelf Panel / Panneau d'étagère 01 Pcs/pièces
33 	35 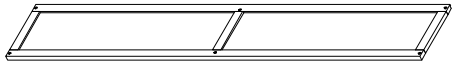	37 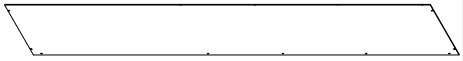
Shelf Panel / Panneau d'étagère 01 Pcs/pièces	Top Shelf Panel / Panneau supérieur de l'étagère 01 Pcs/pièces	Panel / Panneau 01 Pcs/pièces
38 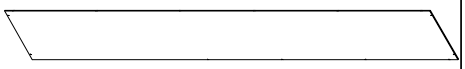	39 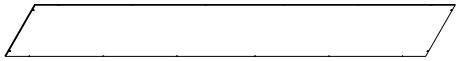	42 
Panel / Panneau 01 Pcs/pièces	Panel / Panneau 01 Pcs/pièces	Bed Side Rail / Traverse latérale de lit 02 Pcs/pièces
44	45	49 
Bottom Rail / Traverse inférieure 01 Pcs/pièces	Bottom Rail / Traverse inférieure 01 Pcs/pièces	Support Rail / Traverse de support 01 Pcs/pièces
51 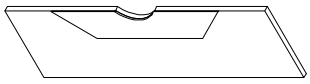	58 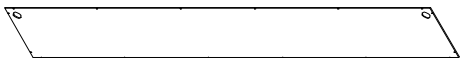	59 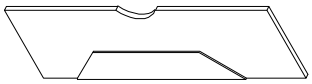
Drawer Front Panel / Façade de tiroir 02 Pcs/pièces	Panel / Panneau 01 Pcs/pièces	Drawer Front Panel / Façade de tiroir 01 Pcs/pièces

Part Lists - Listes de pièces :N708P494803

2 	3 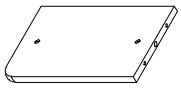	5 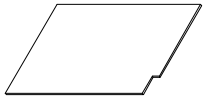
Shelf Panel / Panneau d'étagère 01 Pcs/pièces	Shelf Panel / Panneau d'étagère 01 Pcs/pièces	Panel / Panneau 01 Pcs/pièces
11 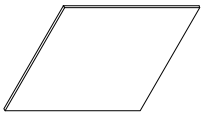	12 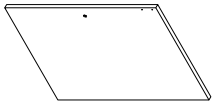	13 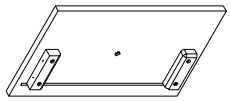
Panel / Panneau 01 Pcs/pièces	Cabinet Door / Porte d'armoire 01 Pcs/pièces	Drawer Front Panel / Façade de tiroir 01 Pcs/pièces
20 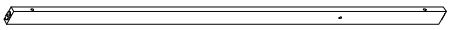	21 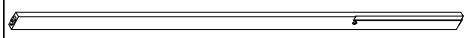	24 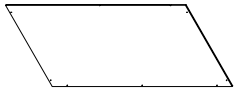
Cross Rail / Traverse horizontale 01 Pcs/pièces	Cross Rail / Traverse horizontale 01 Pcs/pièces	Panel / Panneau 01 Pcs/pièces
25 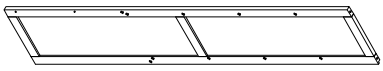	28 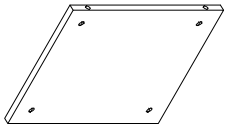	29 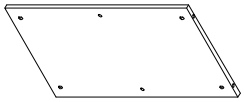
Cross Rail / Traverse horizontale 01 Pcs/pièces	Shelf Panel / Panneau d'étagère 03 Pcs/pièces	Shelf Panel / Panneau d'étagère 01 Pcs/pièces
30 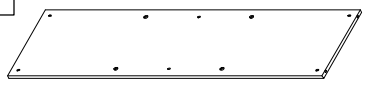	34 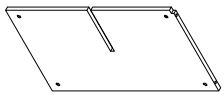	36 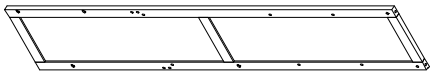
Shelf Panel / Panneau d'étagère 01 Pcs/pièces	Shelf Panel / Panneau d'étagère 01 Pcs/pièces	Shelf Panel / Panneau d'étagère 01 Pcs/pièces
40 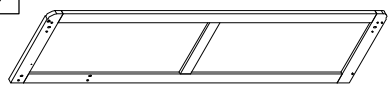	41 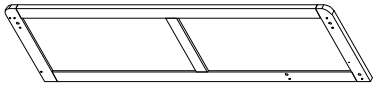	50 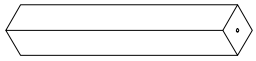
Bed Frame / Cadre de lit 01 Pcs/pièces	Bed Frame / Cadre de lit 01 Pcs/pièces	Support Leg / Pied de support 04 Pcs/pièces
V 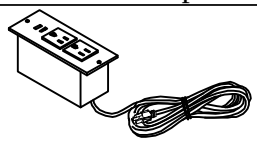	Z 	W W1 W2 
Built-in power outlet/Prise électrique intégrée (1 Pc/piefce)	Cable grommet/Passe-câbles (1Pc/pièce)	01 Set/ensemble

Part Lists - Listes de pièces :N708P494804

1 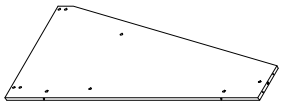	4 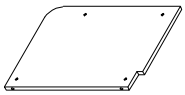	6 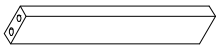
Vertical Panel / Panneau vertical 01 Pcs/pièces	Shelf Panel / Panneau d'étagère 01 Pcs/pièces	Short Rail / Traverse courte 01 Pcs/pièces
7 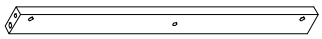	8 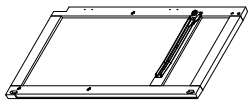	9 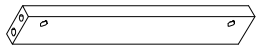
Short Beam / Traverse courte 01 Pcs/pièces	Table Frame / Cadre de table 01 Pcs/pièces	Short Rail / Traverse courte 01 Pcs/pièces
10 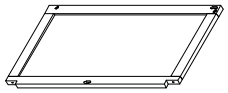	14 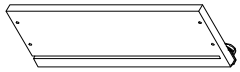	15 
Table Frame / Cadre de table 01 Pcs/pièces	Drawer Side Panel / Côté de tiroir 01 Pcs/pièces	Drawer Side Panel / Côté de tiroir 01 Pcs/pièces
16 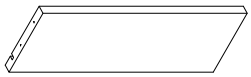	17 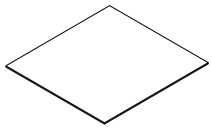	18 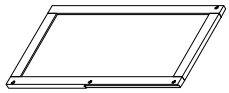
Drawer Back Panel / Arrière de tiroir 01 Pcs/pièces	Panel / Panneau 01 Pcs/pièces	Table Frame / Cadre de table 01 Pcs/pièces
19 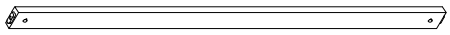	22 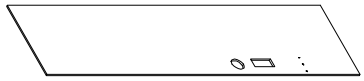	23 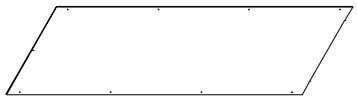
Cross Rail / Traverse horizontale 01 Pcs/pièces	Top Panel / Panneau supérieur 01 Pcs/pièces	Panel / Panneau 01 Pcs/pièces
31 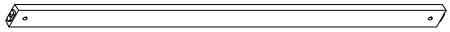	46 	47 
Cross Rail / Traverse horizontale 01 Pcs/pièces	Drawer Slide Rail / Traverse de glissière 01 Pcs/pièces	Drawer Slide Rail / Traverse de glissière 02 Pcs/pièces
48 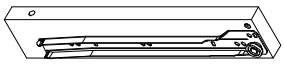	52 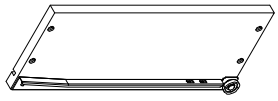	53 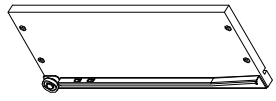
Drawer Slide Rail / Traverse de glissière 01 Pcs/pièces	Drawer Side Panel / Côté de tiroir 03 Pcs/pièces	Drawer Side Panel / Côté de tiroir 03 Pcs/pièces

54	55	56
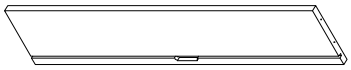		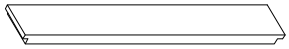
Drawer Back Panel / Arrière de tiroir 03 Pcs/pièces	Panel / Panneau 03 Pcs/pièces	Support Rail / Traverse de support 03 Pcs/pièces

57
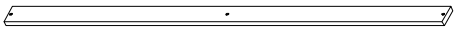
Bed Slat / Latte de lit 10 Pcs/pièces

Hardware Lists - Listes de matériel : N708P494803

B  Ø1/4"*9.5*12mm	**C** 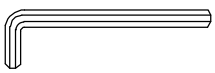 K4mm	**D** 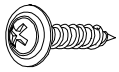 #3.5*15mm
Hex-Head bolt/Boulon à tête hexagonale (79 pcs/pièces)	Allen key/Clé Allen (2pcs/pièces)	Screw/Vis (62pcs/pièces)
E 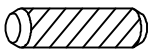 Ø10*30mm	**F**  Ø1/4"*55mm	**G**  #4*30mm
Wood dowel/Cheville en bois (20 pcs/pièces)	Hex-Head bolt/Boulon à tête hexagonale (79 pcs/pièces)	Screw/Vis (64pcs/pièces)
H  #4*25mm	**I**  Ø1/4"*25mm	**J**  Ø1/4"*15mm
Screw/Vis (10pcs/pièces)	Hex-Head bolt/Boulon à tête hexagonale (4 pcs/pièces)	Nut/Noix (4pcs/pièces)
K 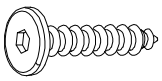 Ø6*70mm	**L** 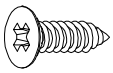 #3.5*15mm	**M1** 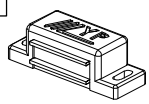 **M** 
Screw/Vis (8pcs/pièces)	Screw/Vis (18pcs/pièces)	Magnetic Catch + L Bracket (1 pc/pièce)
N 	**O** 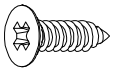 #3.5*12mm	**P** F45 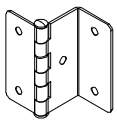
Pass L/Passe L (14 pcs/pièces)	Screw/Vis (24pcs/pièces)	Hinge/Charnière (2 pcs/pièces)
Q 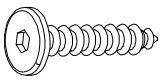 Ø6*40mm	**R** 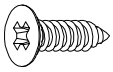 #3*10mm	**X** 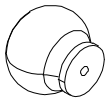
Screw/Vis (4pcs/pièces)	Screw/Vis (10pcs/pièces)	Wooden Handle/Poignée en bois (2pcs/pièces)
U 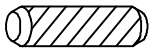 Ø6*25mm	**T**  #4*40mm	**Y**  5/32"*20mm
Wood dowel/Cheville en bois (6 pcs/pièces)	Screw/Vis (2pcs/pièces)	Handle Mounting Screw/Vis de fixation de poignée (2pcs/pièces)

ASSEMBLY TOOLS REQUIRED (NOT INCLUDED)

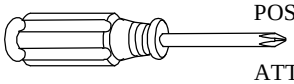

PLEASE BE CAREFUL DO NOT DAMAGE THE HOLE POSITION WHEN YOU USE POWER TOOLS !

ATTENTION À NE PAS ENDOMMAGER LA POSITION DU TROU LORSQUE VOUS UTILISEZ DES OUTILS ÉLECTRIQUES !

Step/Étape 01

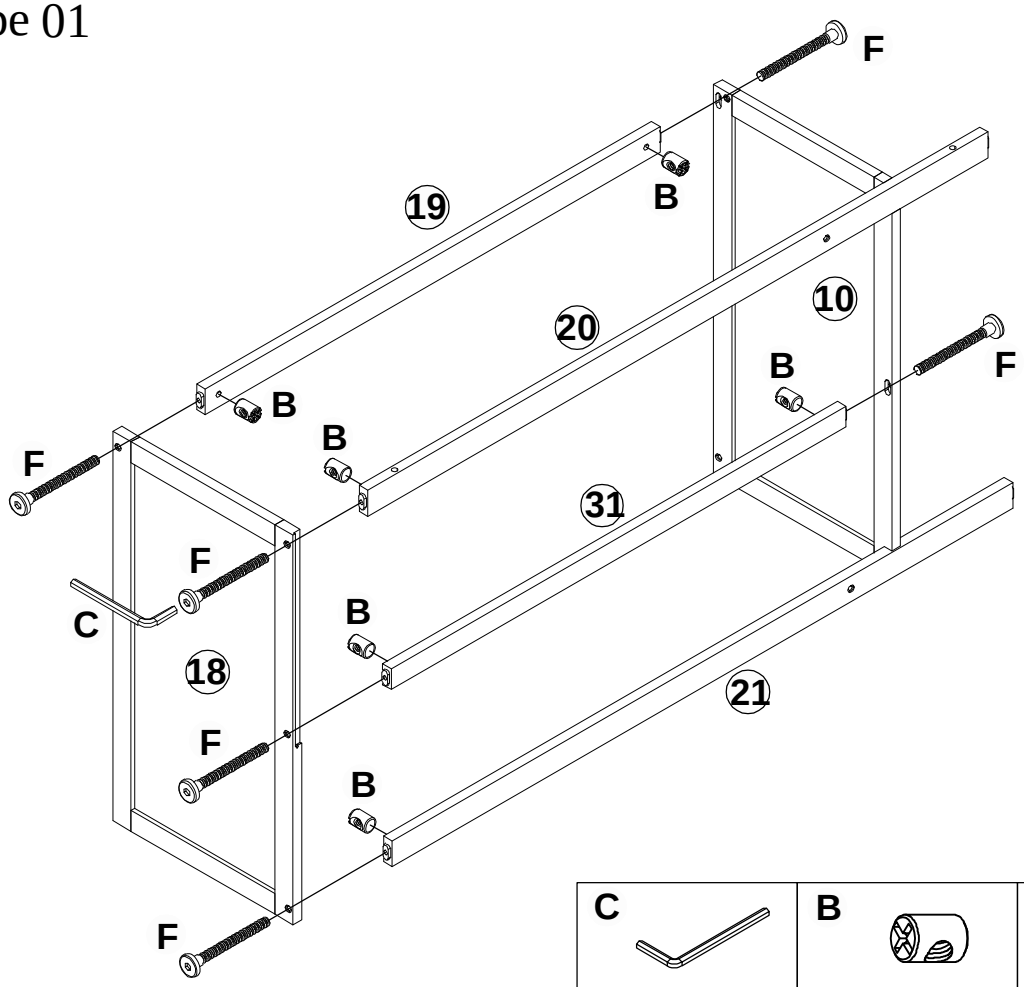

C	B	F
1 Pcs/pièces	6 Pcs/pièces	1/4"*55mm 6 Pcs/pièces

Step/Étape 02

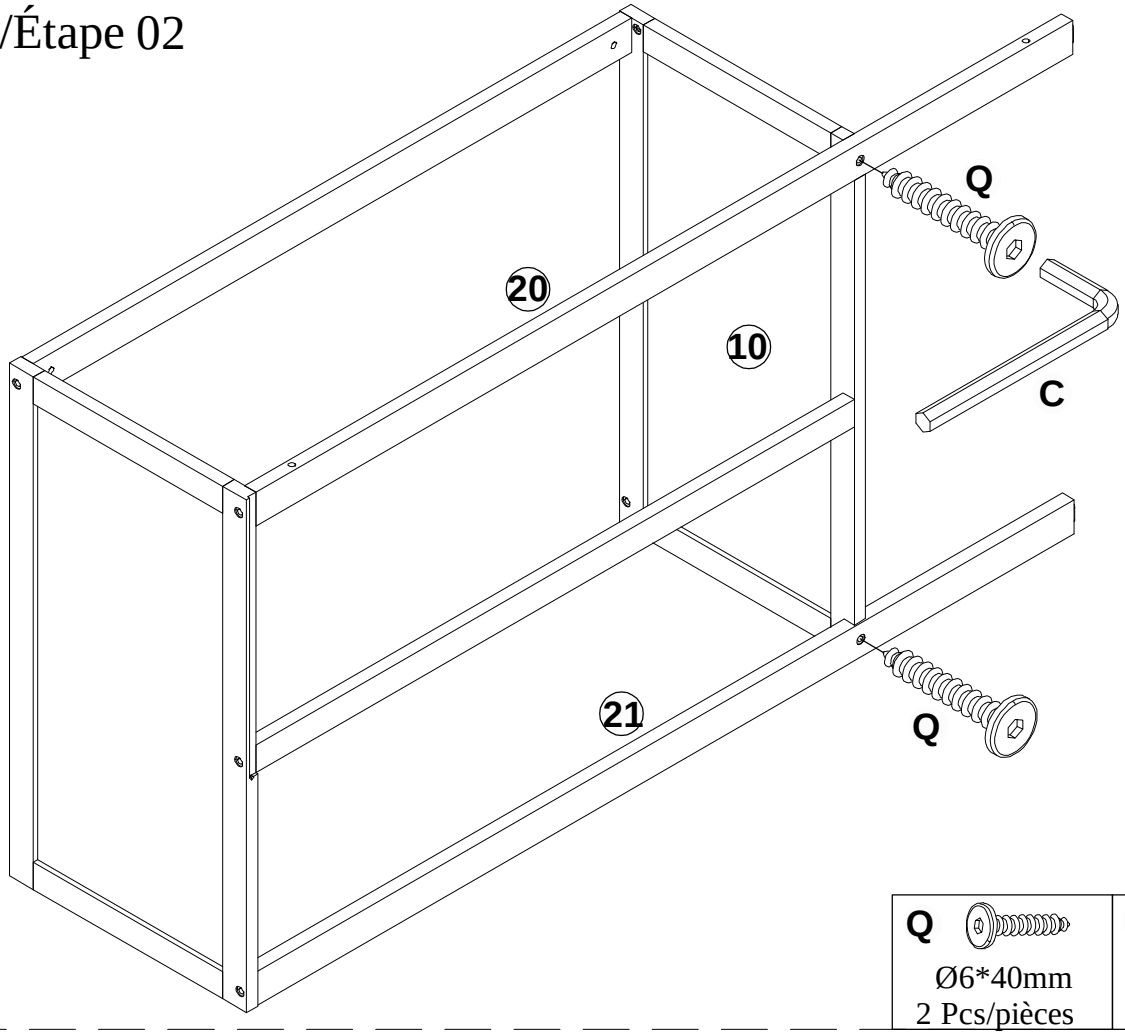

Q	C
Ø6*40mm 2 Pcs/pièces	1 Pcs/pièces

Step/Étape 03

Tighten all hardware to only 70% at this step.

À cette étape, serrez toute la quincaillerie à seulement 70 %.

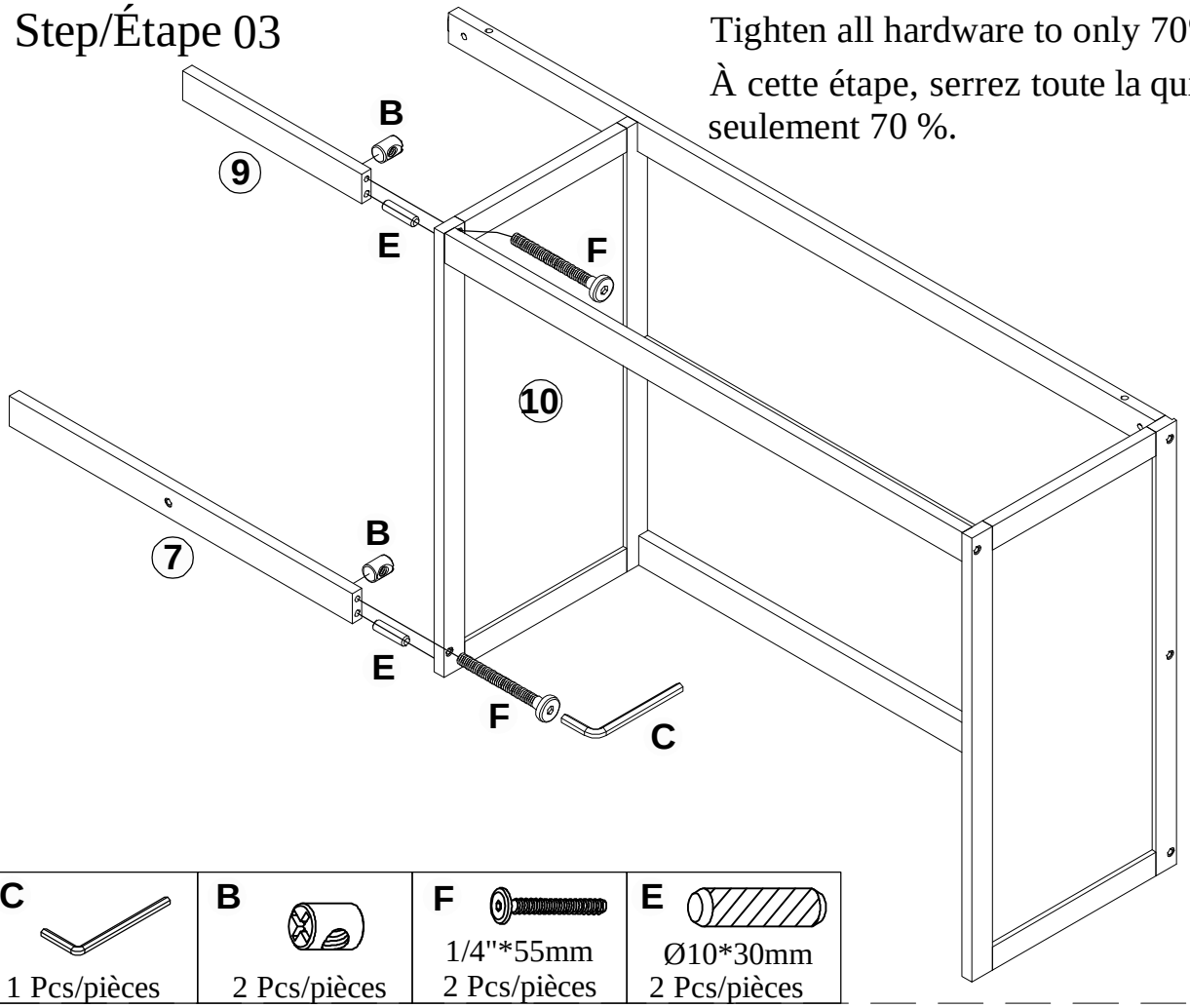

C	B	F	E
1 Pcs/pièces	2 Pcs/pièces	1/4"*55mm 2 Pcs/pièces	Ø10*30mm 2 Pcs/pièces

Step/Étape 04

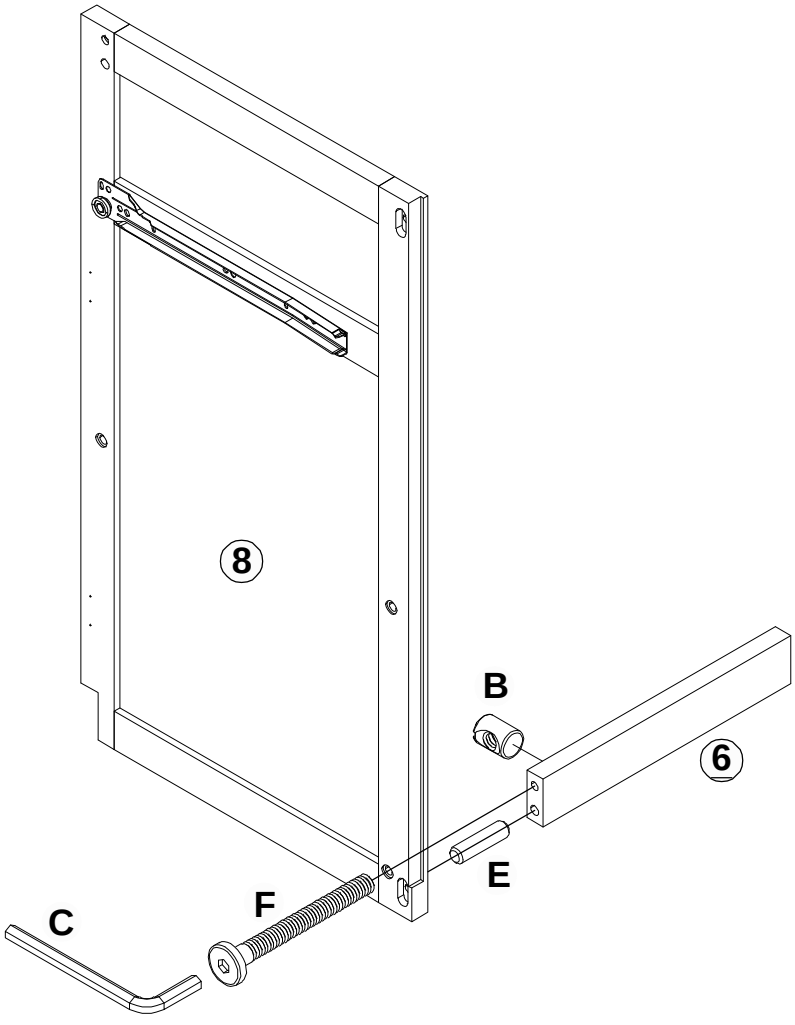

E	F	C	B
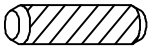		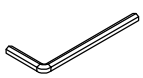	
Ø10*30mm 1 Pc/pièce	1/4"*55mm 1 Pc/pièce	1 Pcs/pièces	1 Pc/pièce

Step/Étape 05

Tighten all hardware to only 70% at this step.

À cette étape, serrez toute la quincaillerie à seulement 70 %.

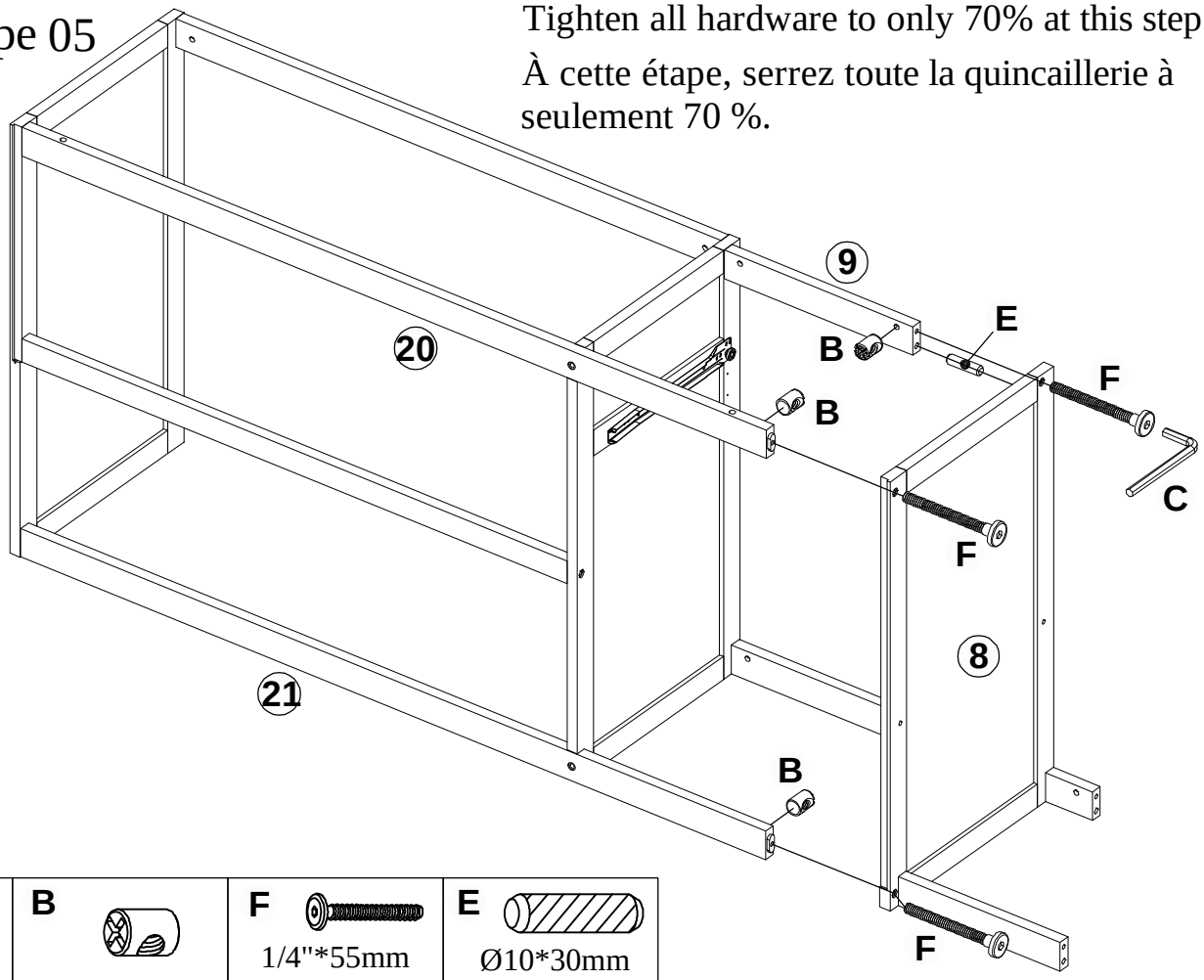

C	B	F	E
1 Pcs/pièces	3 Pcs/pièces	1/4"*55mm 3 Pcs/pièces	Ø10*30mm 1 Pc/pièce

Step/Étape 06

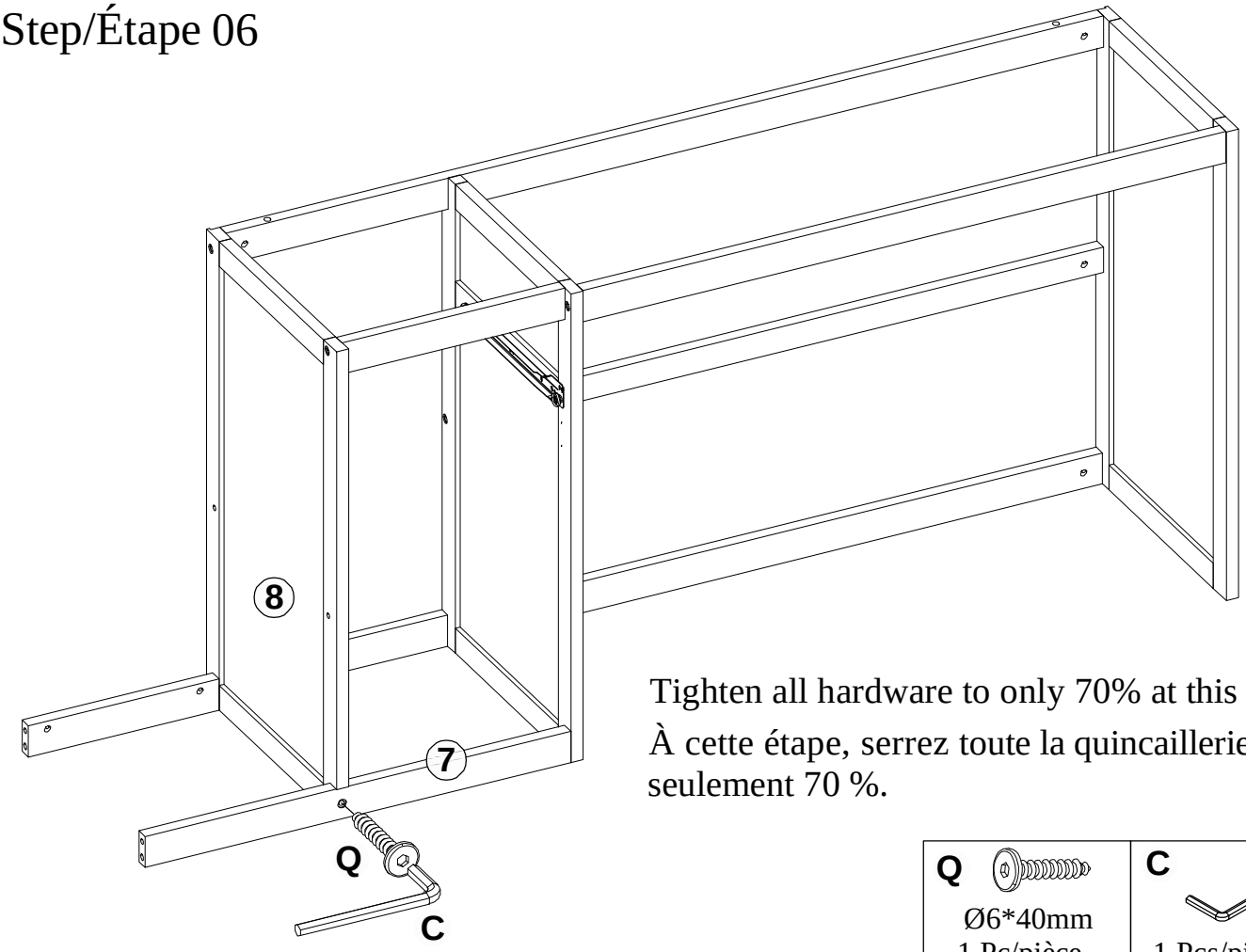

Tighten all hardware to only 70% at this step.

À cette étape, serrez toute la quincaillerie à seulement 70 %.

Q	C
Ø6*40mm 1 Pc/pièce	1 Pcs/pièces

Step/Étape 07

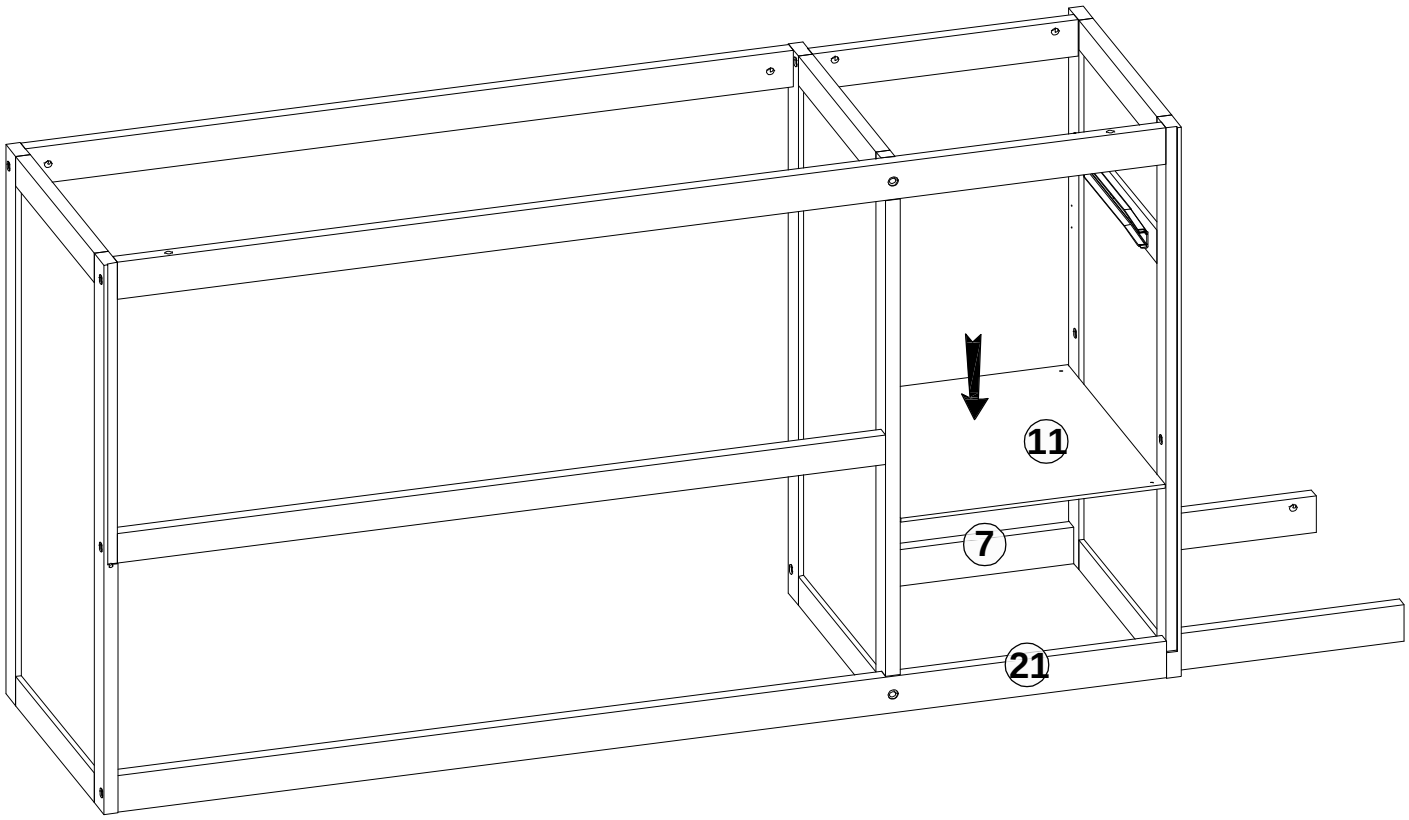

Step/Étape 08

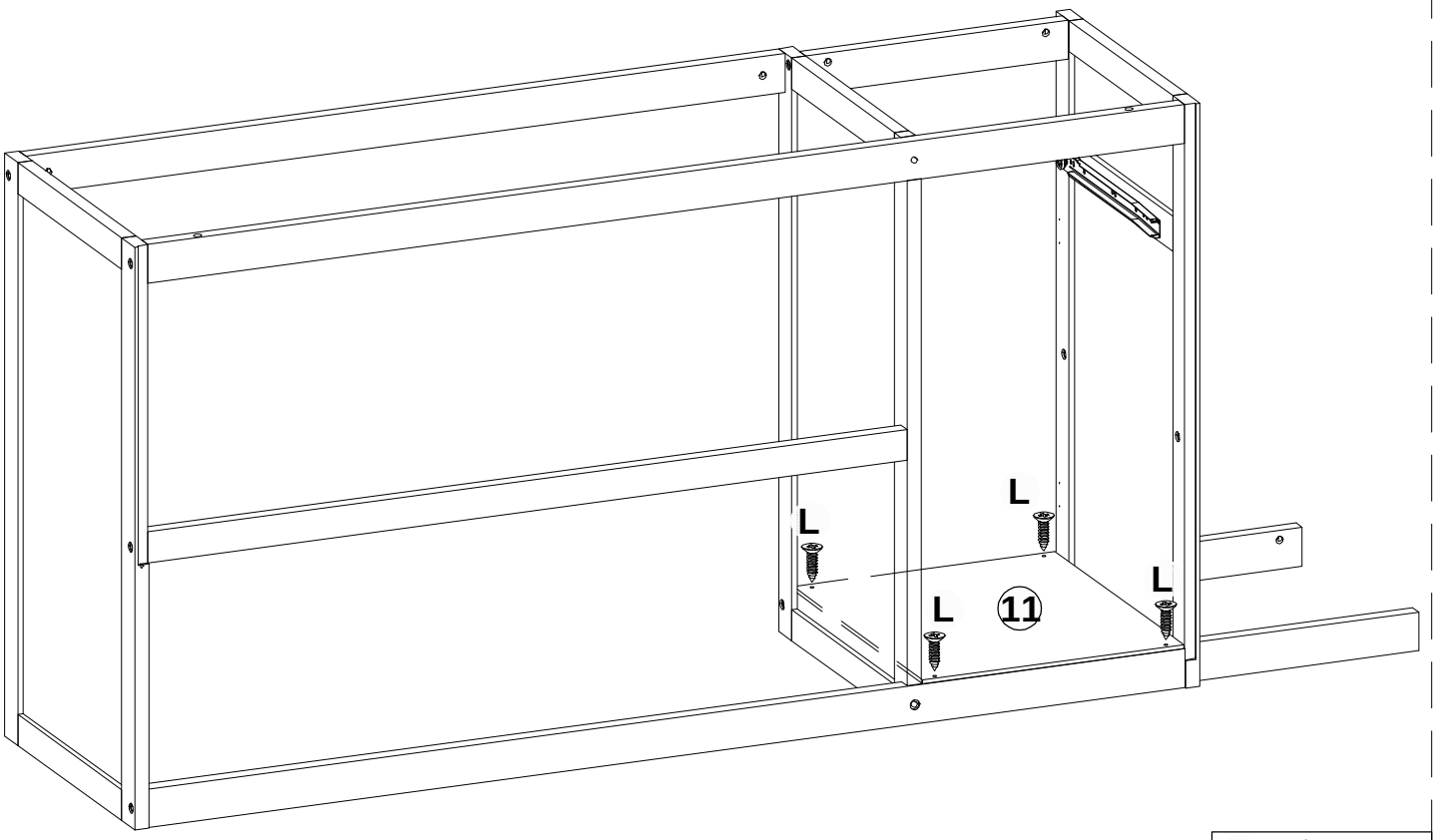

L

#3.5*15mm
4 Pcs/pièces

Step/Étape 09

C	B	F	E
			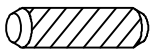
1 Pcs/pièces	2 Pcs/pièces	1/4"*55mm 2 Pcs/pièces	Ø10*30mm 2 Pcs/pièces

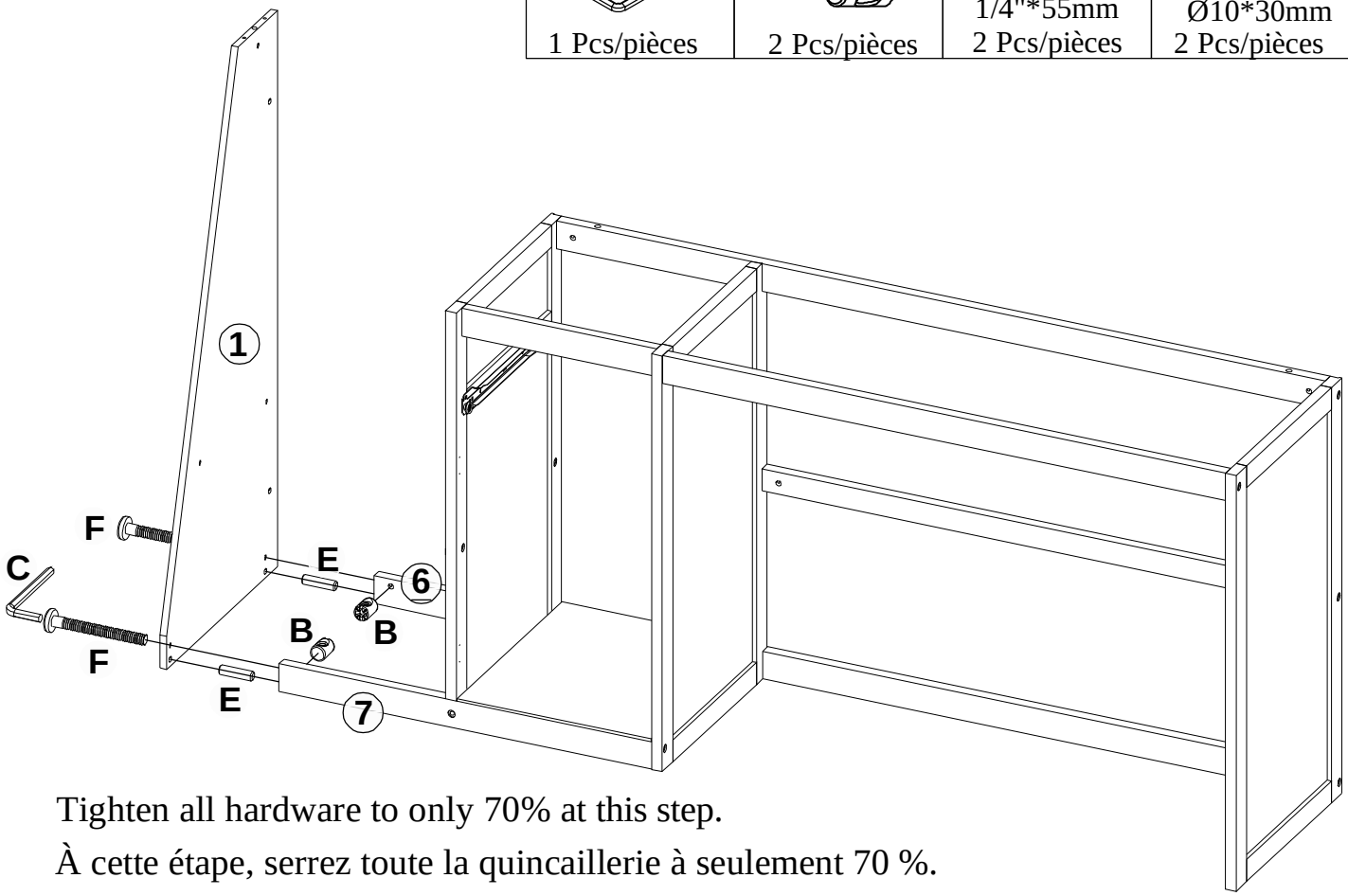

Tighten all hardware to only 70% at this step.

À cette étape, serrez toute la quincaillerie à seulement 70 %.

Step/Étape 10

Tighten all hardware to only 70% at this step.

À cette étape, serrez toute la quincaillerie à seulement 70 %.

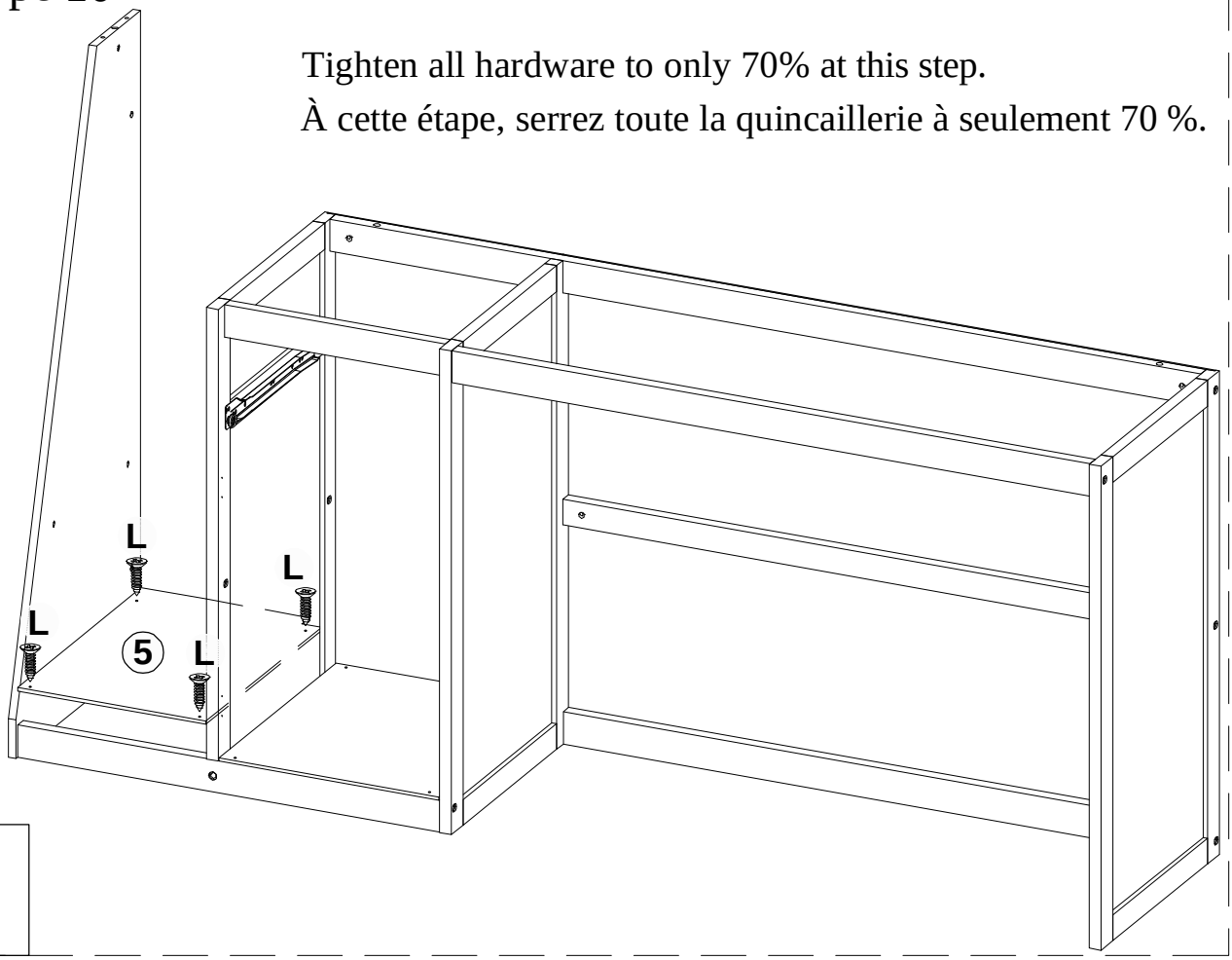

L

#3.5*15mm 4 Pcs/pièces

Step/Étape 11

C	B	F
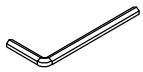		
1 Pcs/pièces	4 Pcs/pièces	1/4"*55mm 4 Pcs/pièces

Tighten all hardware to only 70% at this step.

À cette étape, serrez toute la quincaillerie à seulement 70 %.

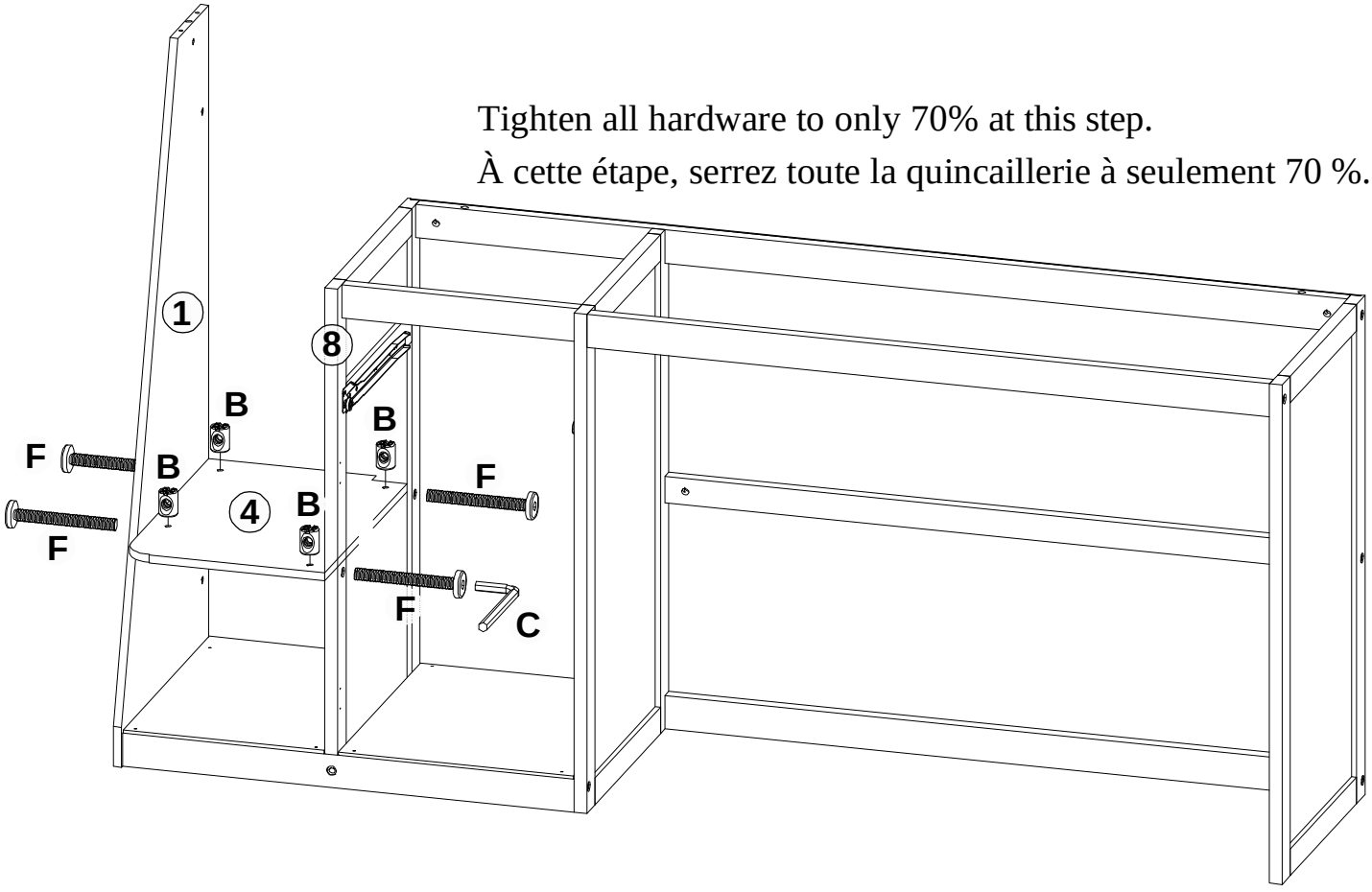

Step/Étape 12

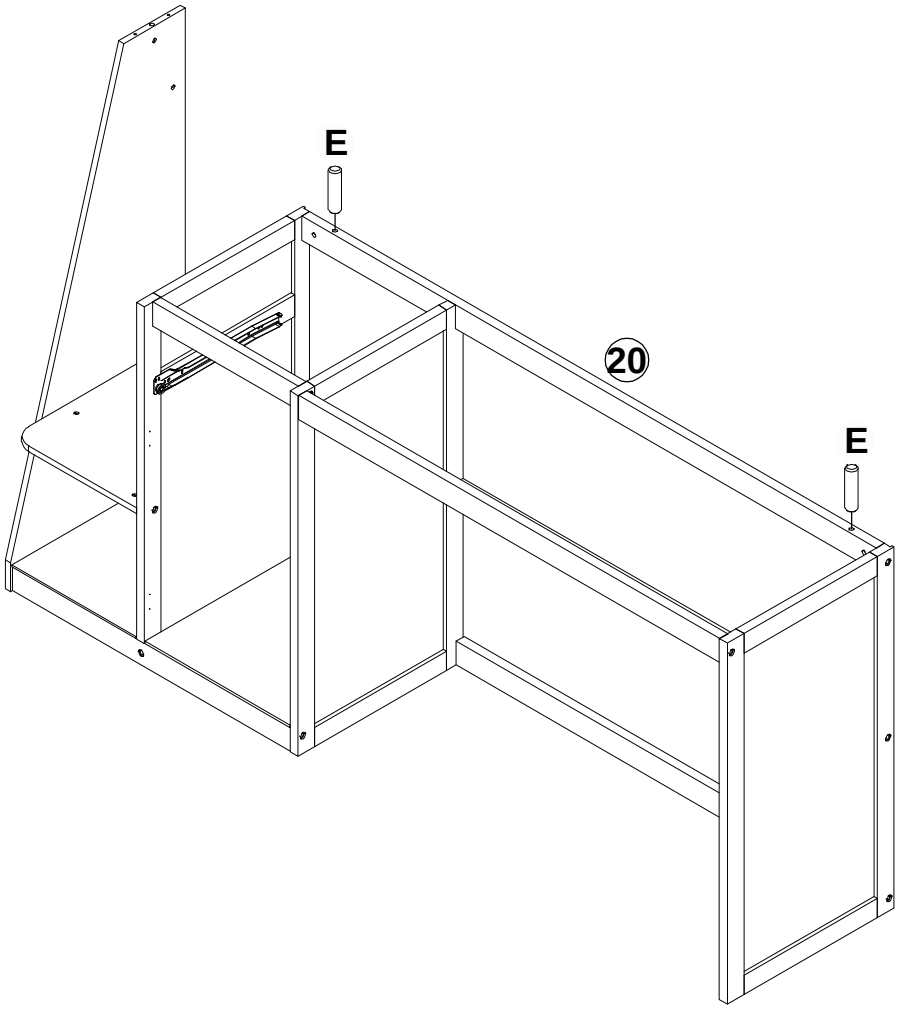

E

Ø10*30mm
2 Pcs/pièces

Step/Étape 13

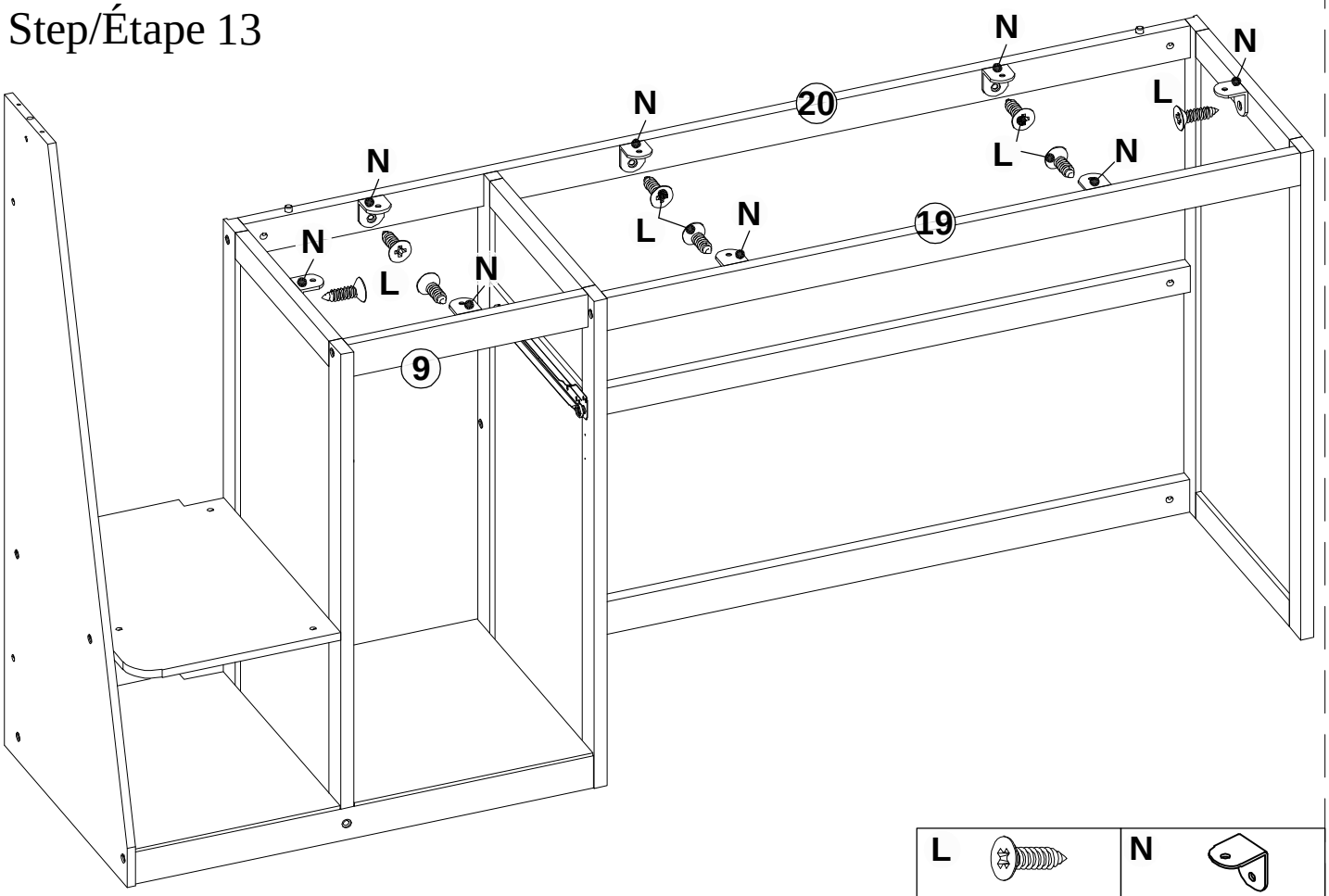

L	N
#3.5*15mm 8 Pcs/pièces	15*15mm 8 Pcs/pièces

Step/Étape 14

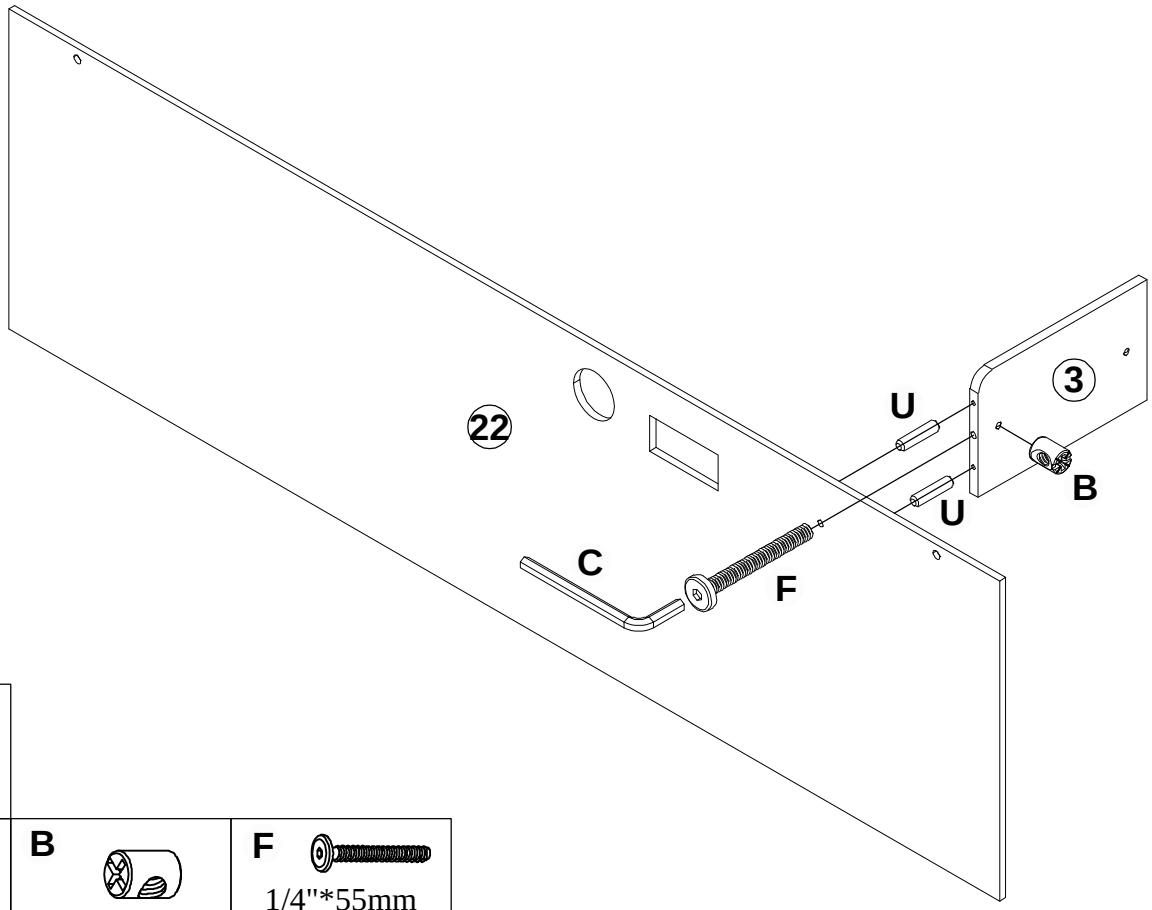

U 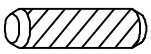 Ø6*25mm 2 Pcs/pièces		
C  1 Pcs/pièces	**B** 1 Pc/pièce	**F** 1/4"*55mm 1 Pc/pièce

Step/Étape 15

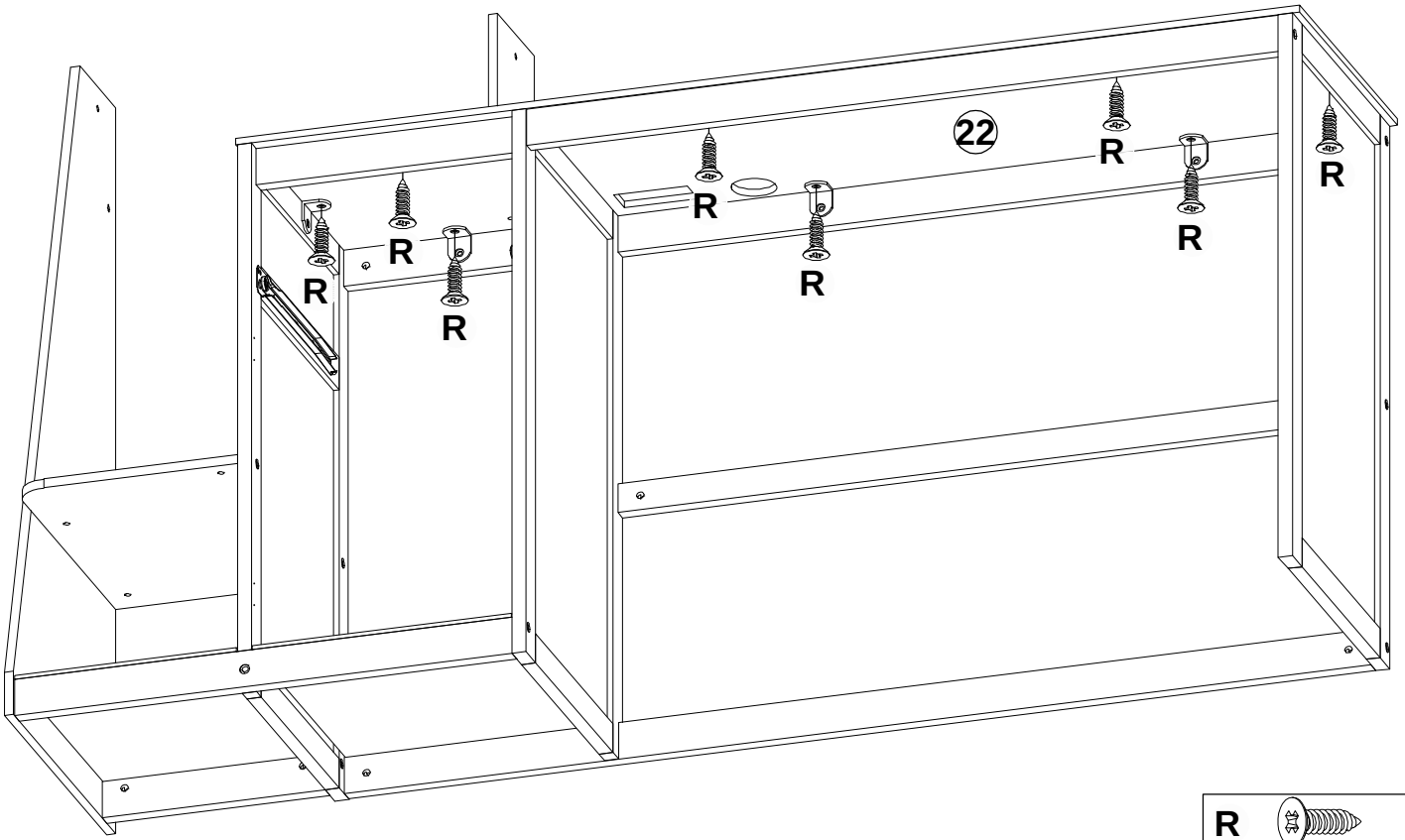

R
#3*10mm
8 Pcs/pièces

Step/Étape 16

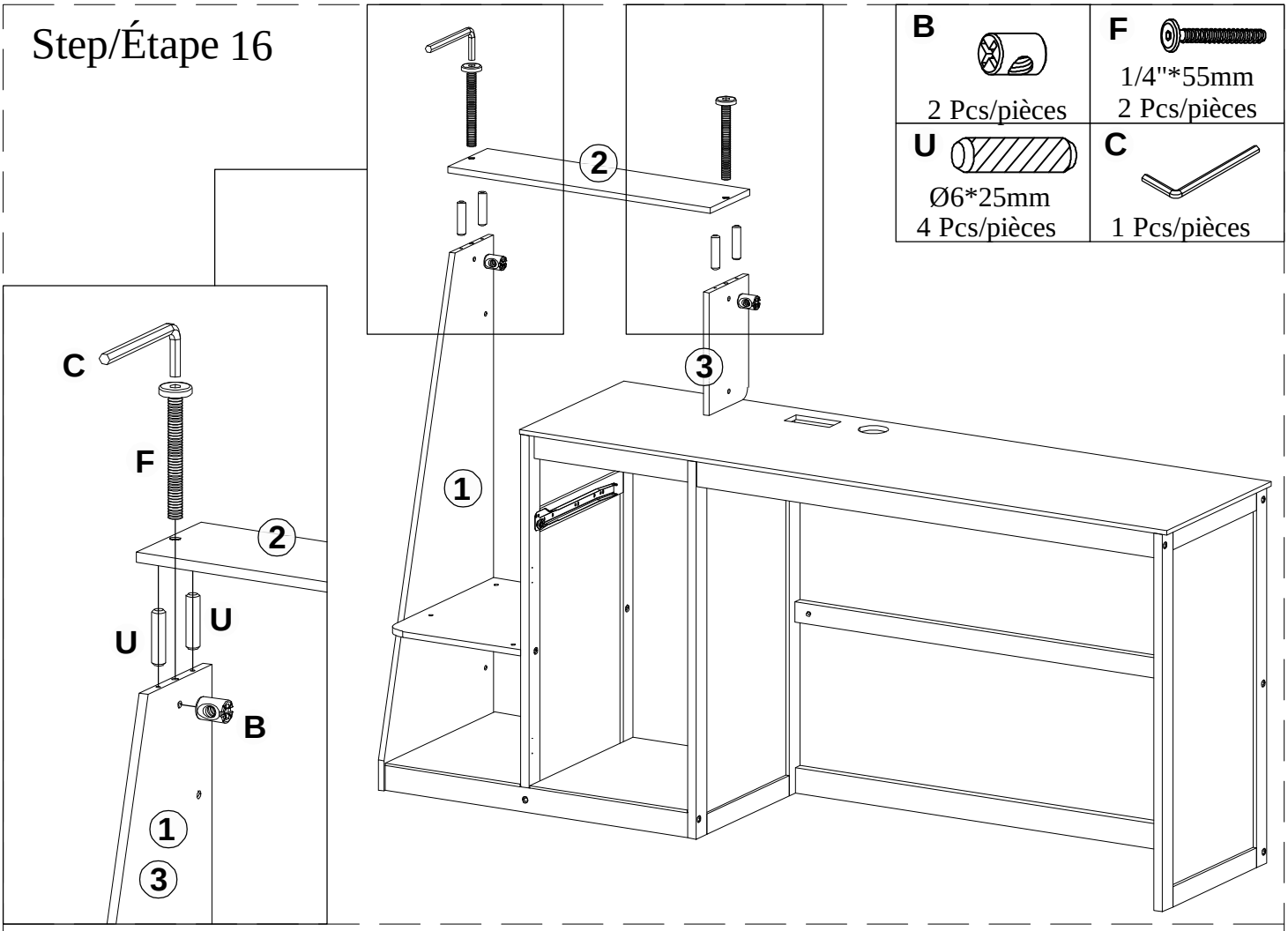

B 2 Pcs/pièces	**F** 1/4"*55mm 2 Pcs/pièces
U Ø6*25mm 4 Pcs/pièces	**C** 1 Pcs/pièces

Step/Étape 17

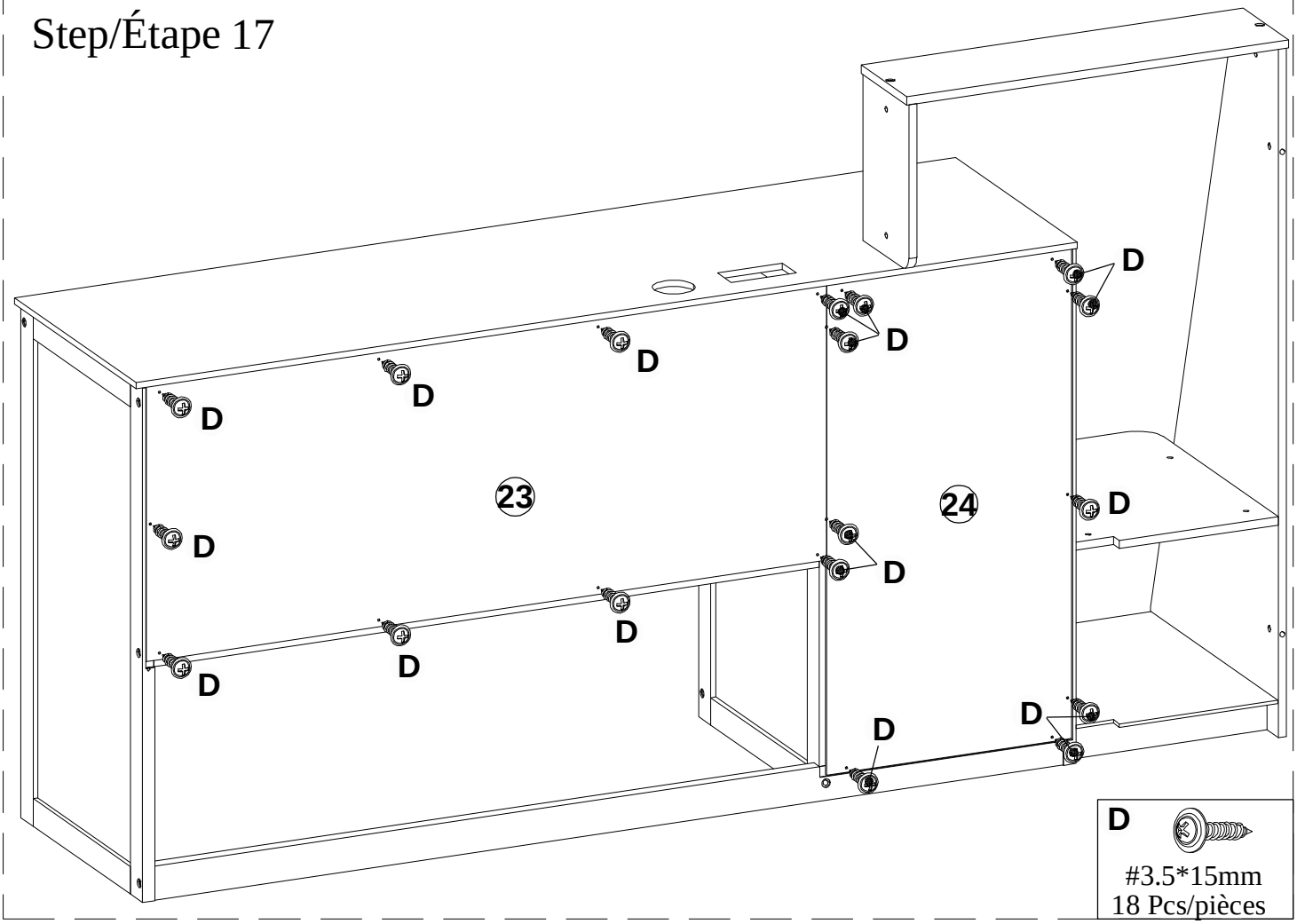

D #3.5*15mm 18 Pcs/pièces

Step/Étape 18

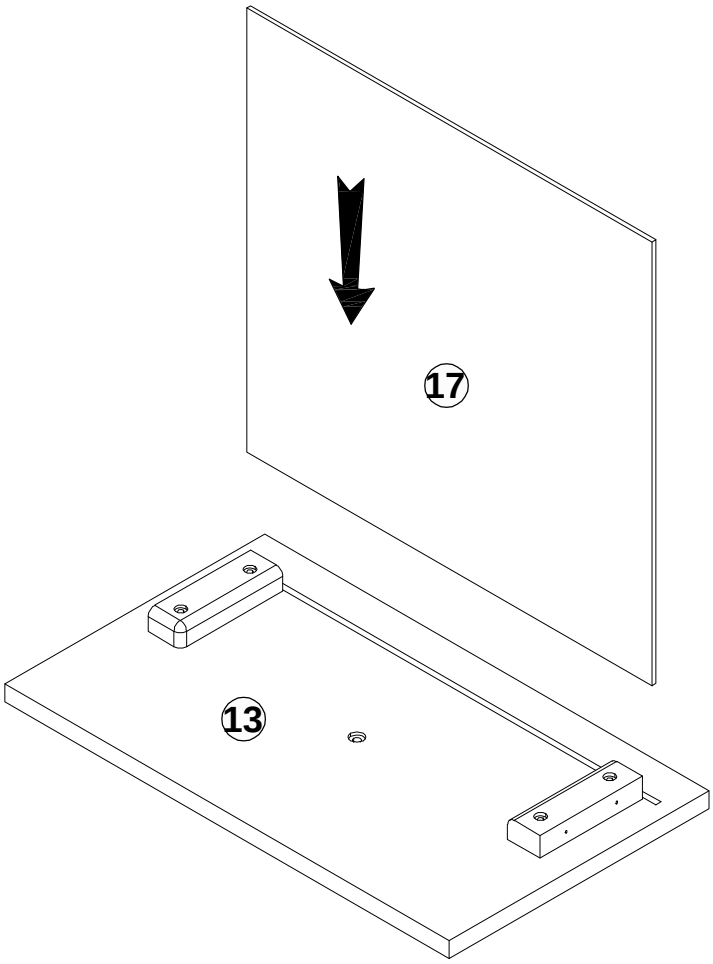

Step/Étape 19

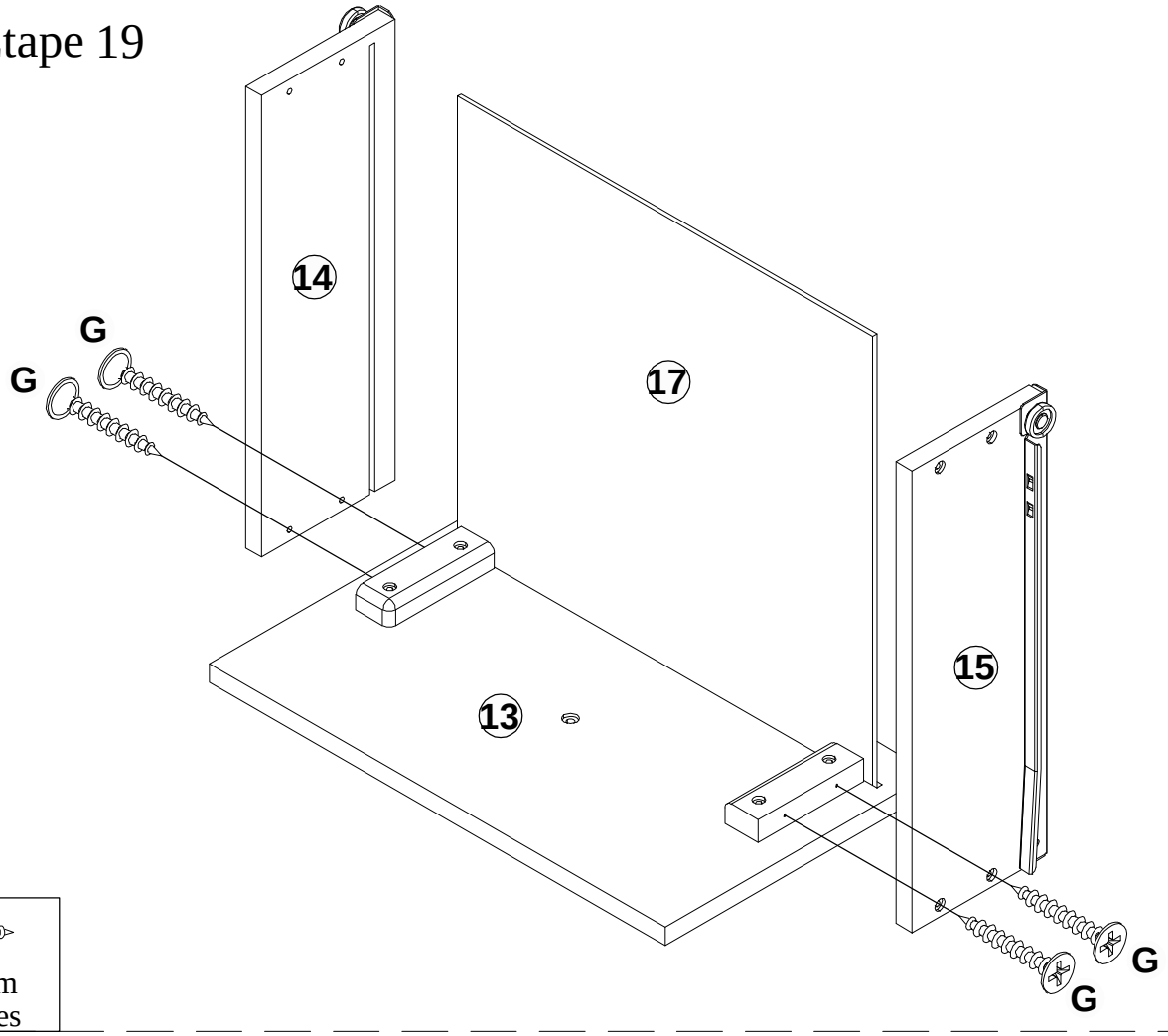

G

#4*30mm
4 Pcs/pièces

Step/Étape 20

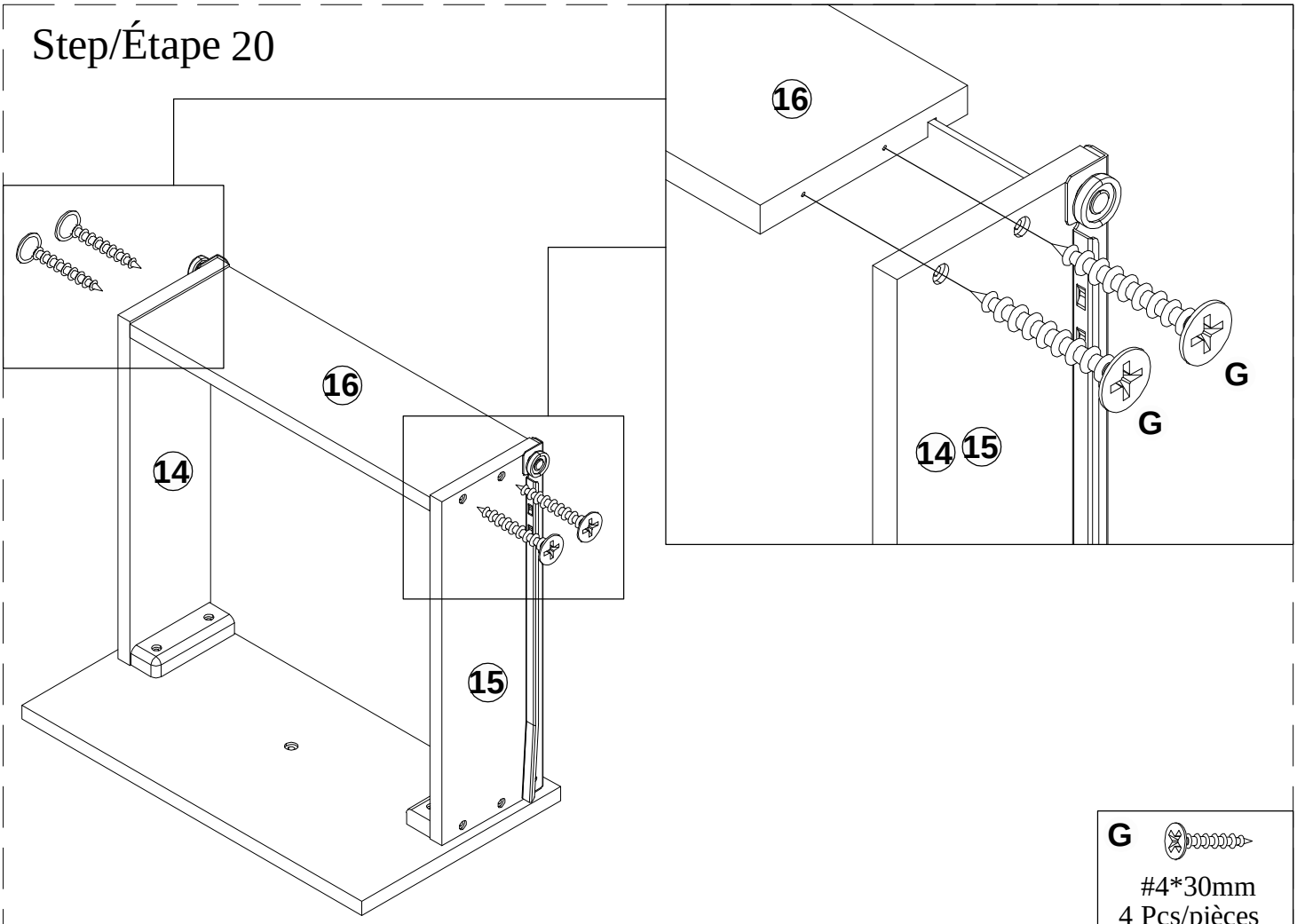

G	
	#4*30mm 4 Pcs/pièces

Step/Étape 21

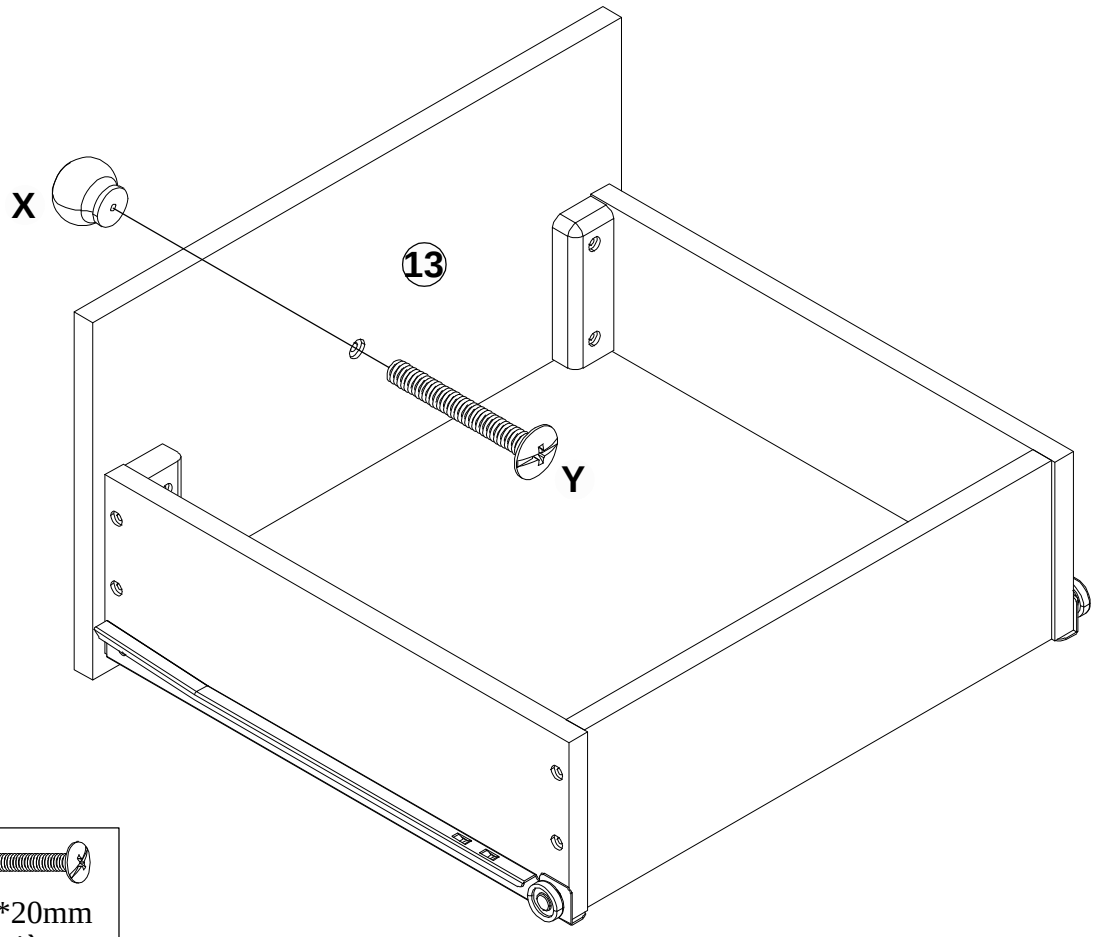

X	Y
1 Pc/pièce	5/32"*20mm 1 Pc/pièce

Step/Étape 22

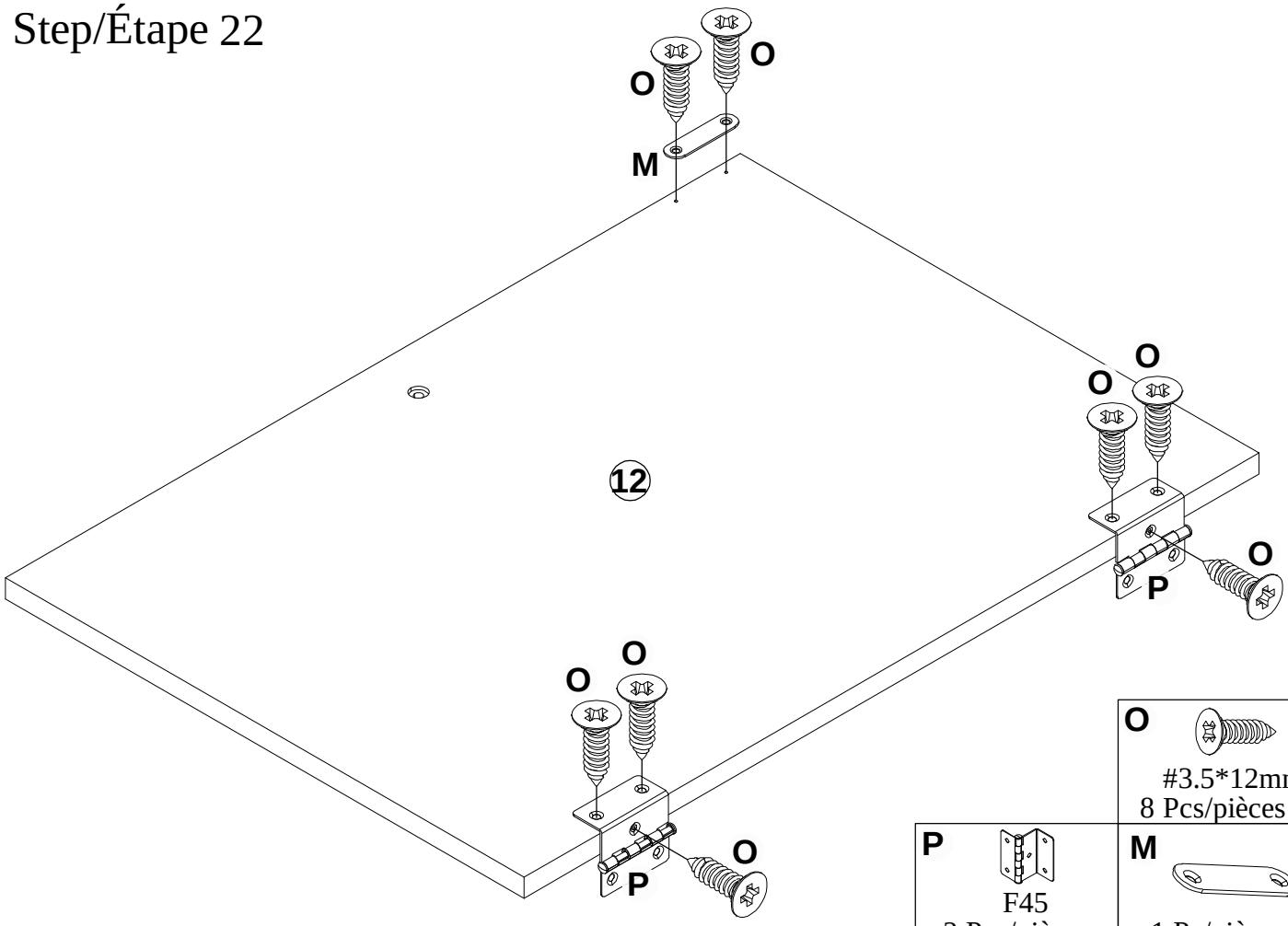

O #3.5*12mm 8 Pcs/pièces	
P F45 2 Pcs/pièces	M 1 Pc/pièce

Step/Étape 23

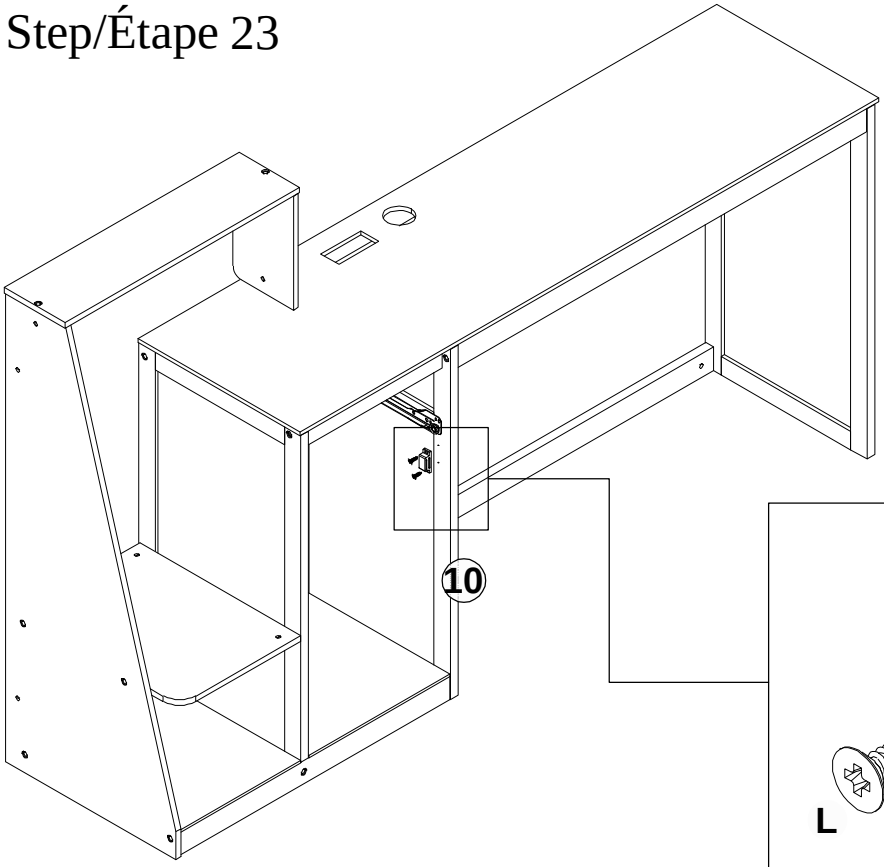

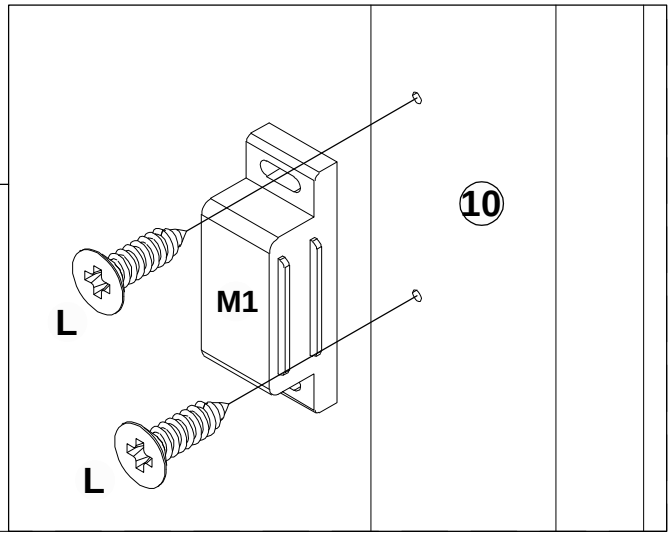

L  #3.5*15mm 2 Pcs/pièces	M1 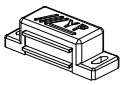 1 Pc/pièce

Step/Étape 24

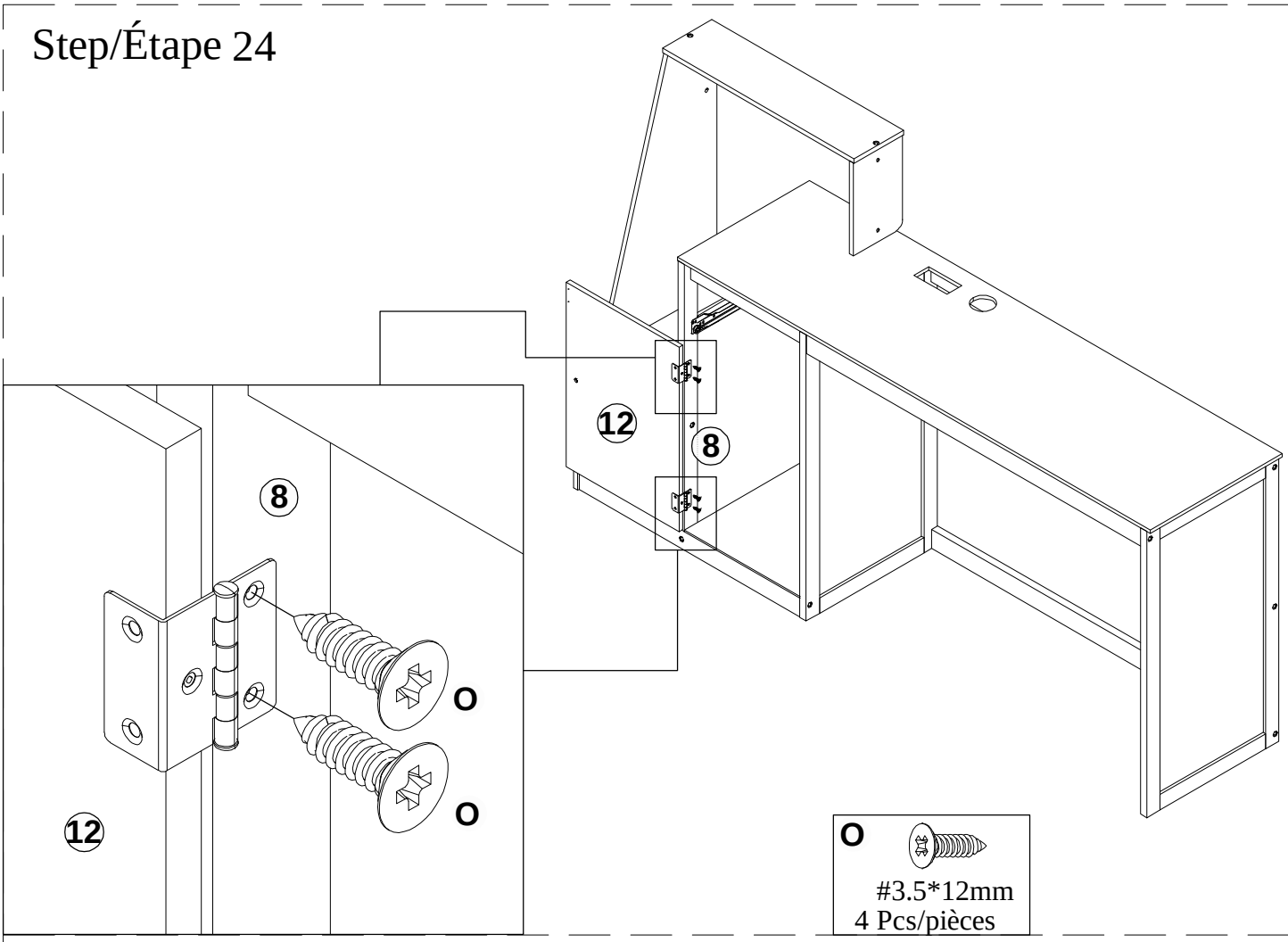

O	
	#3.5*12mm 4 Pcs/pièces

Step/Étape 25

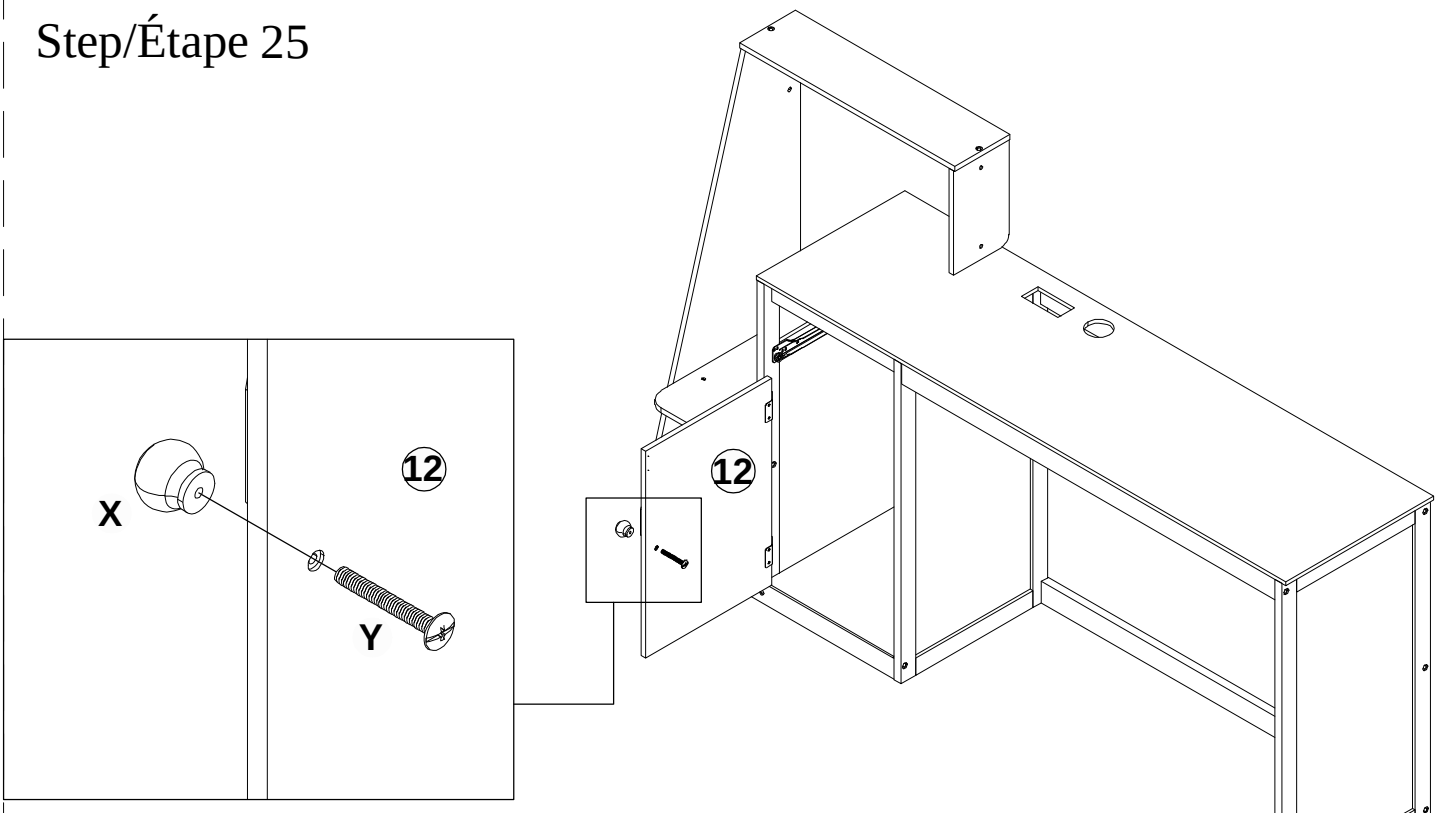

X	Y
	
1 Pc/pièce	5/32"*20mm 1 Pc/pièce

Step/Étape 26

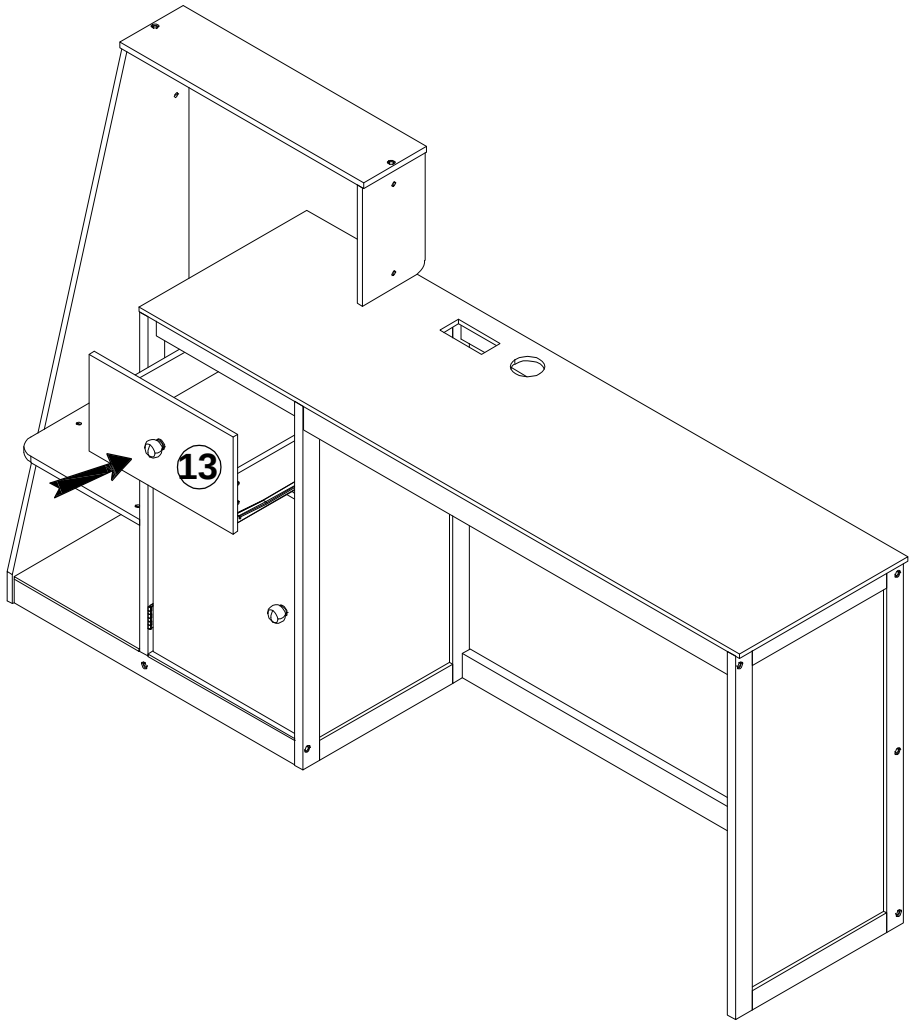

Step/Étape 27

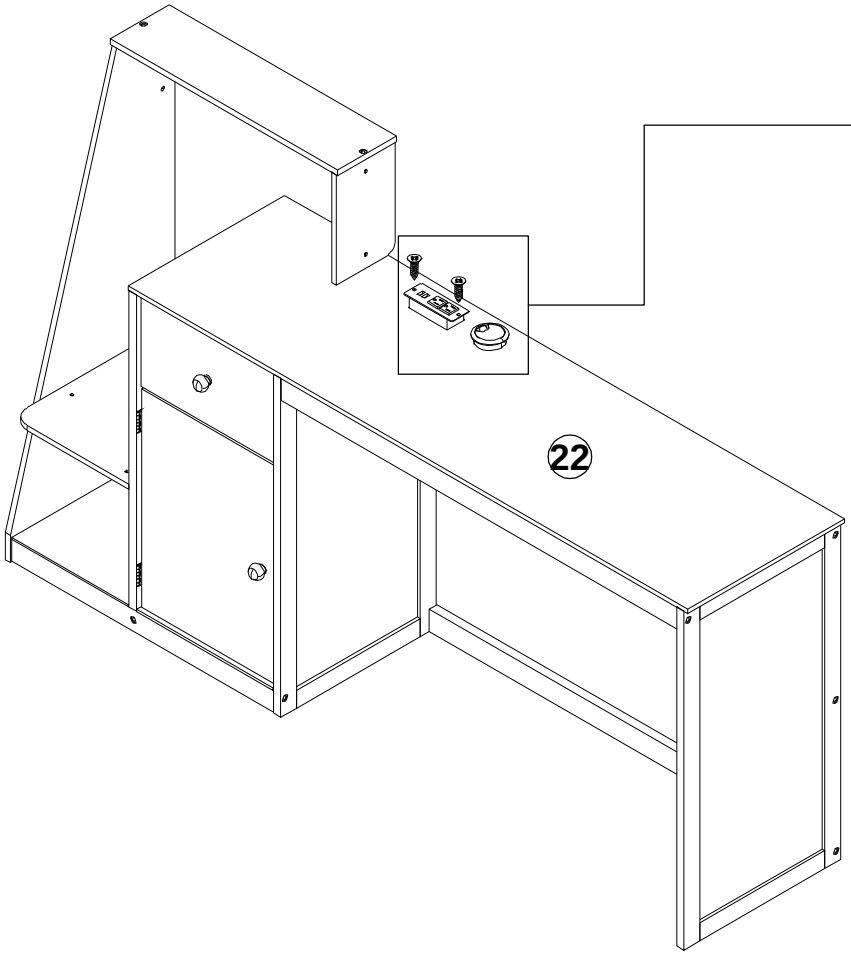

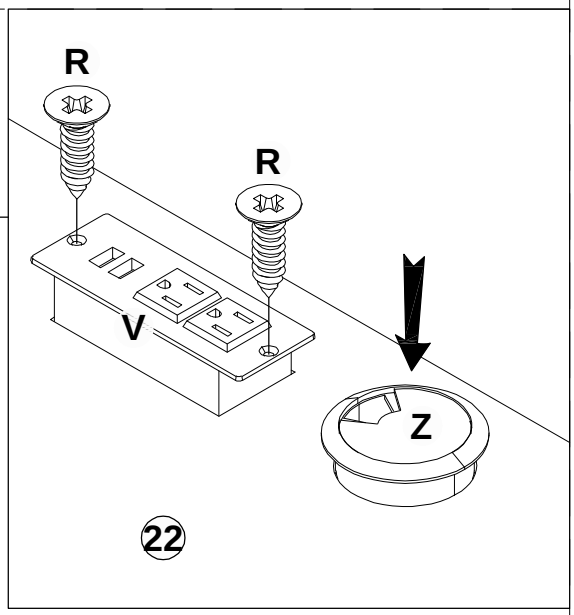

R
#3*10mm
2 Pcs/pièces

V
1 Pc/pièce

Z
1 Pc/pièce

Step/Étape 28

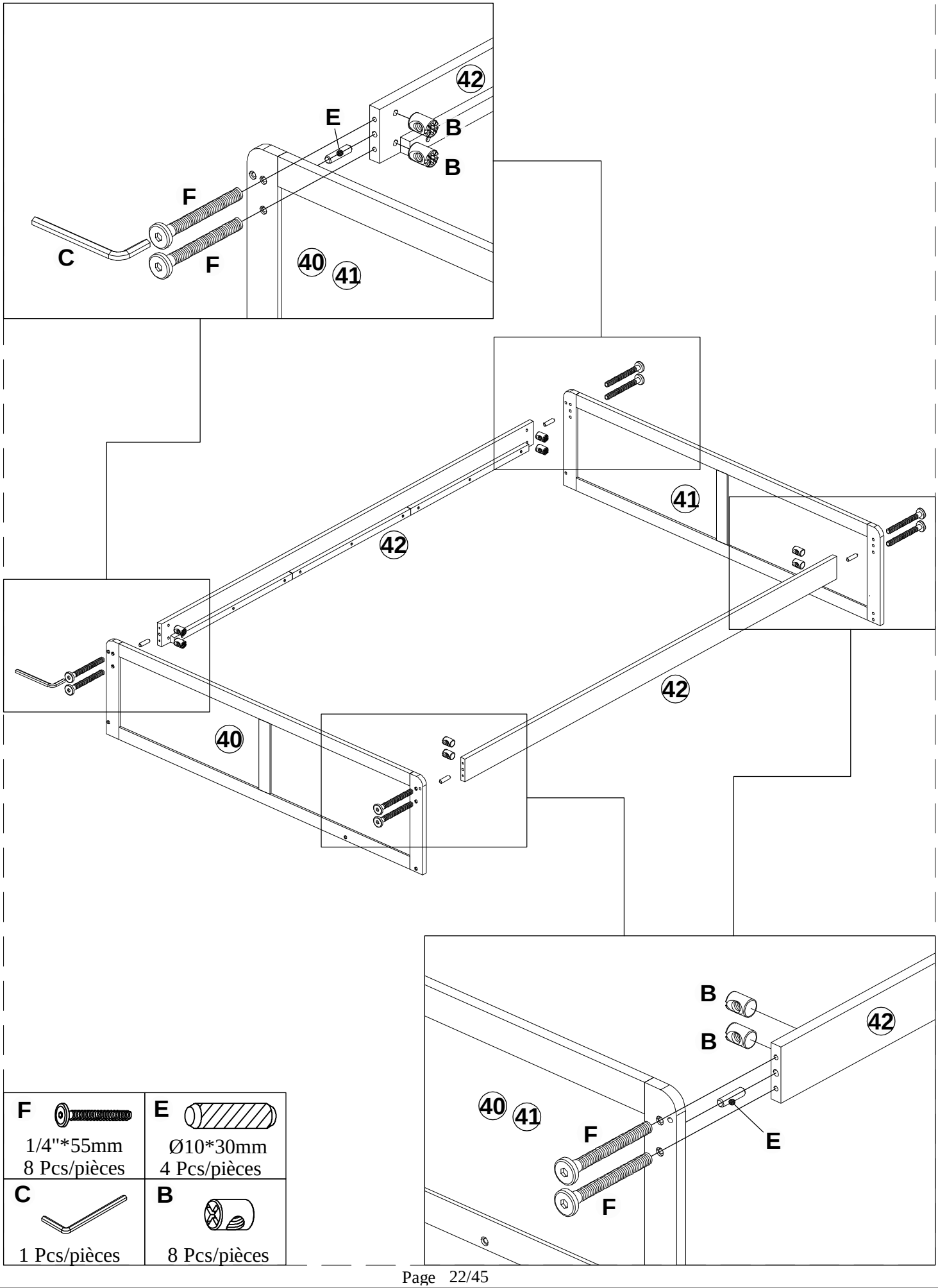

F 1/4"*55mm 8 Pcs/pièces	**E** Ø10*30mm 4 Pcs/pièces
C 1 Pcs/pièces	**B** 8 Pcs/pièces

Step/Étape 29

F  1/4"*55mm 4 Pcs/pièces	**E** 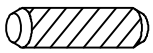 Ø10*30mm 4 Pcs/pièces
C 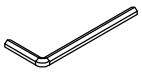 1 Pcs/pièces	**B**  4 Pcs/pièces

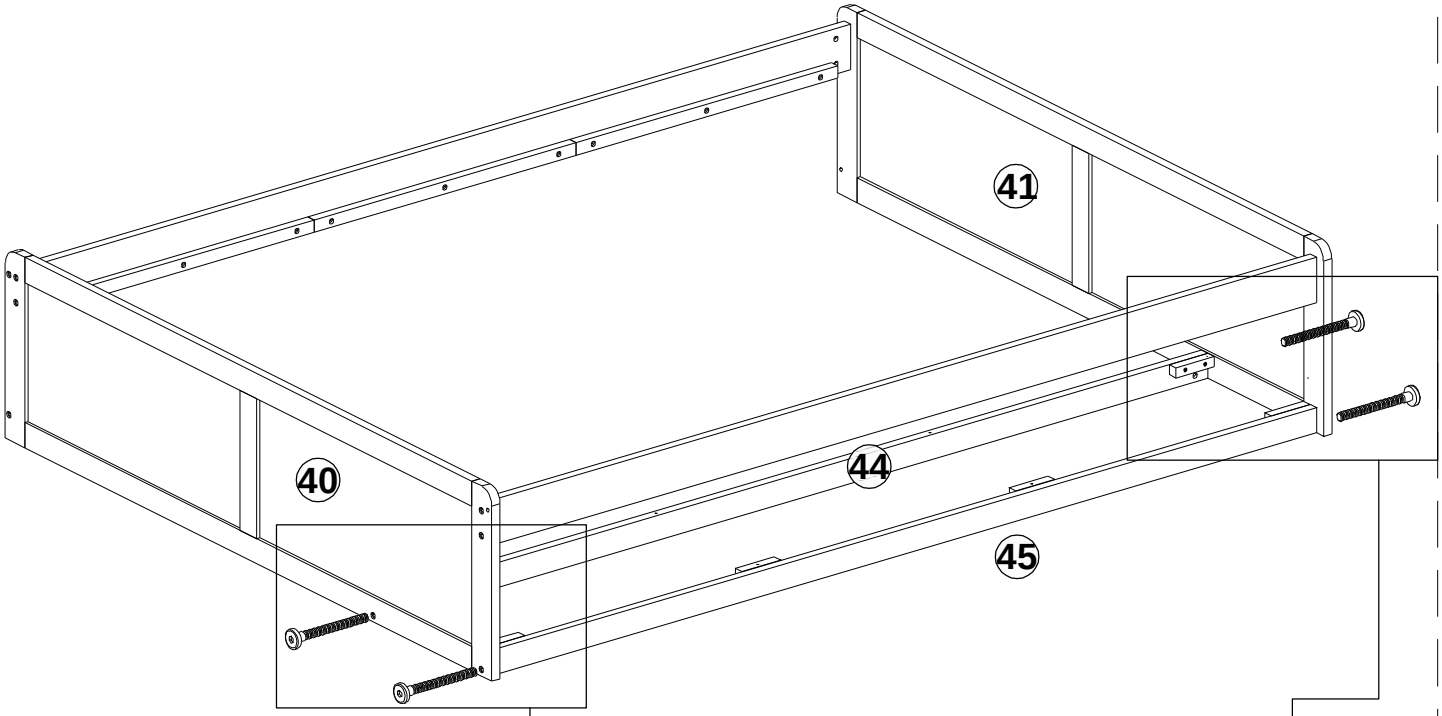

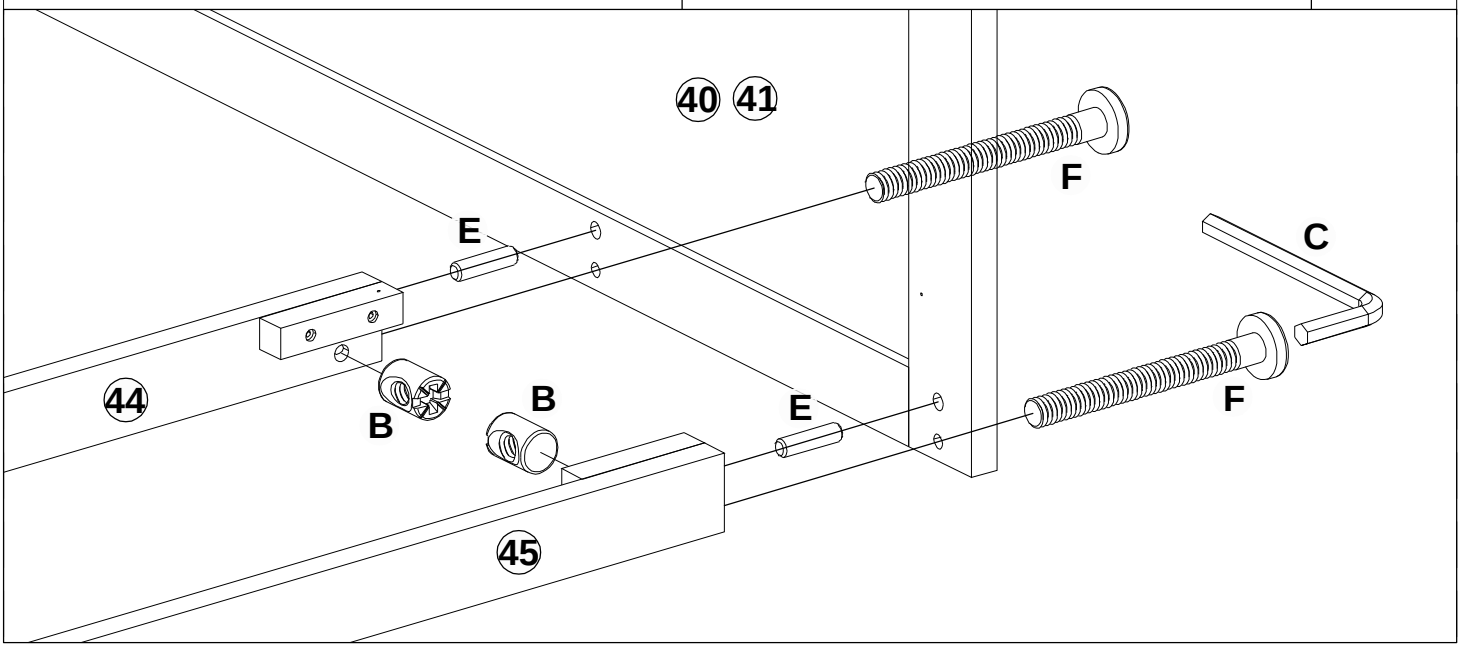

Step/Étape 30

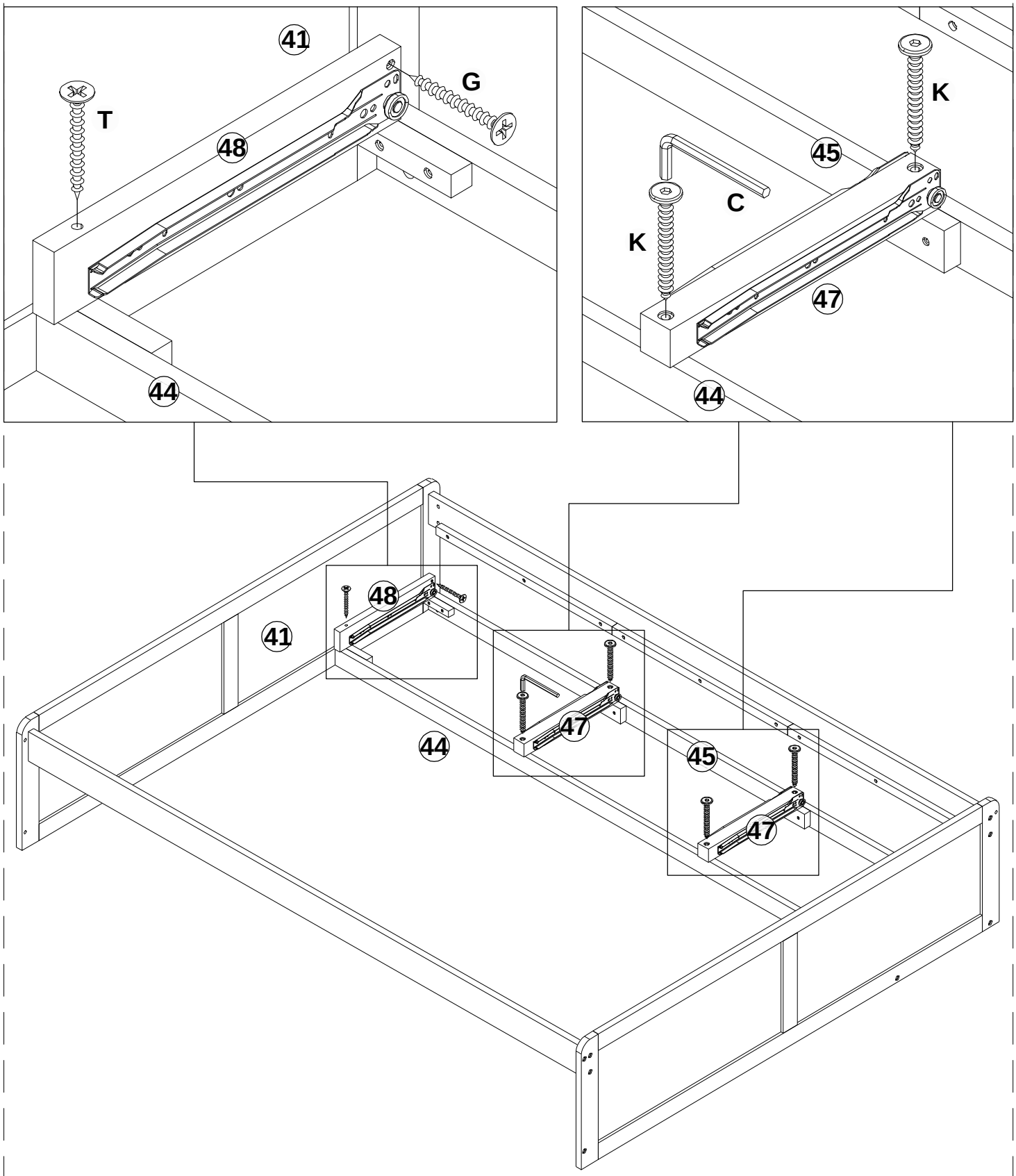

C	K	G	T
1 Pcs/pièces	Ø6*70mm 4 Pcs/pièces	#4*30mm 1 Pc/pièce	#4*40mm 1 Pc/pièce

Step/Étape 31

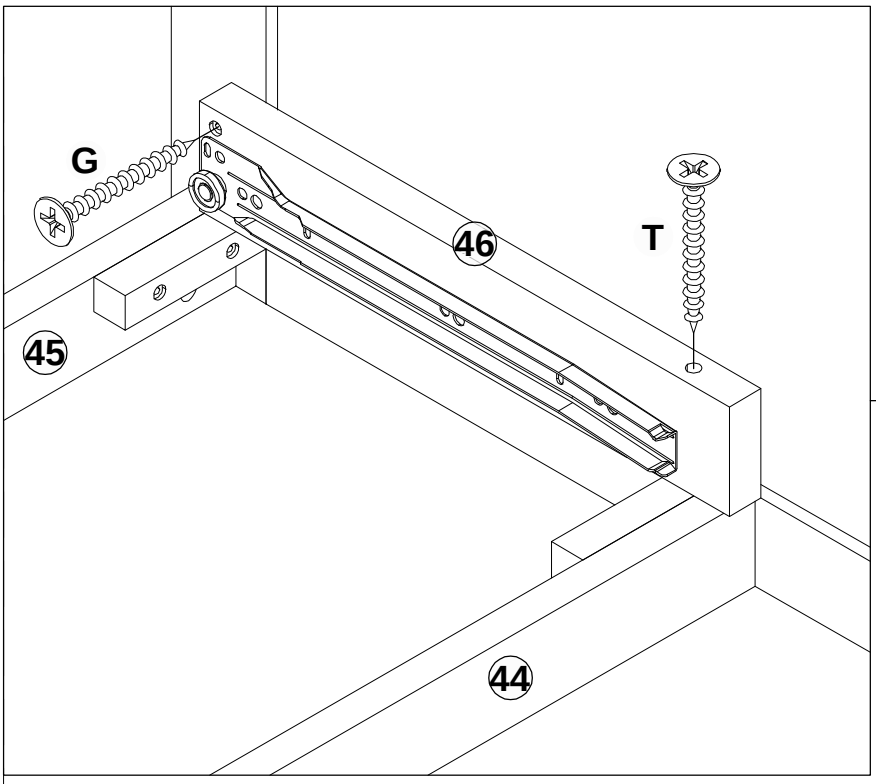

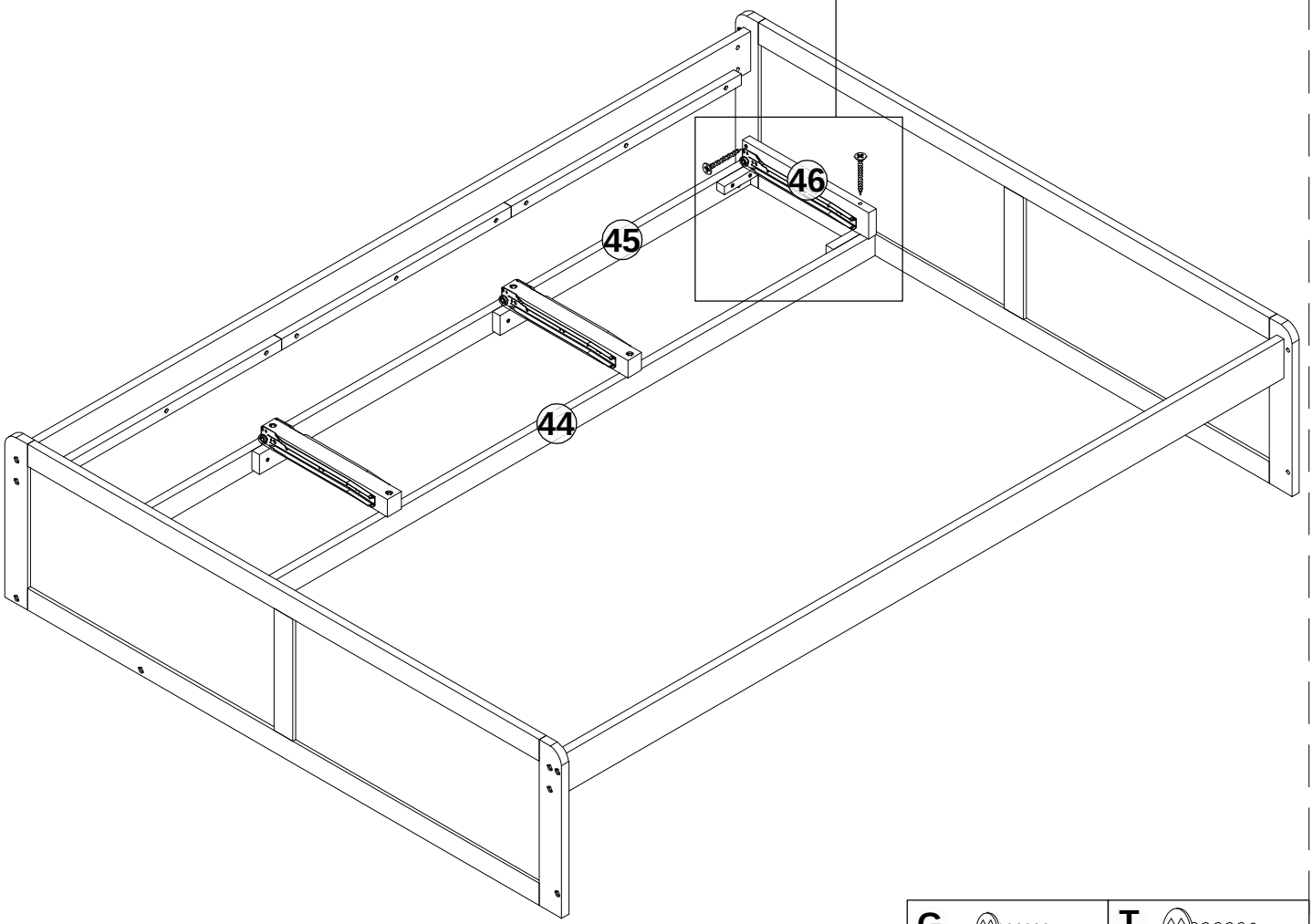

G	T
#4*30mm 1 Pc/pièce	#4*40mm 1 Pc/pièce

Step/Étape 32

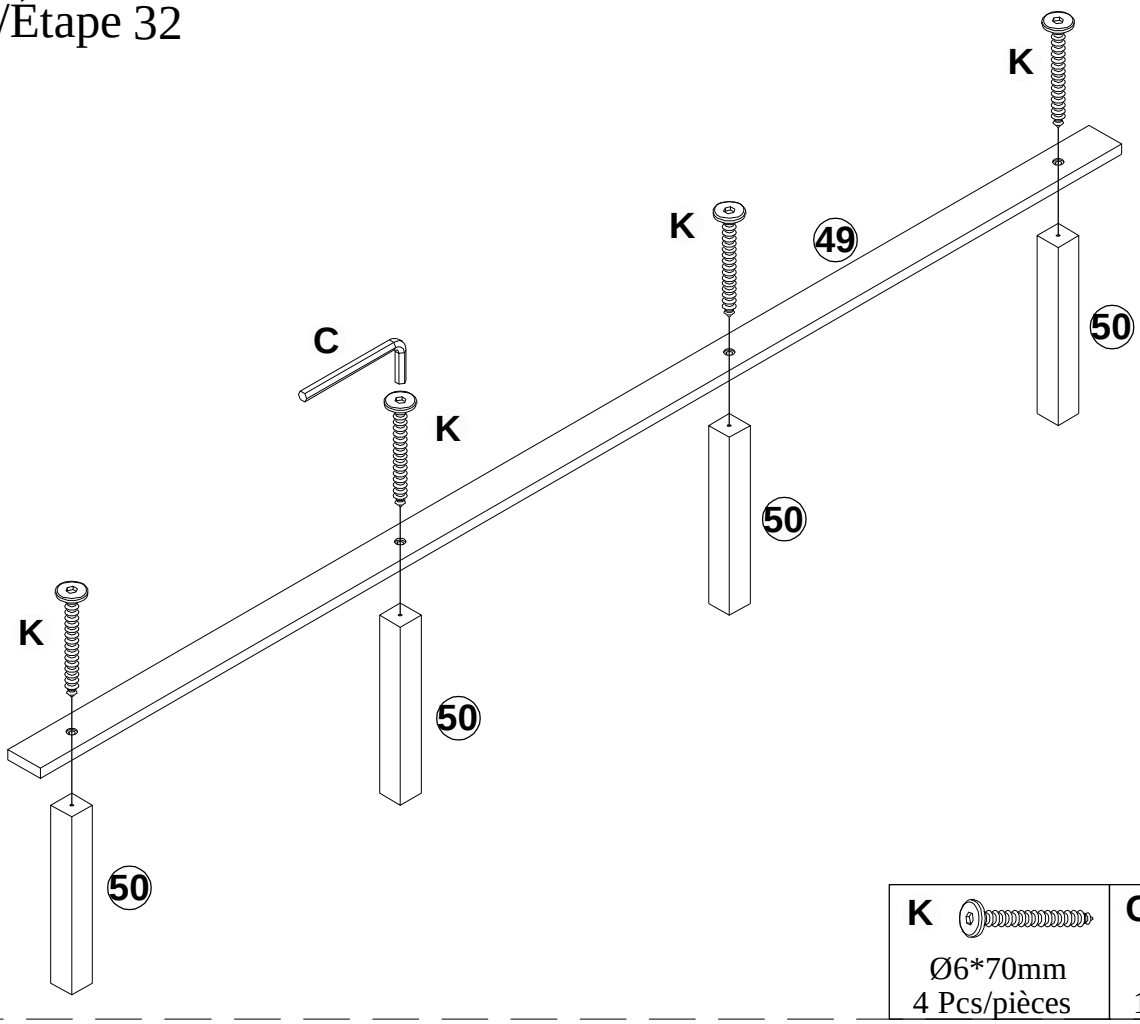

K	C
Ø6*70mm 4 Pcs/pièces	1 Pcs/pièces

Step/Étape 33

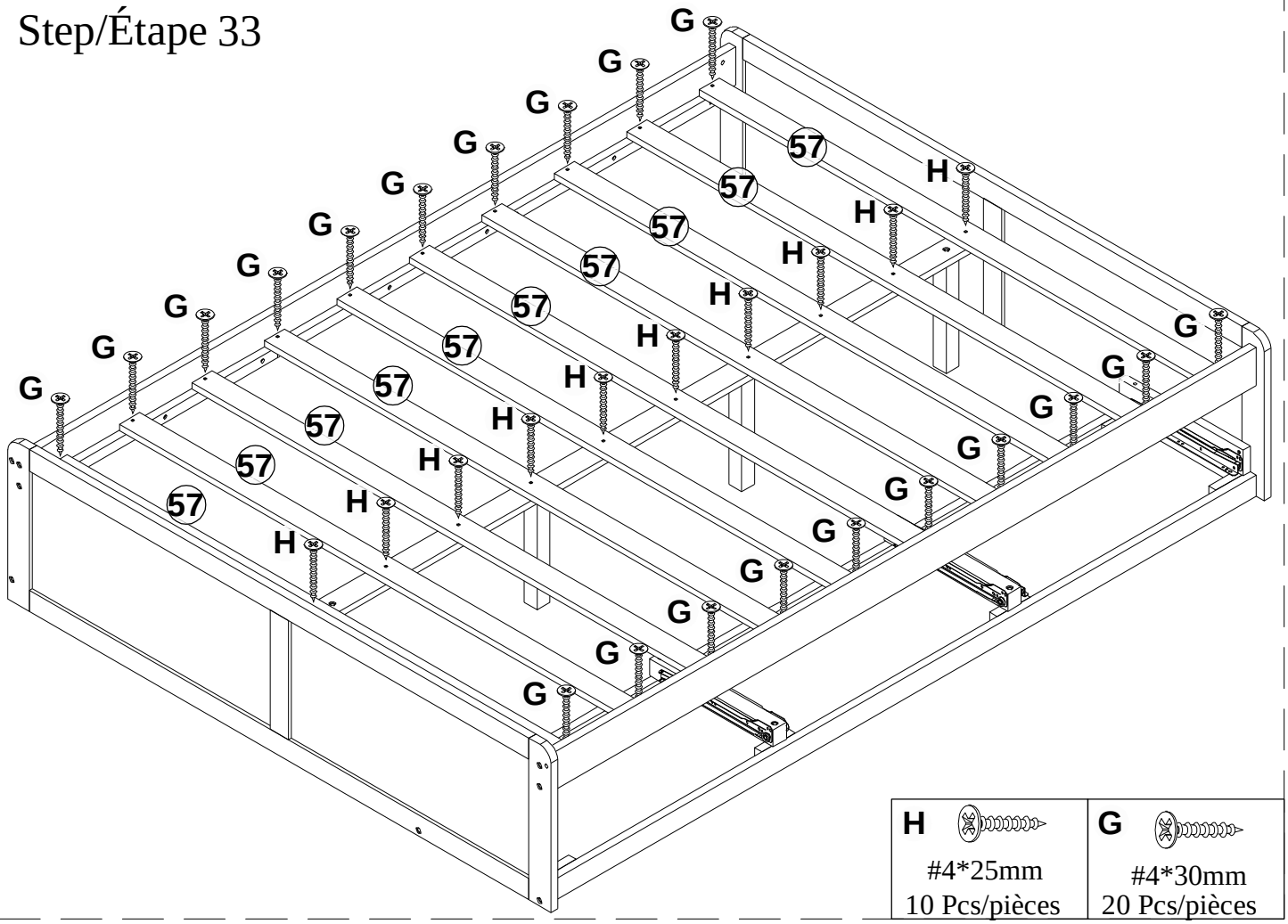

H	G
#4*25mm 10 Pcs/pièces	#4*30mm 20 Pcs/pièces

Step/Étape 34

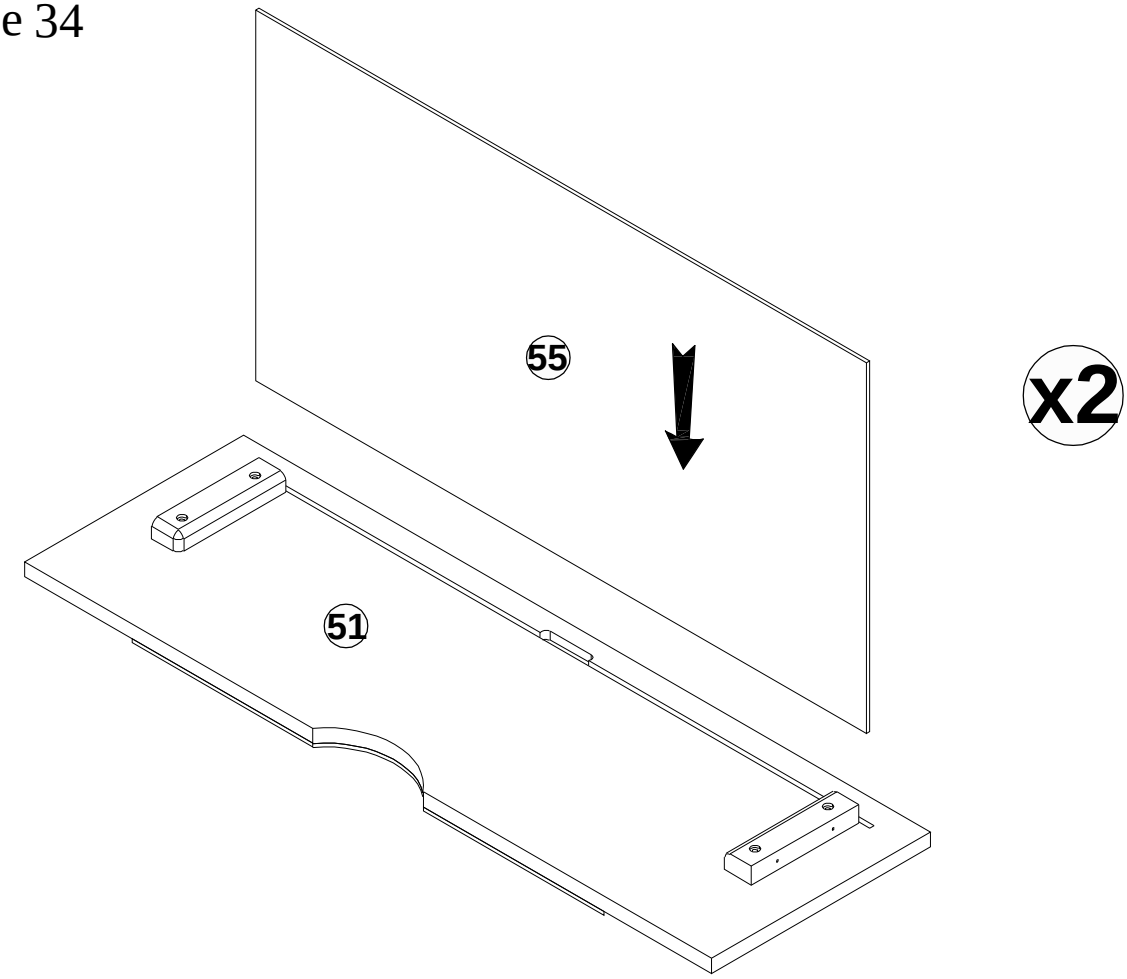

Step/Étape 35

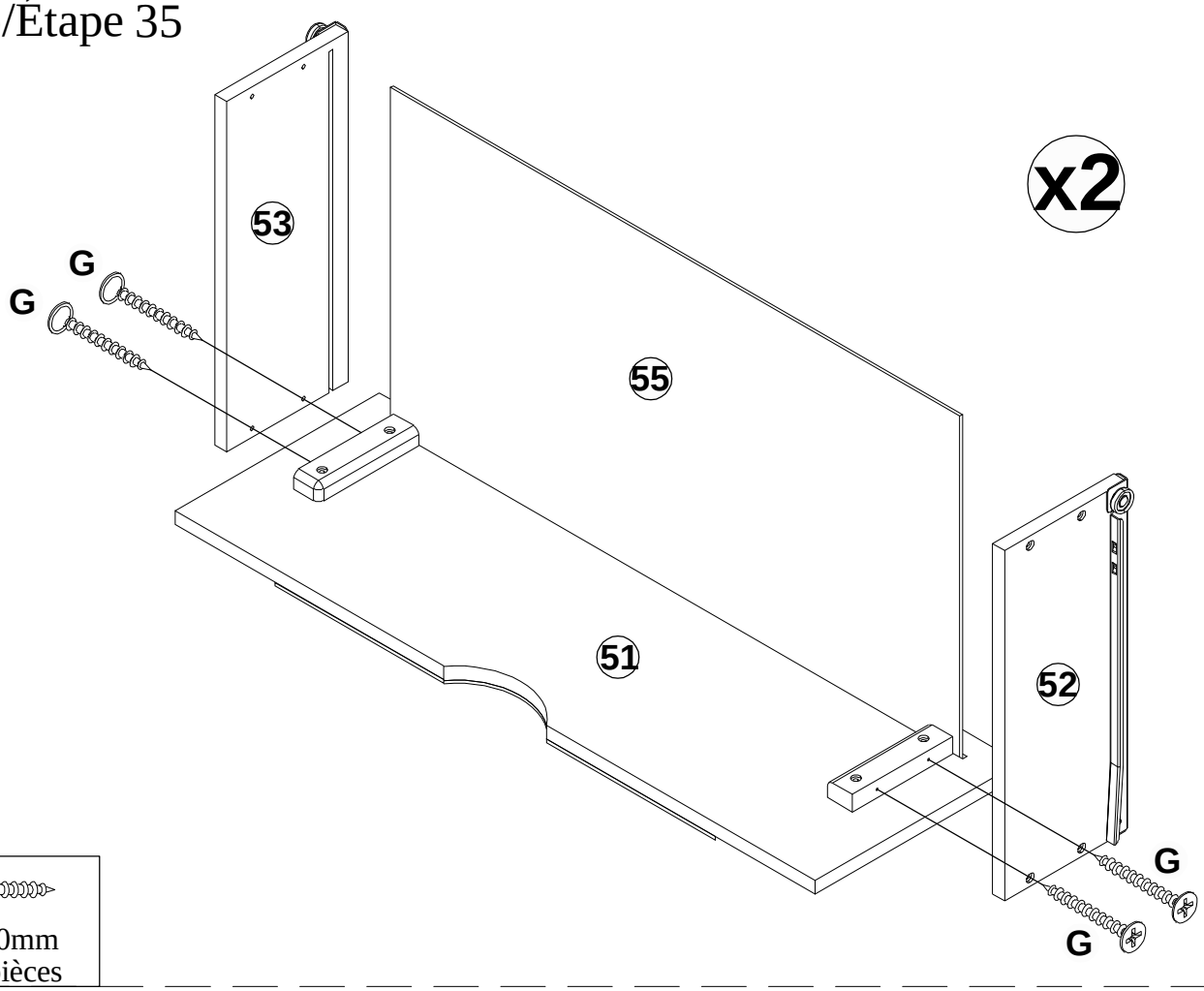

G

#4*30mm
8 Pcs/pièces

Step/Étape 36

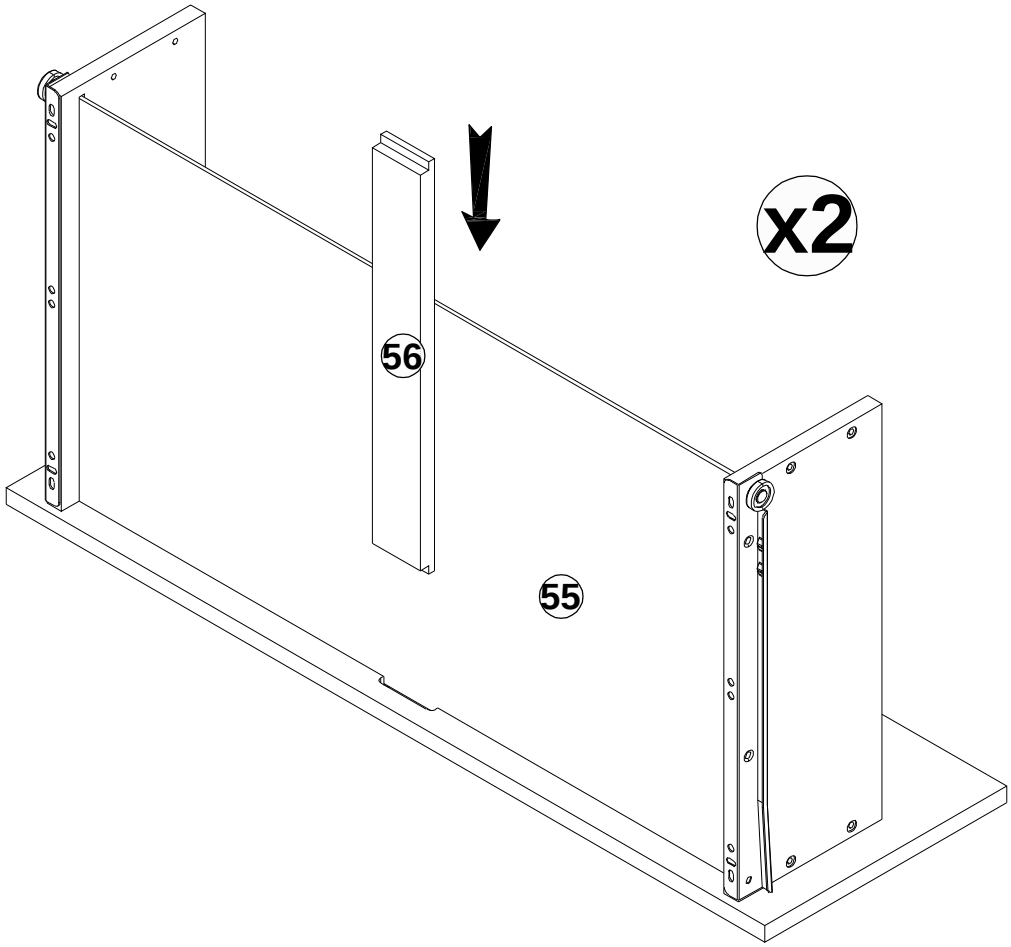

Step/Étape 37

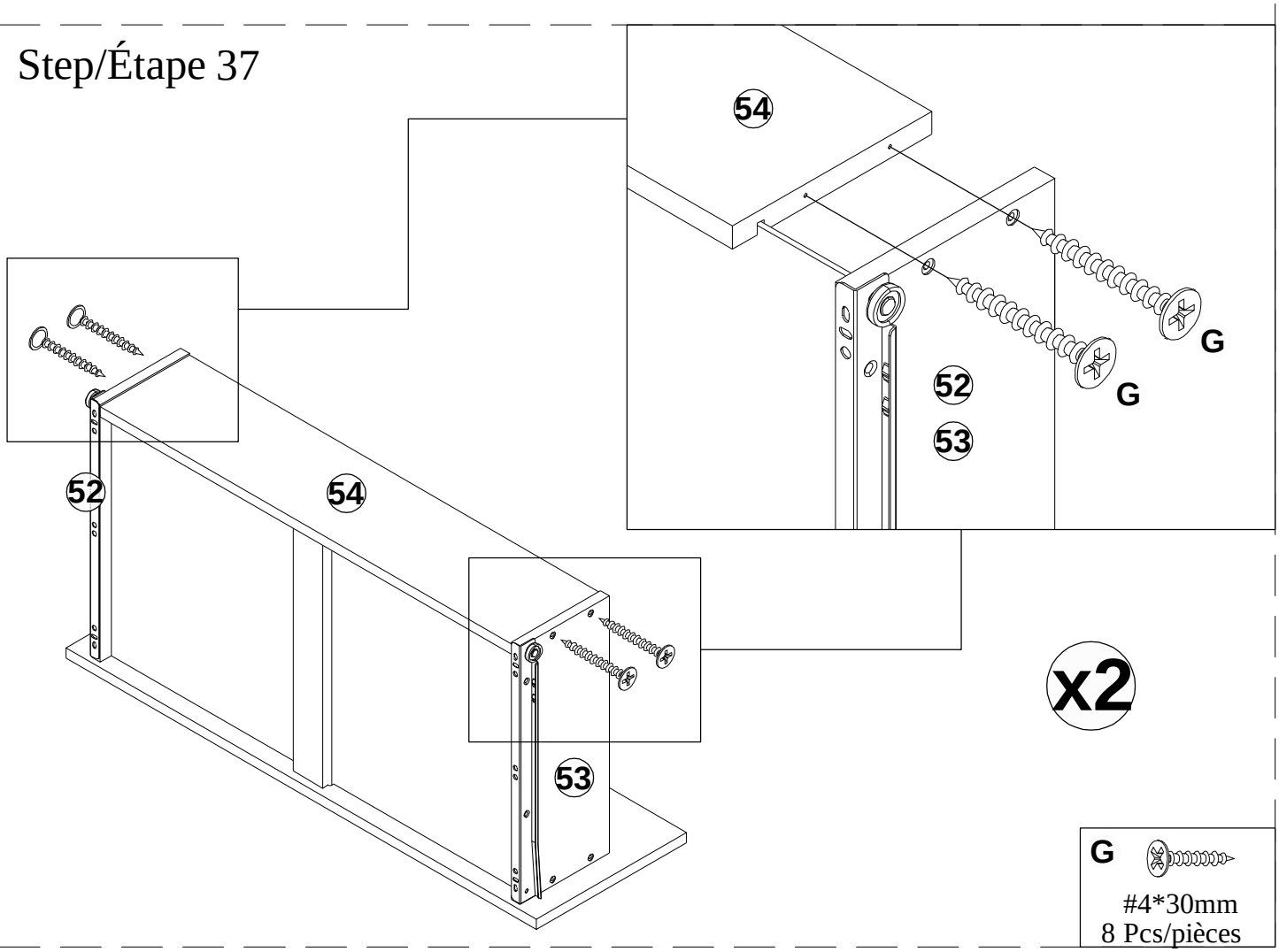

G

#4*30mm
8 Pcs/pièces

Step/Étape 38

x2

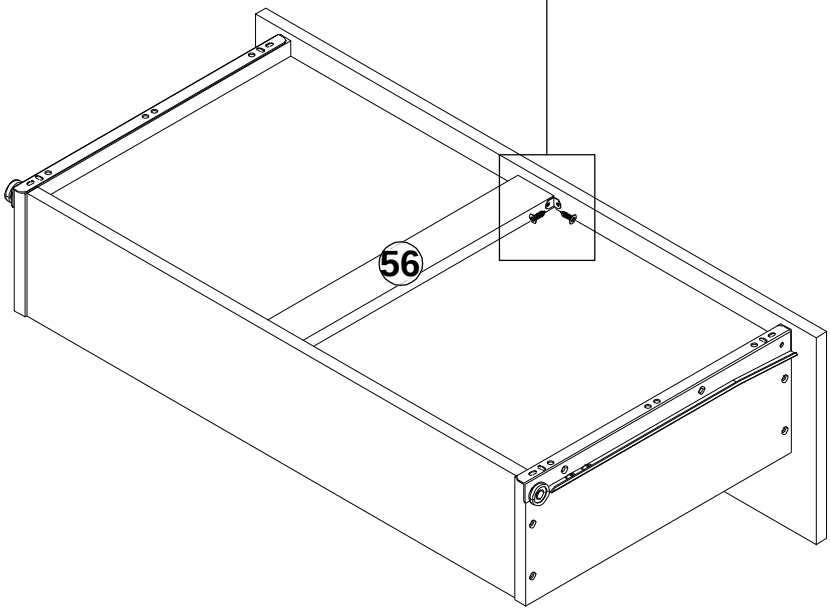

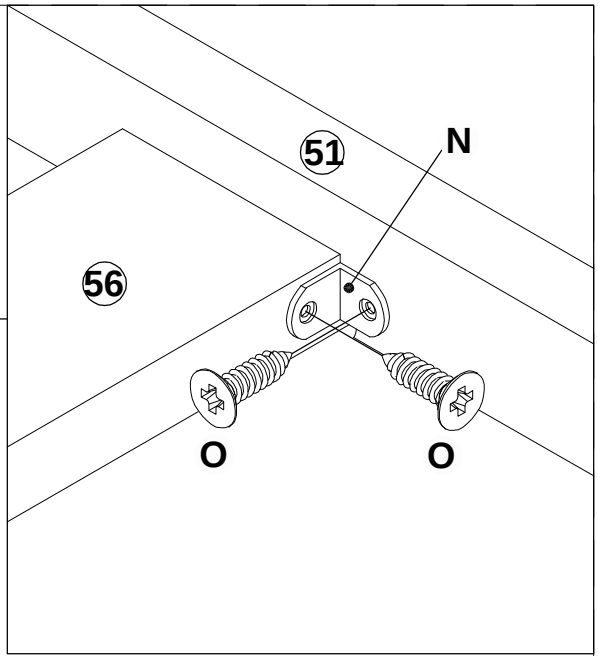

O	N
	
#3.5*12mm 4 Pcs/pièces	15*15mm 2 Pcs/pièces

Step/Étape 39

x2

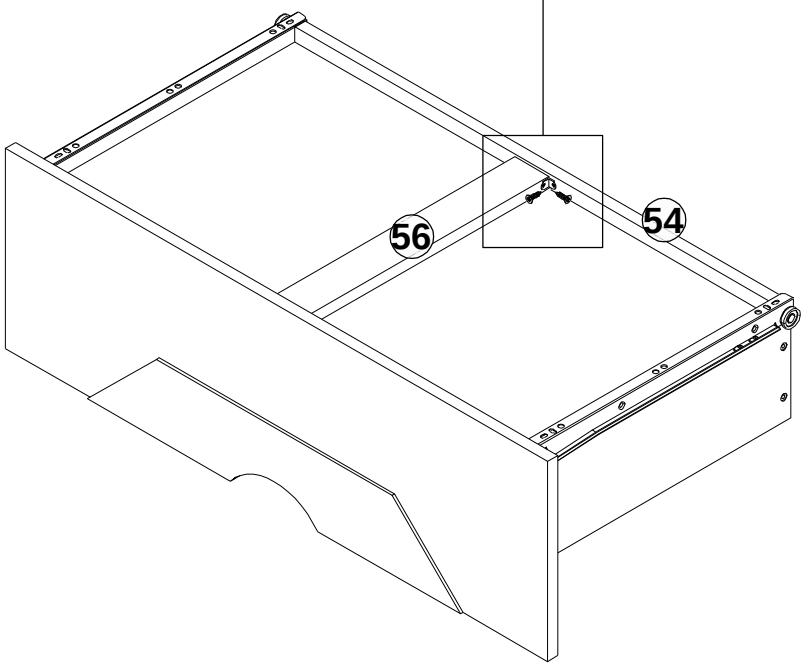

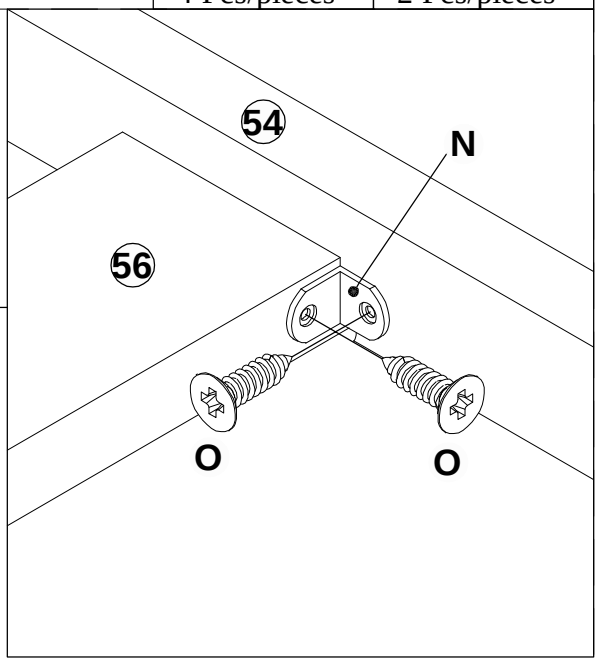

O	N
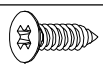	
#3.5*12mm 4 Pcs/pièces	15*15mm 2 Pcs/pièces

Step/Étape 40

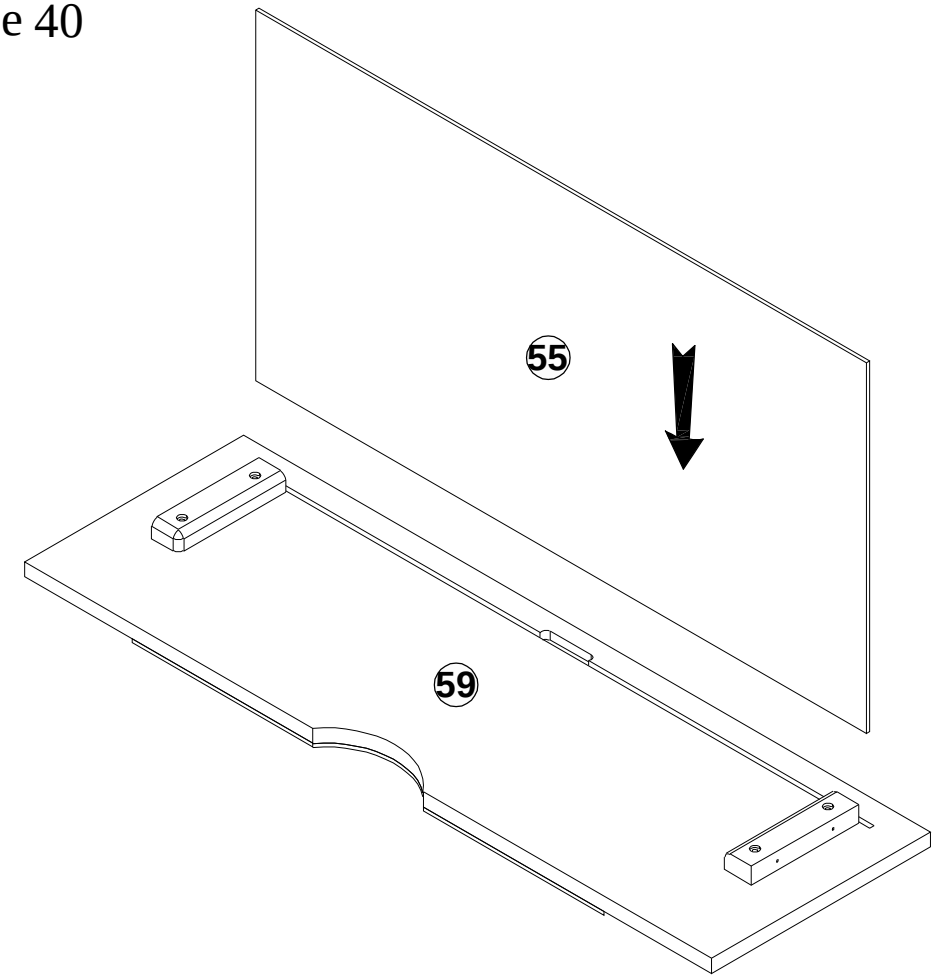

Step/Étape 41

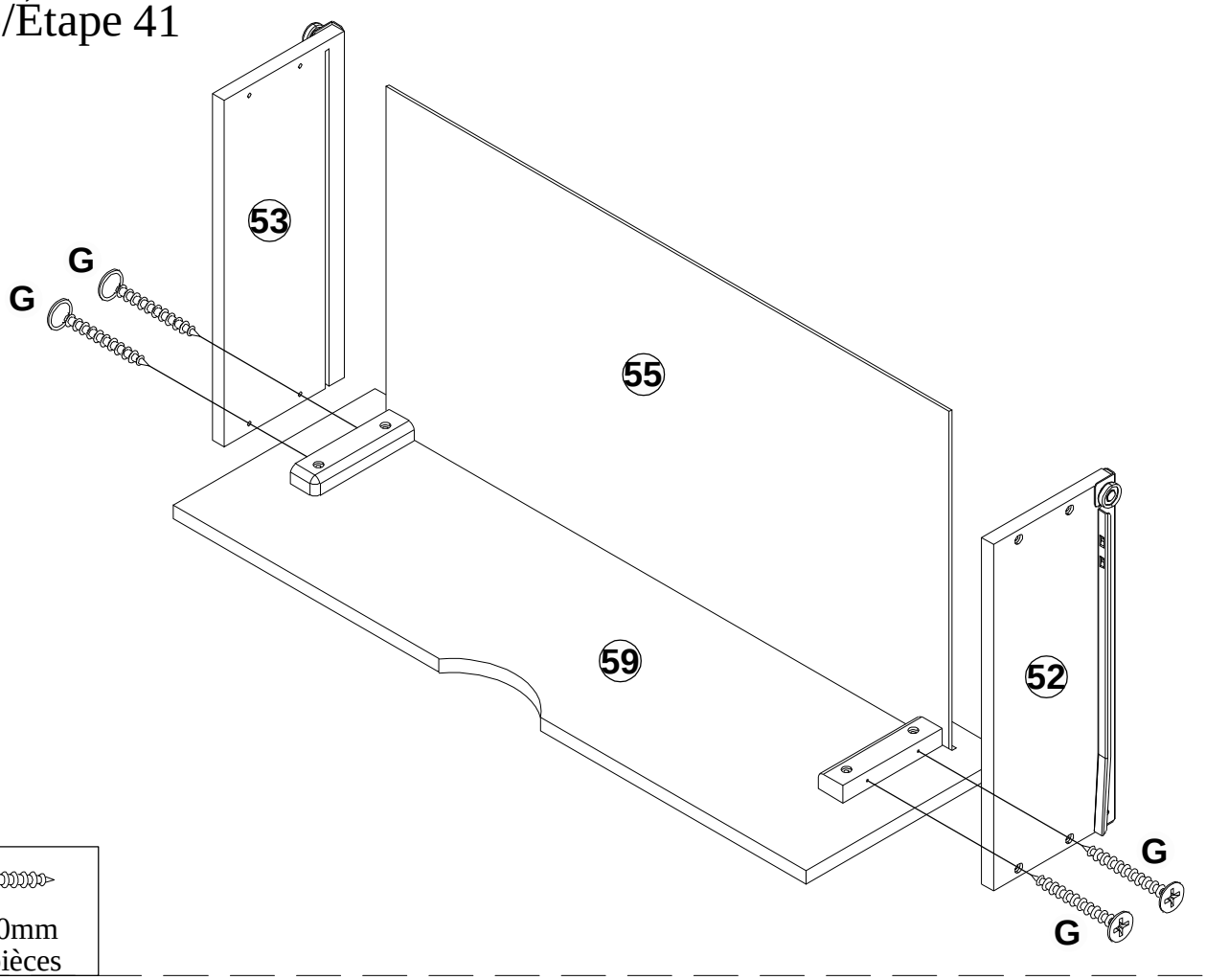

G

#4*30mm
4 Pcs/pièces

Step/Étape 42

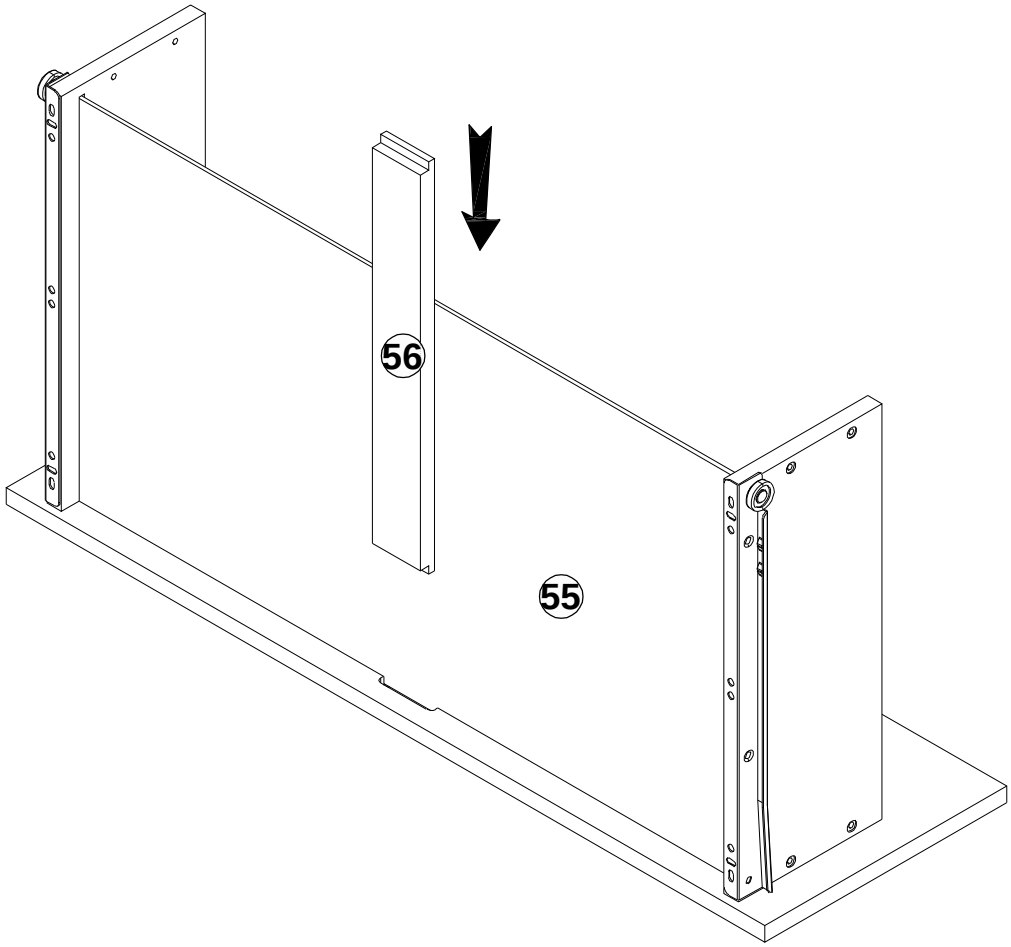

Step/Étape 43

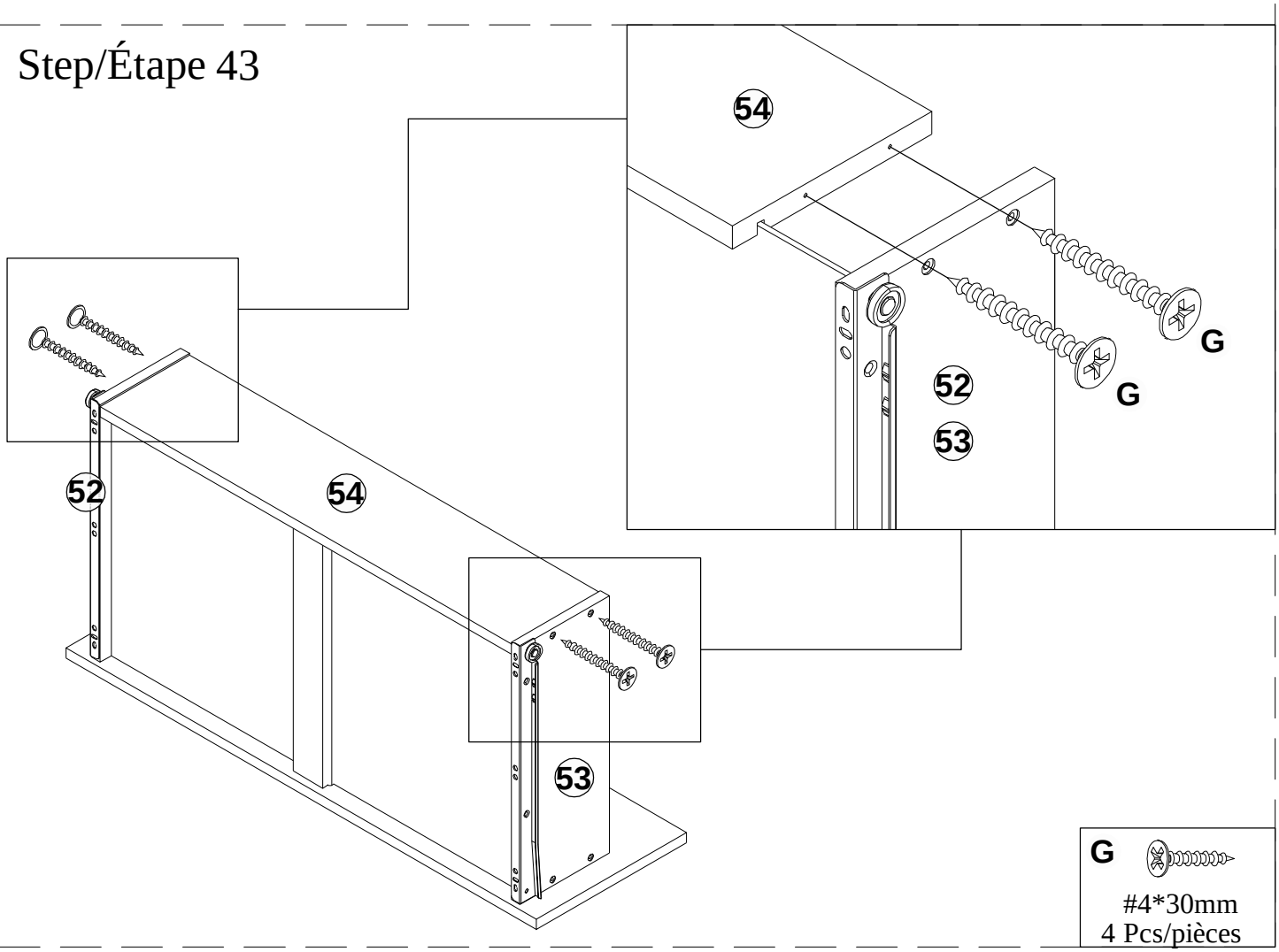

G

#4*30mm
4 Pcs/pièces

Step/Étape 44

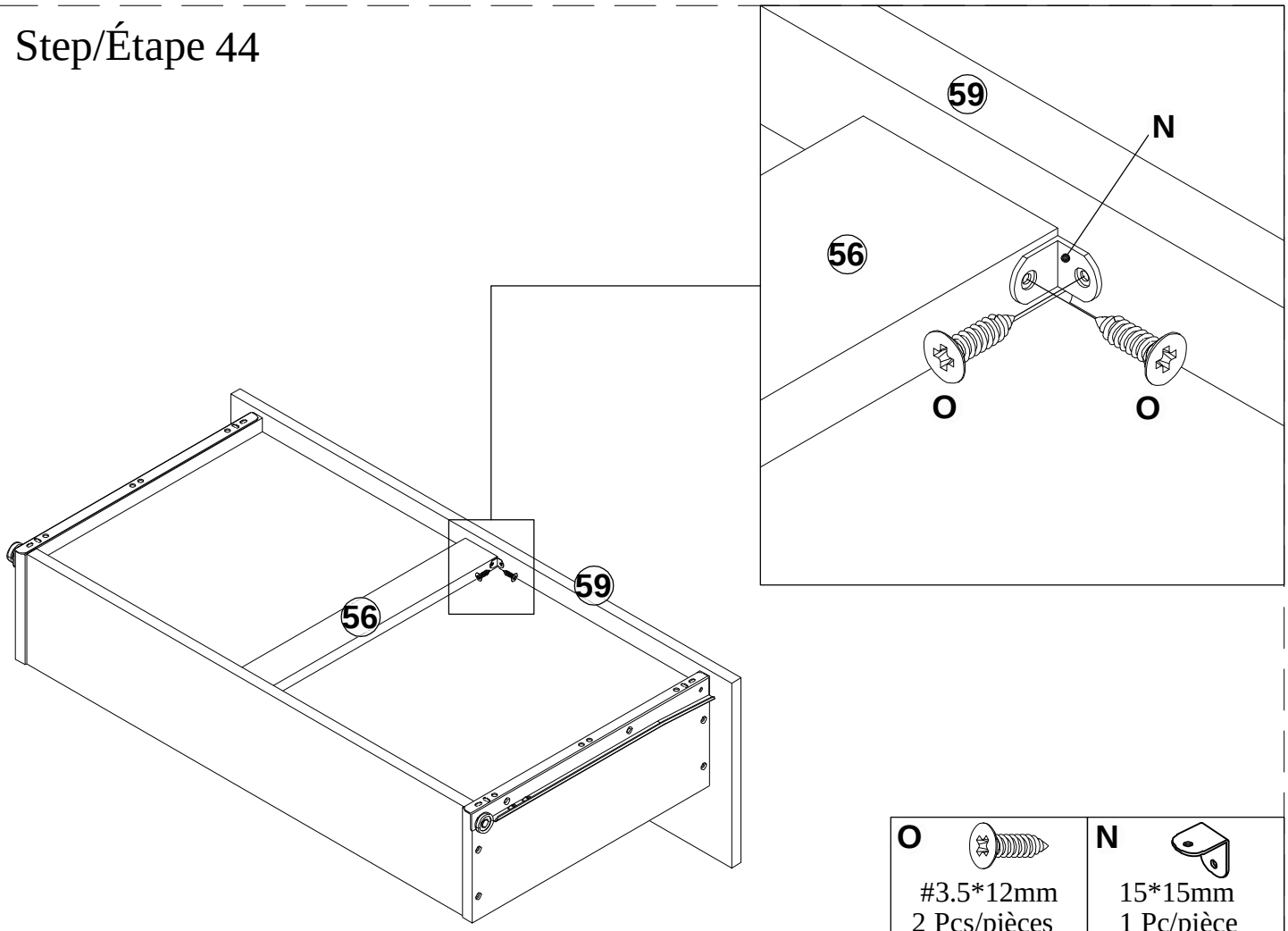

O	N
#3.5*12mm 2 Pcs/pièces	15*15mm 1 Pc/pièce

Step/Étape 45

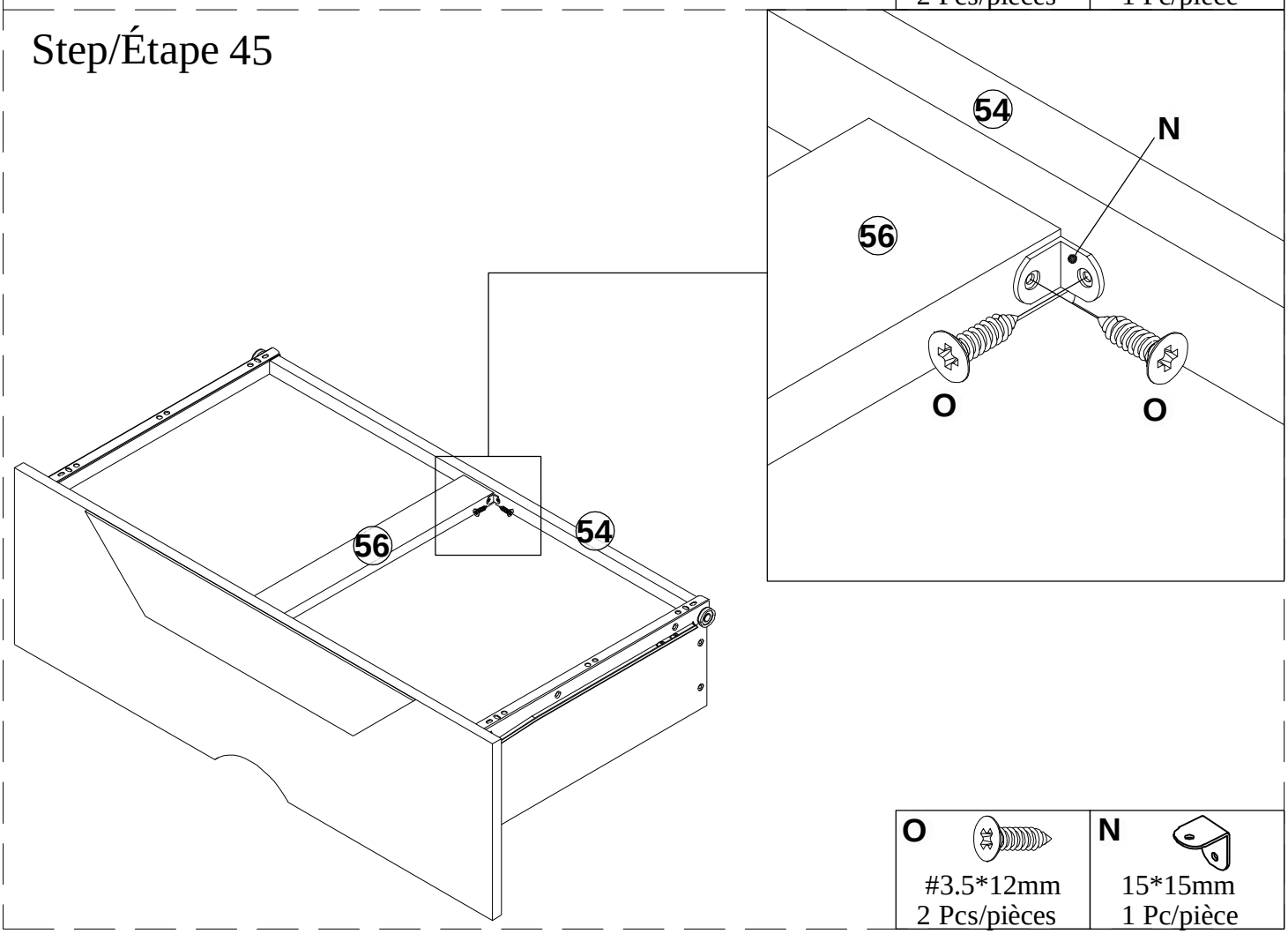

O	N
#3.5*12mm 2 Pcs/pièces	15*15mm 1 Pc/pièce

Step/Étape 46

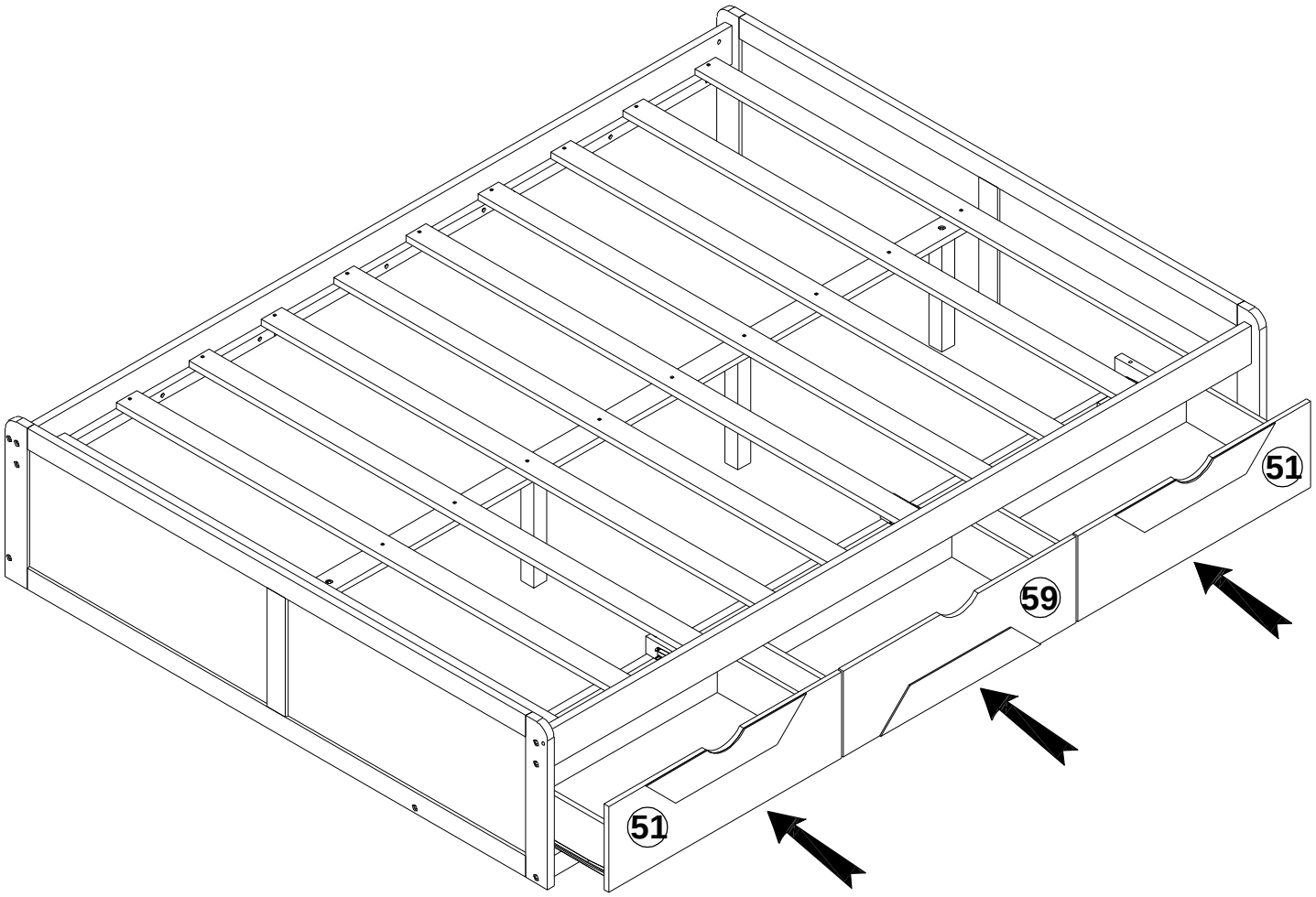

Step/Étape 47

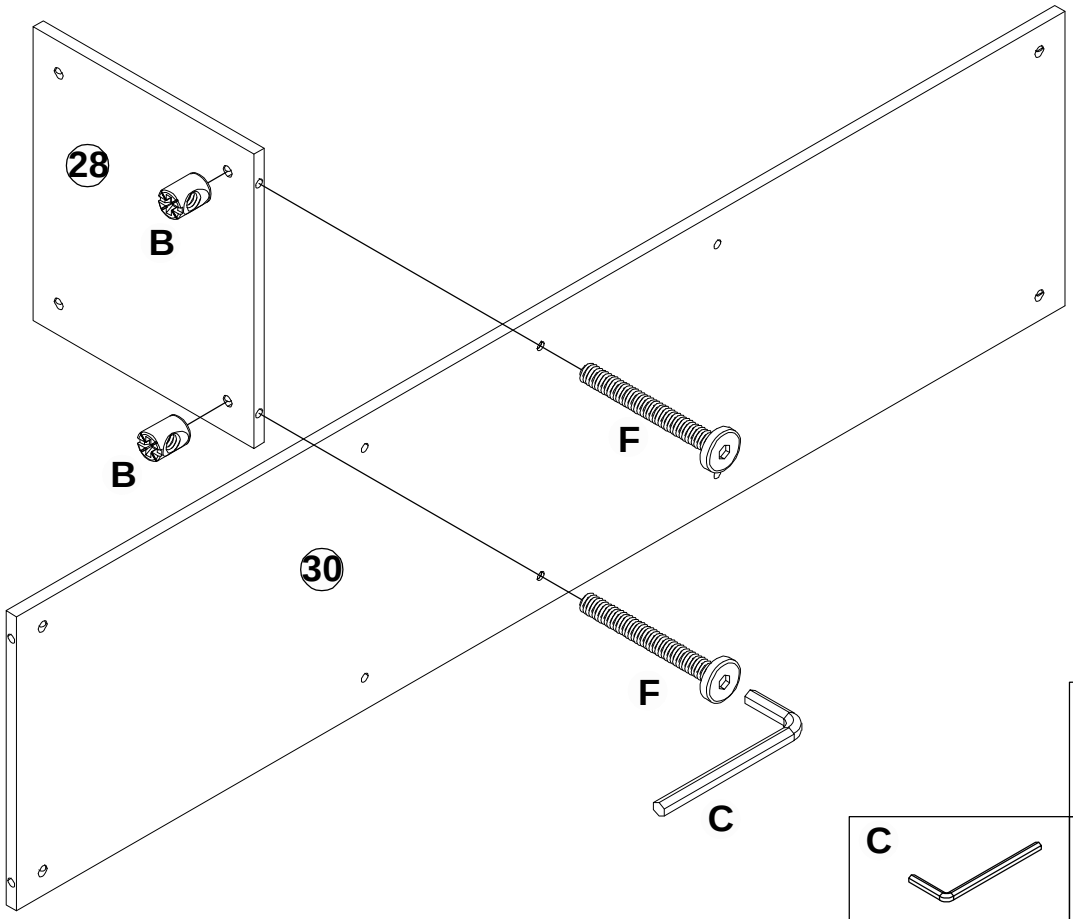

F 1/4"*55mm 2 Pcs/pièces	
C 1 Pcs/pièces	B 2 Pcs/pièces

Step/Étape 48

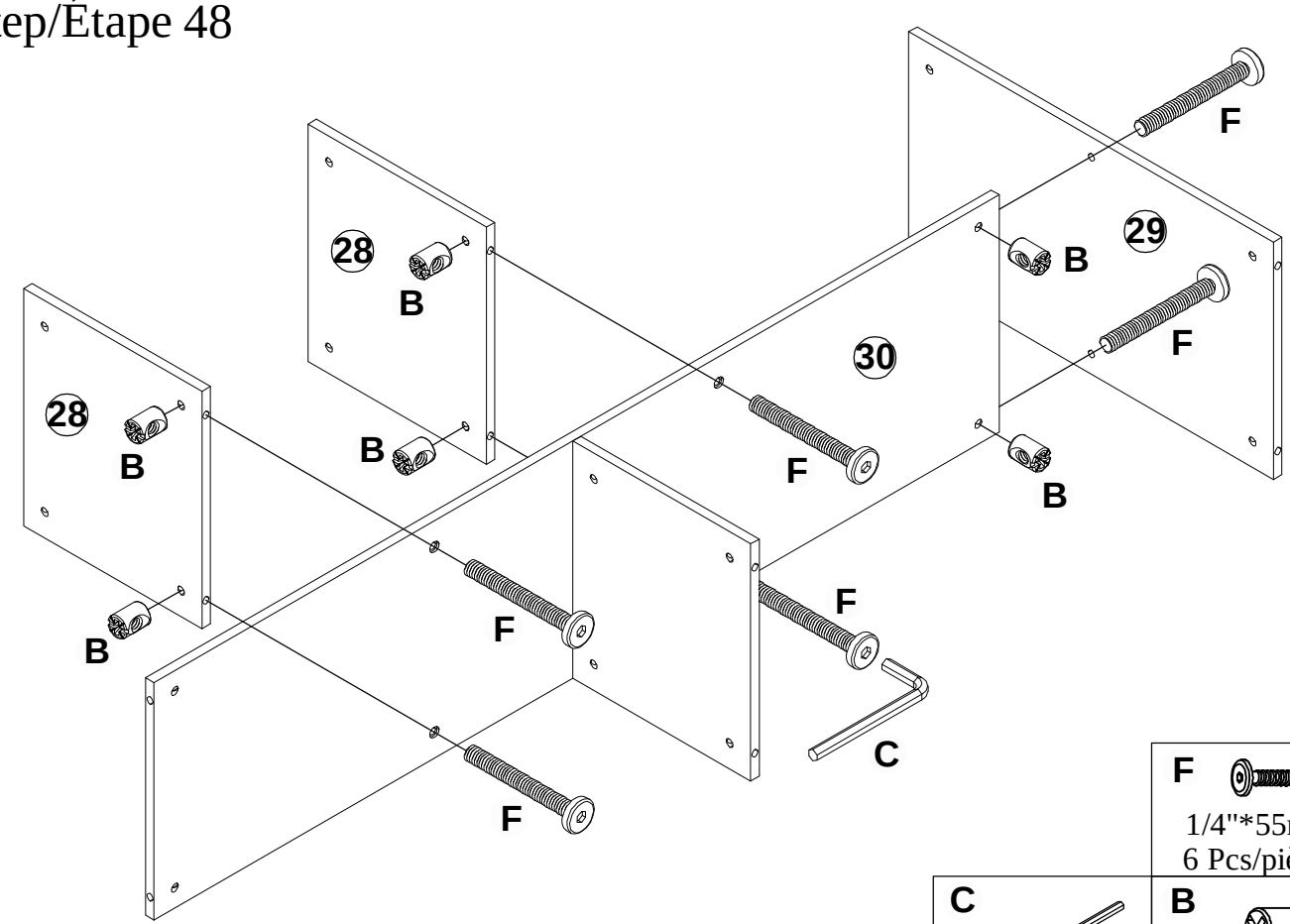

F 1/4"*55mm 6 Pcs/pièces	
C 1 Pcs/pièces	B 6 Pcs/pièces

Step/Étape 49

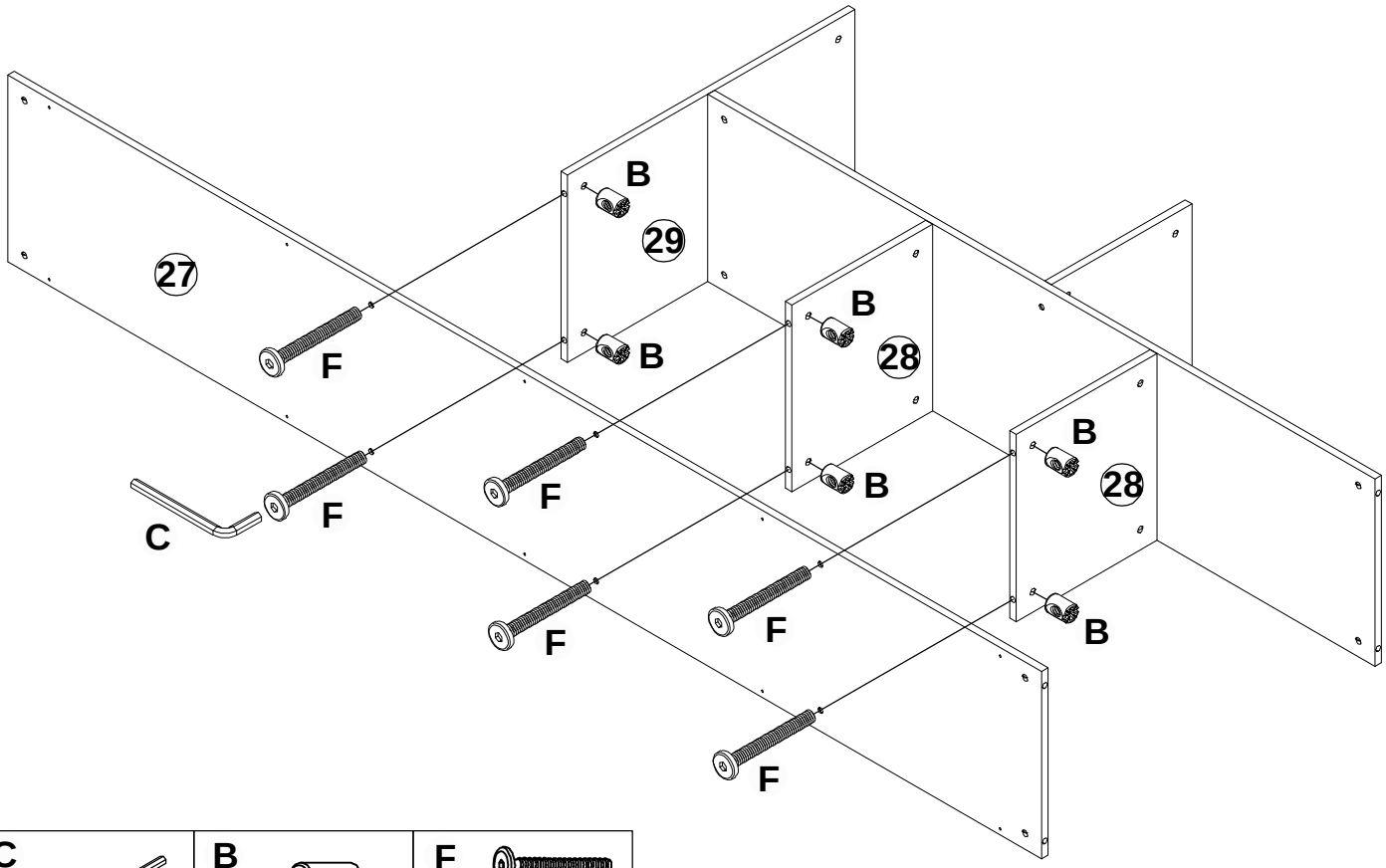

C	B	F
1 Pcs/pièces	6 Pcs/pièces	1/4"*55mm 6 Pcs/pièces

Step/Étape 50

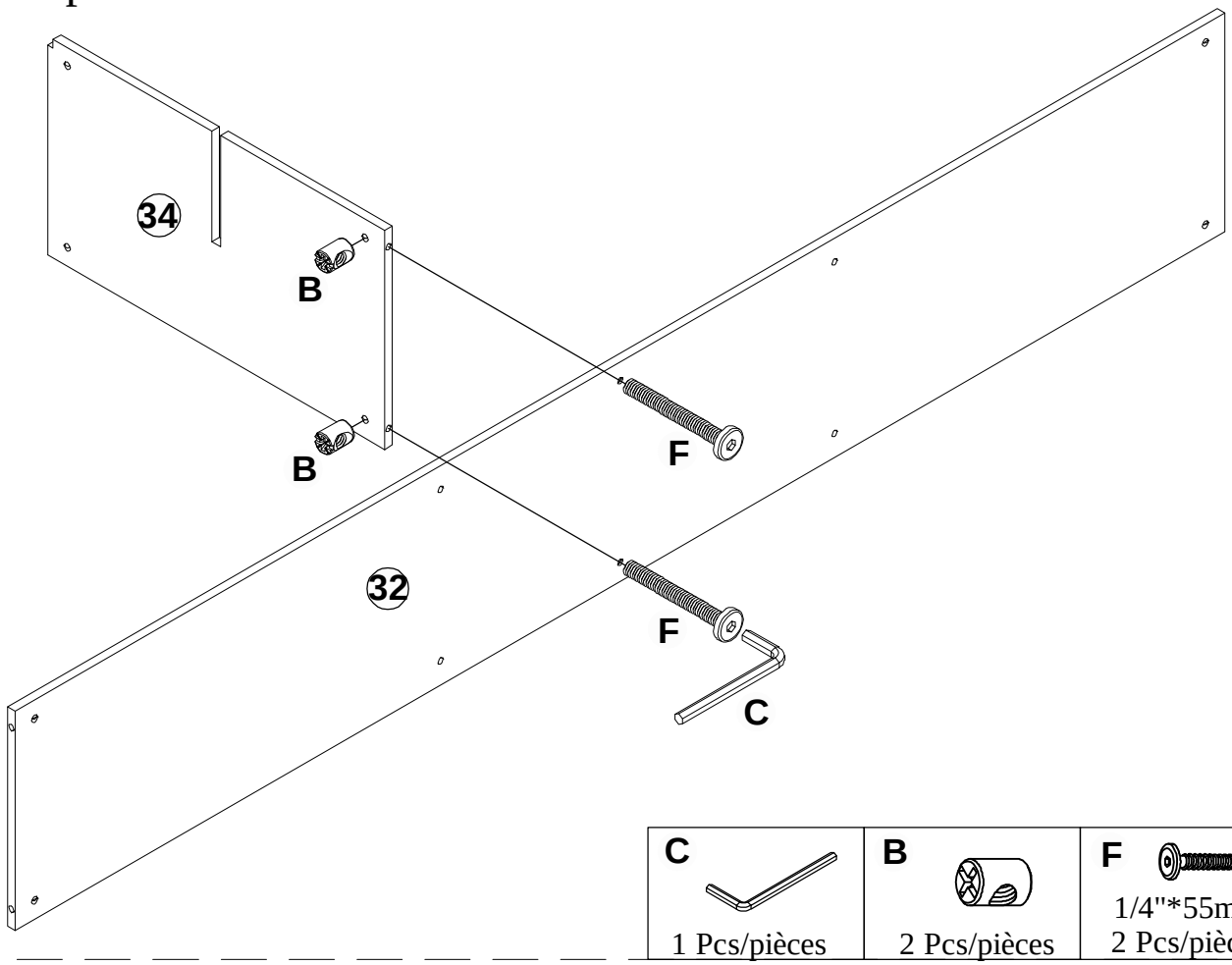

C	B	F
1 Pcs/pièces	2 Pcs/pièces	1/4"*55mm 2 Pcs/pièces

Step/Étape 51

C	B	F
1 Pcs/pièces	4 Pcs/pièces	1/4"*55mm 4 Pcs/pièces

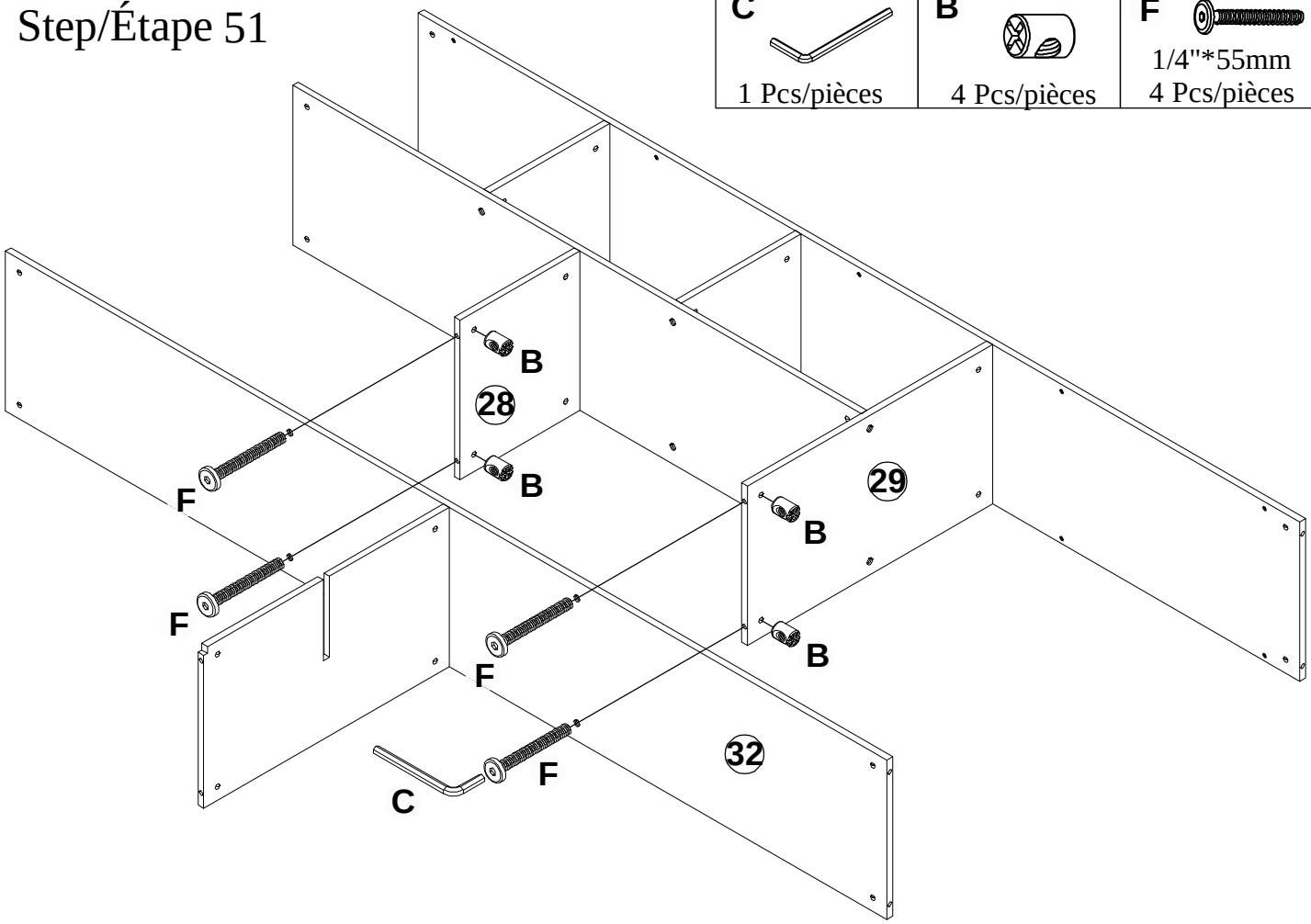

Step/Étape 52

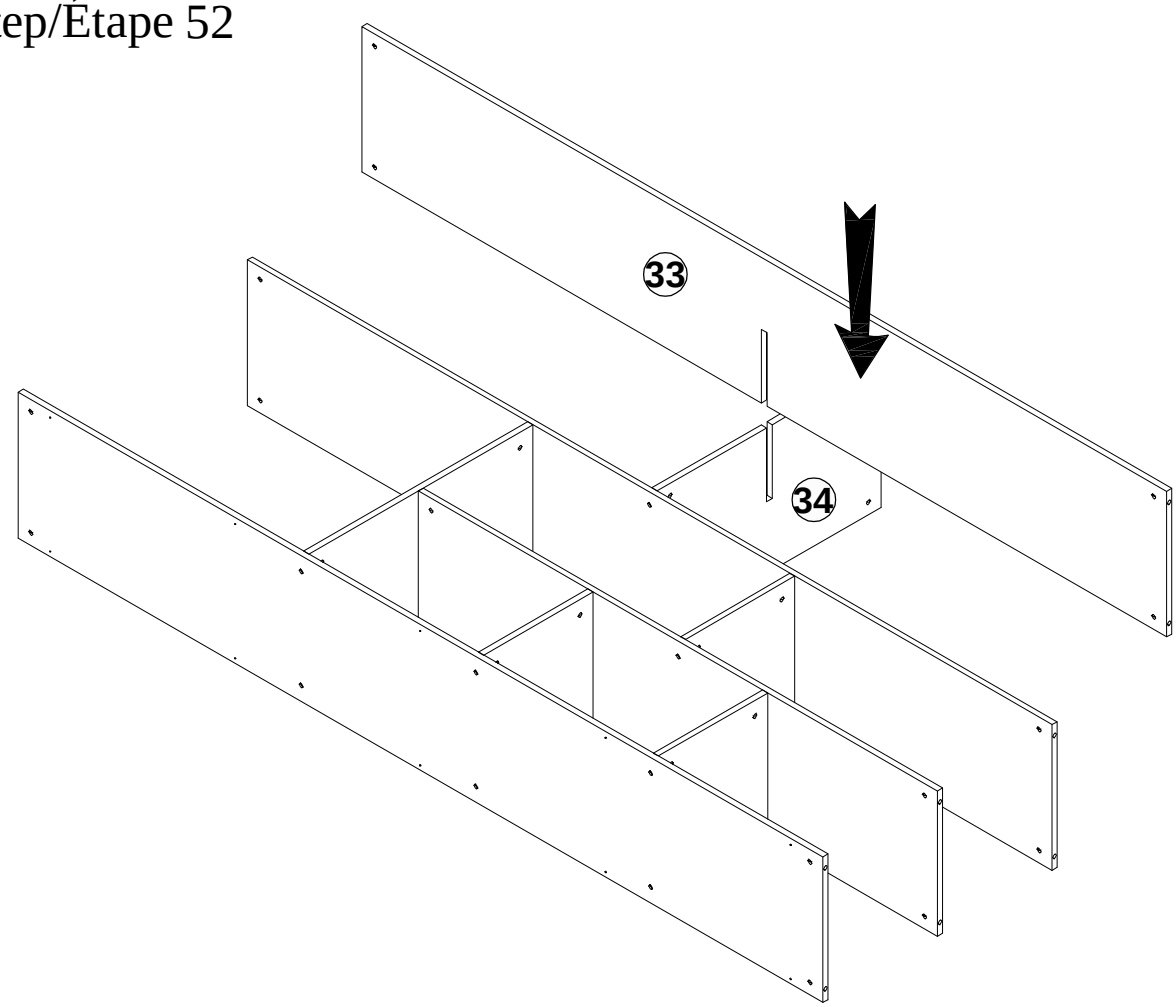

Step/Étape 53

C 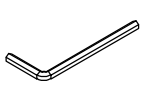 1 Pcs/pièces	**B**  18 Pcs/pièces	**F**  1/4"*55mm 18 Pcs/pièces
E 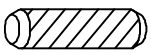 Ø10*30mm 4 Pcs/pièces		

This step requires two people to assemble.

Cette étape nécessite deux personnes pour l'assemblage.

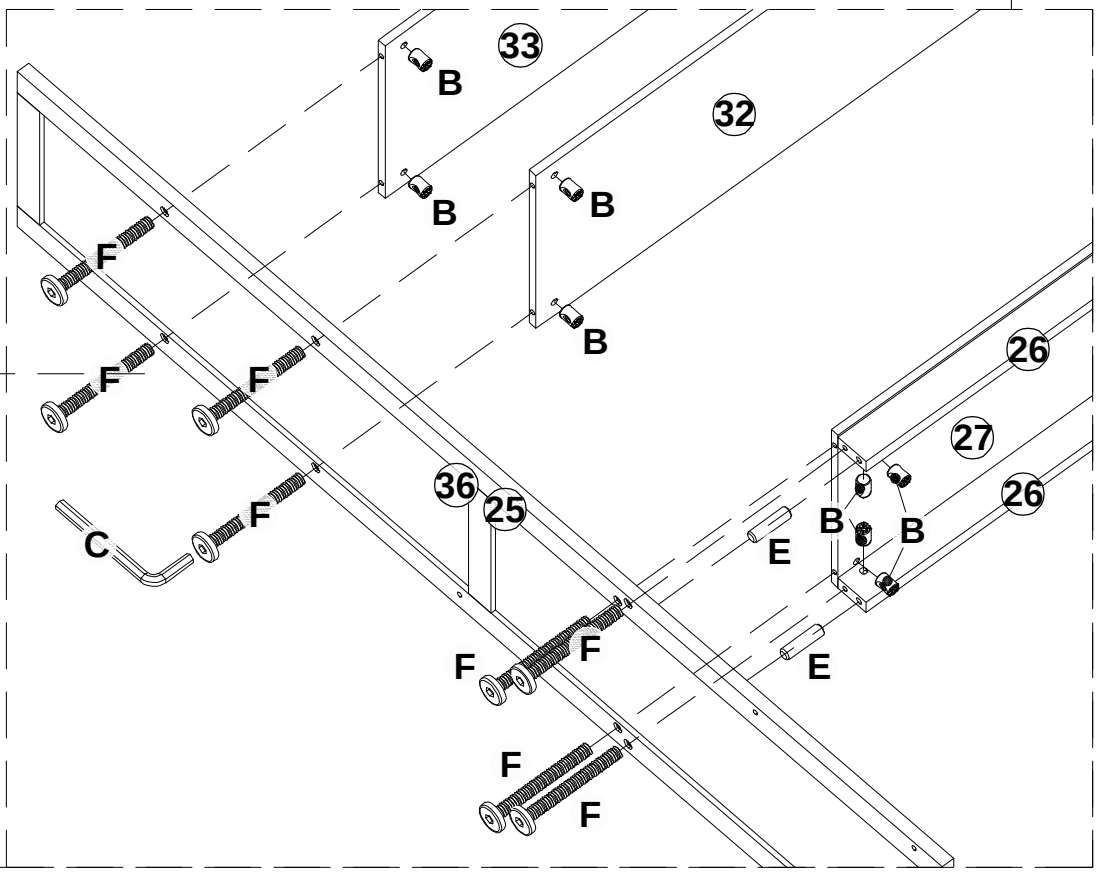

Step/Étape 54

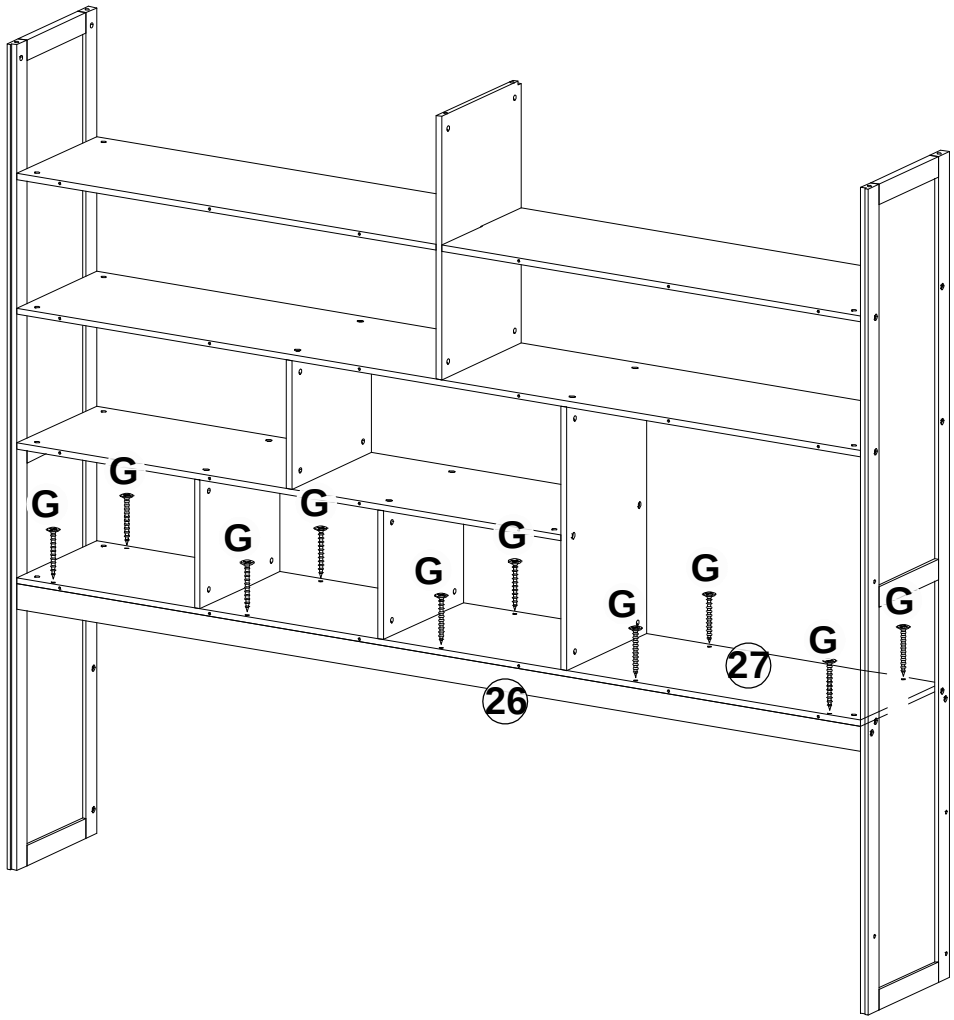

G



#4*30mm
10 Pcs/pièces

Step/Étape 55

B



6 Pcs/pièces

F



1/4"*55mm
6 Pcs/pièces

C

1 Pcs/pièces

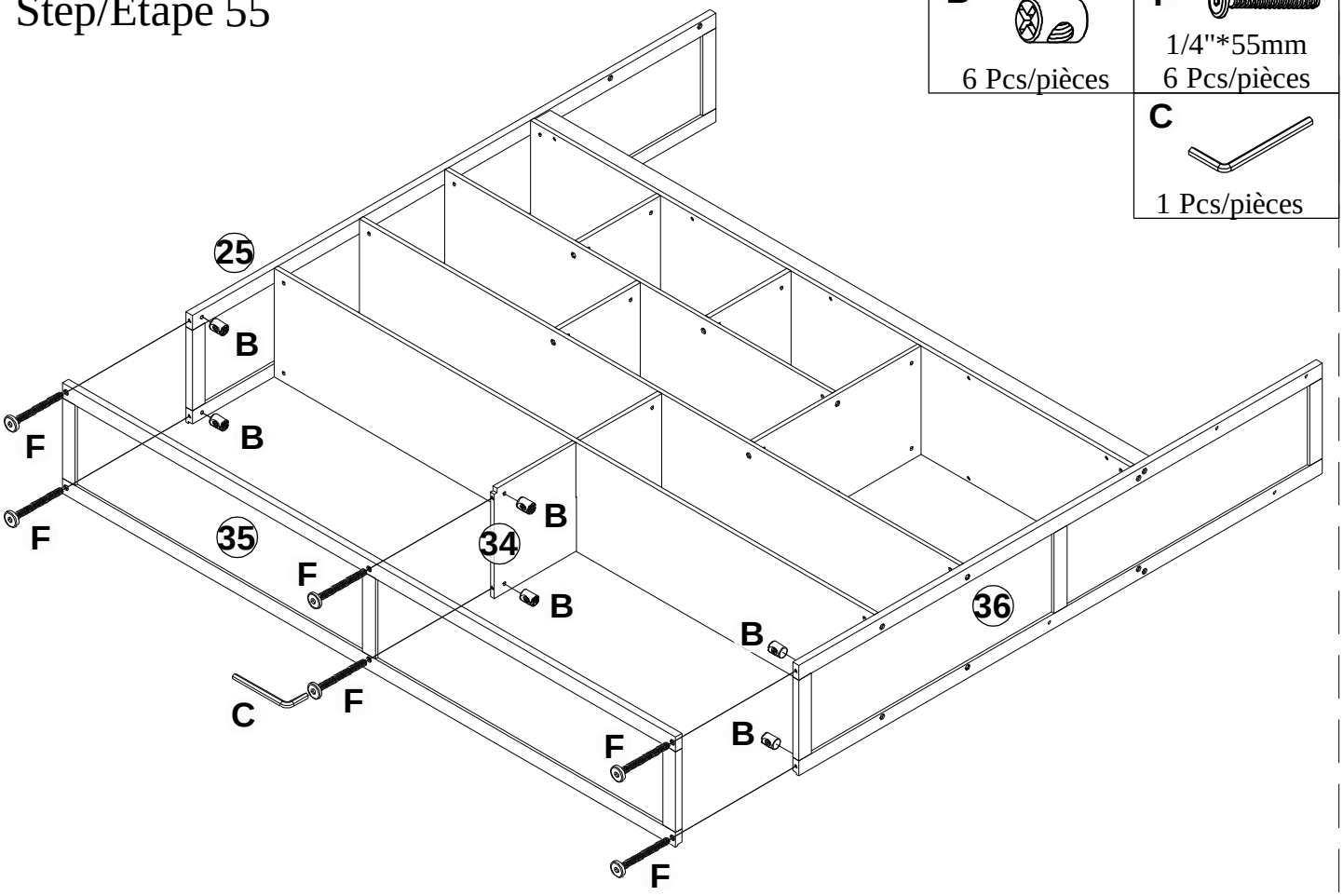

Step/Étape 56

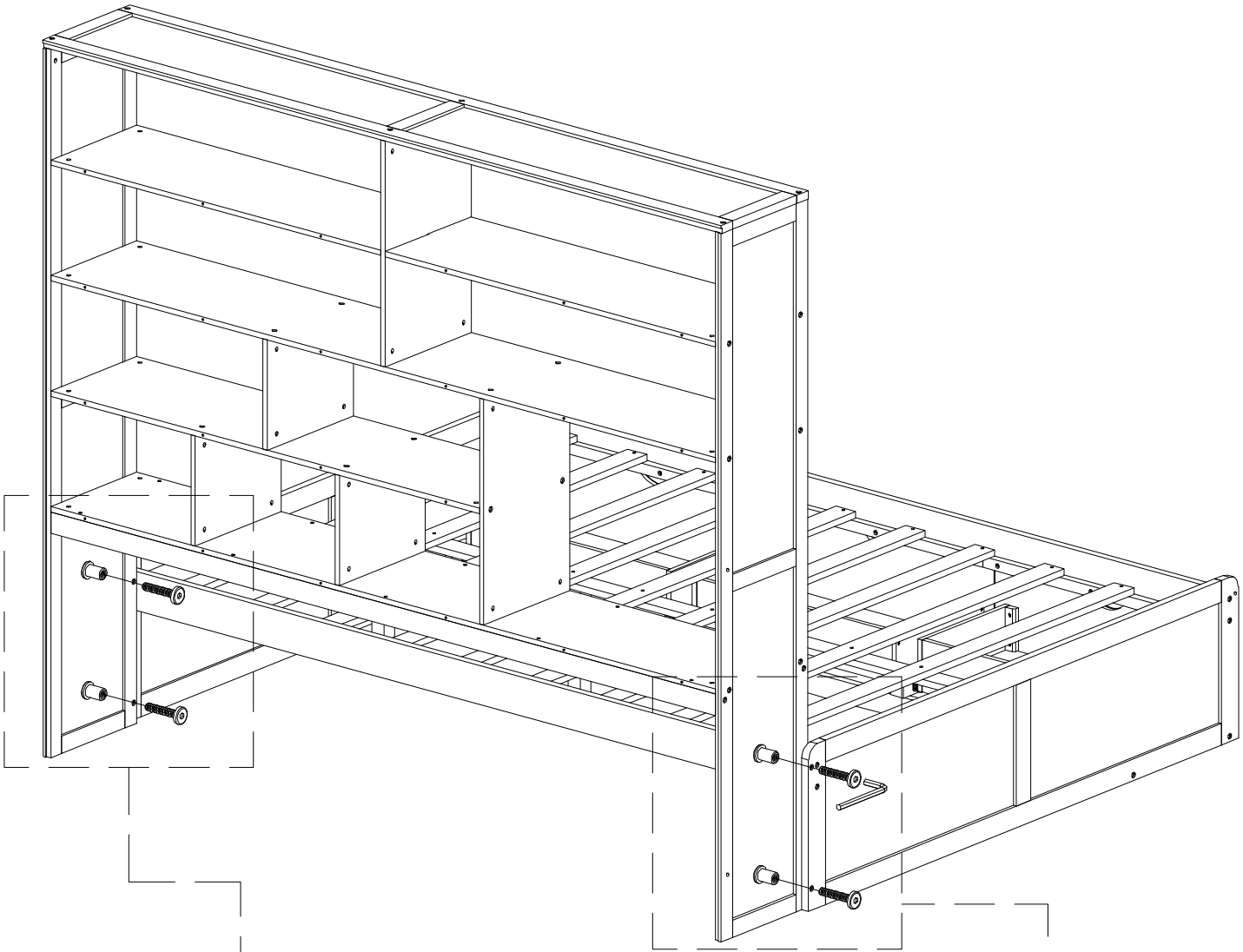

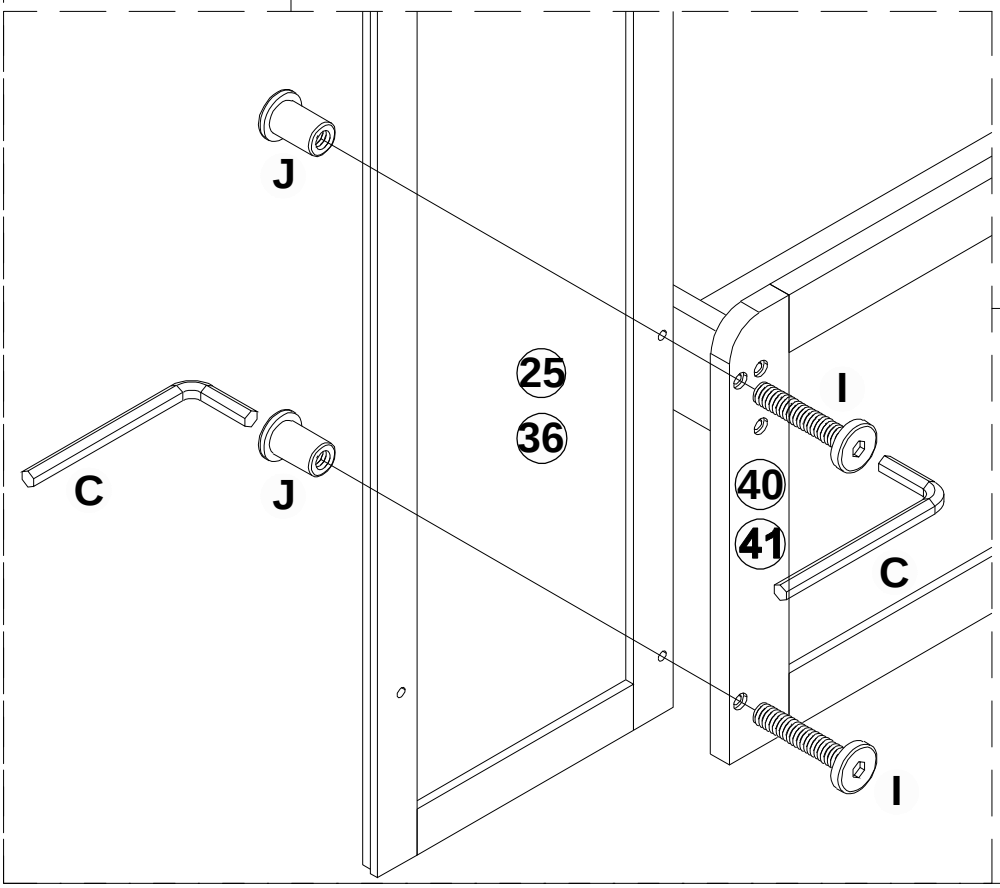

C
2 Pcs/pièces

J
4 Pcs/pièces

I
1/4"*25mm
4 Pcs/pièces

Step/Étape 57

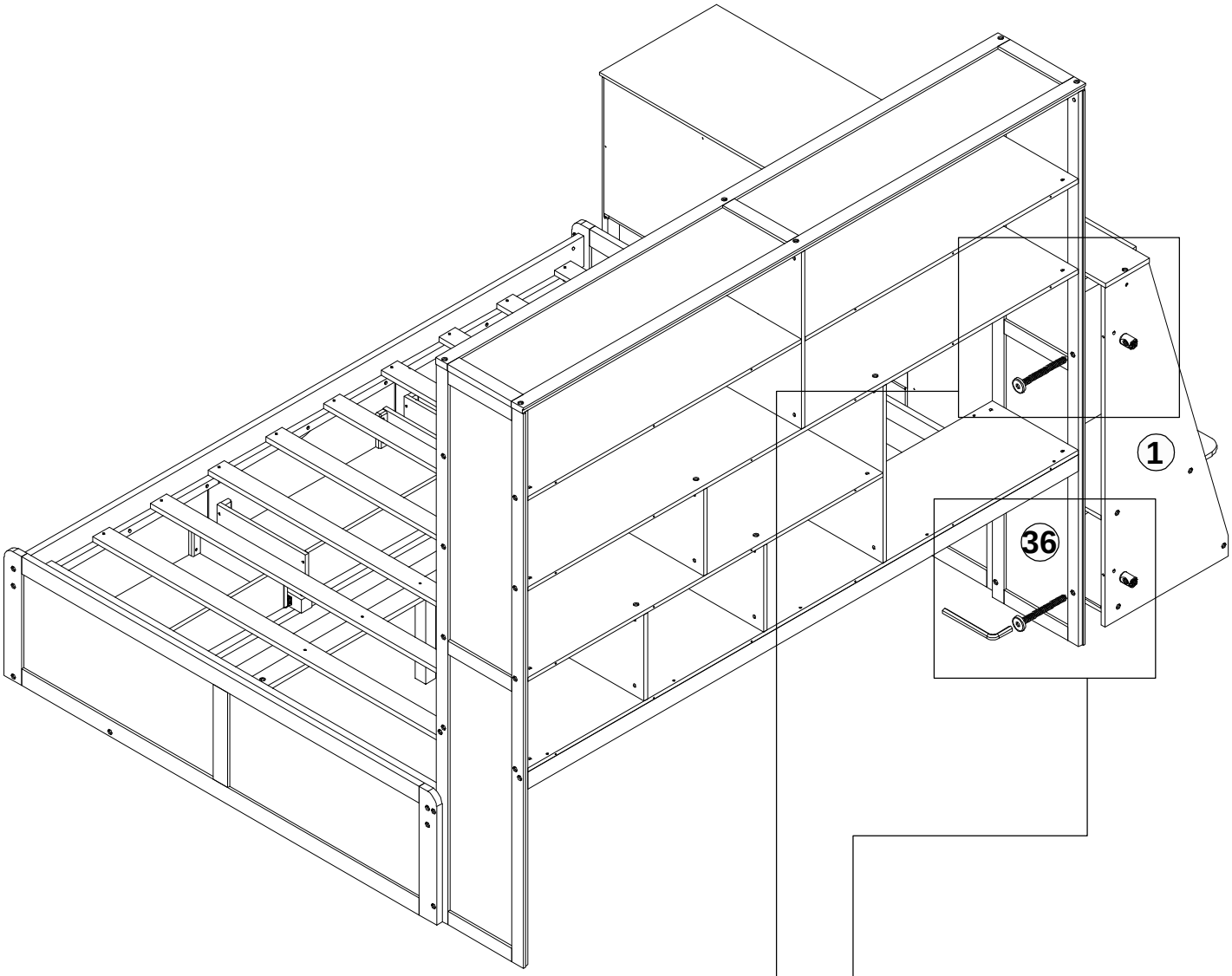

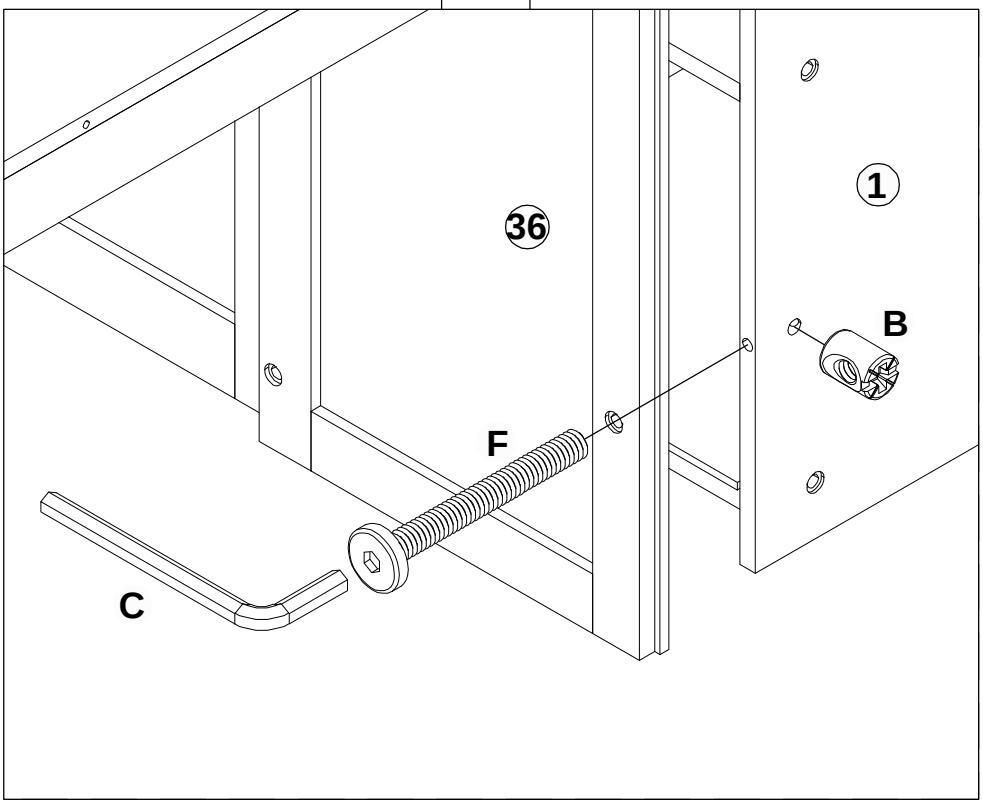

C

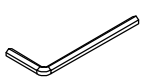

1 Pcs/pièces

B



2 Pcs/pièces

F



1/4"*55mm
2 Pcs/pièces

Step/Étape 58

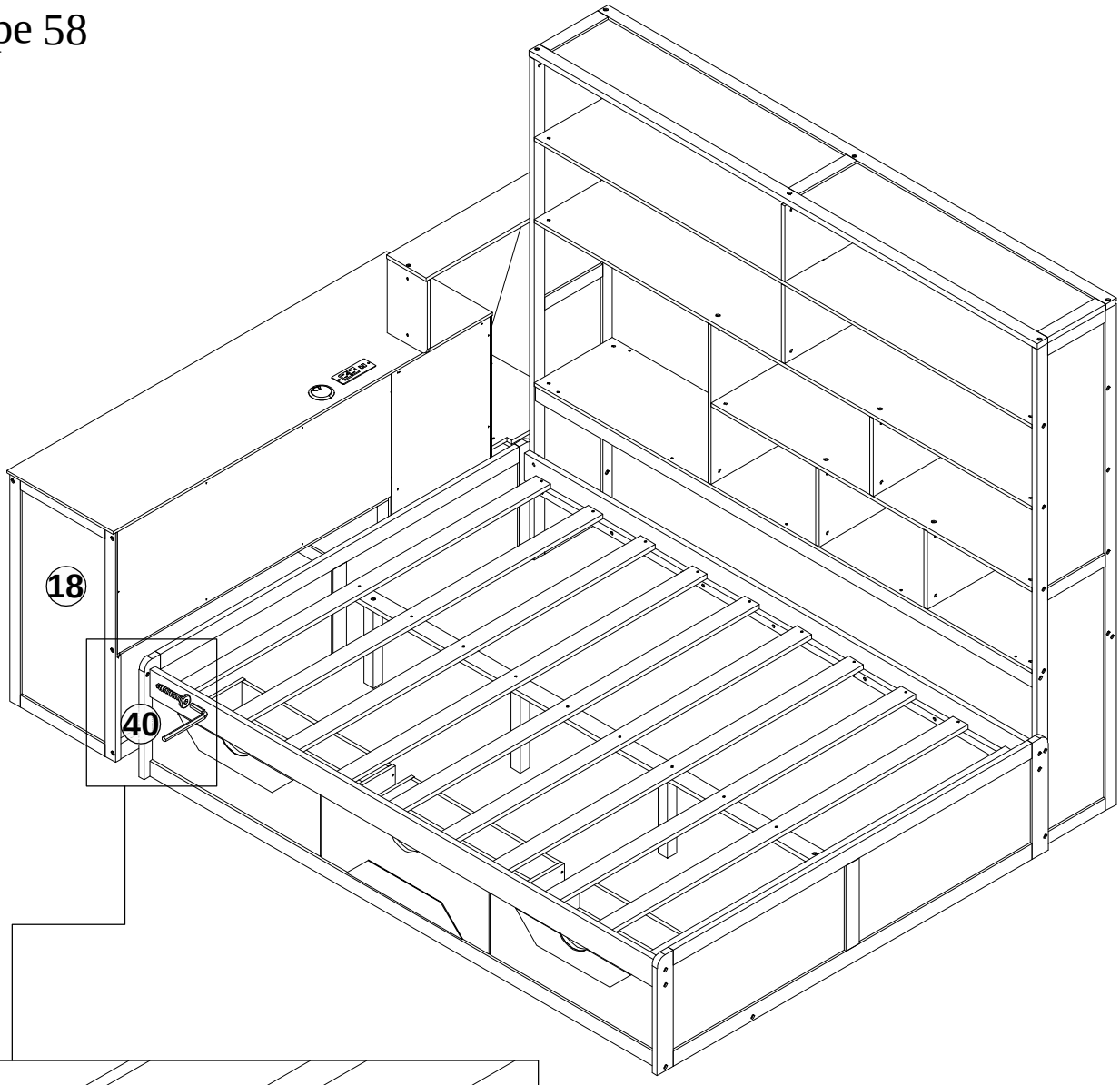

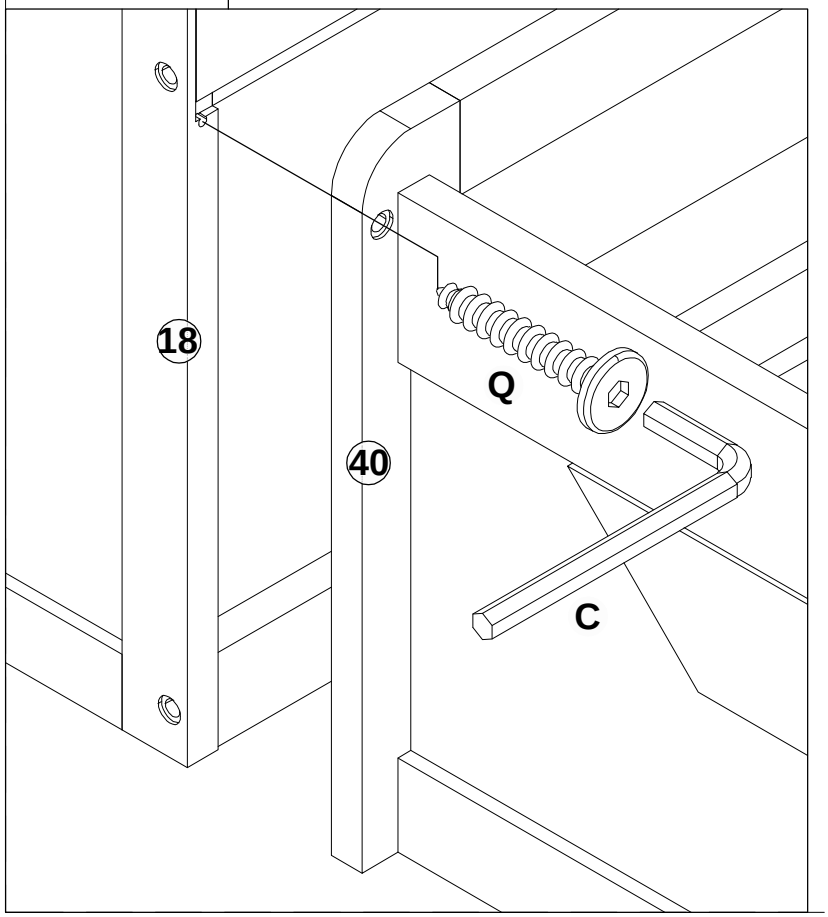

C	Q
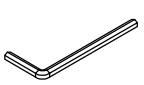	
1 Pc/pièce	Ø6*40mm 1 Pc/pièce

Step/Étape 59

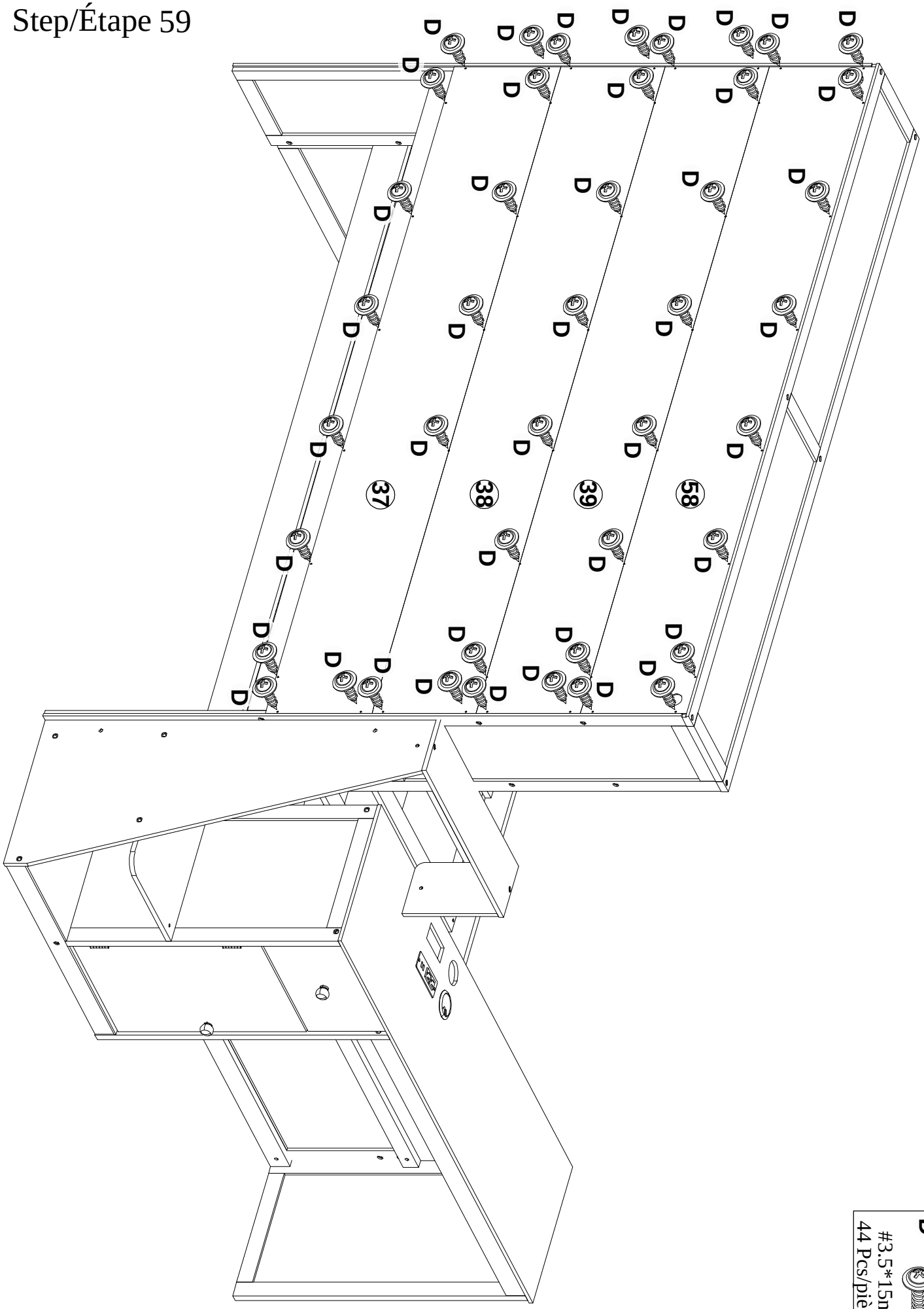

D

#3.5*15mm
44 Pcs/pièces

Step/Étape 60

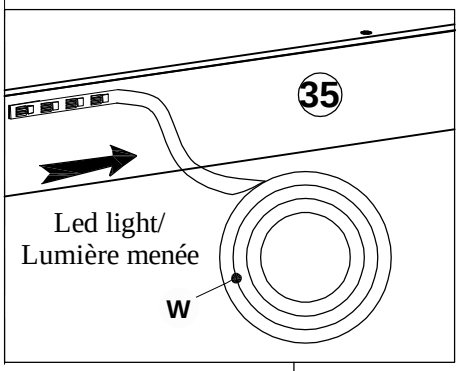

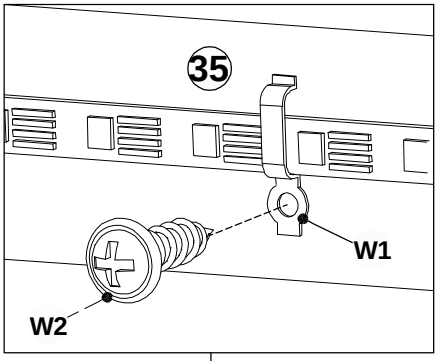

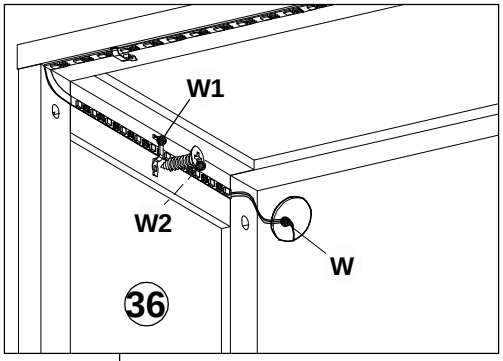

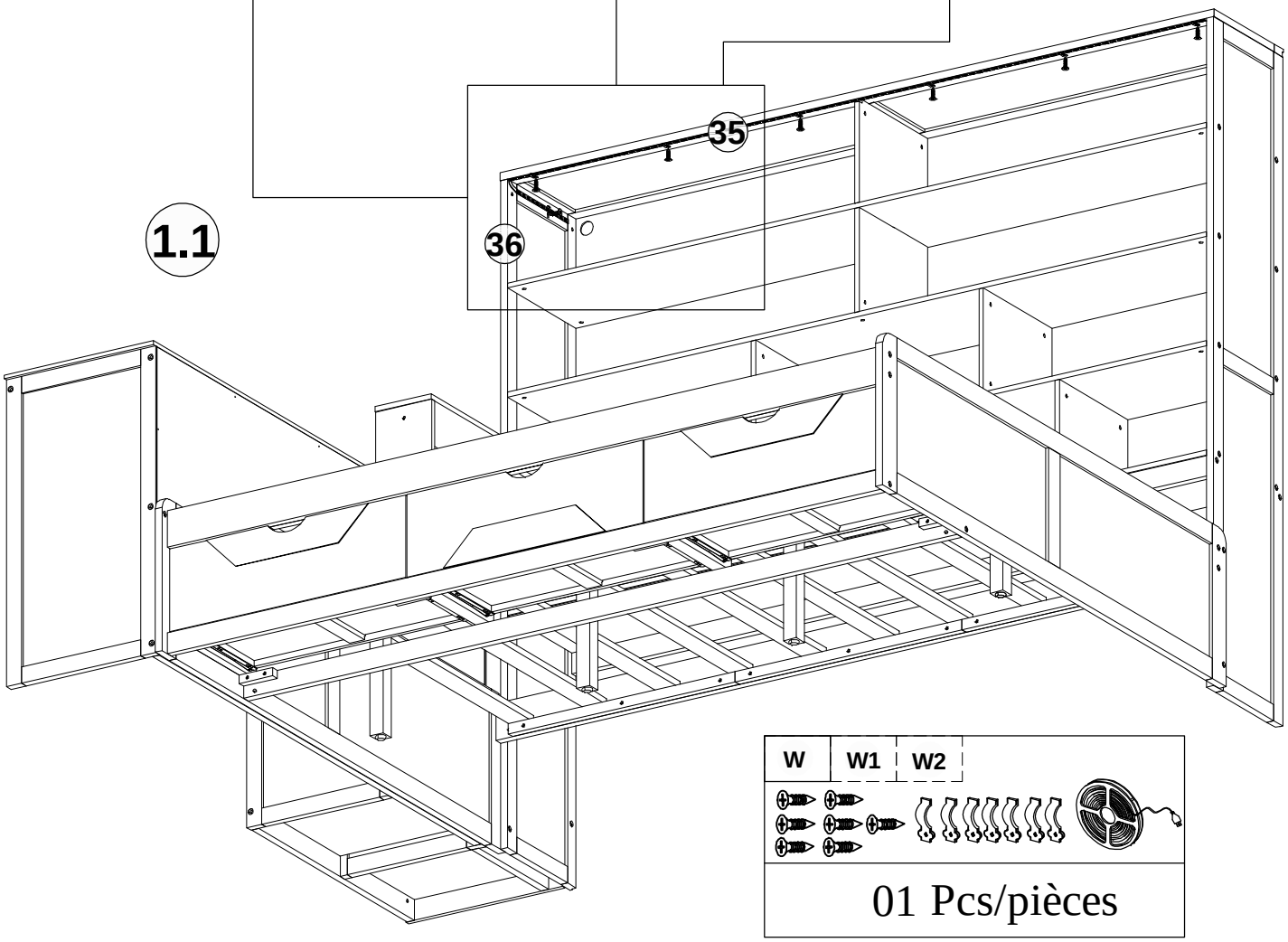

IOS : Search for the (LotusLamp X) app in the apple Store

Android : Search for LotusLamp X ' in ' Google'

Step/Étape 61

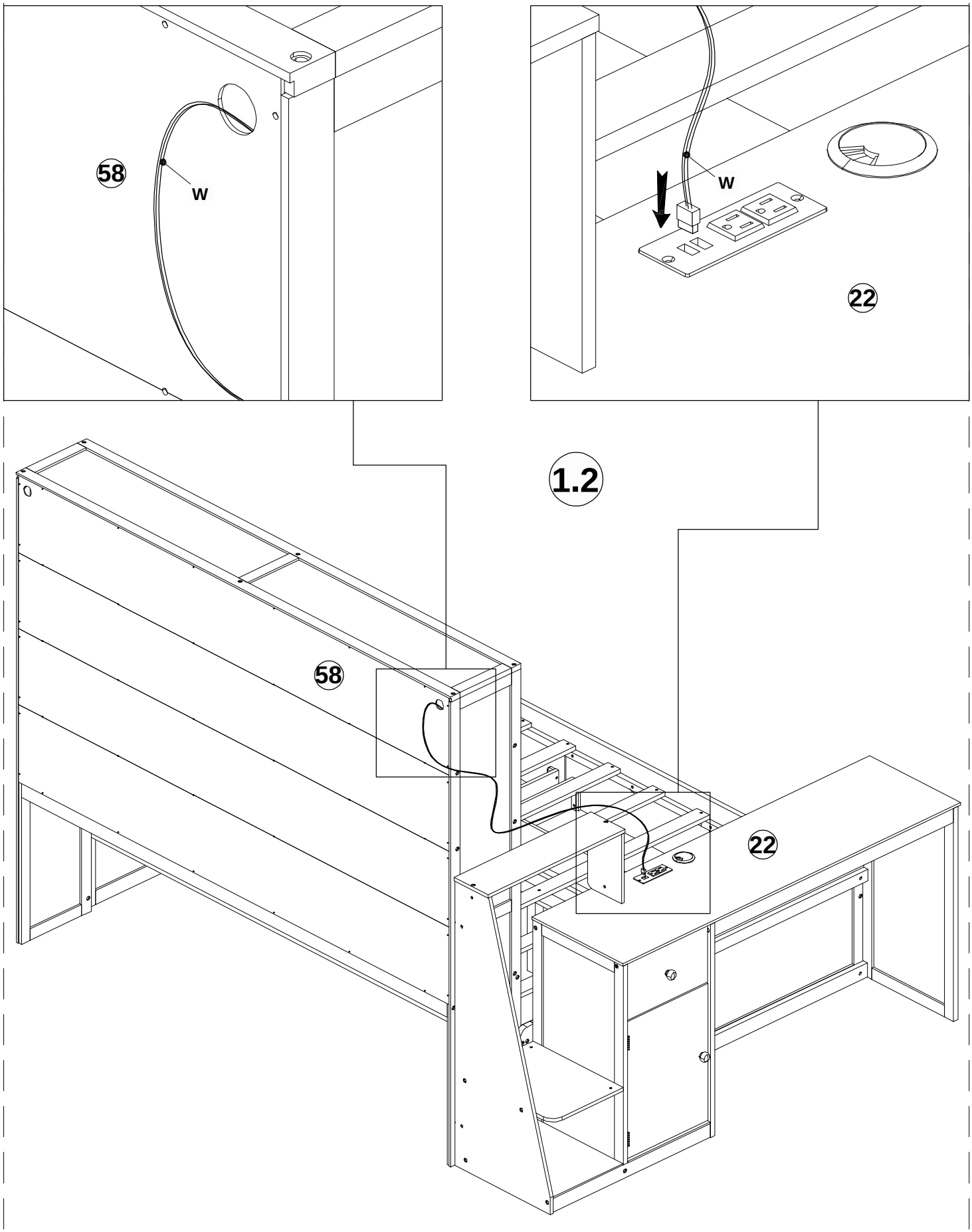

COMPLETED - COMPLÉTÉ

