VEVOR

Affordable. Reliable. Home Improvement.

MOTORCYCLE TAIL BAGS & SADDLE BAGS

MODEL: NMXQ004

VEVOR
Affordable. Reliable. Home Improvement.

MOTORCYCLE TAIL BAGS & SADDLE BAGS

MODEL: NMXQ004



This is the original instruction, please read all manual instructions carefully before operating. VEVOR reserves a clear interpretation of our user manual. The appearance of the product shall be subject to the product you received. Please forgive us that we won't inform you again if there are any technology or software updates on our product.

	Warning-To reduce the risk of injury, user must read instructions manual carefully.

INSTRUCTIONS

Description:

The motorcycle tail bag and side bags are designed specifically to meet the storage needs of motorcycle enthusiasts. They are made of high-quality wear-resistant materials, with excellent durability and waterproof performance, effectively protecting the items inside from wind, rain, and dust. The tail bag is installed behind the rear seat of the motorcycle, providing a relatively large storage space for commonly used items during the ride, such as clothes, helmets, tools, etc. The side bags can be installed on both sides of the motorcycle, used for storing some commonly used small items, such as mobile phones, wallets, keys, etc., which are convenient to access and do not affect the riding control.

Warning Tips:

1.Before installing the tail bag and side bags, make sure the motorcycle is stationary, the engine is turned off, and the handbrake is pulled up.

2.During the installation process, please carefully read and follow the installation instructions attached to the product to ensure a firm installation. Avoid any potential safety hazards caused by improper installation, such as the bags falling off during the ride.

3.During the ride, do not overload the tail bag and side bags excessively, as this may affect the handling performance and balance of the motorcycle. Avoid placing overly heavy or sharp items to prevent damage to the bags or potential safety risks due to shaking during the ride.

4.Regularly check the fixing condition of the tail bag and side bags. If any loose screws or damaged parts are found, repair or replace them in a timely manner to ensure riding safety.

5.When encountering bad weather or poor road conditions, it is recommended to reduce the items placed in the bags or temporarily remove the tail bag and side bags to avoid affecting riding safety.

PRODUCT PARAMETERS

Model	Capacity	Product dimensions	Expanded dimensions
NMXQ004	40-60L	440×320×320mm	600×320×320mm

ACCESSORIES LIST

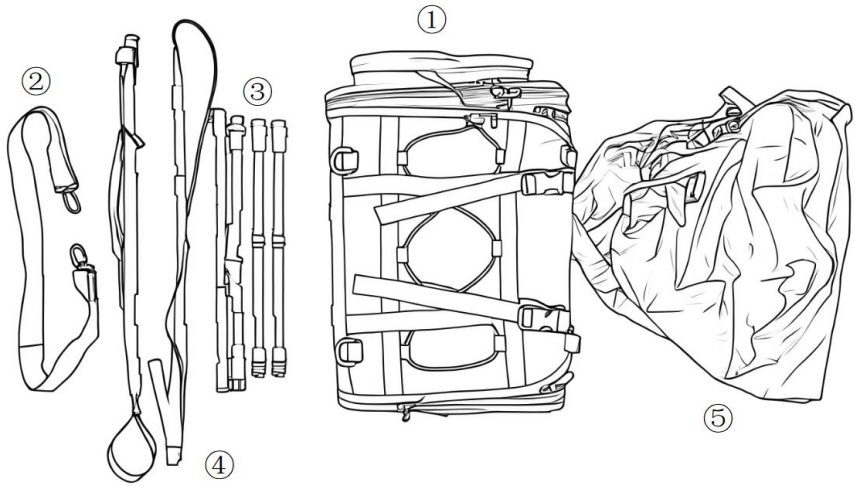

NO	Item	Qty	Picture
①	Main Bag	1	
②	Shoulder straps	1	
③	Fixing straps	4	

④	External fixing straps	2	
⑤	Rain cover	1	

PRODUCT USAGE INSTRUCTIONS

1. remove the rear seat of the motorcycle and place the middle parts of the Four long straps inside the gap under the seat.



2. Thread the side webbing of the rear bag through the fixing points near the rear seat of the motorcycle. Then, pull the webbing back and fasten it into the corresponding buckle to complete the fixing



3. Check the installation of the rear bag and adjust the webbing on both sides one by one, tightening them moderately.



This guide only presents one of the installation methods. Users can choose a suitable installation method according to the vehicle structure and actual usage scenarios. After installation, it is necessary to pay special attention to checking the fit between the rear bag and the motorcycle's rear seat to ensure that the bag does not shake abnormally, so as to guarantee safety and stability during driving.

Manufacturer: Shanghaimuxinmuyeyouxiangongsi
Address: Shuangchenglu 803nong11hao1602A-1609shi, baoshanqu, shanghai 200000 CN.
Imported to AUS: SIHAO PTY LTD. 1 ROKEVA STREETEASTWOOD NSW 2122 Australia
Imported to USA: Sanven Technology Ltd. Suite 250, 9166 Anaheim Place, Rancho Cucamonga, CA 91730

UK	REP

YH CONSULTING LIMITED. C/O YH Consulting Limited Office 147, Centurion House, London Road, Staines-upon-Thames, Surrey, TW18 4AX

EC	REP

E-CrossStu GmbH
Mainzer Landstr.69,
60329 Frankfurt am Main.



VEVOR

Affordable. Reliable. Home Improvement.

SACOCHES ARRIÈRE DE MOTO ET SACOCHES DE SELLE

MODÈLE: NMXQ00 4

VEVOR
Affordable. Reliable. Home Improvement.

MOTORCYCLE TAIL BAGS & SADDLE BAGS

MODÈLE: NMXQ00 4





Ceci est le mode d'emploi d'origine. Veuillez lire attentivement l'intégralité du manuel avant utilisation. VEVOR se réserve le droit d'interpréter clairement ce manuel d'utilisation. L'apparence du produit dépend du produit que vous avez reçu. Veuillez nous excuser pour les éventuelles mises à jour technologiques ou logicielles.

	Avertissement - Pour réduire le risque de blessure, l'utilisateur doit lire attentivement le manuel d'instructions.

INSTRUCTIONS

Description :

La sacoche arrière et les sacoches latérales sont spécialement conçues pour répondre aux besoins de rangement des passionnés de moto. Fabriquées à partir de matériaux de haute qualité, résistantes à l'usure, elles offrent une excellente durabilité et une excellente étanchéité, protégeant efficacement les objets du vent, de la pluie et de la poussière. La sacoche arrière s'installe derrière la selle arrière de la moto, offrant un espace de rangement relativement grand pour les objets d'usage courant, tels que vêtements, casques, outils, etc. Les sacoches latérales peuvent être installées des deux côtés de la moto pour ranger de petits objets courants, tels que téléphones portables, portefeuilles, clés, etc., facilement accessibles et sans gêner la conduite.

Conseils d'avertissement :

1. Avant d'installer la sacoche arrière et les sacoches latérales, assurez-vous que la moto est à l'arrêt, que le moteur est éteint et que le frein à main est serré.
2. Lors de l'installation, veuillez lire attentivement et suivre les instructions fournies avec le produit afin de garantir une installation solide. Évitez tout risque potentiel lié à une installation incorrecte, comme la chute des sacoches pendant le trajet.
3. Pendant la conduite, ne surchargez pas excessivement la sacoche arrière et les sacoches latérales, car cela pourrait affecter la maniabilité et l'équilibre de la moto. Évitez de placer des objets trop lourds ou pointus pour éviter d'endommager les sacoches ou de mettre en danger la sécurité en cas de secousses.
4. Vérifiez régulièrement l'état de fixation des sacoches arrière et latérales. Si des vis sont desserrées ou des pièces endommagées, réparez-les ou remplacez-les rapidement pour garantir la sécurité de conduite.
5. En cas de mauvais temps ou de mauvaises conditions routières, il est recommandé de réduire les articles placés dans les sacs ou de retirer temporairement le sac arrière et les sacs latéraux pour éviter de nuire à la sécurité

de conduite.

PRODUCT PARAMETERS

Modèle	Capacité	Dimensions du produit	Dimensions étendues
NMXQ00 4	40-60L	440 × 320 × 320 mm	600 × 320 × 320 mm

ACCESSORIES LIST

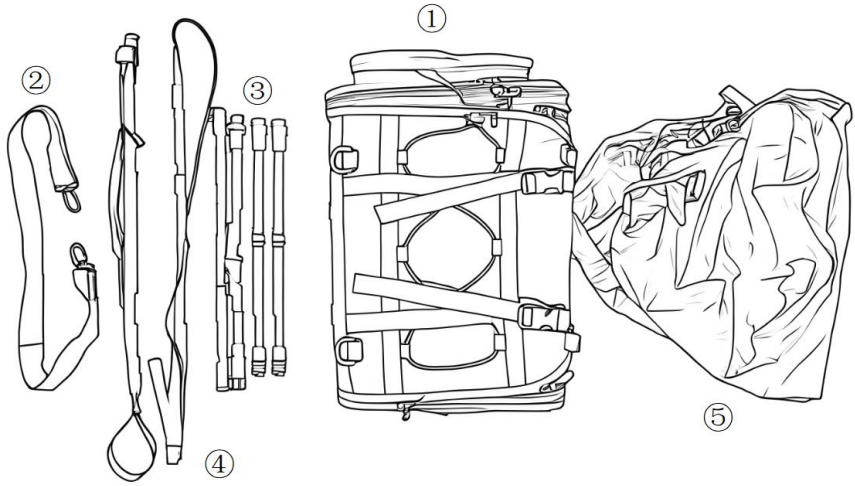

NON	Article	Qté	Image
1	Sac principal	1	
②	Bretelles	1	

③	Sangles de fixation	4	
④	Sangles de fixation externes	2	
5	Housse de pluie	1	

PRODUCT USAGE INSTRUCTIONS

4. retirez la selle arrière de la moto et placez les parties centrales de la Quatre longues sangles à l'intérieur de l'espace sous le siège.



5. Passez la sangle latérale de la sacoche arrière dans les points de fixation près de la selle arrière de la moto. Ensuite, tirez la sangle vers l'arrière et attachez-la à la boucle correspondante pour finaliser la fixation.



6. Vérifiez l'installation du sac arrière et ajustez les sangles des deux côtés une par une, en les serrant modérément .



Ce guide ne présente qu'une seule méthode d'installation. L'utilisateur peut choisir la méthode la plus adaptée à la structure du véhicule et aux conditions d'utilisation. Après l'installation, il est important de vérifier l'ajustement entre la sacoche arrière et la selle de la moto afin d'éviter tout tremblement anormal et de garantir ainsi la sécurité et la stabilité pendant la conduite.

Fabricant : Shanghaimuxinmuyeyouxiangongsi
Adresse : Shuangchenglu 803nong11hao1602A-1609shi, baoshanqu, Shanghai 200 000 CN.
Importé en Australie : SIHAO PTY LTD. 1 ROKEVA STREET, ASTWOOD NSW 2122 Australie
Importé aux États-Unis : Sanven Technology Ltd. Suite 250, 9166 Anaheim
Lieu, Rancho Cucamonga, CA 91730

UK	REP

YH CONSULTING LIMITED. C/O YH Consulting Limited Office 147, Centurion House, London Road, Staines-upon-Thames, Surrey, TW18 4AX

EC	REP

E-CrossStu GmbH
Mainzer Landstr.69,
60329 Frankfurt am Main.



VEVOR

Affordable. Reliable. Home Improvement.

MOTORRAD HECKTASCHEN & SATTELTASCHEN

MODELL: NMXQ00 4

VEVOR
Affordable. Reliable. Home Improvement.

MOTORCYCLE TAIL BAGS & SADDLE BAGS

MODELL: NMXQ00 4





Dies ist die Originalanleitung. Bitte lesen Sie alle Anweisungen sorgfältig durch, bevor Sie das Gerät in Betrieb nehmen. VEVOR behält sich eine klare Auslegung unserer Bedienungsanleitung vor. Das Aussehen des Produkts hängt vom gelieferten Produkt ab. Bitte haben Sie Verständnis dafür, dass wir Sie nicht erneut über Technologie- oder Software-Updates informieren.

	Warnung: Um das Verletzungsrisiko zu verringern, muss der Benutzer die Bedienungsanleitung sorgfältig lesen.

INSTRUCTIONS

Beschreibung :

Die Hecktasche und die Seitentaschen für Motorräder sind speziell auf die Bedürfnisse von Motorradfahrern zugeschnitten. Sie bestehen aus hochwertigen, verschleißfesten Materialien mit hervorragender Haltbarkeit und Wasserdichtigkeit und schützen die darin befindlichen Gegenstände effektiv vor Wind, Regen und Staub. Die Hecktasche wird hinter dem Rücksitz des Motorrads montiert und bietet relativ viel Stauraum für häufig während der Fahrt benötigte Gegenstände wie Kleidung, Helme, Werkzeuge usw. Die Seitentaschen können auf beiden Seiten des Motorrads montiert werden und dienen zur Aufbewahrung einiger häufig verwendeter kleiner Gegenstände wie Mobiltelefone, Geldbörsen, Schlüssel usw., die bequem zugänglich sind und die Fahrkontrolle nicht beeinträchtigen.

Warnhinweise :

1. Stellen Sie vor der Montage der Hecktasche und der Seitentaschen sicher, dass das Motorrad steht, der Motor ausgeschaltet und die Handbremse angezogen ist.
2. Bitte lesen und befolgen Sie während der Installation die dem Produkt beigefügten Installationsanweisungen sorgfältig, um eine sichere Installation zu gewährleisten. Vermeiden Sie mögliche Sicherheitsrisiken durch unsachgemäße Installation, wie z. B. das Herunterfallen der Taschen während der Fahrt.
3. Überladen Sie die Hecktasche und die Seitentaschen während der Fahrt nicht übermäßig, da dies das Fahrverhalten und die Balance des Motorrads beeinträchtigen kann. Vermeiden Sie es, übermäßig schwere oder scharfe Gegenstände darin zu verstauen, um Schäden an den Taschen oder potenzielle Sicherheitsrisiken durch Erschütterungen während der Fahrt zu vermeiden.
4. Überprüfen Sie regelmäßig den Befestigungszustand der Hecktasche und der Seitentaschen. Wenn lose Schrauben oder beschädigte Teile gefunden werden, reparieren oder ersetzen Sie diese rechtzeitig, um die Fahrsicherheit zu gewährleisten.

5. Bei schlechtem Wetter oder schlechten Straßenverhältnissen wird empfohlen, die Anzahl der in den Taschen verstauten Gegenstände zu reduzieren oder die Hecktasche und die Seitentaschen vorübergehend zu entfernen, um die Fahrsicherheit nicht zu beeinträchtigen.

PRODUCT PARAMETERS

Modell	Kapazität	Produktabmessungen	Erweiterte Abmessungen
NMXQ00 4	40-60L	440×320×320mm	600×320×320mm

ACCESSORIES LIST

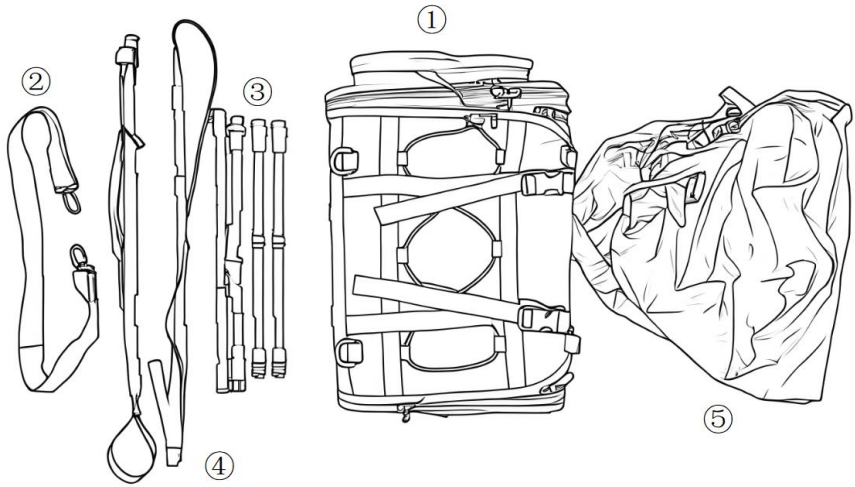

NEIN	Artikel	Menge	Bild
①	Haupttasche	1	

②	Schultergurte	1	
③	Befestigungsgurte	4	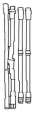
④	Externe Befestigungsgurte	2	
⑤	Regenschutz	1	

PRODUCT USAGE INSTRUCTIONS

7. Entfernen Sie den Rücksitz des Motorrads und legen Sie die mittleren Teile des Vier lange Riemen in den Spalt unter dem Sitz.



8. Fädeln Sie das seitliche Gurtband der Hecktasche durch die Befestigungspunkte in der Nähe des Rücksitzes des Motorrads. Ziehen Sie dann das Gurtband zurück und befestigen Sie es in der entsprechenden Schnalle, um die Befestigung abzuschließen



9. Überprüfen Sie die Montage der Hecktasche und passen Sie die Gurtbänder auf beiden Seiten nacheinander an, indem Sie sie mäßig festziehen .



Diese Anleitung stellt nur eine der Installationsmethoden vor. Benutzer können je nach Fahrzeugstruktur und tatsächlichen Nutzungsszenarien eine geeignete Installationsmethode wählen. Nach der Installation ist besonders darauf zu achten, dass die Hecktasche auf dem Rücksitz des Motorrads sitzt, um sicherzustellen, dass die Tasche nicht übermäßig wackelt und so Sicherheit und Stabilität während der Fahrt gewährleistet ist.

Hersteller: Shanghaimuxinmuyeyouxiangongsi
Adresse: Shuangchenglu 803nong11hao1602A-1609shi, baoshanqu, Shanghai 200000 CN.
Importiert nach AUS: SIHAO PTY LTD. 1 ROKEVA STREETEASTWOOD NSW 2122 Australien
Importiert in die USA: Sanven Technology Ltd. Suite 250, 9166 Anaheim Place, Rancho Cucamonga, CA 91730

UK	REP

YH CONSULTING LIMITED. C/O YH Consulting Limited Office 147, Centurion House, London Road, Staines-upon-Thames, Surrey, TW18 4AX

EC	REP

E-CrossStu GmbH
Mainzer Landstr.69,
60329 Frankfurt am Main.



VEVOR

Affordable. Reliable. Home Improvement.

BORSE POSTERIORI PER MOTO E BORSE DA SELLA

MODELLO: NMXQ00 4

VEVOR
Affordable. Reliable. Home Improvement.

MOTORCYCLE TAIL BAGS & SADDLE BAGS

MODELLO: NMXQ00 4





Queste sono le istruzioni originali, si prega di leggere attentamente tutte le istruzioni del manuale prima dell'uso. VEVOR si riserva la piena interpretazione del proprio manuale utente. L'aspetto del prodotto dipenderà dal prodotto ricevuto. Vi preghiamo di scusarci se non vi informeremo più in caso di aggiornamenti tecnologici o software sul nostro prodotto.

	Avvertenza: per ridurre il rischio di lesioni, l'utente deve leggere attentamente il manuale di istruzioni.

INSTRUCTIONS

Descrizione :

La borsa posteriore e le borse laterali per moto sono progettate specificamente per soddisfare le esigenze di stoccaggio degli appassionati di moto. Sono realizzate con materiali resistenti all'usura di alta qualità, con un'eccellente durata e prestazioni impermeabili, proteggendo efficacemente gli oggetti al loro interno da vento, pioggia e polvere. La borsa posteriore è installata dietro la sella posteriore della motocicletta, offrendo uno spazio di stivaggio relativamente ampio per gli oggetti di uso comune durante la guida, come vestiti, caschi, attrezzi, ecc. Le borse laterali possono essere installate su entrambi i lati della motocicletta, utilizzate per riporre piccoli oggetti di uso comune, come telefoni cellulari, portafogli, chiavi, ecc., che sono facili da raggiungere e non compromettono il controllo della guida.

Suggerimenti di avvertimento :

1. Prima di installare la borsa posteriore e le borse laterali, assicurarsi che la motocicletta sia ferma, il motore spento e il freno a mano tirato.
2. Durante l'installazione, leggere attentamente e seguire le istruzioni di installazione allegate al prodotto per garantire un'installazione stabile. Evitare potenziali rischi per la sicurezza causati da un'installazione non corretta, come la caduta delle borse durante il viaggio.
3. Durante la guida, non sovraccaricare eccessivamente la borsa posteriore e le borse laterali, poiché ciò potrebbe compromettere le prestazioni di guida e l'equilibrio della motocicletta. Evitare di posizionare oggetti eccessivamente pesanti o taglienti per evitare danni alle borse o potenziali rischi per la sicurezza dovuti a scosse durante la guida.
4. Controllare regolarmente le condizioni di fissaggio della borsa posteriore e delle borse laterali. Se si riscontrano viti allentate o parti danneggiate, ripararle o sostituirle tempestivamente per garantire la sicurezza di guida.

5. In caso di maltempo o cattive condizioni stradali, si consiglia di ridurre gli oggetti riposti nelle borse o di rimuovere temporaneamente la borsa posteriore e le borse laterali per evitare di compromettere la sicurezza di guida.

PRODUCT PARAMETERS

Modello	Capacità	Dimensioni del prodotto	Dimensioni espanse
NMXQ00 4	40-60 litri	440×320×320mm	600×320×320mm

ACCESSORIES LIST

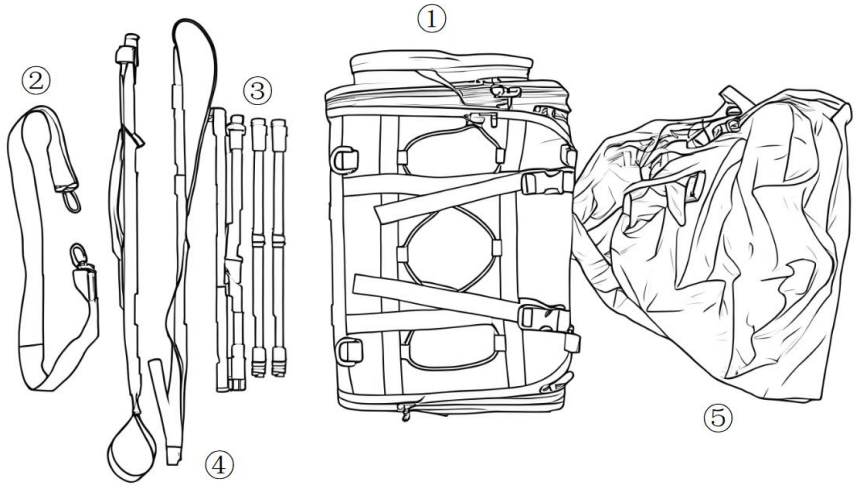

NO	Articolo	Quantità	Immagine
①	Borsa principale	1	

②	Spallacci	1	
③	Cinghie di fissaggio	4	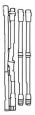
④	Cinghie di fissaggio esterne	2	
⑤	Copertura antipioggia	1	

PRODUCT USAGE INSTRUCTIONS

10. rimuovere il sedile posteriore della motocicletta e posizionare le parti centrali della Quattro lunghe cinghie all'interno dello spazio sotto il sedile.



11. Infilare la cinghia laterale della borsa posteriore attraverso i punti di fissaggio vicino alla sella posteriore della moto. Quindi, tirare indietro la cinghia e fissarla nella fibbia corrispondente per completare il fissaggio.



12. Controllare l'installazione della borsa posteriore e regolare le cinghie su entrambi i lati una alla volta, stringendole moderatamente .



Questa guida presenta solo uno dei metodi di installazione. Gli utenti possono scegliere il metodo di installazione più adatto in base alla struttura del veicolo e alle effettive condizioni di utilizzo. Dopo l'installazione, è necessario prestare particolare attenzione alla verifica dell'aderenza tra la borsa posteriore e la sella posteriore della motocicletta, per garantire che la borsa non vibri in modo anomalo, garantendo così sicurezza e stabilità durante la guida.

Produttore: Shanghaimuxinmuyeyouxiangongsi
Indirizzo: Shuangchenglu 803nong11hao1602A-1609shi, baoshanqu, Shanghai 200000 CN.
Importato in AUS: SIHAO PTY LTD. 1 ROKEVA STREETEASTWOOD Nuovo Galles del Sud 2122 Australia
Importato negli USA: Sanven Technology Ltd. Suite 250, 9166 Anaheim Luogo, Rancho Cucamonga, CA 91730

UK	REP

YH CONSULTING LIMITED. C/O YH Consulting Limited Office 147, Centurion House, London Road, Staines-upon-Thames, Surrey, TW18 4AX

EC	REP

E-CrossStu GmbH
Mainzer Landstr.69,
60329 Frankfurt am Main.



VEVOR

Affordable. Reliable. Home Improvement.

BOLSAS TRASERAS PARA MOTOCICLETAS Y ALFORJAS

MODELO: NMXQ00 4

VEVOR
Affordable. Reliable. Home Improvement.

MOTORCYCLE TAIL BAGS & SADDLE BAGS

MODELO: NMXQ00 4



Estas son las instrucciones originales; lea atentamente todas las instrucciones del manual antes de utilizarlo. VEVOR se reserva el derecho de interpretar su manual de usuario. La apariencia del producto dependerá del producto que haya recibido. Le rogamos que nos disculpe si no le informamos de nuevo si hay actualizaciones tecnológicas o de software en nuestro producto.

	Advertencia: Para reducir el riesgo de lesiones, el usuario debe leer atentamente el manual de instrucciones.

INSTRUCTIONS

Descripción :

La bolsa trasera y las bolsas laterales para motocicleta están diseñadas específicamente para satisfacer las necesidades de almacenamiento de los entusiastas de las motocicletas. Fabricadas con materiales resistentes al desgaste de alta calidad, ofrecen una excelente durabilidad y resistencia al agua, protegiendo eficazmente los artículos del interior del viento, la lluvia y el polvo. La bolsa trasera se instala detrás del asiento trasero de la motocicleta, ofreciendo un amplio espacio de almacenamiento para artículos de uso frecuente durante el viaje, como ropa, cascos, herramientas, etc. Las bolsas laterales se pueden instalar a ambos lados de la motocicleta para guardar artículos pequeños de uso frecuente, como teléfonos móviles, billeteras, llaves, etc., de fácil acceso y sin afectar el control de la conducción.

Consejos de advertencia :

1. Antes de instalar la bolsa trasera y las bolsas laterales, asegúrese de que la motocicleta esté detenida, el motor esté apagado y el freno de mano esté puesto.
2. Durante la instalación, lea y siga atentamente las instrucciones incluidas con el producto para garantizar una instalación firme. Evite posibles riesgos de seguridad causados por una instalación incorrecta, como la caída de las bolsas durante el viaje.
3. Durante el viaje, no sobrecargue excesivamente la bolsa trasera ni las bolsas laterales, ya que esto podría afectar la maniobrabilidad y el equilibrio de la motocicleta. Evite colocar objetos demasiado pesados o afilados para evitar daños en las bolsas o posibles riesgos de seguridad debido a las vibraciones durante el viaje.
4. Revise regularmente el estado de fijación de la bolsa trasera y las bolsas laterales. Si encuentra tornillos sueltos o piezas dañadas, repárelas o reemplácelas a tiempo para garantizar la seguridad al conducir.

5. En caso de mal tiempo o malas condiciones de la carretera, se recomienda reducir los artículos colocados en las bolsas o quitar temporalmente la bolsa trasera y las bolsas laterales para evitar afectar la seguridad de la conducción.

PRODUCT PARAMETERS

Modelo	Capacidad	Dimensiones del producto	Dimensiones ampliadas
NMXQ00 4	40-60 litros	440×320×320 mm	600×320×320 mm

ACCESSORIES LIST

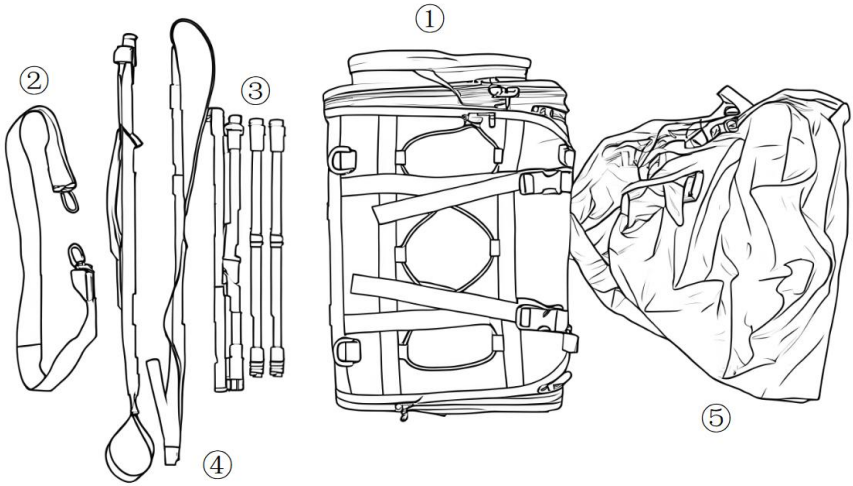

NO	Artículo	Cantidad	Imagen
①	Bolsa principal	1	

2	Correas de hombro	1	
③	Correas de fijación	4	
④	Correas de fijación externas	2	
5	Funda para lluvia	1	

PRODUCT USAGE INSTRUCTIONS

13. Retire el asiento trasero de la motocicleta y coloque las partes centrales de la Cuatro correas largas dentro del espacio debajo del asiento.



14. Pase la cinta lateral de la bolsa trasera por los puntos de fijación cerca del asiento trasero de la motocicleta. Luego, tire de la cinta hacia atrás y ajústela en la hebilla correspondiente para completar la fijación.



15. Verifique la instalación de la bolsa trasera y ajuste las correas de ambos lados una por una, apretándolas moderadamente .



Esta guía solo presenta uno de los métodos de instalación. Los usuarios pueden elegir el método de instalación más adecuado según la estructura del vehículo y las condiciones de uso. Tras la instalación, es fundamental comprobar el ajuste entre la bolsa trasera y el asiento trasero de la motocicleta para garantizar que no se mueva de forma anormal y garantizar la seguridad y la estabilidad durante la conducción.

Fabricante: Shanghaimuxinmuyeyouxiangongsi
Dirección: Shuangchenglu 803nong11hao1602A-1609shi, baoshanqu, Shanghái 200000 CN.
Importado a AUS: SIHAO PTY LTD. 1 ROKEVA STREET, EASTWOOD NSW 2122 Australia
Importado a EE. UU.: Sanven Technology Ltd. Suite 250, 9166 Anaheim Lugar, Rancho Cucamonga, CA 91730

UK	REP

YH CONSULTING LIMITED. C/O YH Consulting Limited Office 147, Centurion House, London Road, Staines-upon-Thames, Surrey, TW18 4AX

EC	REP

E-CrossStu GmbH
Mainzer Landstr.69,
60329 Frankfurt am Main.



VEVOR

Affordable. Reliable. Home Improvement.

TORBY MOTOCYKLOWE I TORBY SIODŁOWE

MODEL: NMXQ00 4

VEVOR
Affordable. Reliable. Home Improvement.

MOTORCYCLE TAIL BAGS & SADDLE BAGS

MODEL: NMXQ00 4





To jest oryginalna instrukcja obsługi. Przed użyciem prosimy o dokładne zapoznanie się z treścią instrukcji. Firma VEVOR zastrzega sobie prawo do jednoznacznej interpretacji niniejszej instrukcji obsługi. Wygląd produktu zależy od stanu, w jakim go otrzymali Państwo. Prosimy o wyrozumiałość, ale nie będziemy Państwa ponownie informować o aktualizacjach technologicznych lub oprogramowania naszego produktu.

	Ostrzeżenie: Aby zminimalizować ryzyko obrażeń, użytkownik powinien uważnie przeczytać instrukcję obsługi.

INSTRUCTIONS

Opis :

Torba na tylną oś motocykla i torby boczne zostały zaprojektowane specjalnie z myślą o potrzebach miłośników motocykli. Wykonane są z wysokiej jakości materiałów odpornych na zużycie, charakteryzujących się doskonałą wytrzymałością i wodoodpornością, skutecznie chroniąc przewożone przedmioty przed wiatrem, deszczem i kurzem. Torba tylna jest montowana za tylnym

siedzeniem motocykla, zapewniając stosunkowo dużą przestrzeń do

przechowywania przedmiotów codziennego użytku, takich jak ubrania, kaski, narzędzia itp. Torby boczne można zamontować po obu stronach motocykla i służą one do przechowywania drobnych przedmiotów, takich jak telefony komórkowe, portfele, klucze itp., które są łatwo dostępne i nie wpływają na kontrolę jazdy.

Wskazówki ostrzegawcze :

1. Przed zamontowaniem torby tylnej i bocznych, upewnij się, że motocykl stoi, silnik jest wyłączony, a hamulec ręczny jest zaciągnięty.
2. Podczas instalacji należy uważnie przeczytać i przestrzegać instrukcji dołączonych do produktu, aby zapewnić jego stabilne zamocowanie. Unikaj potencjalnych zagrożeń bezpieczeństwa spowodowanych nieprawidłową instalacją, takich jak spadanie toreb podczas jazdy.
3. Podczas jazdy nie przeciążaj nadmiernie sakwy tylnej i bocznych, ponieważ może to wpłynąć na prowadzenie i równowagę motocykla. Unikaj umieszczania zbyt ciężkich lub ostrych przedmiotów, aby zapobiec uszkodzeniu sakwy lub potencjalnemu zagrożeniu bezpieczeństwa spowodowanemu wstrząsami podczas jazdy.
4. Regularnie sprawdzaj stan mocowania torby tylnej i bocznych. W przypadku wykrycia luźnych śrub lub uszkodzonych części, napraw je lub wymień w

odpowiednim czasie, aby zapewnić bezpieczeństwo jazdy.
5. W przypadku złej pogody lub złych warunków drogowych zaleca się zmniejszenie ilości przedmiotów umieszczonych w torbach lub tymczasowe usunięcie torby tylnej i bocznych, aby nie wpływały one negatywnie na bezpieczeństwo jazdy.

PRODUCT PARAMETERS

Model	Pojemność	Wymiary produktu	Rozszerzone wymiary
NMXQ00 4	40-60L	440×320×320 mm	600×320×320 mm

ACCESSORIES LIST

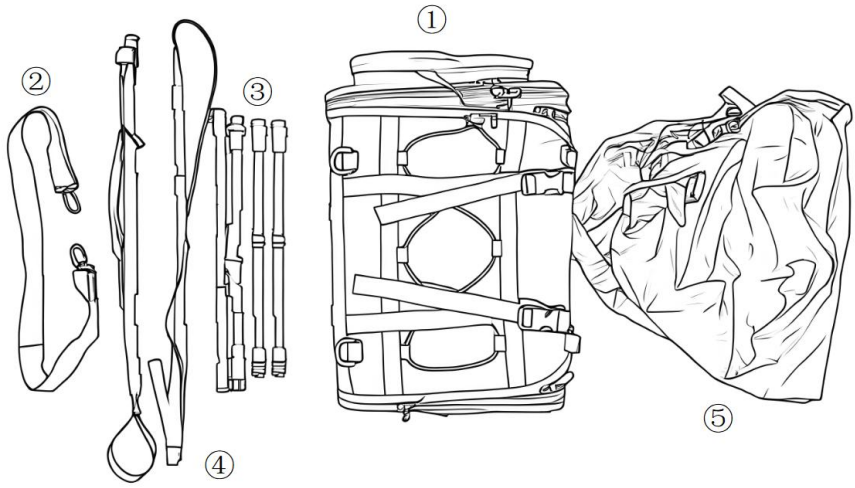

NIE	Przedmiot	Ilość	Zdjęcie
①	Główna torba	1	

②	Paski na ramię	1	
③	Paski mocujące	4	
④	Zewnętrzne paski mocujące	2	
⑤	Pokrowiec przeciwdeszczowy	1	

PRODUCT USAGE INSTRUCTIONS

16. zdejmij tylne siedzenie motocykla i umieść środkowe części Cztery długie paski wewnątrz szczeliny pod siedzeniem.



17. Przeciągnij boczną taśmę tylnej torby przez punkty mocowania w pobliżu tylnego siedzenia motocykla. Następnie pociągnij taśmę do tyłu i zapnij ją w odpowiednią klamrę, aby dokończyć mocowanie.



18. Sprawdź montaż tylnej torby i wyreguluj pasy po obu stronach, naciągając je umiarkowanie .



Niniejszy przewodnik przedstawia tylko jedną z metod montażu. Użytkownicy mogą wybrać odpowiednią metodę montażu, dostosowaną do konstrukcji pojazdu i rzeczywistych warunków użytkowania. Po montażu należy zwrócić szczególną uwagę na dopasowanie torby do tylnego siedzenia motocykla, aby upewnić się, że torba nie będzie się nienaturalnie trzęsła, co zagwarantuje bezpiecze ń stwo i stabilność podczas jazdy.

Producent: Shanghaimuxinmuyeyouxiangongsi
Adres: Shuangchenglu 803nong11hao1602A-1609shi, baoshanqu, szanghaj 200000 CN.
Importowane do AUS: SIHAO PTY LTD. 1 ROKEVA STREETEASTWOOD
NSW 2122 Australia
Importowane do USA: Sanven Technology Ltd. Suite 250, 9166 Anaheim Miejsce, Rancho Cucamonga, CA 91730

UK	REP

YH CONSULTING LIMITED. C/O YH Consulting Limited Office 147, Centurion House, London Road, Staines-upon-Thames, Surrey, TW18 4AX

EC	REP

E-CrossStu GmbH
Mainzer Landstr.69,
60329 Frankfurt am Main.



VEVOR

Affordable. Reliable. Home Improvement.

MOTORFIETS ACHTERTASSEN & ZADELTASSEN

MODEL: NMXQ00 4

VEVOR
Affordable. Reliable. Home Improvement.

MOTORCYCLE TAIL BAGS & SADDLE BAGS

MODEL: NMXQ00 4





Dit is de originele handleiding. Lees alle instructies zorgvuldig door voordat u het product gebruikt. VEVOR behoudt zich het recht voor om de gebruiksaanwijzing duidelijk te interpreteren. Het uiterlijk van het product is afhankelijk van het product dat u hebt ontvangen. Neemt u het ons niet kwalijk dat we u niet meer op de hoogte stellen van eventuele technologische of software-updates voor ons product.

	Waarschuwing: om het risico op letsel te verminderen, moet de gebruiker de gebruiksaanwijzing zorgvuldig lezen.

INSTRUCTIONS

Beschrijving :

De zadeltas en zijtassen voor de motor zijn speciaal ontworpen om te voldoen aan de opbergbehoeften van motorliefhebbers. Ze zijn gemaakt van hoogwaardige, slijtvaste materialen, zijn zeer duurzaam en waterbestendig en beschermen de spullen erin effectief tegen wind, regen en stof. De zadeltas wordt achter de achterbank van de motor gemonteerd en biedt relatief veel opbergruimte voor veelgebruikte spullen tijdens het rijden, zoals kleding, helmen, gereedschap, enz. De zijtassen kunnen aan beide zijden van de motor worden gemonteerd en zijn geschikt voor het opbergen van veelgebruikte kleine spullen, zoals mobiele telefoons, portemonnees, sleutels, enz., die gemakkelijk toegankelijk zijn en de rijcontrole niet beïnvloeden.

Waarschuwingstips :

1. Voordat u de zadeltas en zijtassen monteert, moet u ervoor zorgen dat de motorfiets stilstaat, de motor is uitgeschakeld en de handrem is aangetrokken.
2. Lees en volg tijdens de installatie de installatie-instructies die bij het product zijn geleverd zorgvuldig om een stevige installatie te garanderen. Vermijd mogelijke veiligheidsrisico's als gevolg van onjuiste installatie, zoals het eraf vallen van de tassen tijdens de rit.
3. Overbelast de achter- en zijtassen tijdens het rijden niet te zwaar, aangezien dit de rijeigenschappen en balans van de motor kan beïnvloeden. Vermijd het plaatsen van te zware of scherpe voorwerpen om schade aan de tassen of mogelijke veiligheidsrisico's door trillingen tijdens het rijden te voorkomen.
4. Controleer regelmatig de bevestigingstoestand van de tailbag en zijtassen. Als u losse schroeven of beschadigde onderdelen aantreft, repareer of vervang deze dan tijdig om de rijveiligheid te garanderen.
5. Bij slecht weer of slechte wegomstandigheden raden wij u aan om minder spullen in de tassen te stoppen of de zadeltas en zijtassen tijdelijk te verwijderen

om de rijveiligheid niet in gevaar te brengen.

PRODUCT PARAMETERS

Model	Capaciteit	Productafmetingen	Uitgebreide afmetingen
NMXQ00 4	40-60L	440×320×320mm	600×320×320mm

ACCESSORIES LIST

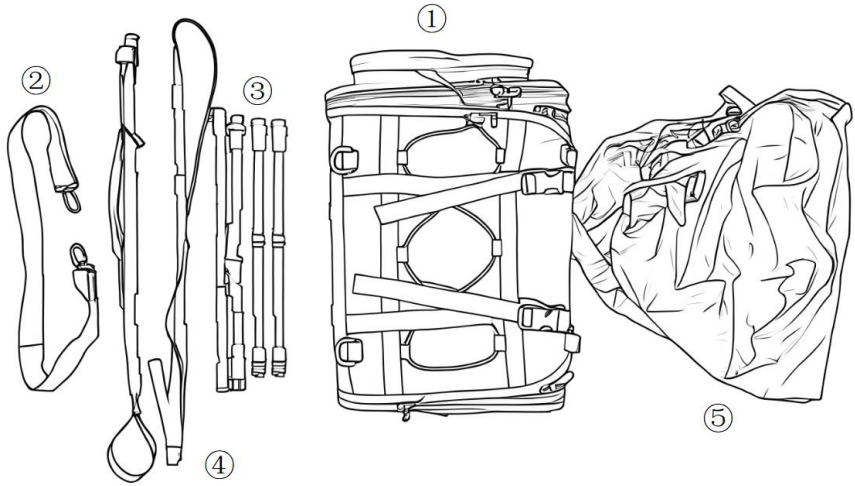

NEE	Ik tem	Aantal	Afbeelding
①	Hoofdtas	1	
②	Schouderbanden	1	

③	Bevestigingsriemen	4	
④	Externe bevestigingsriemen	2	
⑤	Regenhoes	1	

PRODUCT USAGE INSTRUCTIONS

19. verwijder de achterbank van de motorfiets en plaats de middelste delen van de Vier lange banden in de opening onder de stoel.



20. Rijg de zijband van de achtertas door de bevestigingspunten bij de achterbank van de motorfiets. Trek de band vervolgens terug en maak hem vast in de bijbehorende gesp om de bevestiging te voltooien.



21. Controleer de montage van de achtertas en stel de banden aan beide kanten één voor één af, waarbij u ze lichtjes aanspant .



Deze handleiding beschrijft slechts één van de installatiemethoden. Gebruikers kunnen een geschikte installatiemethode kiezen op basis van de voertuigstructuur en de daadwerkelijke gebruiksscenario's. Na de installatie is het noodzakelijk om de pasvorm tussen de achtertas en de achterbank van de motorfiets te controleren om te voorkomen dat de tas abnormaal schudt, om zo de veiligheid en stabiliteit tijdens het rijden te garanderen.

Fabrikant: Shanghaimuxinmuyeyouxiangongsi
Adres: Shuangchenglu 803nong11hao1602A-1609shi, baoshanqu, shanghai 200000 CN.
Geïmporteerd naar AUS: SIHAO PTY LTD. 1 ROKEVA STREETEASTWOOD
NSW 2122 Australië
Geïmporteerd naar de VS: Sanven Technology Ltd. Suite 250, 9166 Anaheim
Plaats, Rancho Cucamonga, CA 91730

UK	REP

YH CONSULTING LIMITED. C/O YH Consulting Limited Office 147, Centurion House, London Road, Staines-upon-Thames, Surrey, TW18 4AX

EC	REP

E-CrossStu GmbH
Mainzer Landstr.69,
60329 Frankfurt am Main.



VEVOR

Affordable. Reliable. Home Improvement.

MOTORCYKEL BAKVÄSKOR & SADELVÄSKOR

MODELL: NMXQ00 4

VEVOR
Affordable. Reliable. Home Improvement.

MOTORCYCLE TAIL BAGS & SADDLE BAGS

MODELL: NMXQ00 4





Detta är originalinstruktionerna, vänligen läs alla instruktioner noggrant innan du använder produkten. VEVOR förbehåller sig en tydlig tolkning av vår användarmanual. Produktens utseende ska vara beroende av den produkt du mottagit. Vi ber om ursäkt för att vi inte kommer att informera dig igen om det finns några teknik- eller programuppdateringar för vår produkt.

	Varning – För att minska risken för skador måste användaren läsa instruktionsmanualen noggrant.

INSTRUCTIONS

Beskrivning :

Bakväskan och sidoväskorna för motorcykeln är speciellt utformade för att möta förvaringsbehoven hos motorcykelentusiaster. De är tillverkade av högkvalitativa slitstarka material med utmärkt hållbarhet och vattentät prestanda, vilket effektivt skyddar föremålen inuti från vind, regn och damm. Bakväskan installeras bakom motorcykelns baksäte, vilket ger ett relativt stort förvaringsutrymme för vanliga föremål som används under körningen, såsom kläder, hjälmar, verktyg etc. Sidoväskorna kan installeras på båda sidor av motorcykeln och användas för att förvara vanliga små föremål, såsom mobiltelefoner, plånböcker, nycklar etc., vilka är lättillgängliga och inte påverkar körkontrollen.

Varningstips :

1. Innan du monterar bakväskan och sidokåporna, se till att motorcykeln står stilla, att motorn är avstängd och att handbromsen är åtdragen.
2. Läs noggrant igenom och följ installationsanvisningarna som medföljer produkten under installationsprocessen för att säkerställa en säker installation. Undvik eventuella säkerhetsrisker som orsakas av felaktig installation, till exempel att väskor faller av under resan.
3. Överbelasta inte bakväskan och sidoväskorna för mycket under körning, eftersom det kan påverka motorcykelns köregenskaper och balans. Undvik att placera alltför tunga eller vassa föremål för att förhindra skador på väskorna eller potentiella säkerhetsrisker på grund av skakningar under körning.
4. Kontrollera regelbundet att bakväskan och sidokåporna sitter ordentligt. Om lösa skruvar eller skadade delar upptäcks, reparera eller byt ut dem i tid för att säkerställa körsäkerheten.
5. Vid dåligt väder eller dåliga vägförhållanden rekommenderas det att minska mängden föremål som placeras i väskorna eller att tillfälligt ta bort bakväskan och sidoväskorna för att undvika att påverka körsäkerheten.

PRODUCT PARAMETERS

Modell	Kapacitet	Produktens dimensioner	Utökade dimensioner
NMXQ00 4	40-60L	440×320×320 mm	600×320×320 mm

ACCESSORIES LIST

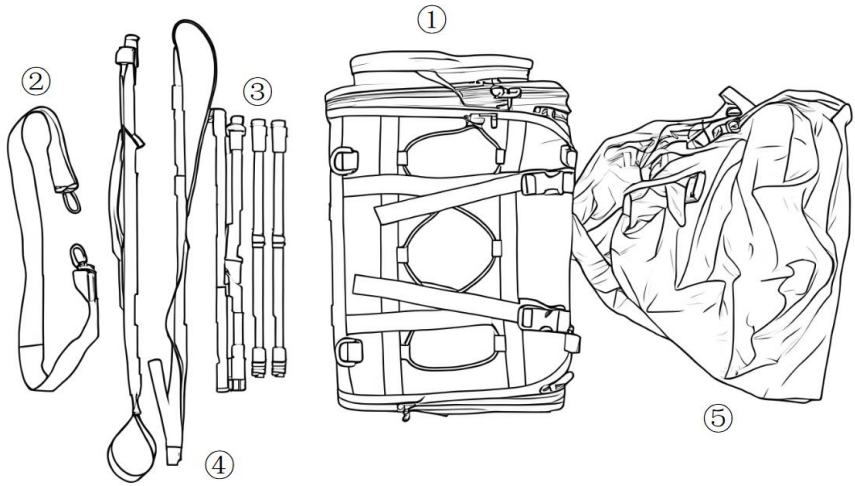

IN GA	Jag tem	Antal	Bild
①	Huvudväska	1	
②	Axelremmar	1	
③	Fästremmar	4	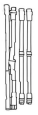

④	Externa fästremmar	2	
⑤	Regnskydd	1	

PRODUCT USAGE INSTRUCTIONS

22. ta bort motorcykelns baksäte och placera mittdelarna av Fyra långa remmar inuti springan under sätet.



23. Trä sidoväskan genom fästpunkterna nära motorcykelns baksäte. Dra sedan väven bakåt och fäst den i motsvarande spänne för att slutföra fastsättningen.



24. Kontrollera monteringen av den bakre påsen och justera bandet på båda sidor en i taget, genom att dra åt dem måttligt .



Den här guiden presenterar endast en av installationsmetoderna. Användare kan välja en lämplig installationsmetod beroende på fordonets struktur och faktiska användningsscenarier. Efter installationen är det nödvändigt att vara särskilt noggrann med att kontrollera passformen mellan bakväskan och motorcykelns baksäte för att säkerställa att väskan inte skakar onormalt, för att garantera säkerhet och stabilitet under körning.

Tillverkare: Shanghaimuxinmuyeyouxiangongsi
Adress: Shuangchenglu 803nong11hao1602A-1609shi, baoshanqu, Shanghai 200 000 kanadensiska republiken.
Importerad till Australien: SIHAO PTY LTD. 1 ROKEVA STREETEASTWOOD
NSW 2122 Australien
Importerad till USA: Sanven Technology Ltd. Suite 250, 9166 Anaheim Plats, Rancho Cucamonga, Kalifornien 91730

UK	REP

YH CONSULTING LIMITED. C/O YH Consulting Limited Office 147, Centurion House, London Road, Staines-upon-Thames, Surrey, TW18 4AX

EC	REP

E-CrossStu GmbH
Mainzer Landstr.69,
60329 Frankfurt am Main.

