# ASSEMBLYINSTRUCTION

SKU CODE:（N867P494727E）

# INSTRUCTIONS DE MONTAGE

SKU NUMBER:（N867P494727E）

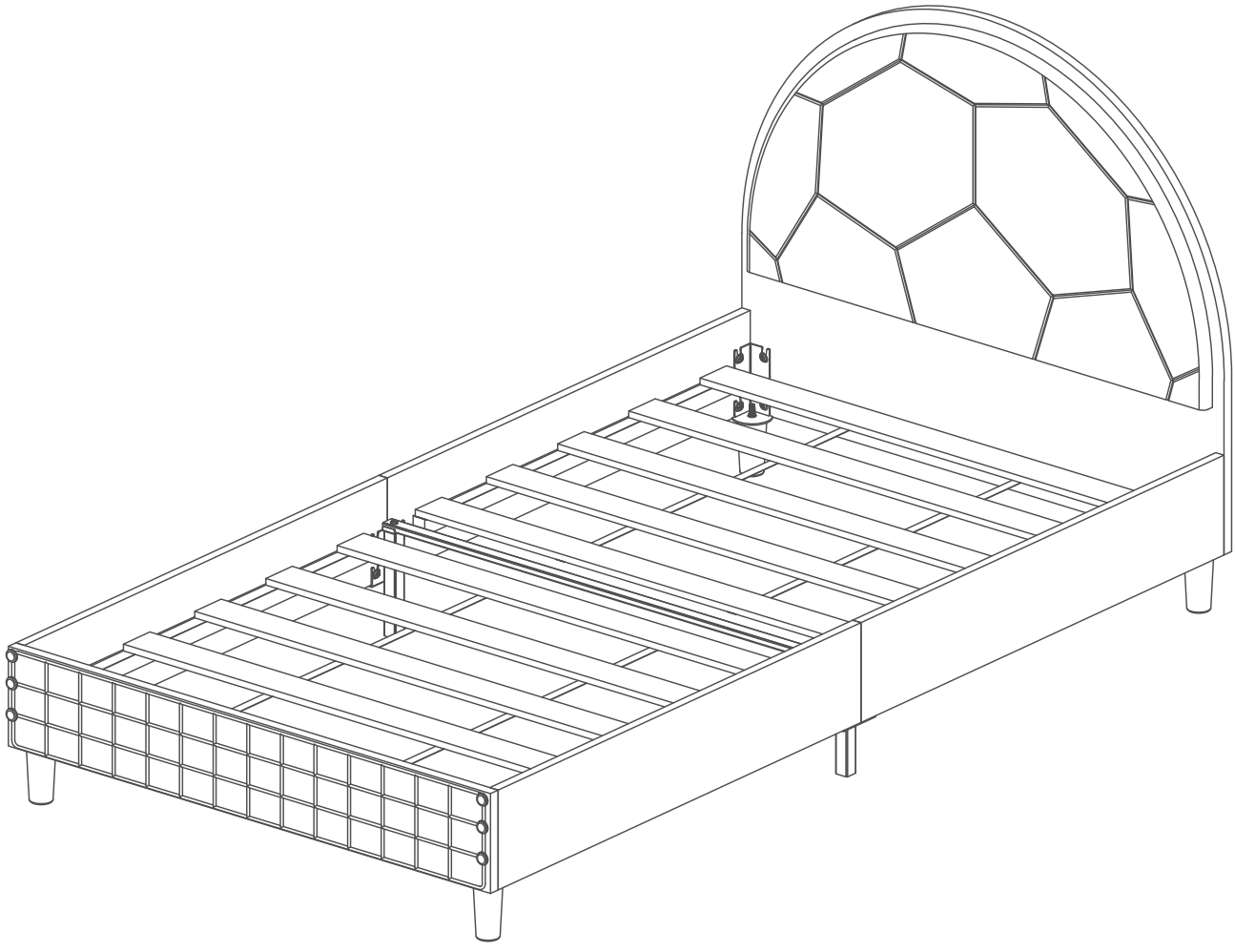

# ASSEMBLYINSTRUCTION

# INSTRUCTIONS DE MONTAGE

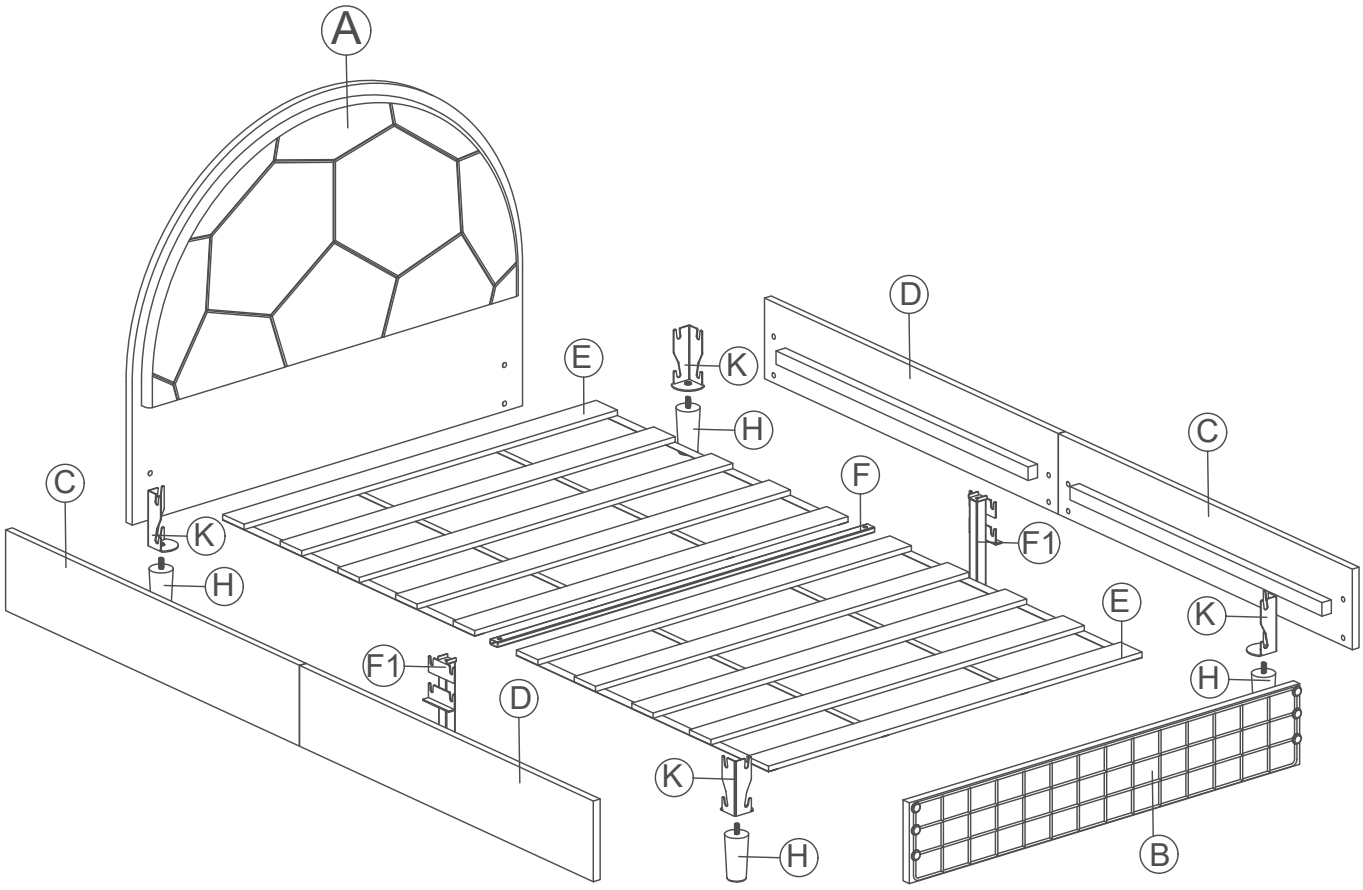

# Part List & Hardware List (N867P494727E)

# Liste des pièces et liste du matériel

| | | |
|---|---|---|
| A 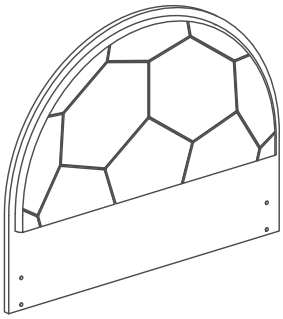 Headboard-1pc Tête de lit | B 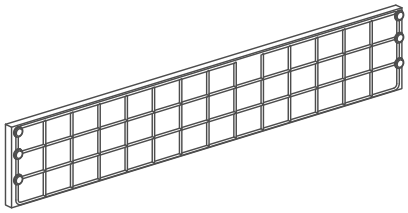 Footboard-1pc Pied de lit | C 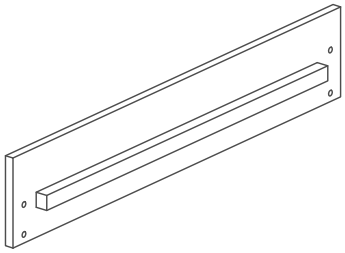 Side rail-2pcs Rail latéral |
| D 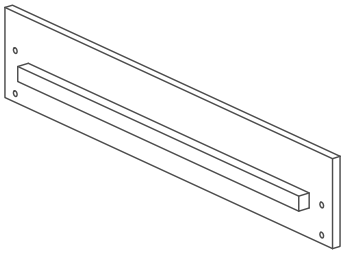 Side rail-2pcs Rail latéral | E 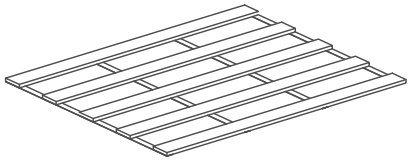 Slats-2pcs Lattes | F 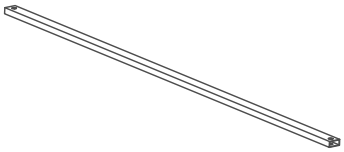 Horizontal metal support-1pc Support metallique horizontal |
| F1  Side rail support leg-2pcs Pied de support de rail latéral | H 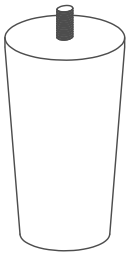 Plastic Leg-4pcs Jambe en plastique | K 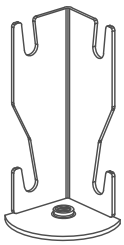 Metal part-4pcs Partie métallique |

# Hardware List (N867P494727E)

# Liste du matériel

| 1 | 2 | 3 |
|---|---|---|
|  | 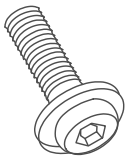 |  |
| Bolts M8x16 mm-24pcs<br>Boulon | Bolts M8x25 mm-2pcs<br>Boulon | Allen key M5x70x35mm-1pc<br>Clé allen |

STEP 1:

Étape 1:

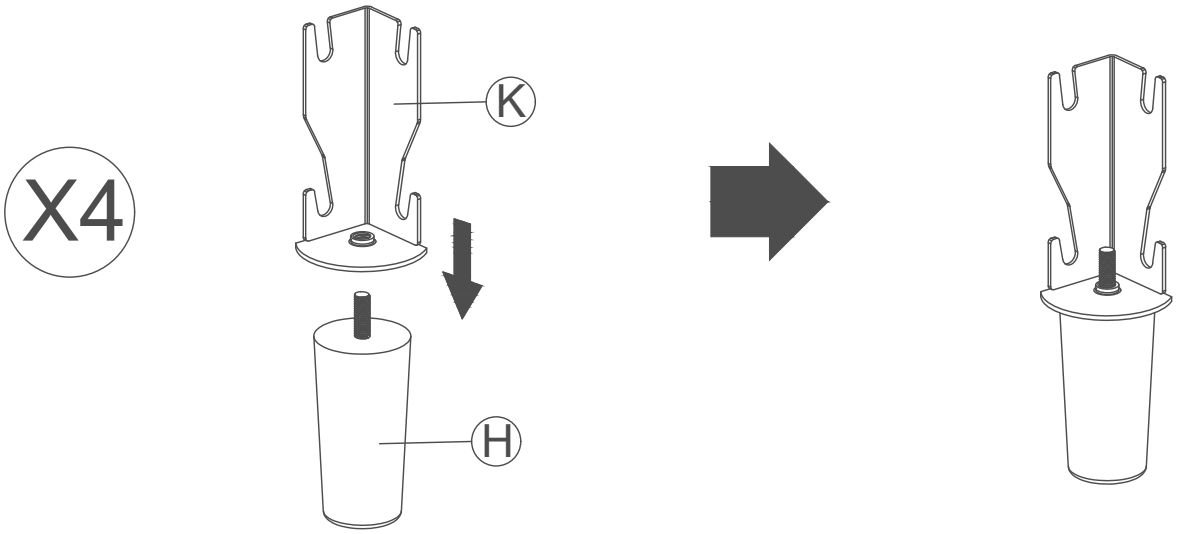


STEP 2:

Étape 2:

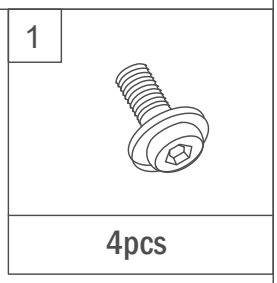


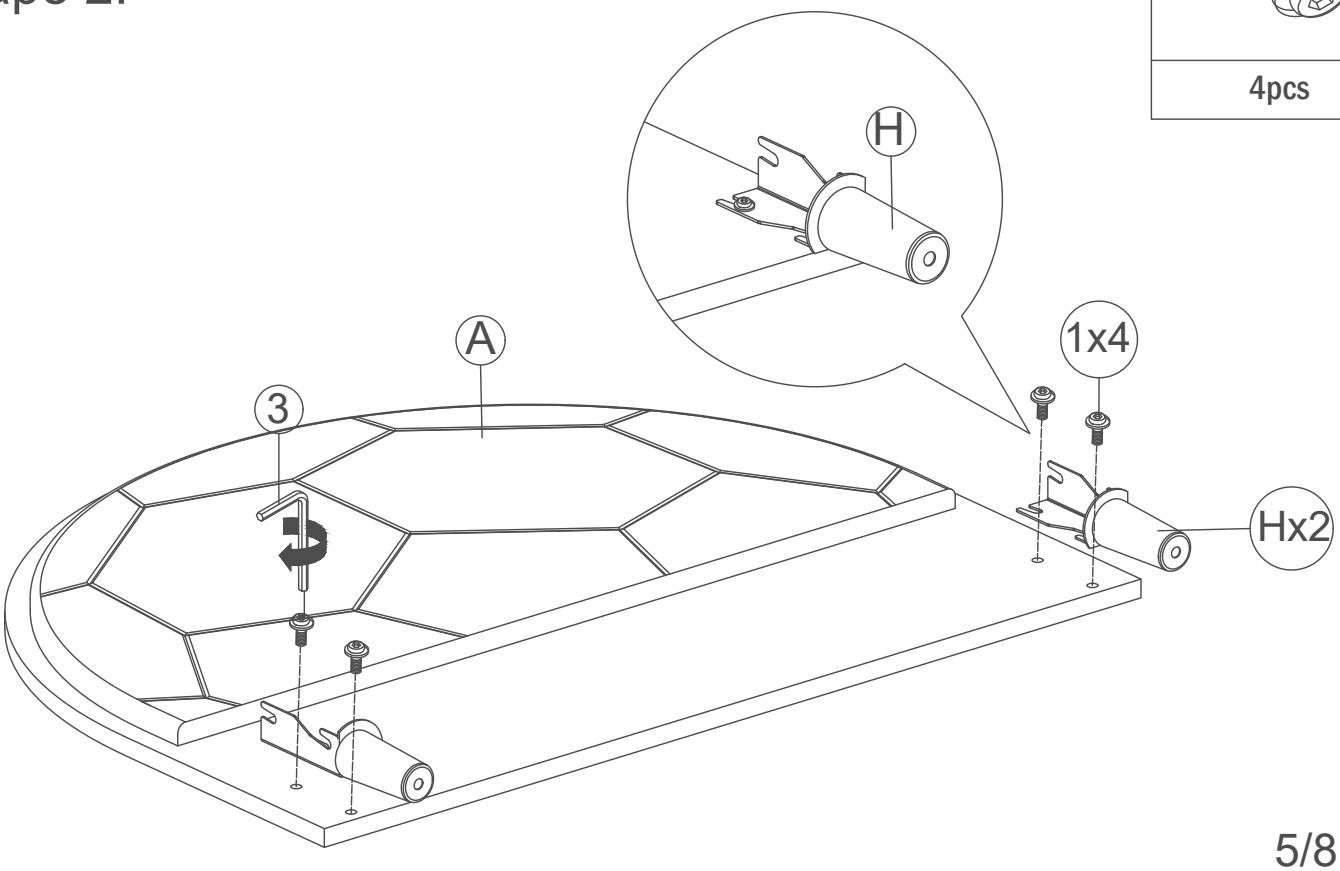

STEP 3:

Étape 3:

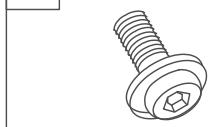

1

4pcs

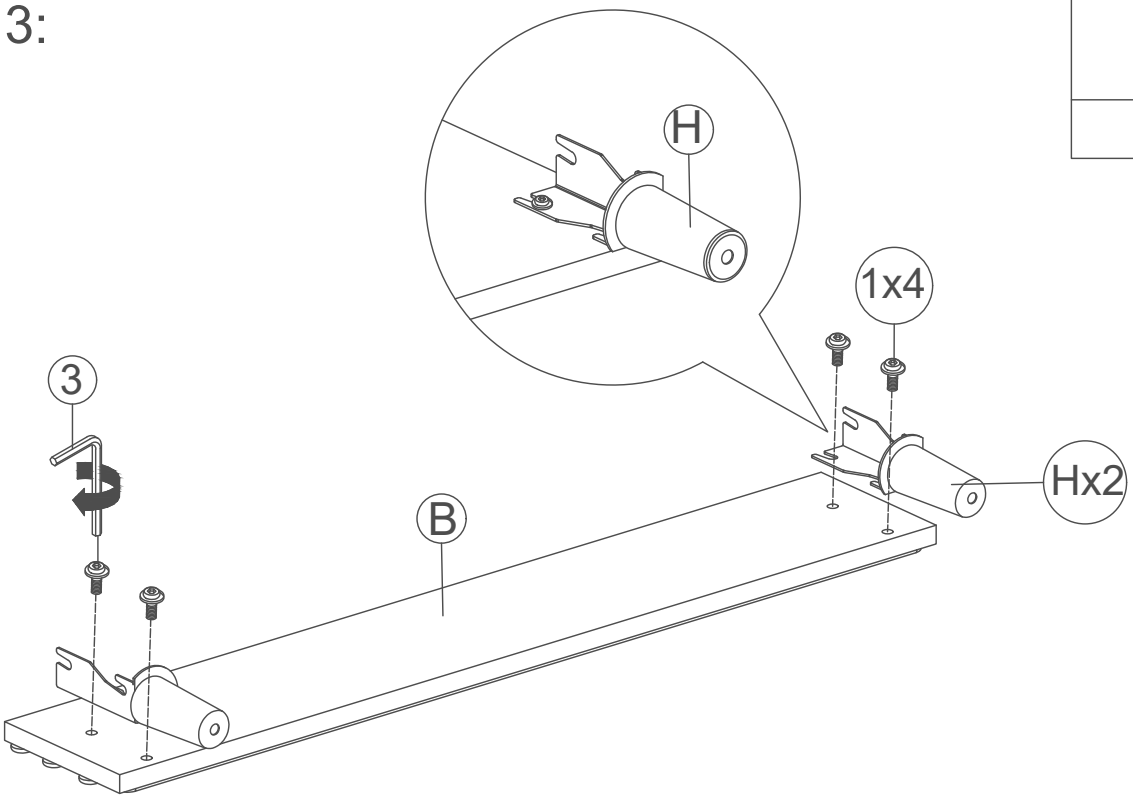


STEP 4:

Étape 4:

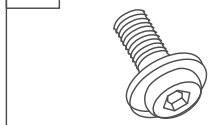

1

8pcs

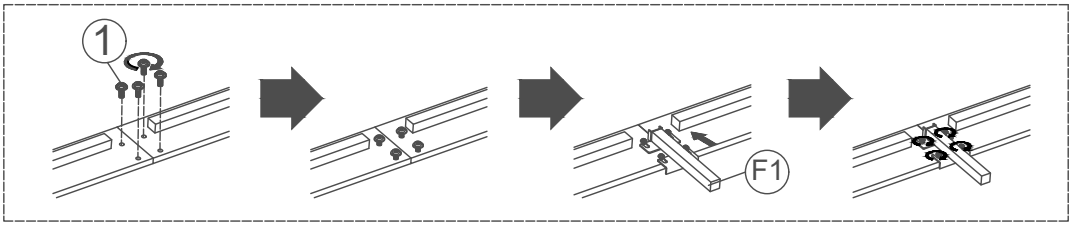


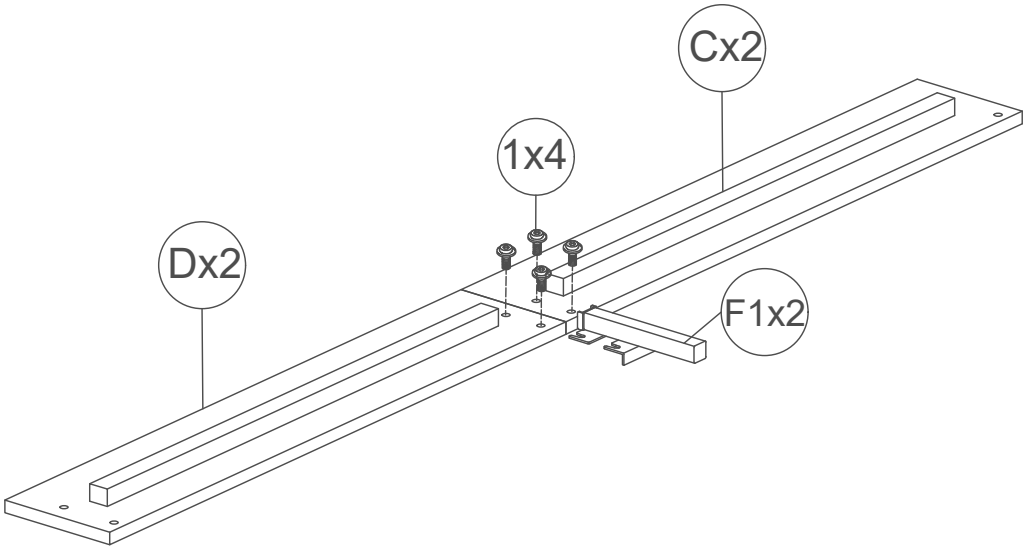

STEP 5: After the hanging piece is hung on the screw, tighten the screwclockwise to 100%.

Étape 5: Après que le morceau accrochant soit accroché à la vis, serrez la visDans le sens des aiguilles d'une montre à 100%.

| 1 |  |
|---|---|
| 4pcs | |

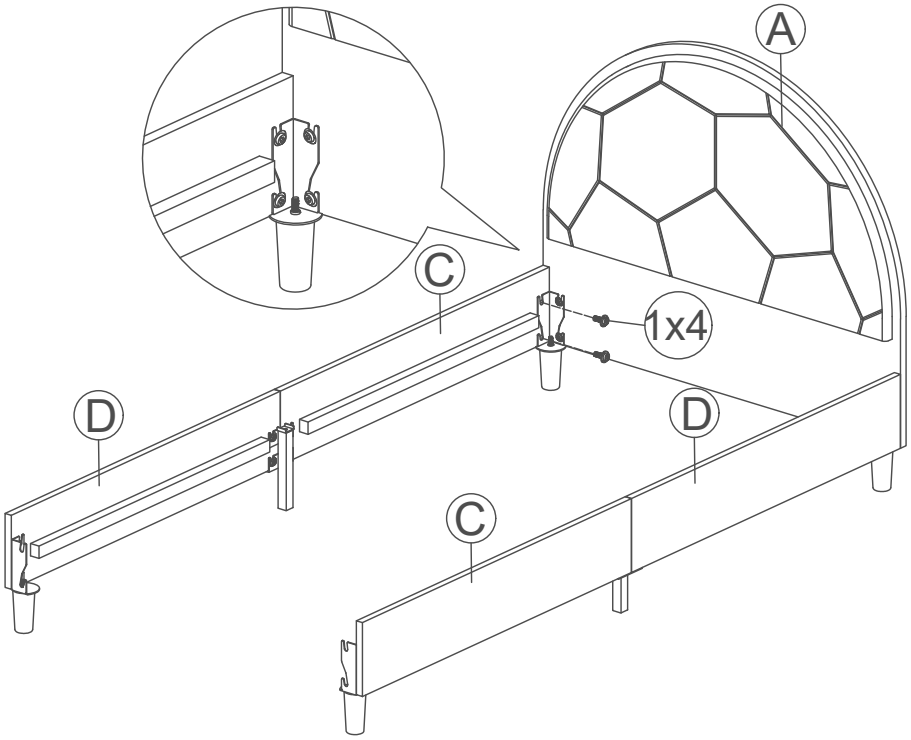


STEP 6: After the hanging piece is hung on the screw, tighten the screwclockwise to 100%.

Étape 6: Après que le morceau accrochant soit accroché à la vis, serrez la visDans le sens des aiguilles d'une montre à 100%.

| 1 |  |
|---|---|
| 4pcs | |

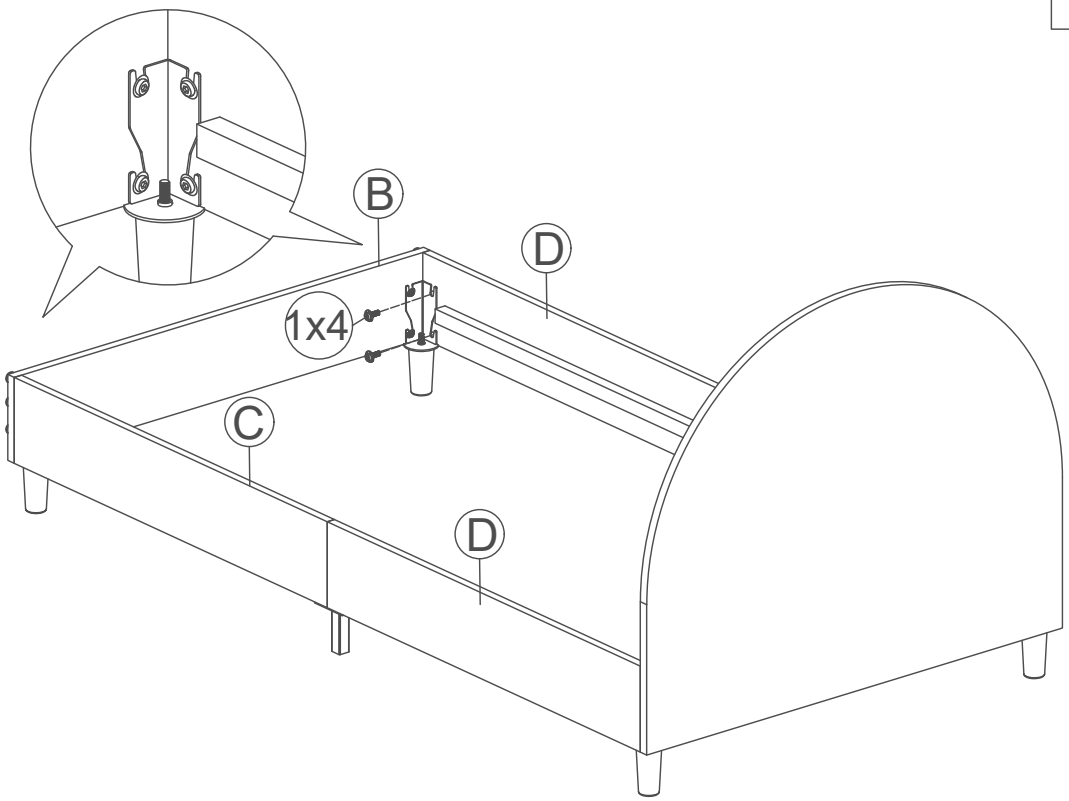

STEP 7:

Étape 7:

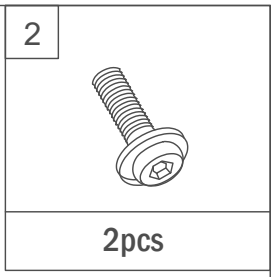


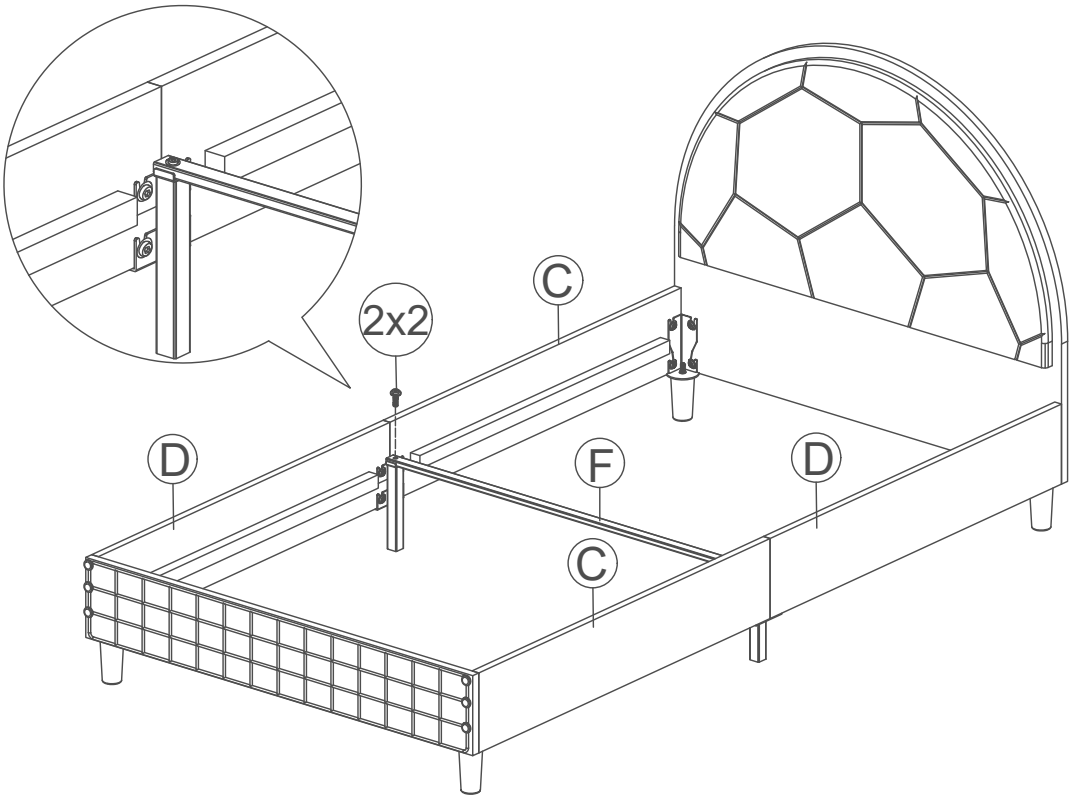


STEP 8:

Étape 8:

