N606P508609
N606P508610

DE:Installationsanleitung
UK:Installation Instruction
FR:Instruction d'installation
IT:Istruzioni di installazione
ES:Instrucciones de instalación
NL:Installatie-instructies
SE: Installationsanvisningar
PL:Instrukcje instalacji

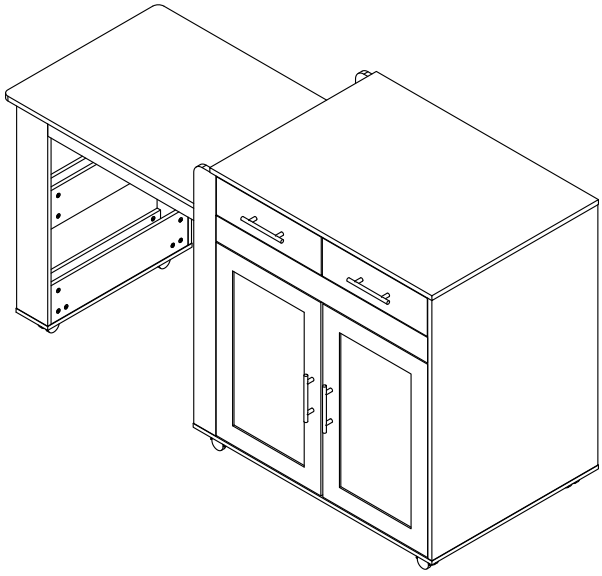

DE:Unser Produkt wird Ihnen in 2 Paketen geliefert. Die Lieferzeiten dieser 2 Pakete können abweichen, bitte haben Sie etwas Geduld und vielen Dank für Ihr Verständnis.
UK:Our product will be delivered to you in 2 packages. The delivery times of these 2 packages may differ, please be patient and thank you for your understanding.
FR:Notre produit vous sera livré en 2 colis. Les délais de livraison de ces 2 colis peuvent différer, soyez patient et merci pour votre compréhension.
IT:Il nostro prodotto verrà consegnato in 2 pacchi. I tempi di consegna di questi 2 pacchi possono variare; vi preghiamodi avere un po' di pazienza e vi ringraziamo per la vostra comprensione.
ES:Nuestro producto se entregará en 2 paquetes. Los tiempos de entrega de estos 2 paquetes pueden variar; por favor, tenga un poco de paciencia y gracias por su comprensión.
NL:Ons product wordt in 2 pakketten bij u geleverd. De levertijden van deze 2 pakketten kunnen verschillen, we vragen om uw geduld en bedanken u voor uw begrip.
SE:Vår produkt kommer att levereras till dig i 2 paket. Leveranstiderna för dessa 2 paket kan variera, vi ber om ditt tålamod och tackar fördin förståelse.
PL:Nasz produkt zostanie dostarczony w 2 paczkach. Czas dostawy tych 2 paczek może się różnić, prosimy o cierpliwość i dziękujemy za zrozumienie.

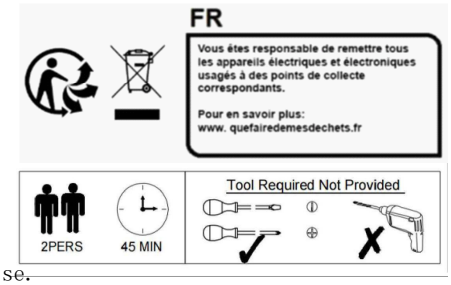



[DE]
Warnung: Lesen Sie die Anleitung vor dem Zusammenbau bitte vollständig durch. Überprüfen Sie, ob Sie alle auf den Seiten aufgeführten Komponenten und Werkzeuge haben.
Warnung: Legen Sie alle Teile auf eine ebene Fläche. Legen Sie eine weiche Decke oder Ähnliches darunter, um sie vor Kratzern oder Flecken zu schützen. Vermeiden Sie es, Komponenten über den Boden zu ziehen oder zu schieben.
Warnung: Überprüfen Sie regelmäßig alle Beschläge und Befestigungen, um sicherzustellen, dass sie sicher sind und um Unfälle zu vermeiden. Wenn Teile fehlen, kaputt, beschädigt oder abgenutzt sind, verwenden Sie das Produkt nicht weiter, bis es mit vom Hersteller autorisierten Teilen repariert wurde.
Warnung: Lassen Sie Kinder nicht auf die Möbel klettern, da dies zum Umkippen und zu schweren Verletzungen führen kann. Bauen Sie die Möbel außerhalb der Reichweite von Kindern zusammen.
Warnung: Stellen Sie die Möbel nicht in die Nähe von Feuerquellen oder heißen Gegenständen, um Brandgefahr zu vermeiden.
Warnung: Reinigen Sie die Möbel mit einem feuchten Tuch oder Alkohol. Verwenden Sie keine Reinigungsmittel mit ätzenden Chemikalien.
Warnung: Dieses Produkt ist mit einer Kippschutzvorrichtung ausgestattet. Bitte installieren Sie diese Vorrichtung unbedingt, um unnötige Verletzungen durch Umkippen zu vermeiden.

[EN]
Warning: Please read instructions fully before starting assembly. Check you have all the components and tools listed on pages.
Warning: Please place all parts on a flat surface. Place a soft blanket or similar underneath to protect against scratches or stains. Avoid dragging or sliding components across the floor.
Warning: Regularly check all fittings and fastenings to ensure they are secure and to prevent accidents. If any parts are missing, broken, damaged, or worn, discontinue use of the product until repairs have been made using factory authorized parts.
Warning: Do not allow children to climb on the furniture as this may result in tipping and serious personal injury. Assemble the furniture away from the reach of children.
Warning: Do not place furniture close to fire sources or high-temperature objects to avoid the risk of fire.
Warning: Clean furniture with a damp cloth or alcohol, avoid using cleaning agents containing corrosive chemicals.
Warning: This product is equipped with an anti-tilt device. Please be sure to install this device to prevent unnecessary injuries caused by tipping.

[FR]
Avertissement : Veuillez lire entièrement les instructions avant de commencer l'assemblage. Vérifiez que vous disposez de tous les composants et outils répertoriés sur les pages.
Avertissement : Veuillez placer toutes les pièces sur une surface plane. Placez une couverture douce ou similaire en dessous pour les protéger des rayures ou des taches. Évitez de faire glisser les composants sur le sol.
Avertissement : Vérifiez régulièrement tous les raccords et fixations pour vous assurer qu'ils sont bien fixés et pour éviter les accidents. Si des pièces manquent, sont cassées, endommagées ou usées, cessez d'utiliser le produit jusqu'à ce que des réparations aient été effectuées à l'aide de pièces autorisées par l'usine.
Avertissement : Ne laissez pas les enfants grimper sur les meubles car cela pourrait entraîner un basculement et des blessures graves. Assemblez les meubles hors de portée des enfants.
Avertissement : Ne placez pas les meubles à proximité de sources de feu ou d'objets à haute température pour éviter tout risque d'incendie.



Avertissement : Nettoyez les meubles avec un chiffon humide ou de l'alcool, évitez d'utiliser des produits de nettoyage contenant des produits chimiques corrosifs.
Avertissement : Ce produit est équipé d'un dispositif anti-basculement. Assurez-vous d'installer ce dispositif pour éviter les blessures inutiles causées par un basculement.

[IT]

Attenzione: leggere attentamente le istruzioni prima di iniziare il montaggio. Verificare di avere tutti i componenti e gli strumenti elencati nelle pagine.
Attenzione: posizionare tutte le parti su una superficie piana. Posizionare una coperta morbida o simile sotto per proteggere da graffi o macchie. Evitare di trascinare o far scivolare i componenti sul pavimento.
Attenzione: controllare regolarmente tutti i raccordi e i dispositivi di fissaggio per assicurarsi che siano sicuri e per prevenire incidenti. Se alcune parti sono mancanti, rotte, danneggiate o usurate, interrompere l'uso del prodotto fino a quando non siano state eseguite le riparazioni utilizzando parti autorizzate dalla fabbrica.
Attenzione: non consentire ai bambini di arrampicarsi sui mobili poiché ciò potrebbe causare ribaltamenti e gravi lesioni personali. Montare i mobili lontano dalla portata dei bambini.
Attenzione: non posizionare i mobili vicino a fonti di fuoco o oggetti ad alta temperatura per evitare il rischio di incendio.
Attenzione: pulire i mobili con un panno umido o alcol, evitare di utilizzare detergenti contenenti sostanze chimiche corrosive.
Attenzione: questo prodotto è dotato di un dispositivo antiribaltamento. Assicurarsi di installare questo dispositivo per prevenire lesioni inutili causate dal ribaltamento.

[ES]

Advertencia: Lea las instrucciones completamente antes de comenzar el montaje. Compruebe que tiene todos los componentes y herramientas que se enumeran en las páginas.
Advertencia: Coloque todas las piezas sobre una superficie plana. Coloque una manta suave o algo similar debajo para protegerlas de rayones o manchas. Evite arrastrar o deslizar los componentes por el piso.
Advertencia: Verifique regularmente todos los accesorios y fijaciones para asegurarse de que estén seguros y evitar accidentes. Si falta alguna pieza, está rota, dañada o desgastada, deje de usar el producto hasta que se hayan realizado las reparaciones con piezas autorizadas de fábrica.
Advertencia: No permita que los niños se suban a los muebles, ya que esto puede provocar que se vuelquen y lesiones personales graves. Monte los muebles fuera del alcance de los niños.
Advertencia: No coloque los muebles cerca de fuentes de fuego u objetos de alta temperatura para evitar el riesgo de incendio.
Advertencia: Limpie los muebles con un paño húmedo o alcohol, evite usar agentes de limpieza que contengan químicos corrosivos.
Advertencia: Este producto está equipado con un dispositivo antivuelco. Asegúrese de instalar este dispositivo para evitar lesiones innecesarias causadas por vuelcos.

Importeur	COMHARBOR LIMITED
Add	Unit C, Swift Point, Cosford Lane, Rugby, CV21 1PY,GB
Email	harborcomhar@gmail.com
Manufacturer	Chengdu Shuhongyang Furniture Co., Ltd
Add	379 North Street, Sanyang Community, Shi Yang Town, Dujiangyan City, Chengdu City, Sichuan Province, China
Email/URL	wxq18280176339@163.com
UK REP	COMHARBOR LIMITED Unit C, Swift Point, Cosford Lane, Rugby, CV21 1PY,GB harborcomhar@gmail.com

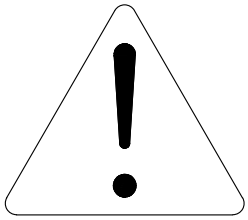

DE:Vor dem Einbau die Schrauben in die Löcher stecken und festziehen, aber nicht bis 100%, 70% bis 80% anziehen reicht aus. Schließlich, nachdem alle Schrauben installiert sind, ziehen Sie alle Schrauben auf 100%.
Wenn Sie auf diese Probleme stoßen, wie z. B. Fehlausrichtung der Löcher oder Unfähigkeit, bestimmte Teile zu installieren, überprüfen Sie bitte, ob die Schrauben korrekt verwendet werden und passen Sie die Dichtigkeit der Schrauben an.
UK:Before installation, insert the screws into the holes and tighten them, but do not tighten them to 100%, 70% to 80% is sufficient. Finally, after all screws are installed, tighten all screws to 100%.
If you encounter these issues, such as if the holes cannot be aligned or some parts cannot be installed, please check if the screws are used correctly and adjust the tightness of the screws.
FR:Insérer la vis dans le trou avant la fin de l'assemblage, serrer la vis, mais ne pas serrer à 100%, 70% ~ 80% est correct. Enfin, une fois que toutes les vis sont bien serrées, toutes les vis sont serrées à 100%.
Si vous rencontrez ces problèmes, par exemple si les trous ne sont pas alignés ou si certaines pièces ne peuvent pas être montées, vérifiez que les vis sont utilisées correctement et Ajustez leur serrage.
IT:Prima dell'installazione, inserire le viti nei fori e stringerle, ma non al 100%, è sufficiente stringerle al 70% - 80%. Infine, dopo aver installato tutte le viti, stringere tutte le viti al 100%. Se riscontri problemi come disallineamenti dei fori o difficoltà nell'installare alcuni componenti, verifica che le viti siano utilizzate correttamente e regola la tensione delle viti.
ES:Antes de la instalación, coloque los tornillos en los agujeros y apriételos, pero no al 100%; apretar al 70% - 80% es suficiente. Finalmente, después de haber instalado todos los tornillos, apriete todos los tornillos al 100%. Si se encuentra con problemas como desalineación de los agujeros o dificultad para instalar ciertas piezas, verifique que los tornillos se estén utilizando correctamente y ajuste la tensión de los tornillos.
NL:Voordat u begint met de installatie, plaatst u de schroeven in de gaten en draait u ze aan, maar draai ze niet volledig aan; 70% tot 80% is voldoende. Draai uiteindelijk, nadat alle schroeven zijn geplaatst, alle schroeven volledig aan. Als u problemen ondervindt, zoals niet uitgelijnde gaten of onderdelen die niet kunnen worden geïnstalleerd, controleer dan of de schroeven correct zijn gebruikt en pas de spanning van de schroeven aan.
SE:Innan installation, sätt i skruvarna i hålen och dra åt dem, men dra inte åt dem helt; 70% till 80% är tillräckligt. Slutligen, när alla skruvar är installerade, dra åt alla skruvar helt. Om du stöter på problem, som att hålen inte kan justeras eller vissa delar inte kan installeras, kontrollera om skruvarna används korrekt och justera skruvarnas åtdragning.
PL:Przed instalacją wstaw śruby w otwory i dokręć je, ale nie dokręcaj ich na 100%; 70% do 80% wystarczy. Na koniec, po zainstalowaniu wszystkich śrub, dokręć wszystkie śruby do 100%. Jeśli napotkasz problemy, takie jak niedopasowane otwory lub części, które nie mogą być zainstalowane, sprawdź, czy śruby są używane prawidłowo i dostosuj ich dokręcenie.

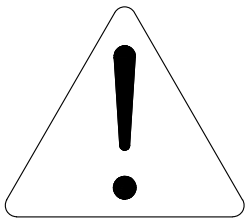

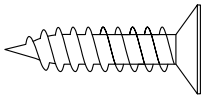 M3.5*14mm	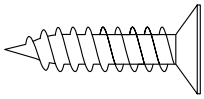 M3.5*12mm
Ⓘ x8pcs	Ⓟ x74pcs

DE:Bitte beachten Sie, dass die Formen der Schrauben I und P ähnlich sind. Bitte installieren Sie entsprechend der Anleitung und unterscheiden Sie sie!
UK:Please note that the shapes of screws I and P are similar. Please install according to theinstructions and distinguish them!
FR:Notez que les vis I et P ont des formes similaires. Veuillez les installer en suivant les instructions pour les séparer!
IT:Si prega di notare che le forme delle viti I, P sono simili. Si prega di installarle seguendo le istruzioni e di distinguerle!
ES:Por favor, tenga en cuenta que las formas de los tornillos I, P son similares. Por favor, instálelos de acuerdo con las instrucciones y distíngalos.
NL:Let op, de vormen van schroeven I, P zijn vergelijkbaar. Installeer volgens de instructies enmaak onderscheid tussen ze!
SE:Observera att formerna på skruvarna I, P är lika. Installera enligt anvisningarna och särskilj dem!
PL:Zauważ, że kształty śrub I, P są podobne. Zainstaluj zgodnie z instrukcjami i rozróżnij je!

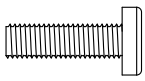 M4*14mm	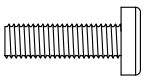 M4*18mm
Ⓒ x4pcs	Ⓠ x4pcs

DE:Bitte beachten Sie, dass die Formen der Schrauben C und Q ähnlich sind. Bitte installieren Sie entsprechend der Anleitung und unterscheiden Sie sie!
UK:Please note that the shapes of screws C and Q are similar. Please install according to theinstructions and distinguish them!
FR:Notez que les vis C et Q ont des formes similaires. Veuillez les installer en suivant les instructions pour les séparer!
IT:Si prega di notare che le forme delle viti C, Q sono simili. Si prega di installarle seguendo le istruzioni e di distinguerle!
ES:Por favor, tenga en cuenta que las formas de los tornillos C, Q son similares. Por favor, instálelos de acuerdo con las instrucciones y distíngalos.
NL:Let op, de vormen van schroeven C, Q zijn vergelijkbaar. Installeer volgens de instructies enmaak onderscheid tussen ze!
SE:Observera att formerna på skruvarna C, Q är lika. Installera enligt anvisningarna och särskilj dem!
PL:Zauważ, że kształty śrub C, Q są podobne. Zainstaluj zgodnie z instrukcjami i rozróżnij je!

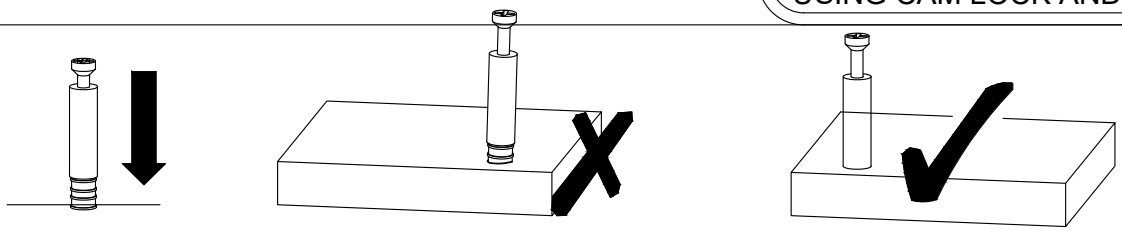

EN_Q4lCKFIT:Tighten quickfit until shoulder is flush with panel.Do not overtighten or undertighten
FR_RACCORD RAPIDE:Faites serrer le raccord rapide jusqu'à ce que l'épaulement soit parfaitement encastré dans le panneau. Il ne faut ni trop serrer ni insuffisamment serrer.
ES_QUICKFIT:Apriete quickfit hasta que el hombre se descargue con el panel. NO lo sobreapriete nilo apriete poco.
PT_AJUSTE RAPIDO: Aperte o aiuste rápido até estar nivelada com o painel. Não apertar demasiado ou excessivamente.
DE_QUICKFIT:Ziehen Sie den Quickfit fest, bis die Schulter mit der Platte bundig ist. Bite nicht zu fest oderzu schwach anziehen.
IT_MONTAGGI0 RAPIDO:Stringere il montaggio rapido fino a quando la spalla è a filo con il pannello,non stringere troppo o troppo poco.

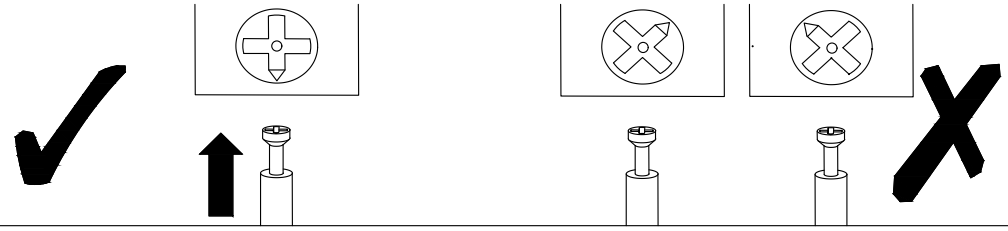

EN_CAM LOCK:When fitting cam lock, ensure starting position is correct before you insert connecting quickfit.
FR_SERRURE BATTEUSE:Avant d'inserer la serrure batteuse, veillez à la bonne orientation avant d'insererle raccord rapide.
ES_CIERRE DE LA CAMARA:Cuando instale el cierre de la c¡mara, asegurese de que la posición de inicio es correcta antes de que inserte el guickfit conector.
PT BLOQUEI0: Ao instalar o bloqueio, assegurar-se de que a posicao inicial esta correcta antes deinserir o encaixe de ligac&o repida.
DE_CAM-LOCK:Achten Sie bei der Montage des Cam-Locks aufdie richtige Ausgangsposition. bevor Sie den Quickfit einsetzen.
IT_BLOCCAGGI0ACAMMA:Quando si monta il bloccaggio a camma, assicurarsi che la posizione iniziale sia corretta prima di inserire il montaggio rapido di callegamento.

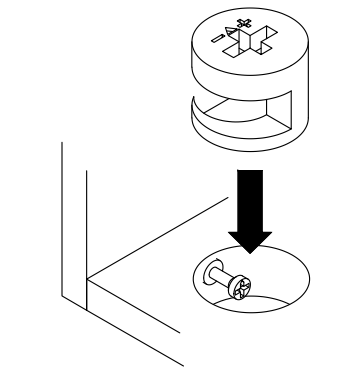

EN_Quickfit head should be in the centre of the cam lock when the two panels are joined.
Camlock should be inserted before guickfit.
FR_Lorsque les deux panneaux sont assemblés,la téte du raccord rapide doitreposerau centre de la serrure batteuse.
Ilfautinsérerla serrure batteuse avant le raccord rapide.
ES_Elcabezal del quickfit debe estar en el centro del cierre de la cámara cuando se unan los dos paneles.
Se debe insertarel cierre de la camara antes que el quickfit.
PT_Acabeça de ajuste rápido deve estar no centro da fechadura quando os dois painéis estao unidos.
Afechadura de cames deve serinserida antes de ser rápida
DE_DerQuickfit-Kopf sollte sich in der Mitte des Cam-Locks befinden. wenn die beiden Platten zusammengefugt sind.
Der Cam-Lock sollte vor dem Quickfit eingesetzt werden.
IT_La testa del montaggio rapido deve trovarsi al centro del bloccaggio a cammaquandcidue pannelli sono uniti.
Il Bloccaggio a Camma deve essere inserito prima del montaggio rapido

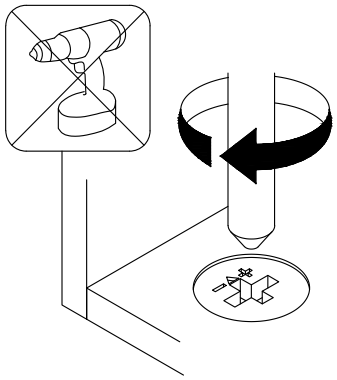

EN_Turn cam lock clockwise to tighten.
FR_Faites tournerla serrure batteuse dans le sens des aiguilles d'une montre pourla resserrer.
ES_Gire el cierre de la c¡mara en sentido horario para apretarlo.
PT_Rodar o bloqueio no sentido dos ponteiros do relógio para o apertar.
DE_Drehen Sie den Cam-Lockim Uhrzeigersinn, um ihn fesfzuziehen.
IT_Ruotareil bloccaggio a camma in senso orario per stringere.

HINGE ADJUSTMENT GUIDE

EN_It may be necessary to adjust the hinges so that the doors align.Use the instructions below as a guide.
FR_Il est parfois nécessaire d'ajuster les charnières pour un meilleur alignement des portes. Servez-vous des instructions ci-dessous comme guide.
ES_Puede que sea necesario ajustar los quicios de forma que se alineen las puertas. Use las instrucciones que aparecen debajo como guía.
DE_Möglicherweise müssen Sie die Scharniere so einstellen, dass die Türen ausgerichtet sind. Verwenden Sie die nachstehenden Anweisungen als Leitfaden.
IT_Potrebbe essere necessario regolare le cerniere in modo che le porte siano allineate. Per fare ciò attenersi alle istruzioni sottostanti.

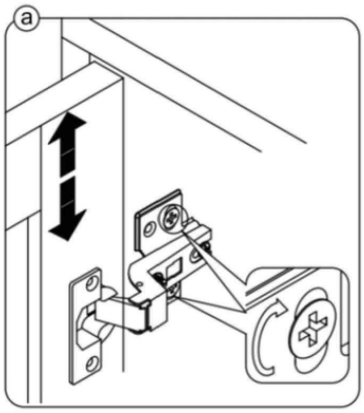

EN_To adjust the door vertically loosen the screw asshown and move up and down as needed.
FR_Si vous souhaitez régler la porte **verticalement**, desserrez la vis comme indiqué et déplacez la porte de haut en bas selon les besoins.
ES_Para ajustar la puerta **verticalmente** afloje el tornillo tal y como se muestra y muévalo hacia arriba o hacia abajo según sea necesario.
DE_Um die Tür **vertikal** auszurichten, lösen Sie die Schraube wie abgebildet und bewegen Sie sie nach Bedarf nach oben oder nach unten.
IT_Per allineare la porta **verticalmente** allentare la vite come mostrato e spostarla in alto o in basso secondo necessità.

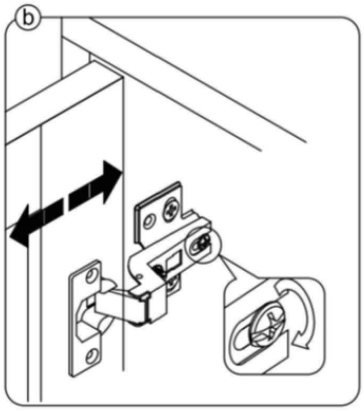

EN_To adjust the gap from the door to the main frame turn the screw clockwise or anti-clockwise as needed.
FR_Si vous souhaitez ajuster **l'écart** entre la porte et le cadre principal, tournez la vis dans le sens des aiguilles d'une montre ou dans le sens inverse, si nécessaire.
ES_Para ajustar el **espacio** desde la puerta al marco principal, gire el tornillo en sentido horario o antihorario, según se necesite.
DE_Um den **Abstand** von der Tür zum Hauptrahmen auszurichten, drehen Sie die Schraube je nach Bedarf im oder gegen den Uhrzeigersinn.
IT_Per regolare lo **spazio** tra la porta e il telaio principale, avvitare o svitare la vite secondo necessità.

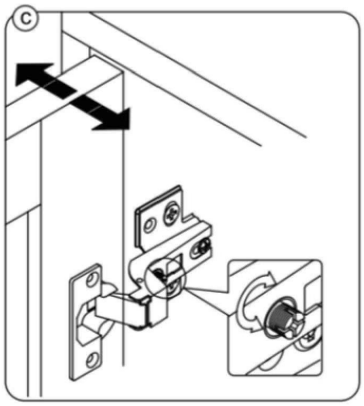

EN_To adjust the door laterally adjust the screw as shown by turning clockwise or anti-clockwise.
FR_Si vous souhaitez ajuster la porte **latéralement**, ajustez la vis comme indiqué en tournant dans le sens des aiguilles d'une montre ou dans le sens inverse des aiguilles d'une montre.
ES_Para ajustar la puerta **lateralmente** ajuste el tornillo tal y como se muestra girándolo en sentido horario y antihorario.
DE_Um die Tür **seitlich** auszurichten, stellen Sie bitte die Schraube wie abgebildet durch Drehen im oder gegen den Uhrzeigersinn ein.
IT_Per allineare la porta **lateralmente** regolare la vite come mostrato, avvitandola o svitandola.

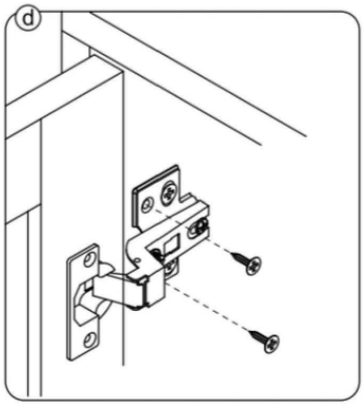

EN_Please fix other screws
FR_Merci de serrer les autres vis.
ES_Fije los demás tornillos
DE_Befestigen Sie bitte die anderen Schrauben
IT_Fissare le altre viti

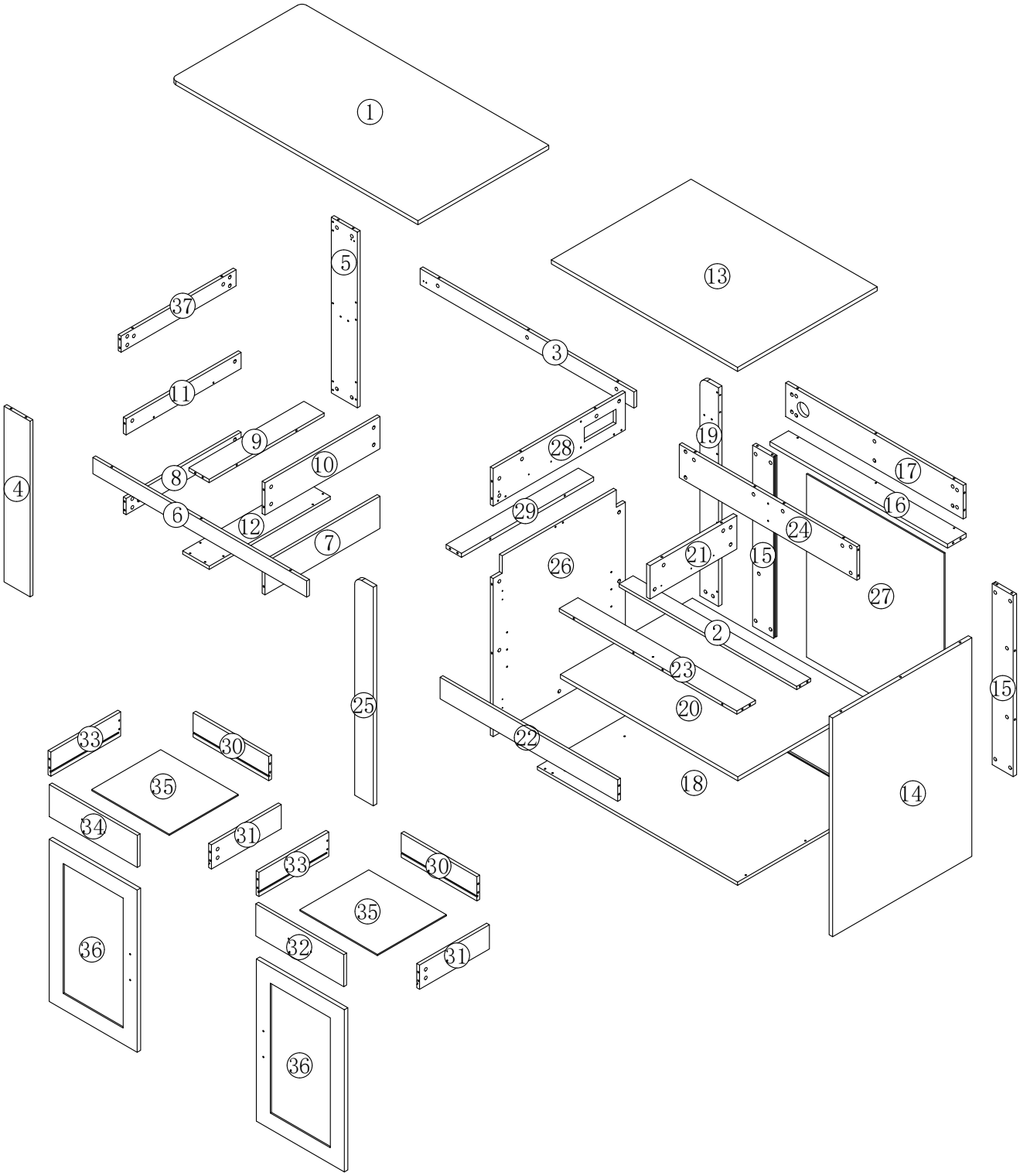
1
5
13
37
3
11
9
28
19
17
4
8
10
16
6
12
29
24
7
21
15
26
27
2
23
15
25
20
33
30
22
35
18
14
34
31
33
30
35
36
32
31
36

BOX1: N606P508609

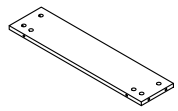	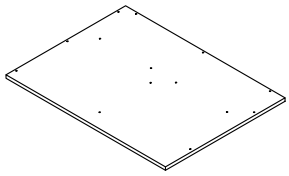	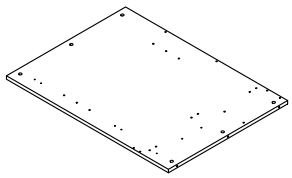	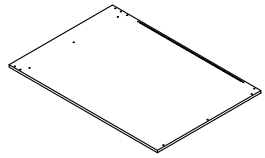
⑦ x1pc	⑬ x1pc	⑭ x1pc	⑱ x1pc
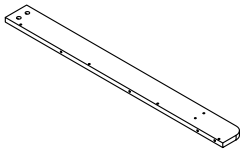	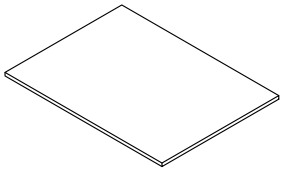	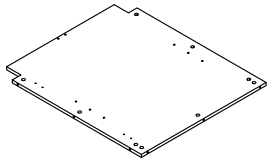	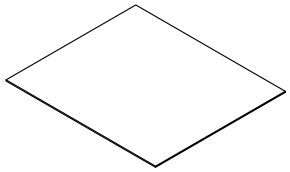
⑲ x1pc	⑳ x1pc	㉖ x1pc	㉗ x1pc
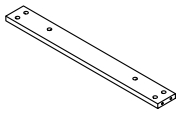	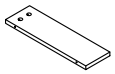	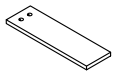	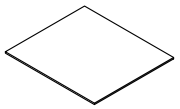
㉙ x1pc	㉛ x1pc	㉝ x1pc	㉟ x2pcs

BOX2: N606P508610

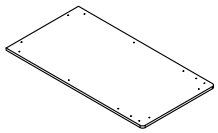	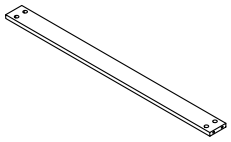	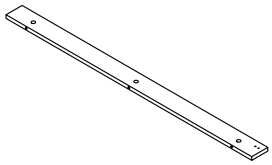	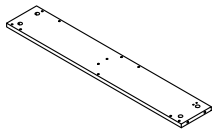
① x1pc	② x1pc	③ x1pc	④ x1pc
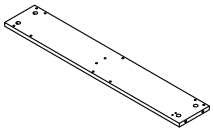	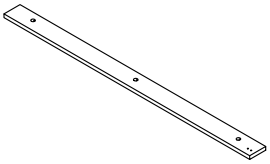	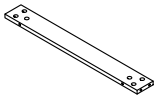	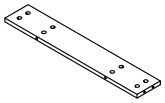
⑤ x1pc	⑥ x1pc	⑧ x1pc	⑨ x1pc
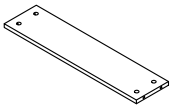	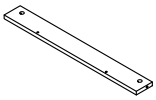	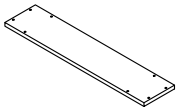	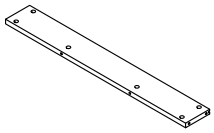
⑩ x1pc	⑪ x1pc	⑫ x1pc	⑮ x2pcs
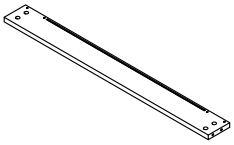	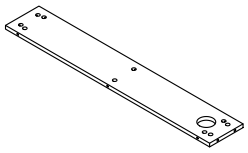	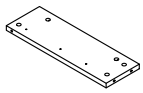	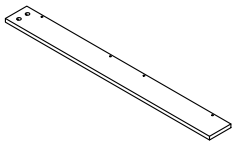
⑯ x1pc	⑰ x1pc	㉑ x1pc	㉒ x1pc
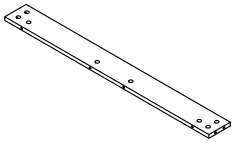	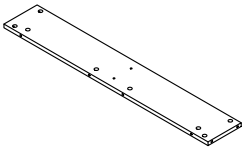	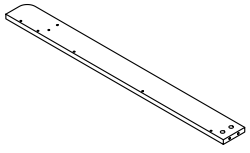	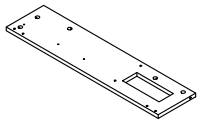
㉓ x1pc	㉔ x1pc	㉕ x1pc	㉘ x1pc
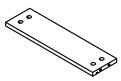	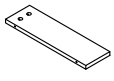	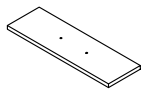	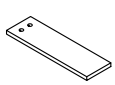
㉚ x2pcs	㉛ x1pc	㉜ x1pc	㉝ x1pc
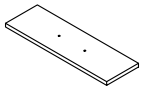	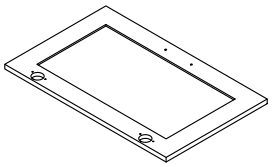	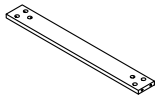	
㉞ x1pc	㊱ x2pcs	㊲ x1pc	

Hardware List for
N606P508610

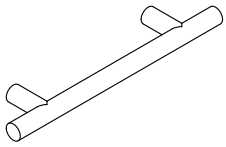	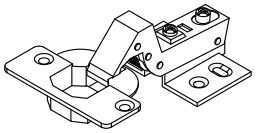	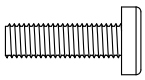 M4*14mm	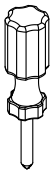	
Ⓐ x4pcs	Ⓑ x4pcs	Ⓒ x4pcs	Ⓓ x1pc	Ⓔ x80pcs
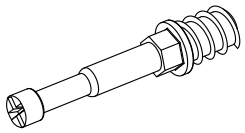	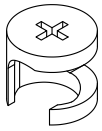	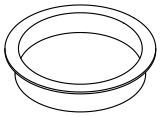	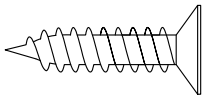 M3.5*14mm	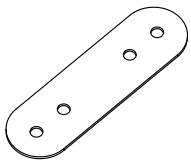
Ⓕ x145pcs	Ⓖ x145pcs	Ⓗ x1pc	Ⓘ x8pcs	Ⓙ x2pcs
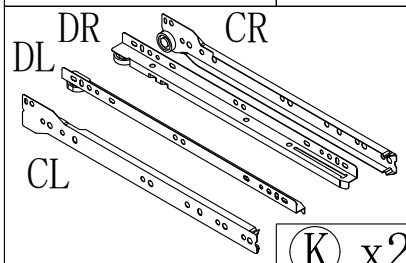 DL DR CR CL	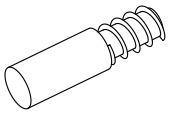	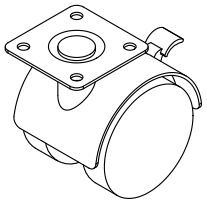	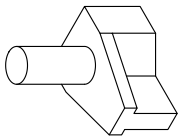	
Ⓚ x2pcs	Ⓜ x2pcs	Ⓝ x7pcs	Ⓞ x4pcs	
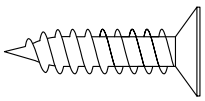 M3.5*12mm	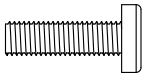 M4*18mm	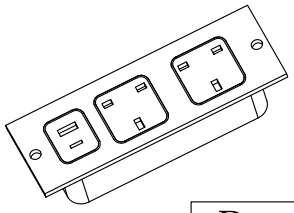		
Ⓟ x74pcs	Ⓠ x4pcs	R x1pc		

1

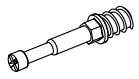	
F x4pcs	G x4pcs

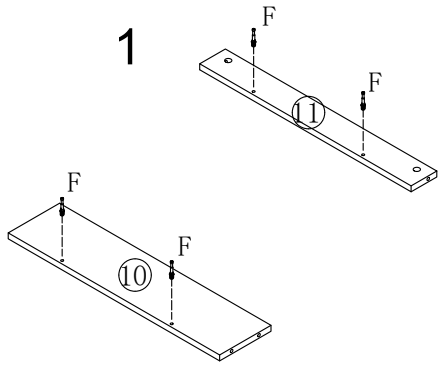

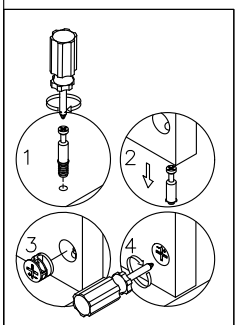

2

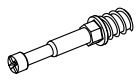	
F x22pcs	G x22pcs

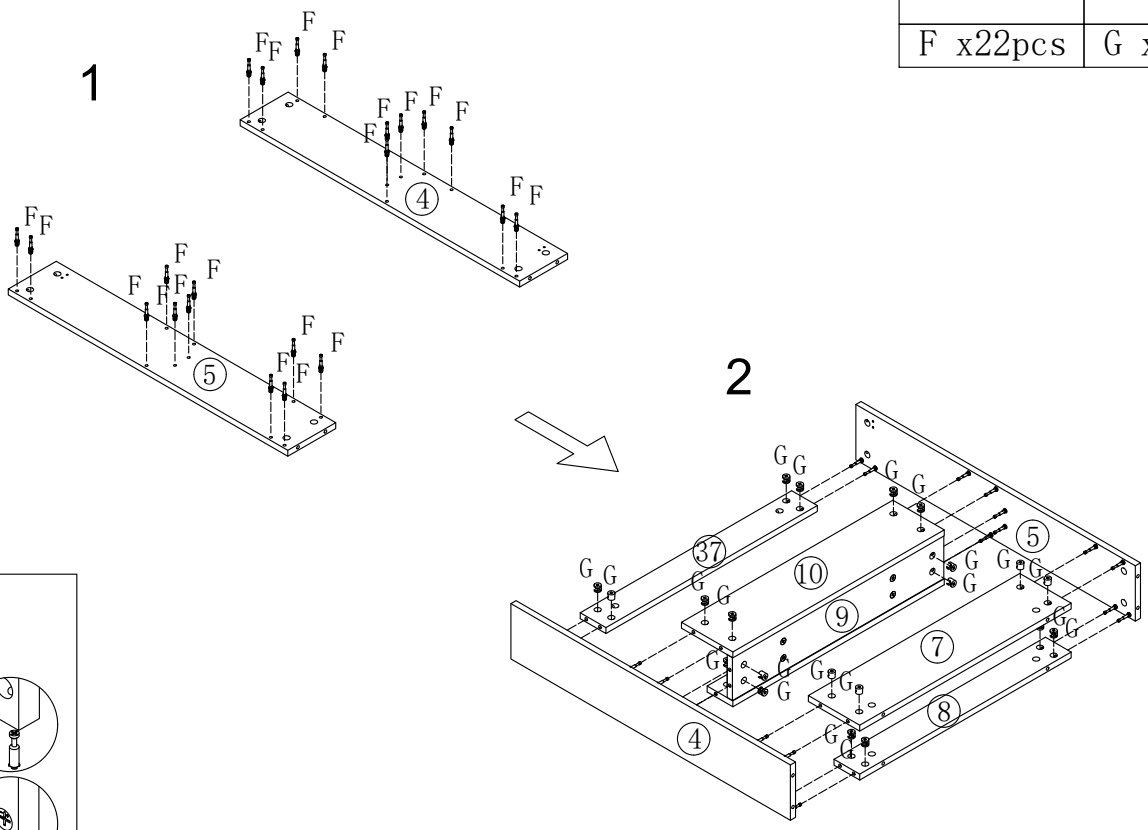

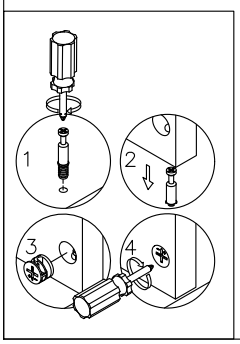

3

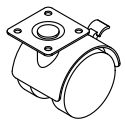

N x2pcs

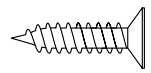

P x8pcs

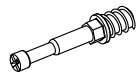

F x20pcs

2

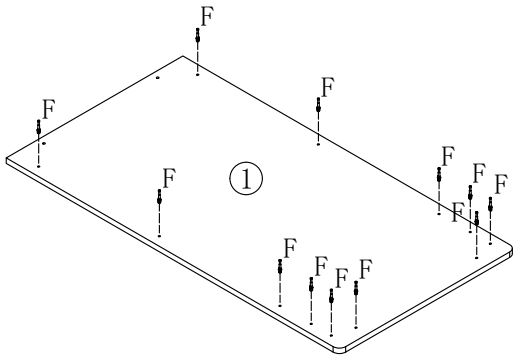

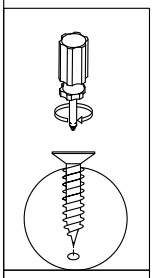

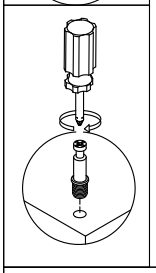

3

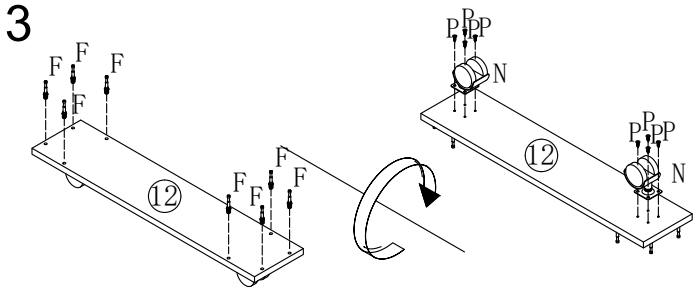

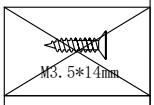

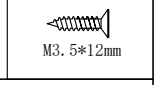

4



G x12pcs

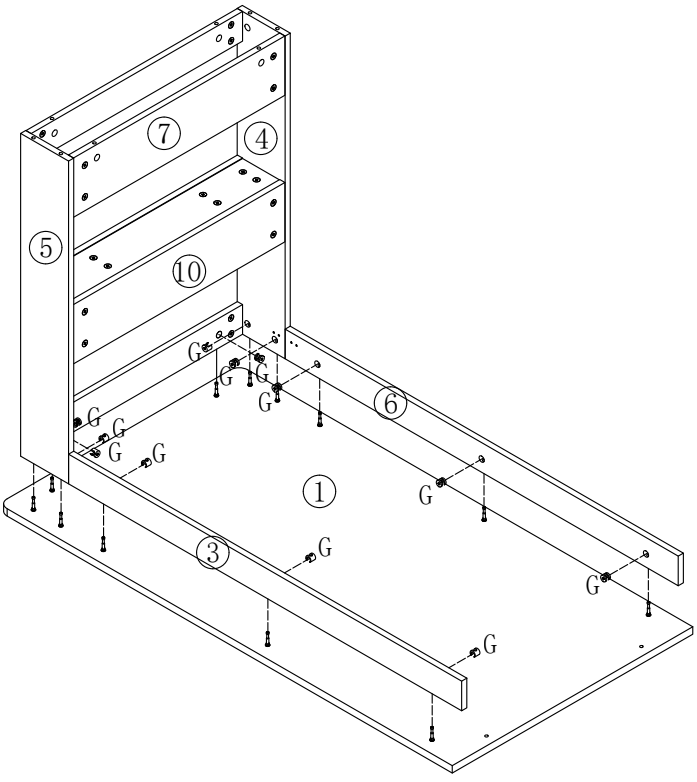

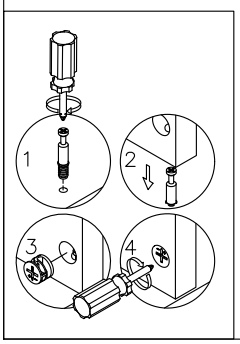

5

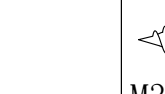

M3.5*12mm

P x8pcs

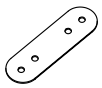

J x2pcs

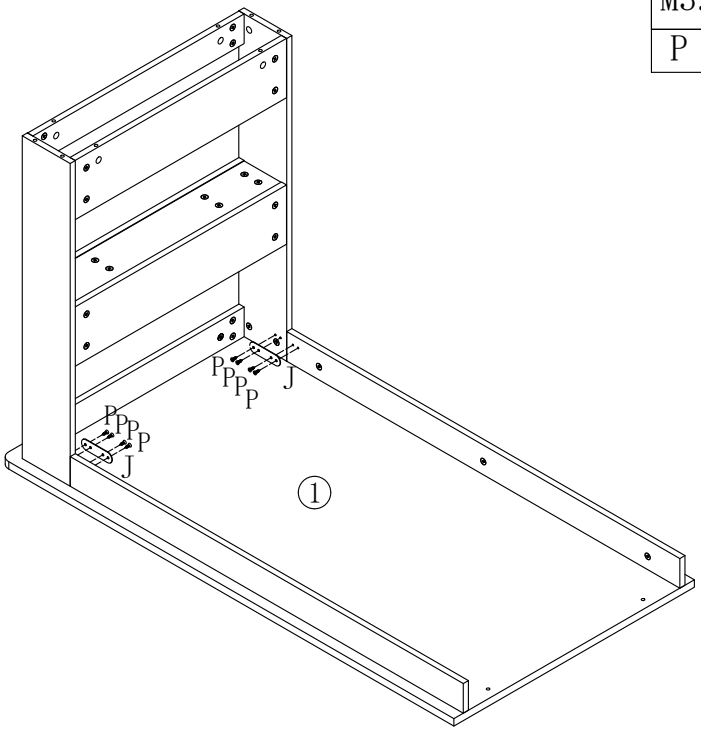

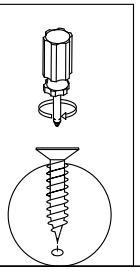

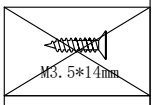

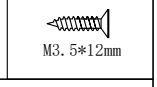

6



G x8pcs

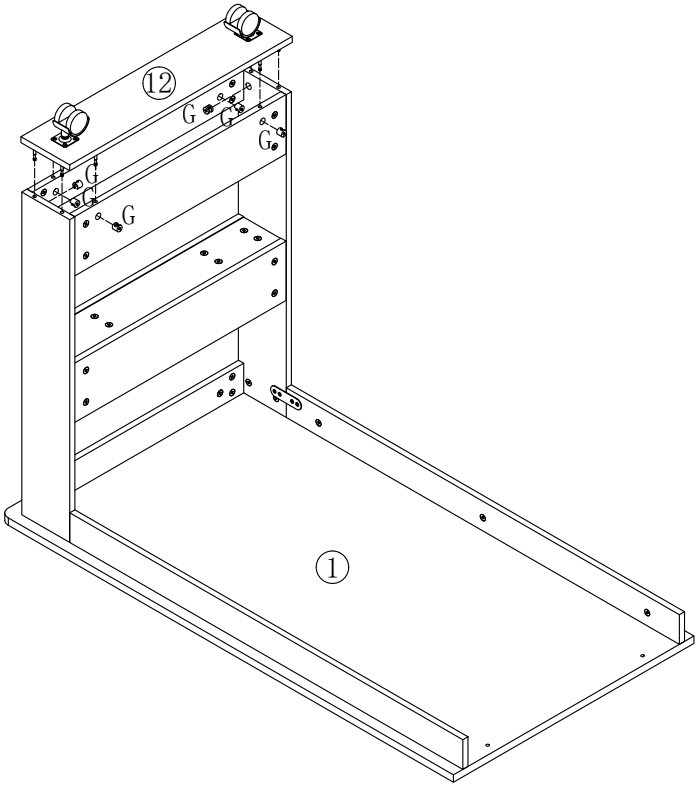

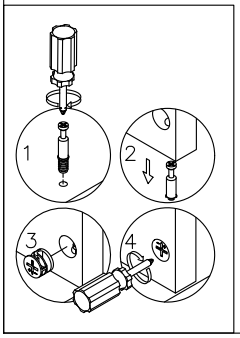

7



G x2pcs

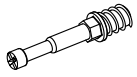

F x8pcs

1

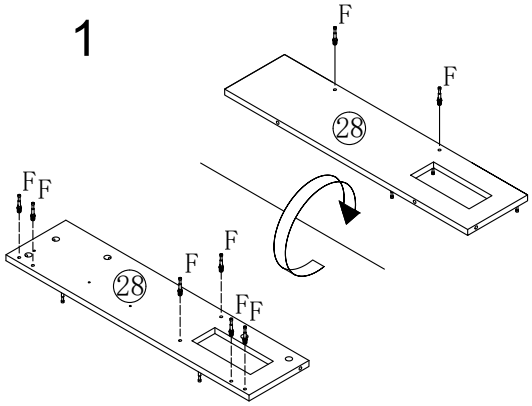

2

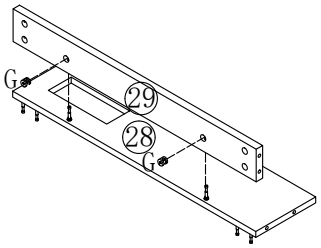

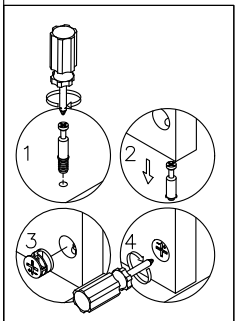

8

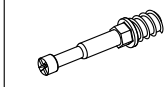

F x17pcs

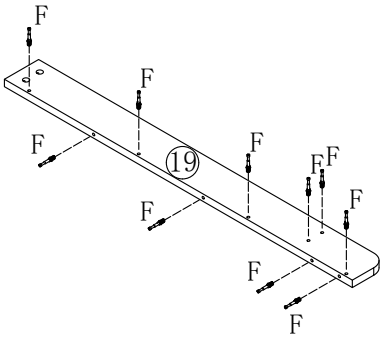

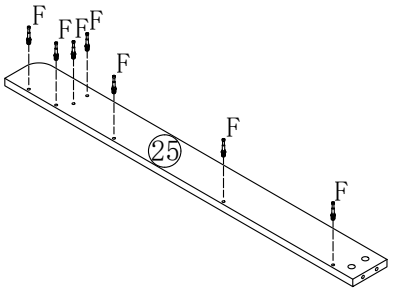

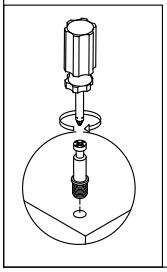

9

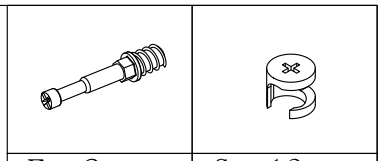

F x2pcs	G x13pcs

1

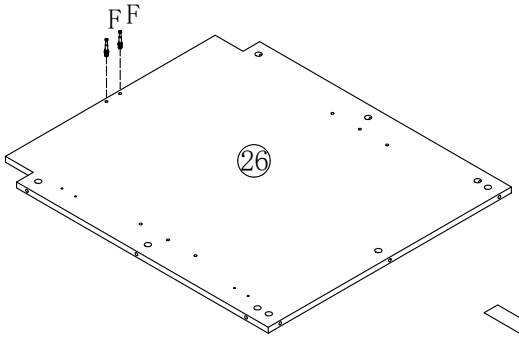

2

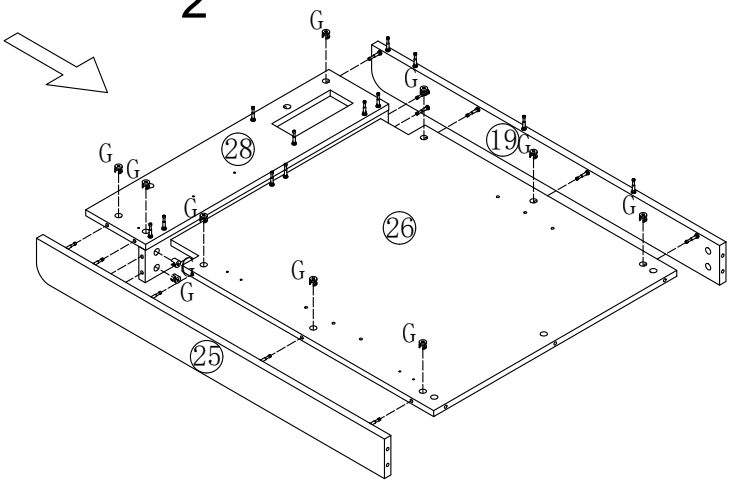

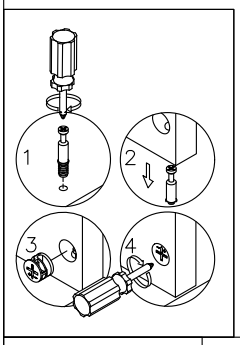

10

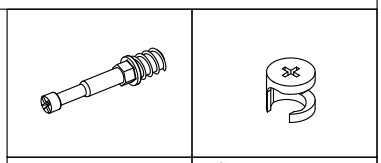

F x7pcs	G x7pcs

1

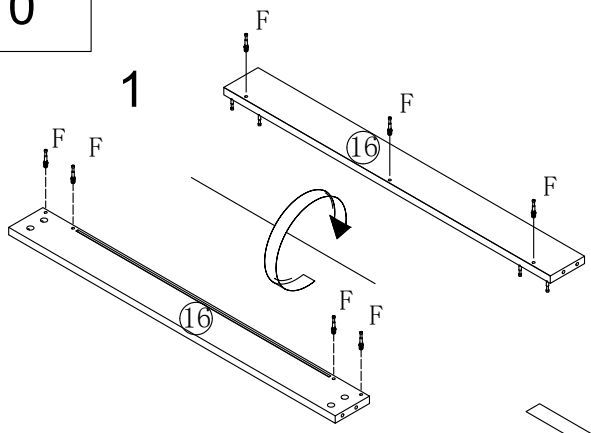

2

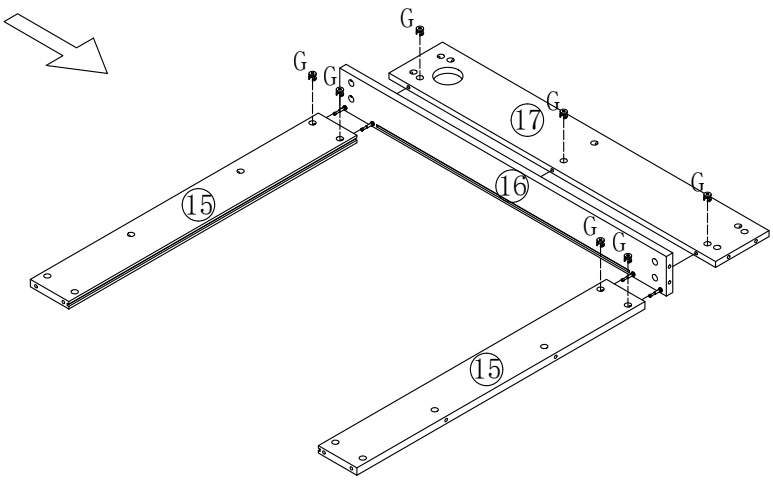

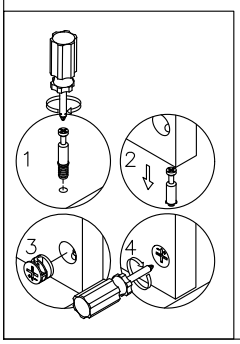

11

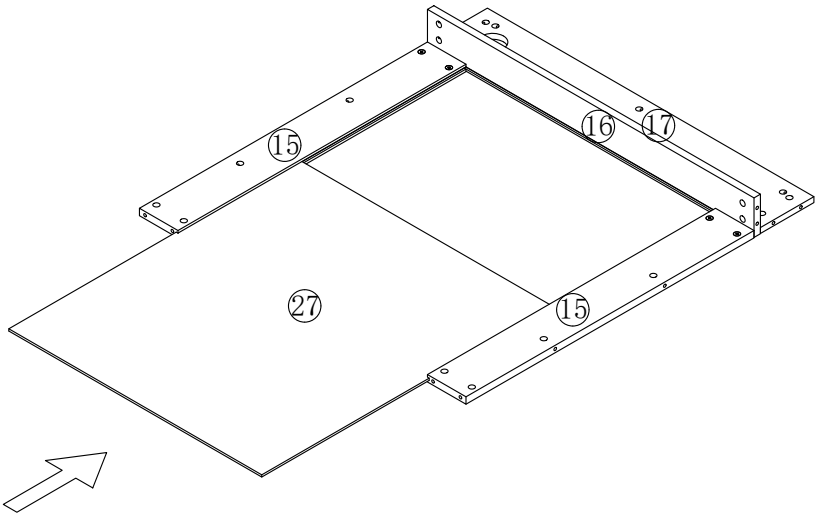

12

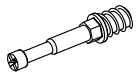	
F x2pcs	G x2pcs

1

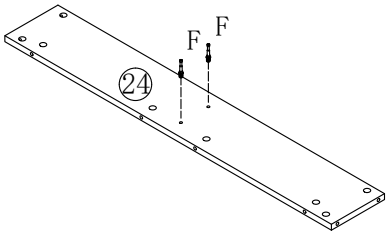

2

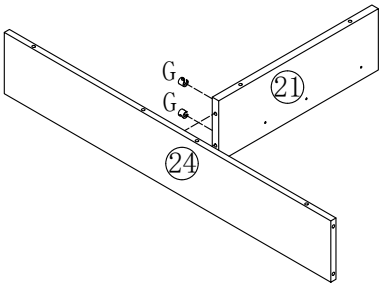

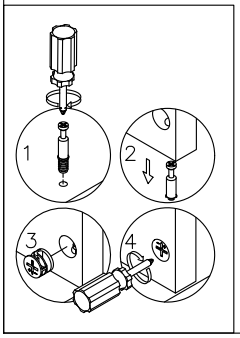

13

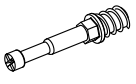

F x5pcs



G x5pcs

1

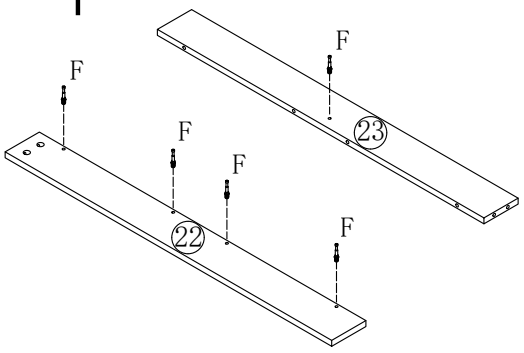

2

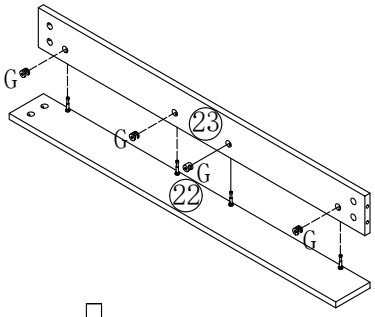

3

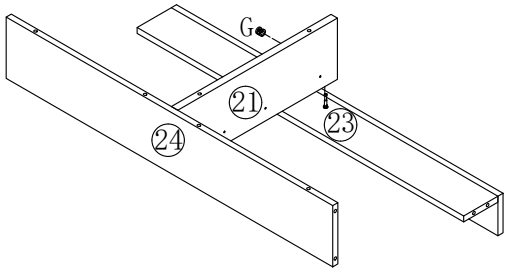

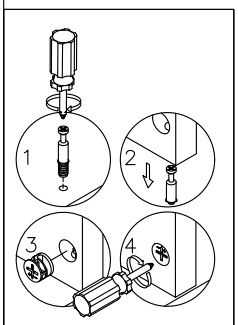

14

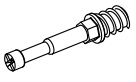

F x14pcs



G x8pcs

1

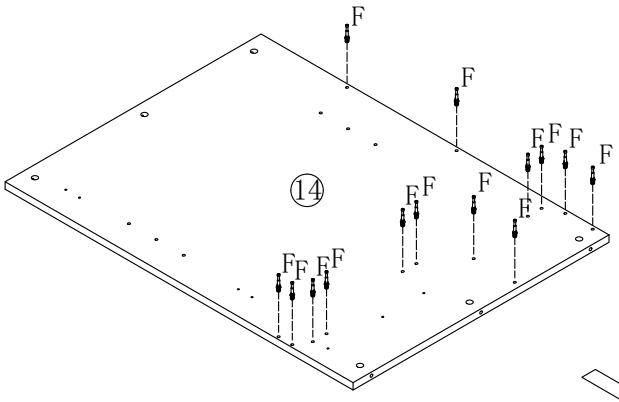

2

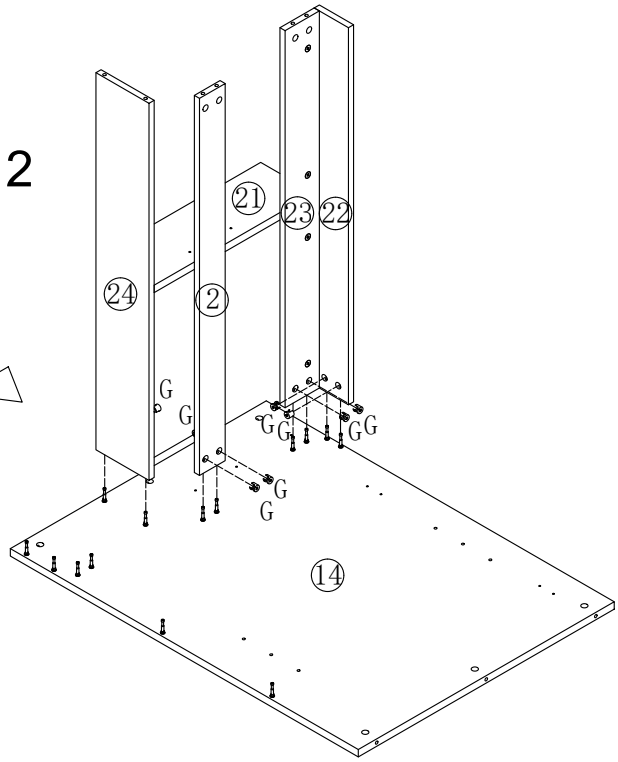

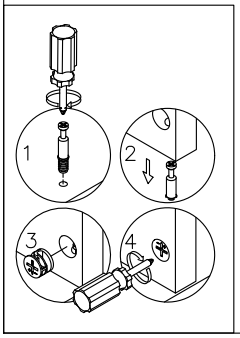

15

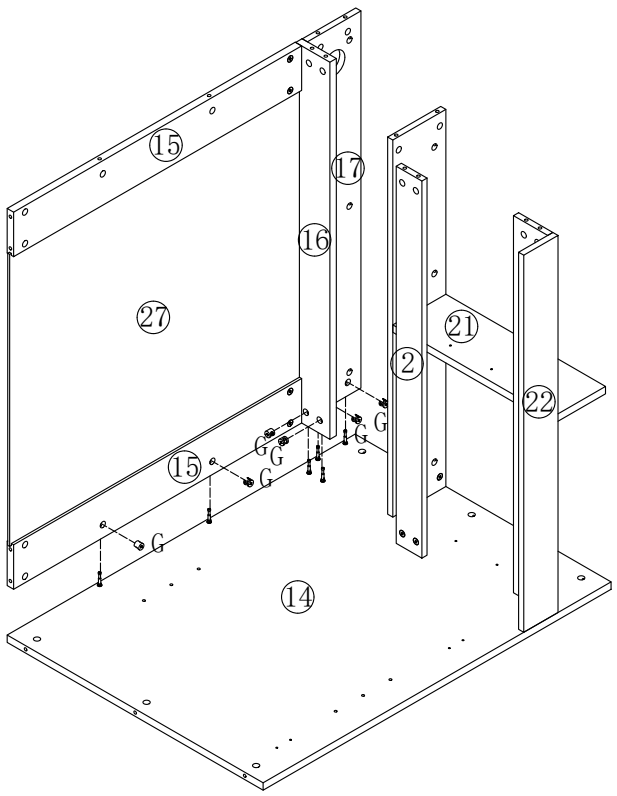

G x6pcs

16

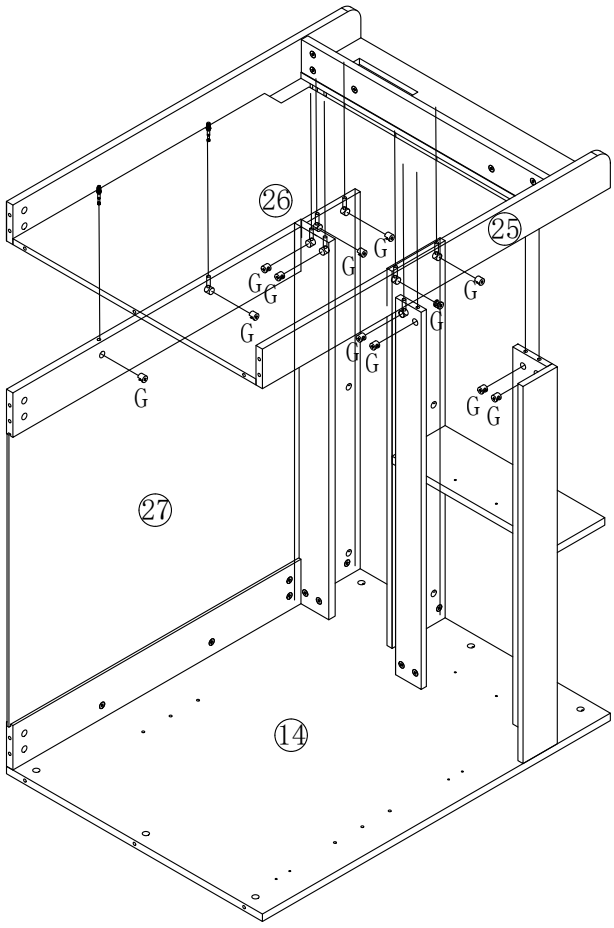

G x12pcs

17

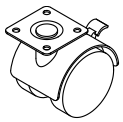

N x5pcs

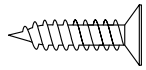

P x20pcs

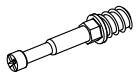

F x14pcs

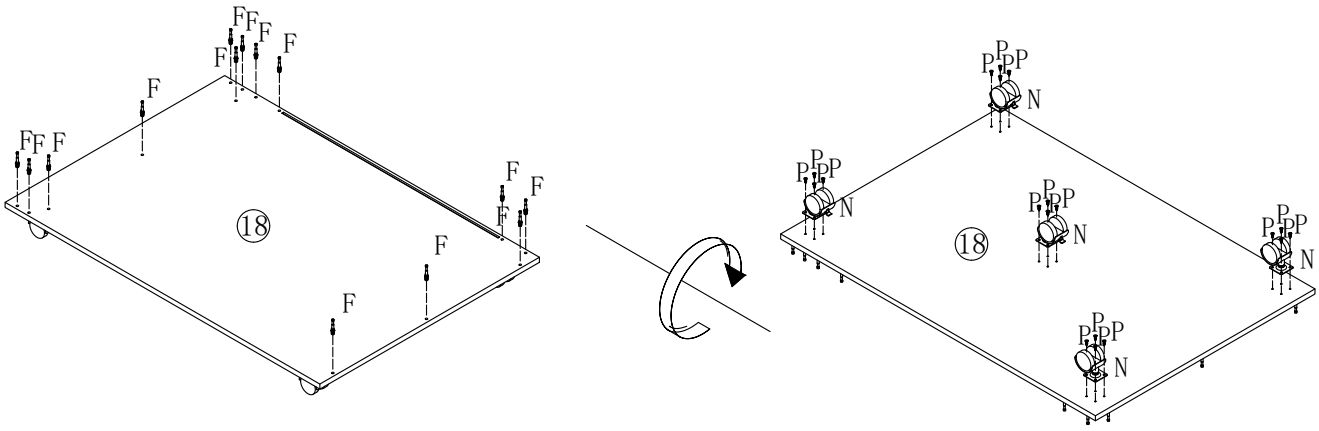

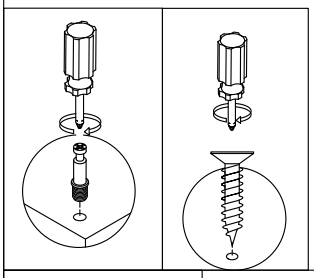

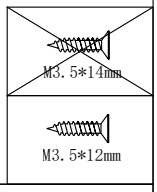

18

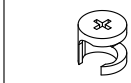

G x14pcs

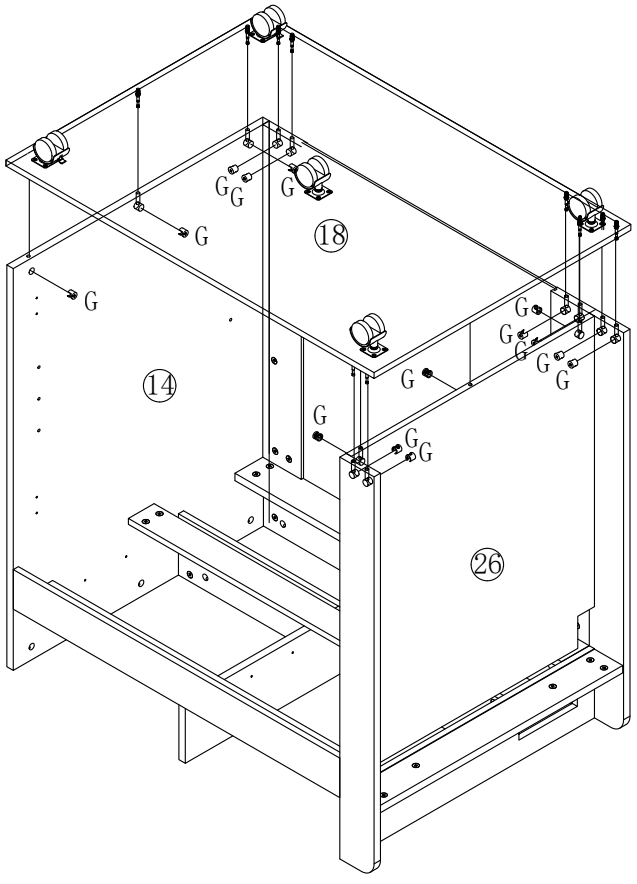

19

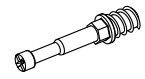

F x14pcs

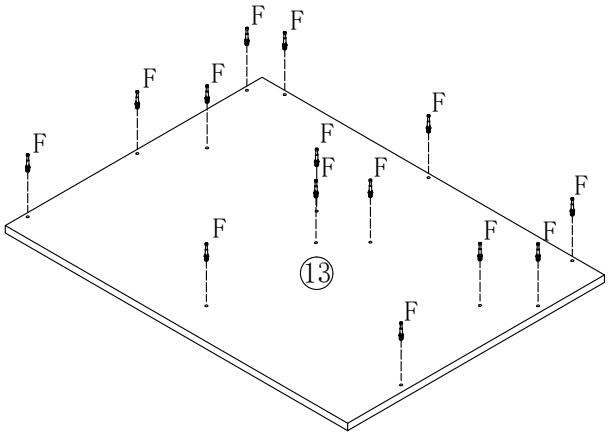

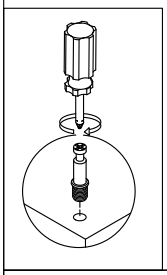

20



G x14pcs

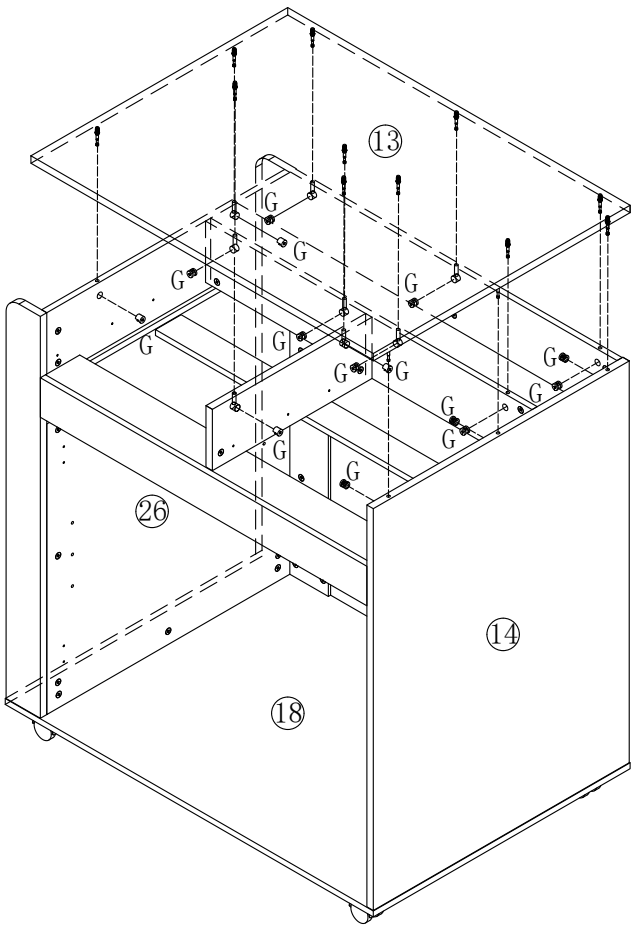

21

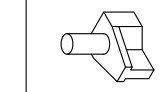

0 x4pcs

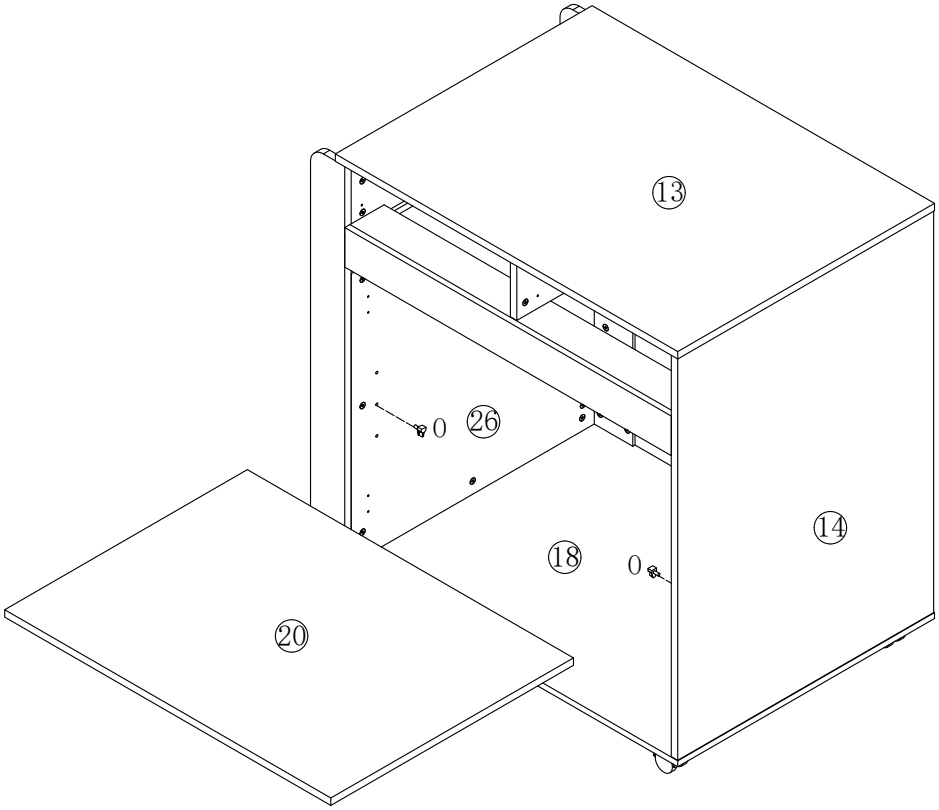

22

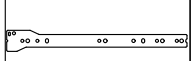	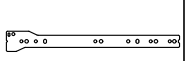	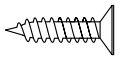
CL X2	CR X2	M3.5*12mm P x12pcs

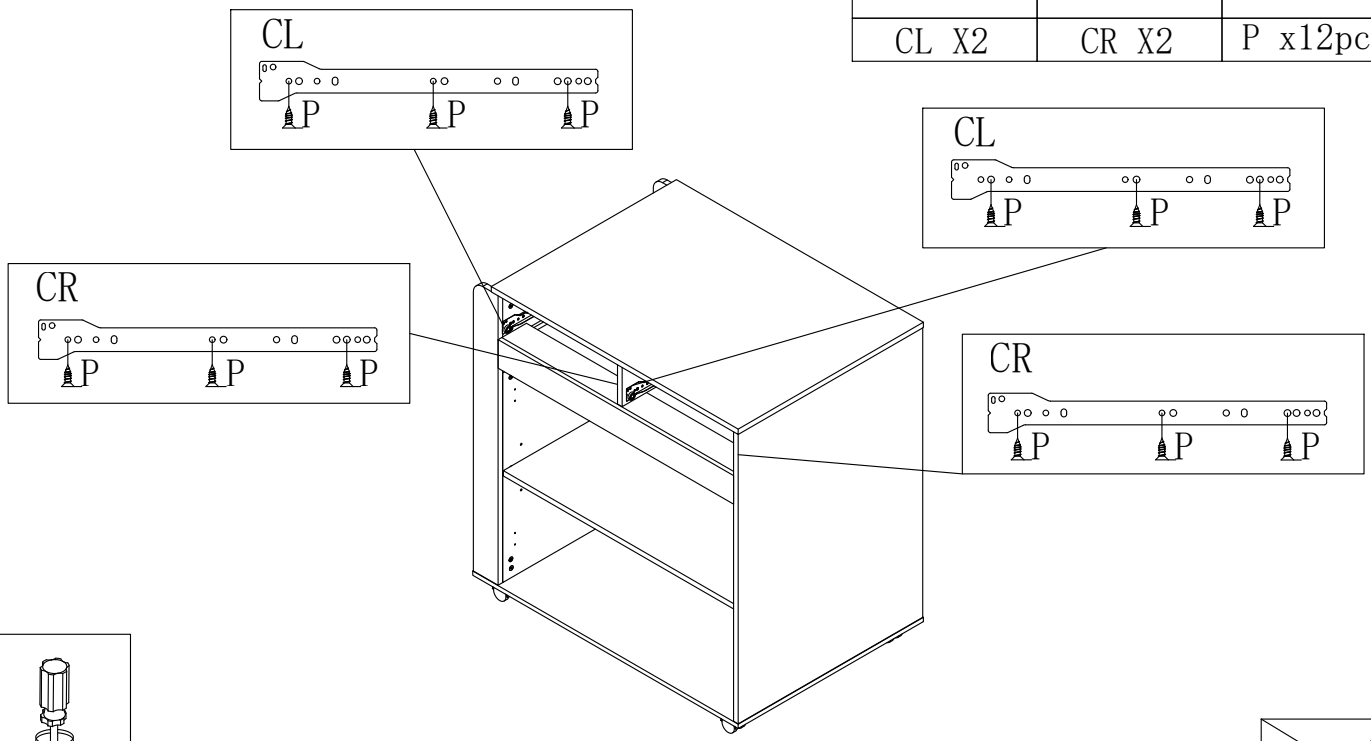

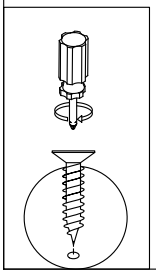

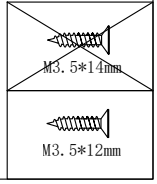

23

A x2pcs	P x8pcs	DR x2pcs	DL x2pcs	G x16pcs	F x16pcs
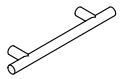	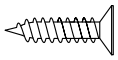 M3.5*12mm		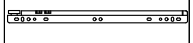		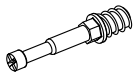


M4*14mm

C x4pcs

1

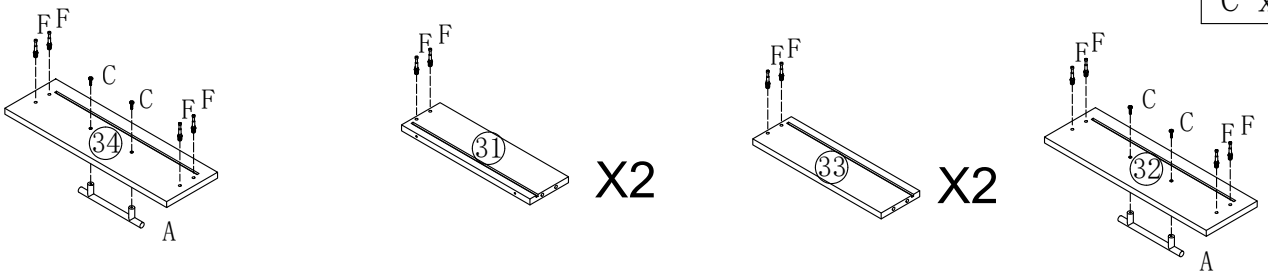

2

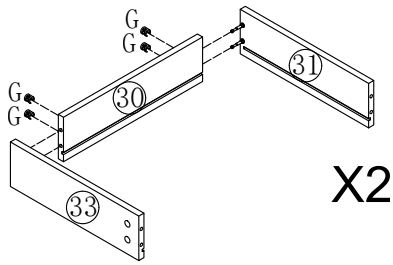

3

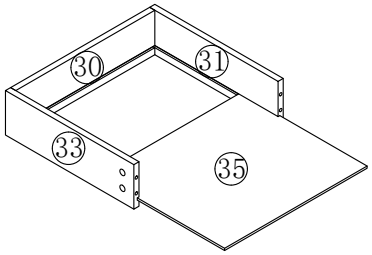

4

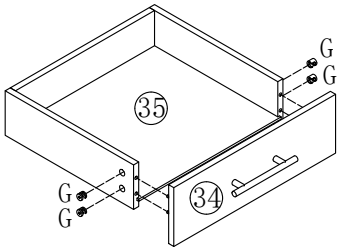

5

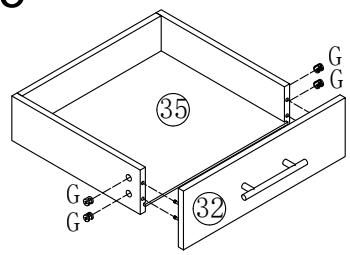

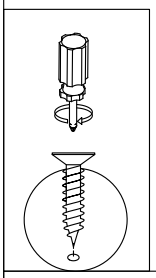

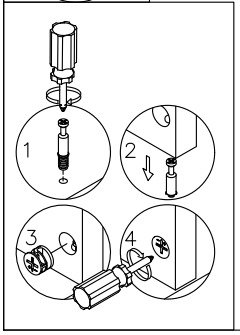

6

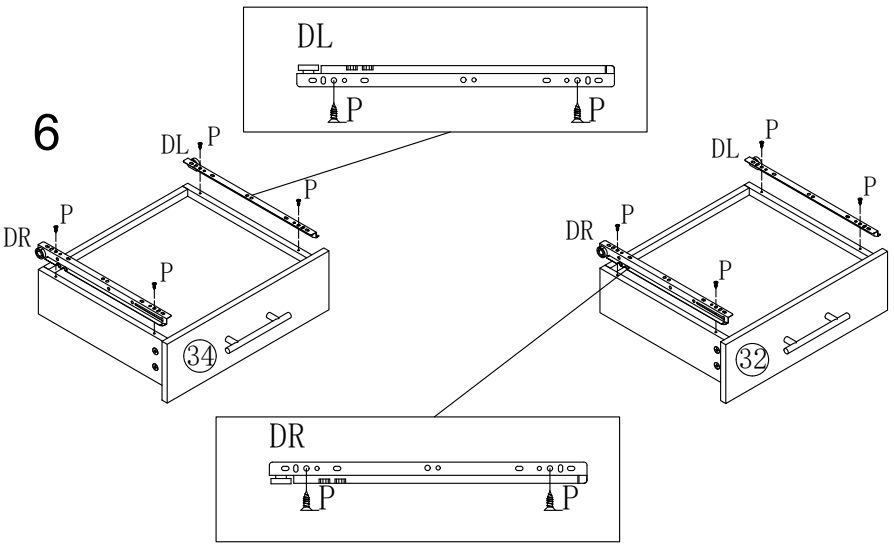

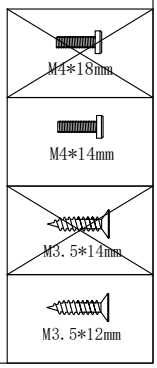

24

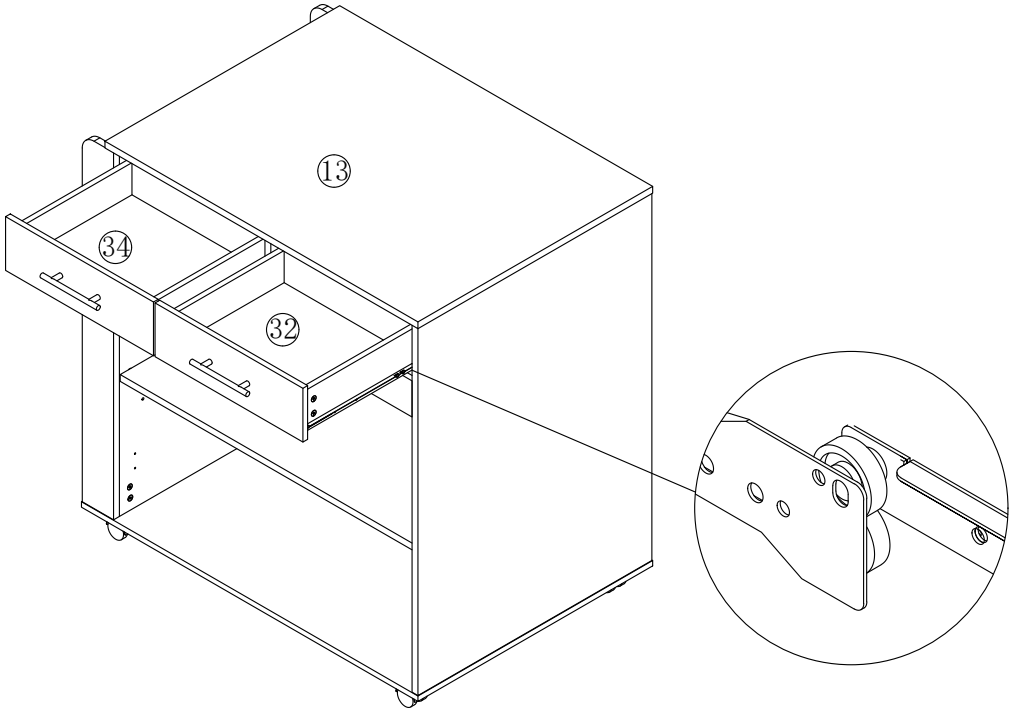

25

	M3.5*14mm	M3.5*12mm		M4*18mm
B x4pcs	I x8pcs	P x16pcs	A x2pcs	Q x4pcs

1

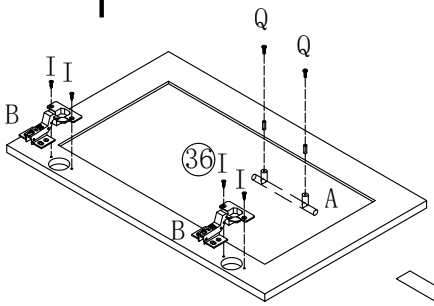

X2

2

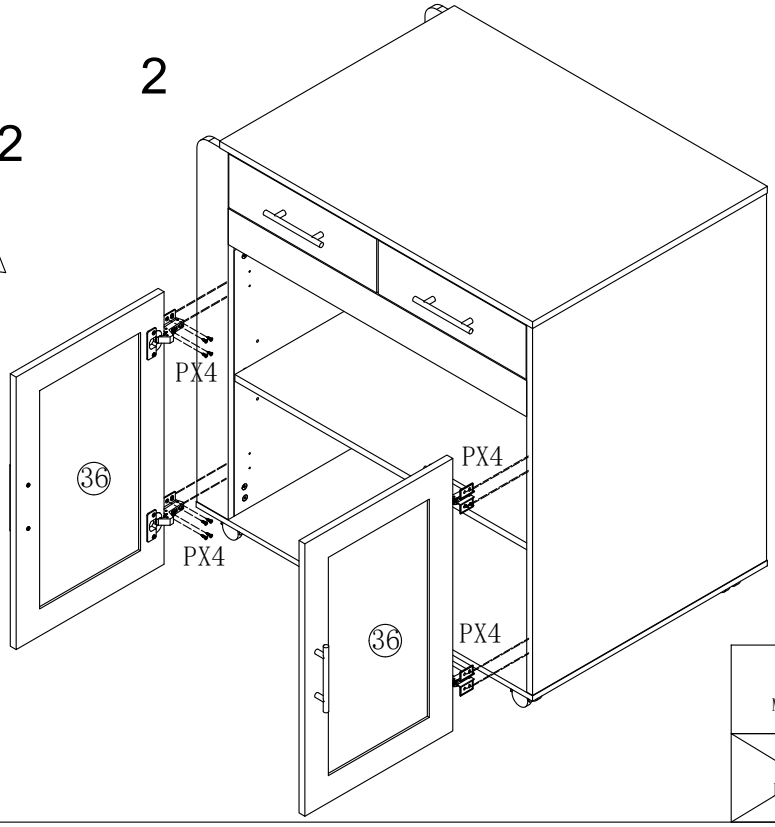

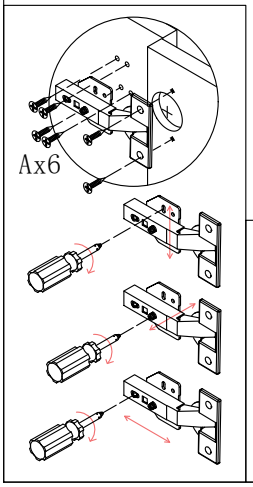

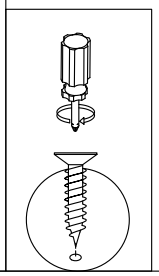

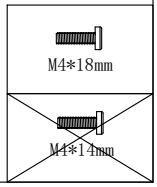

26

M3.5*12mm		
P x2pcs	N x1pc	R x1pc

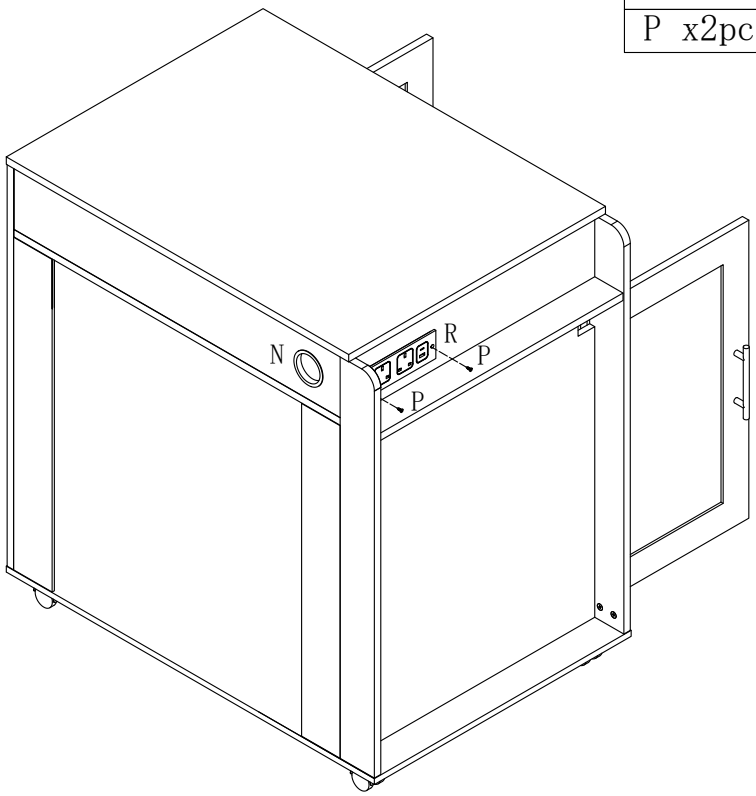

M3.5*14mm

M3.5*12mm

27

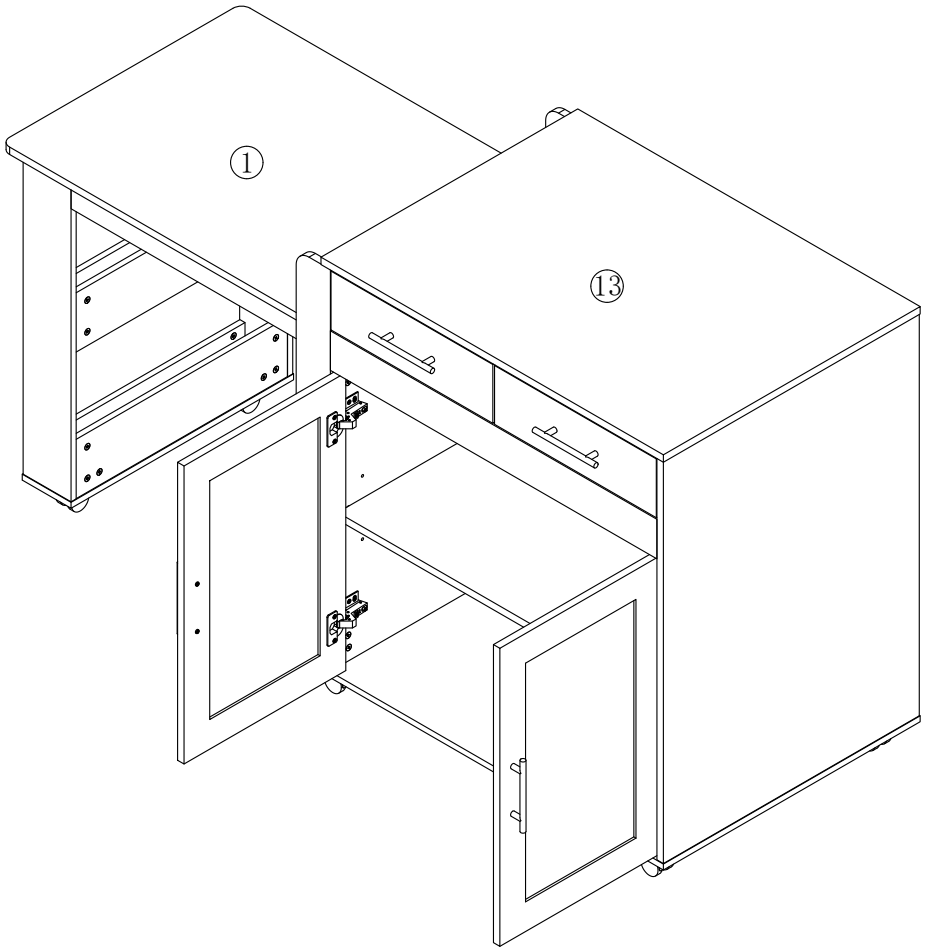

28

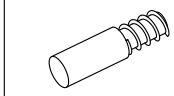

M x2pcs

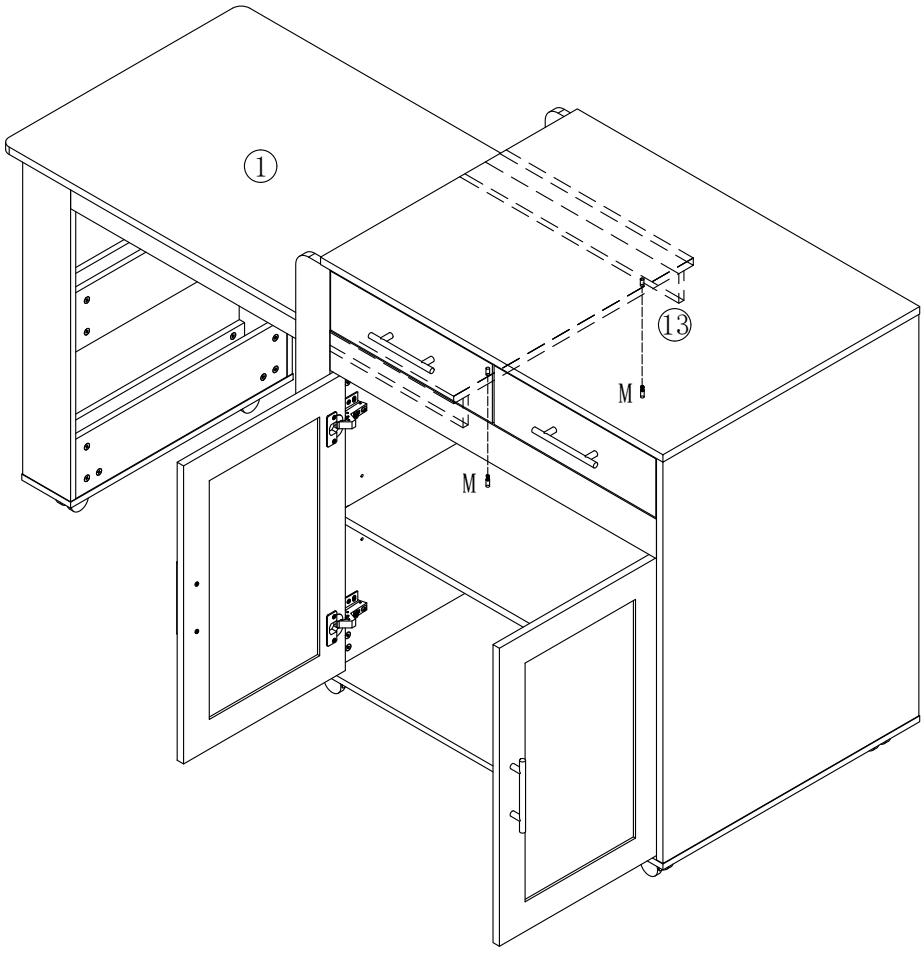

29

E x80pcs

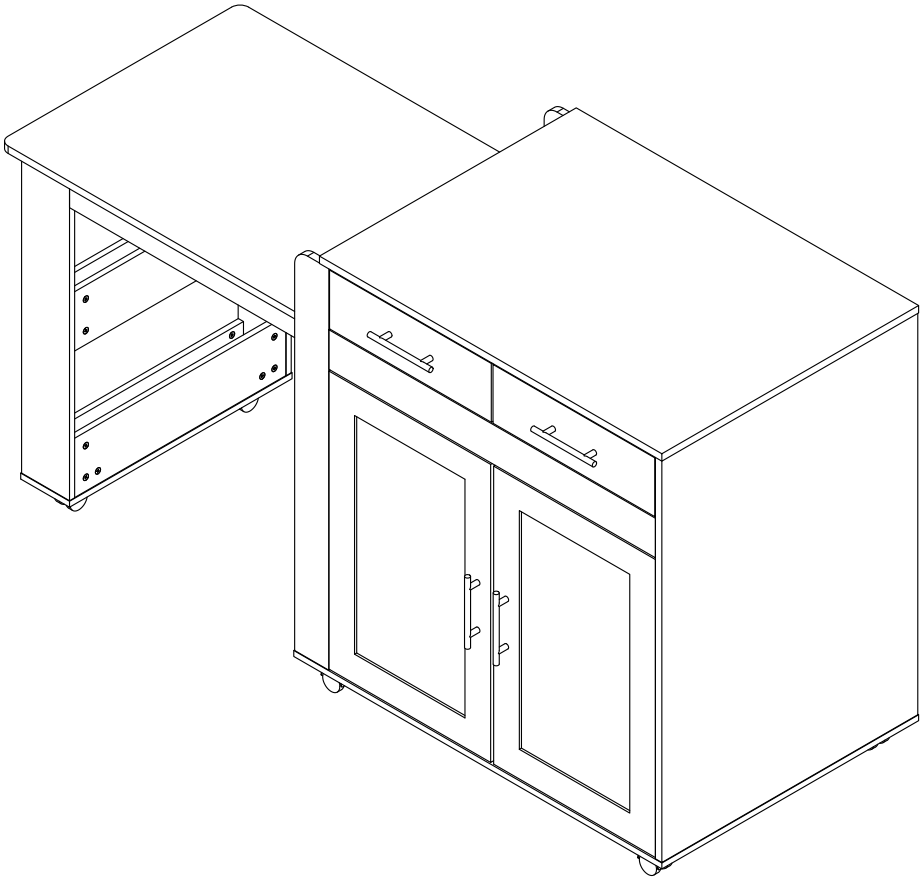

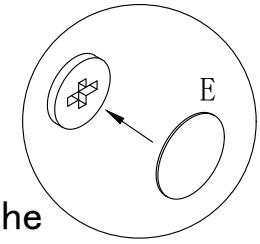

EN:In order to make the product more beautiful,please paste hardware O on the exposed holes.

DE:Um das Produkt noch schöner zu machen, kleben Sie bitte Hardware O auf die freiliegenden Löcher.

FR:Afin de rendre le produit plus beau, s'il vous plaît coller le matériel O sur les trous exposés.

IT:Per rendere il prodotto più bello, incollare l'hardware O sui fori esposti.

ES:Con el fin de hacer el producto más hermoso, por favor pega hardware O en los agujeros expuestos



DE

Warnung: Die maximale Belastbarkeit dieses Möbels beträgt: 60kg, bitte nicht überlasten!

EN

Warning: The maximum load-bearing capacity of this furniture is: 60 kg, please do not overload!

FR

Avertissement : La capacité de charge maximale de ce meuble estde :
60 kg,merci de ne pas surcharger !

IT

Attenzione: la capacitÃà di carico massima di questo mobile è: 60kg, non sovraccaricare!

ES

Advertencia: La capacidad mÃ¡xima de carga de este mueble es: 60kg, ino lo sobrecargue!

Importeur	COMHARBOR LIMITEO
Add	Unit C.Swift Point,Cosford Lane,Rugby, CV21 1PY,GB
Email/URL	harborcomhar@gmail. com
Manufacturer	Shenzhen Using Intelligent Technology Co. , Ltd. Dongguan Branch
Add	5th Floor, Building B, Longtian Industrial Zone,Xihu, Shilong Town, Dongguan City
Email/URL	648247948@qq.com
Product identification	2605
Made in	China
UK REP	COMHARBOR LIMITED Unit C, Swift Point, Cosford Lane, Rugby, CV21 arborcomhar@gmail.com

UK

CA



Produkt Name:Multi-function Power Socket
Modell: YS-EU1660
Rated voltage:16A250V
Rated frequency: 50/60H
Power:4KW

CERTIFICATE OF CONFORMITY

Certificate No. FCS202502375UK01

Product	British socket
Brand Name Using	
Model(s) No.	YS-UK1660
Series Model	YS-UK1661、YS-UK1662、YS-UK1663、YS-UK1664、YS-UK1665、YS-MU1661、NS-MU1662、NS-MU1663、YS-MU1664、NS-MU1665、YS-EU1661、YS-EU1662、YS-EU1663、YS-EU1664、YS-EU1665、YS-MU1660、YS-EU1660
Holder	Shenzhen Using Intelligent Technology CO.,LTD.
Address	A1605, Excellence Meilin Center Square (South District), No. 126 Zhongkang Road, Meidu Community, Meilin Street, Futian District, Shenzhen
Manufacturer	Shenzhen Using Intelligent Technology Co., Ltd. Dongguan Branch
Address	5th Floor, Building 2, No. 55 West Road, Shilong Section, Dongjiang Avenue,Shilong Town, Dongguan City, Guangdong Province
Report No.	FCS202502375E01

TEST STANDARDS:

BS EN 55032:2015/A1:2020;BS EN 55035:2017/A11:2020;

BS EN IEC 61000-3-2:2019/A1:2021;BS EN 61000-3-3:2013/A2:2021/AC:2022-01;

BS EN 61000-4-2:2009;BS EN IEC 61000-4-3:2020;BS EN 61000-4-4:2012;
BS EN 61000-4-5:2014/A1:2017;BS EN 61000-4-6:2014/AC:2015;
BS EN IEC 61000-4-11:2020

This Attestation of Conformity is issued on a voluntary basis according to the UKCA_EMC Directive - Electromagnetic Compatibility Regulations 2016 to electromagnetic compatibility. After preparation of the necessary UK regulation technical documentation as well as the UK declaration of conformity the required UKCA marking can be affixed on the product. Other applicable UK regulations have to be observed.
The submitted sample of the above equipment has been tested and found to comply with the following UK legislation:

UKCA_EMC Directive - Electromagnetic Compatibility Regulations 2016

Approved by:

Mar. 10, 2025

Jack Wang/Managerial

The statement is based on a single evaluation of the sample of above mentioned product(s). It does not imply an assessment of the whole production.

Dongguan Funas Testing Technology Co.,Ltd.
Add: Room 105, 1/F., Baohao Technology Building 1, No.15, Gongye West Road, Songshan Lake Hi-Tech Industrial Area, Dongguan, Guangdong, China
Tel: 0769-27280901 Web:http://www.fcs-lab.com E-mail:andy.yue@fcs-lab.com

CERTIFICATE OF CONFORMITY

Certificate No. FCS202502375UK02

Product	British socket
Brand Name Using	
Model(s) No.	YS-UK1660
Series Model	YS-UK1661、YS-UK1662、YS-UK1663、YS-UK1664、YS-UK1665、YS-MU1661、NS-MU1662、NS-MU1663、YS-MU1664、NS-MU1665、YS-EU1661、YS-EU1662、YS-EU1663、YS-EU1664、YS-EU1665、YS-MU1660、YS-EU1660
Holder	Shenzhen Using Intelligent Technology CO.,LTD.
Address	A1605, Excellence Meilin Center Square (South District), No. 126 Zhongkang Road, Meidu Community, Meilin Street, Futian District, Shenzhen
Manufacturer	Shenzhen Using Intelligent Technology Co., Ltd. Dongguan Branch
Address	5th Floor, Building 2, No. 55 West Road, Shilong Section, Dongjiang Avenue,Shilong Town, Dongguan City, Guangdong Province
Report No.	FCS202502375A01

TEST STANDARDS:

BS EN IEC 62368-1:2024 + A11:2024

This Attestation of Conformity is issued on a voluntary basis according to the Electromagnetic Equipment (Safety) 2016 relating to electromagnetic compatibility. After preparation of the necessary UK regulation technical documentation as well as the UK declaration of conformity the required UKCA marking can be affixed on the product. Other applicable UK regulations have to be observed.
The submitted sample of the above equipment has been tested and found to comply with the following UK legislation:

UKCA_LVD Directive - Electromagnetic Equipment (Safety) Regulations 2016

Approved by: Jack Wang

Mar. 10, 2025

Jack Wang/Managerial

The statement is based on a single evaluation of the sample of above mentioned product(s). It does not imply an assessment of the whole production.

Dongguan Funas Testing Technology Co.,Ltd.
Add: Room 105, 1/F., Baohao Technology Building 1, No.15, Gongye West Road, Songshan Lake Hi-Tech Industrial Area, Dongguan, Guangdong, China
Tel: 0769-27280901, Web:http://www.fcs-lab.com, E-mail:andy.yue@fcs-lab.com