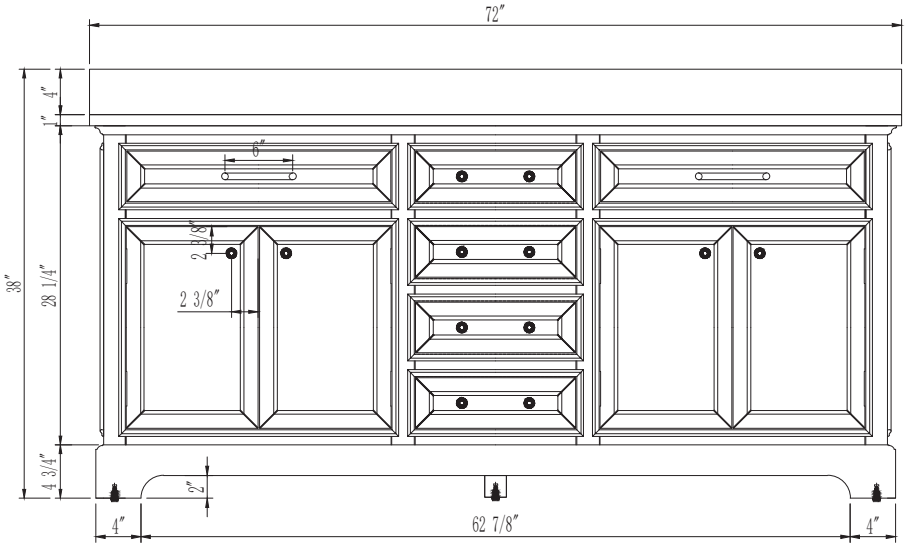
72″
4″
1″
6″
2 3/8″
2 3/8″
38″
28 1/4″
4 3/4″
2″
4″
62 7/8″
4″

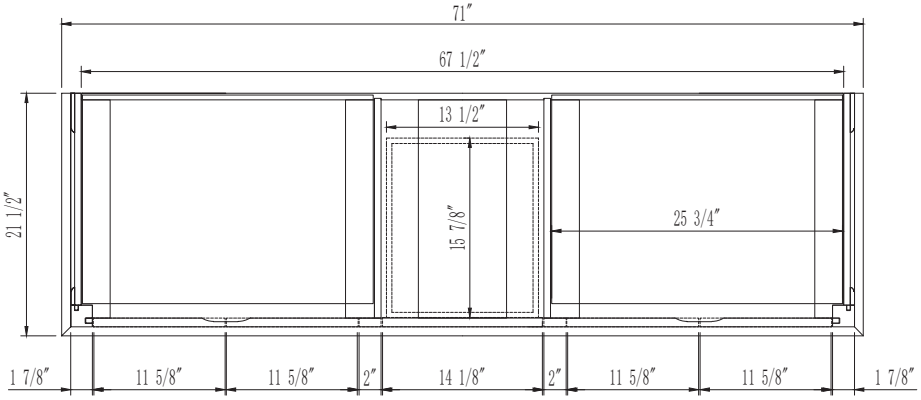
71″
67 1/2″
13 1/2″
21 1/2″
15 7/8″
25 3/4″
1 7/8″
11 5/8″
11 5/8″
2″
14 1/8″
2″
11 5/8″
11 5/8″
1 7/8″

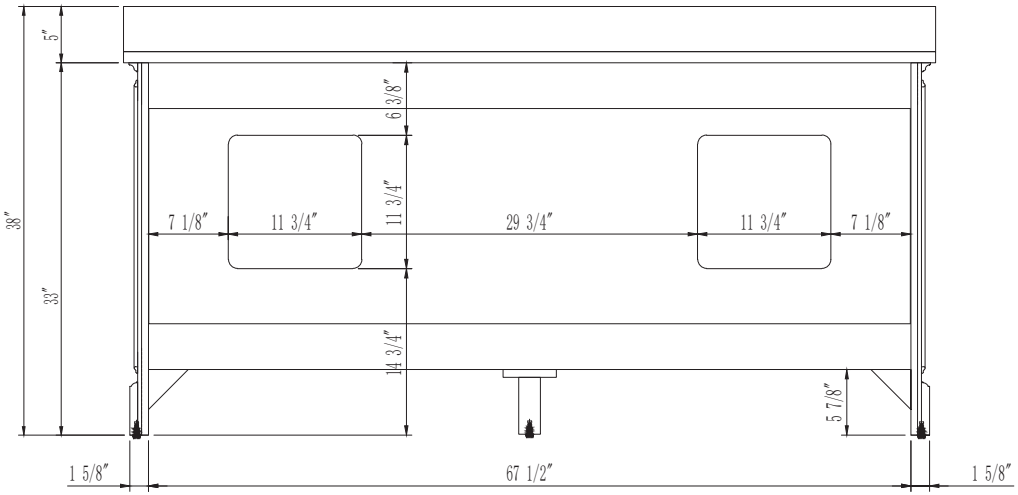
5″
6 3/8″
38″
7 1/8″
11 3/4″
11 3/4″
29 3/4″
11 3/4″
7 1/8″
33″
14 3/4″
5 7/8″
1 5/8″
67 1/2″
1 5/8″

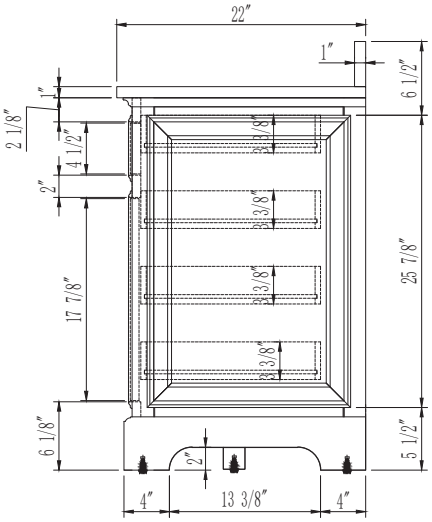
22″
1″
6 1/2″
1″
2 1/8″
4 1/2″
2″
3 3/8″
3 3/8″
3 3/8″
3 3/8″
25 7/8″
17 7/8″
6 1/8″
2″
5 1/2″
4″
13 3/8″
4″

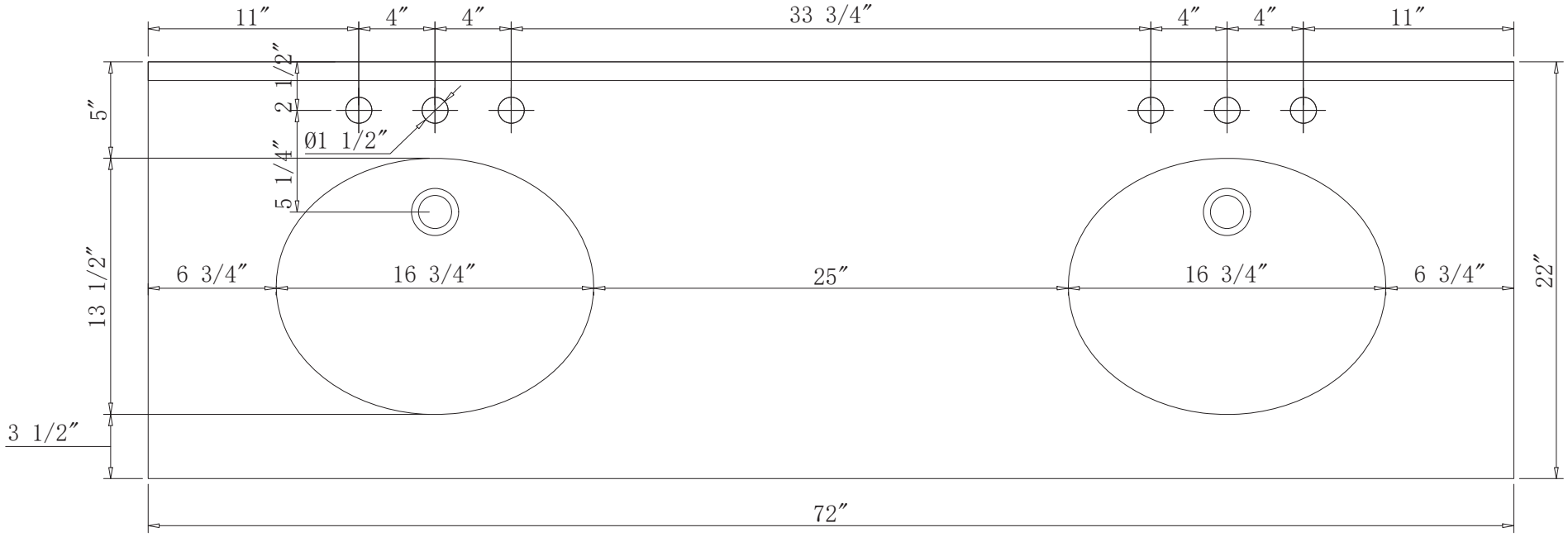
11″
4″
4″
33 3/4″
4″
4″
11″
2 1/2″
5″
Ø1 1/2″
5 1/4″
13 1/2″
6 3/4″
16 3/4″
25″
16 3/4″
6 3/4″
22″
3 1/2″
72″

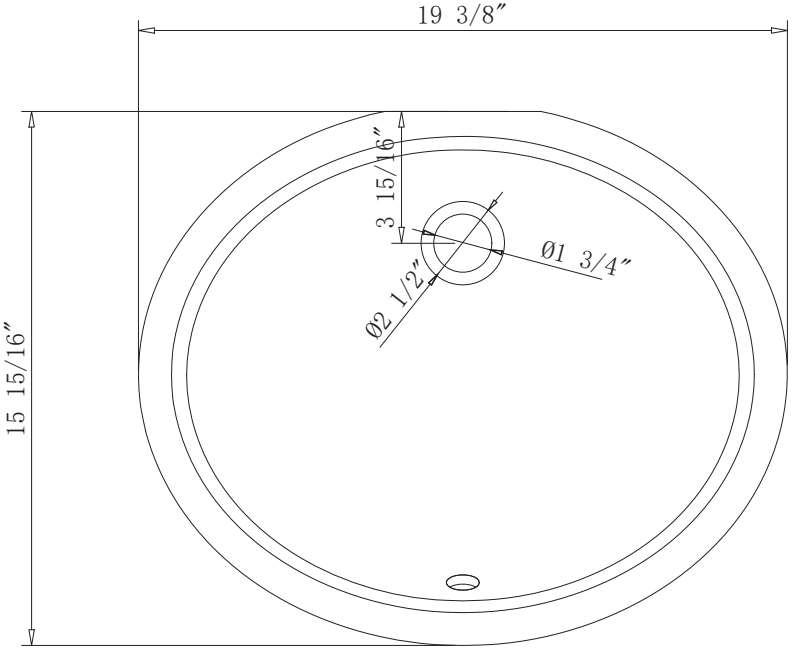
19 3/8″
3 15/16″
Ø1 3/4″
Ø2 1/2″
15 15/16″

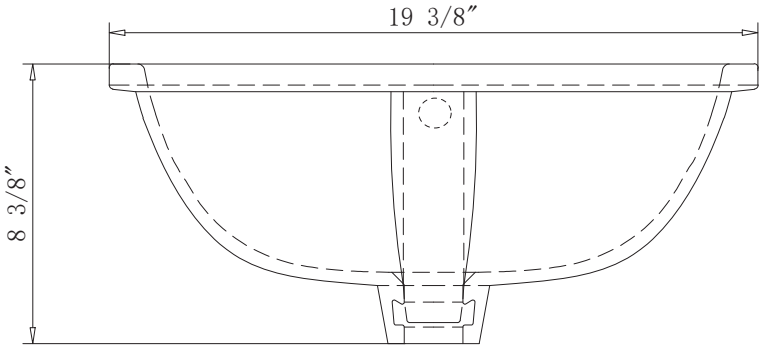
19 3/8″
8 3/8″

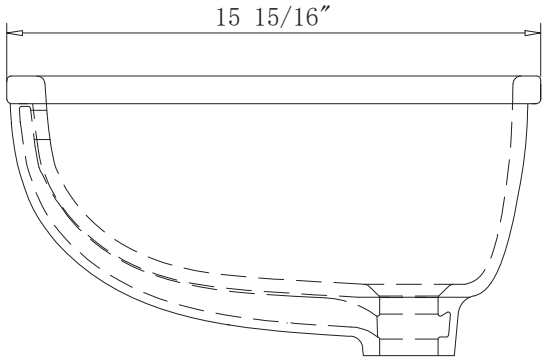
15 15/16″

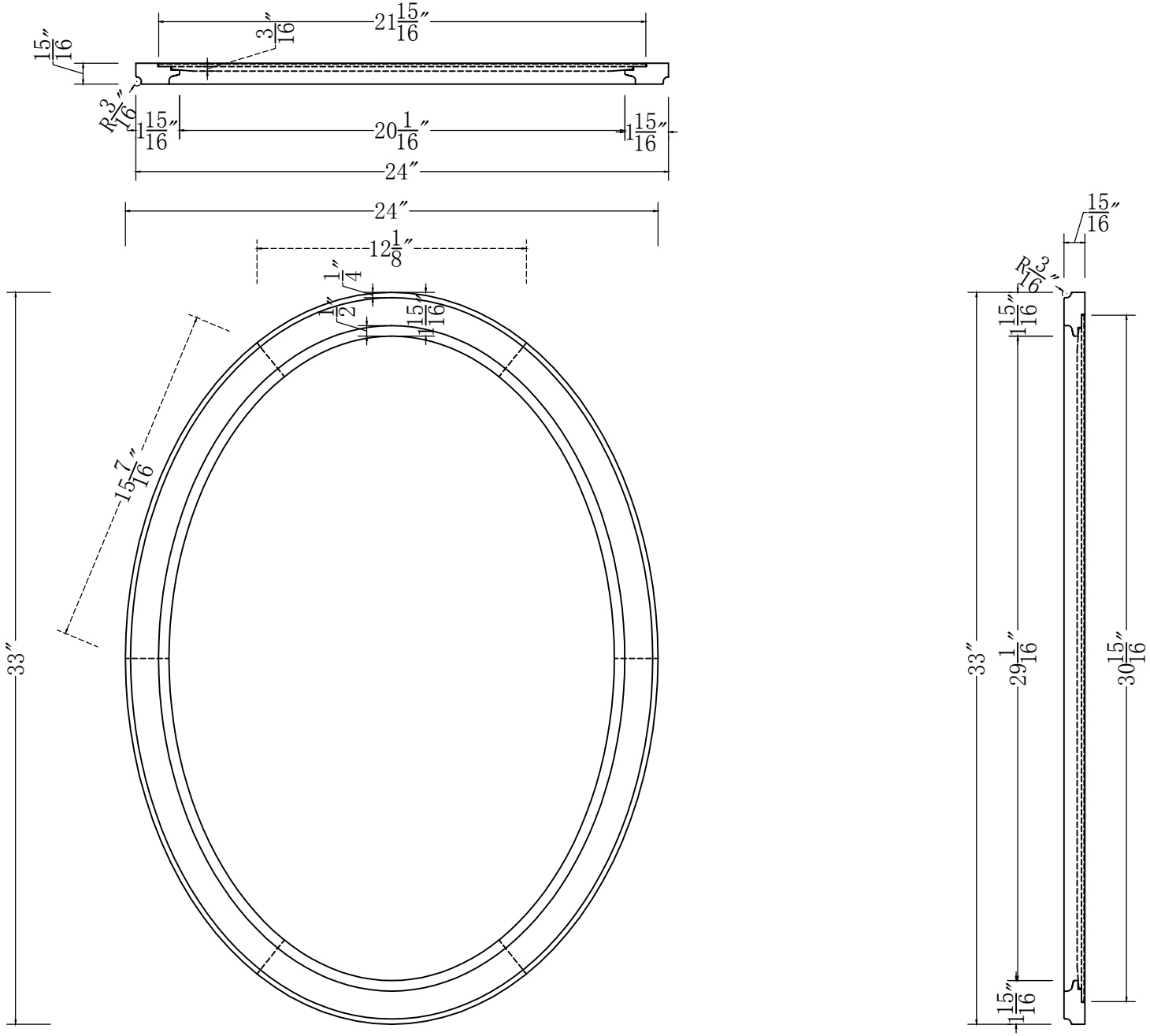
21 15/16″
3/16″
15/16″
R 3/16″
1 15/16″
20 1/16″
1 15/16″
24″
24″
12 1/8″
1/4″
1/2″
1 15/16″
15 7/16″
33″
15/16″
R 3/16″
1 15/16″
33″
29 1/16″
1 15/16″
30 15/16″