FORUM

Model # (10'x12' / 3M x 3.6M)

Fabriqué en Chine *Made in China*

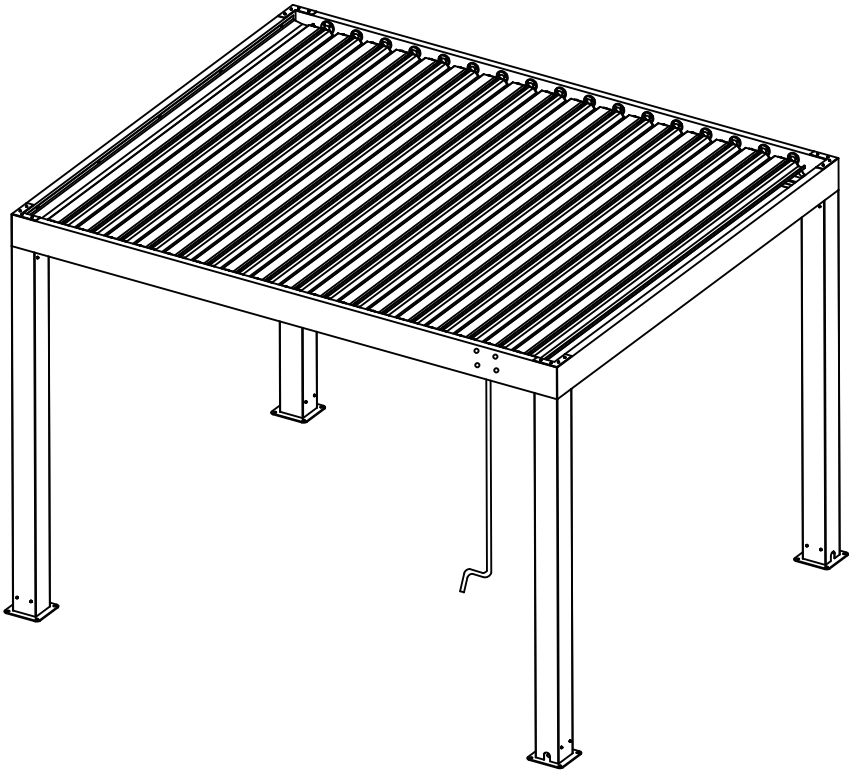

GUIDE D'UTILISATEUR

USER GUIDE

28160c

FORUM OUTDOOR LIVING

MERCI POUR VOTRE ACHAT!

Nous sommes heureux que vous nous avez choisis pour vos meubles d'extérieur. Nous espérons que vous appréciez la pergola qui a été conçu avec qualité, style et confort à l'esprit. De notre équipe à la vôtre, merci de laisser nous faire partie de votre style de vie en plein air.

Avis

Une pergola peut nécessiter un permis municipal, ou peut être sujet aux normes de construction. Il incombe au consommateur de s'informer de toute restriction.

Il est très important de lire ce document avant de procéder à l'assemblage de votre pergola. Suivez les consignes et règles de sécurité avant l'assemblage et durant l'utilisation de votre abri.

Votre pergola est destiné à être utilisé comme un abri-soleil, ne pas l'utiliser pour autre chose que ce pour quoi il a été conçu.

THANK YOU FOR YOUR PURCHASE!

We are pleased you have chosen us for your outdoor furnishings. We hope that you enjoy the pergola which was designed with quality, style and comfort in mind. From our team to yours, thank you for letting us be part of your outdoor lifestyle.

Notice

Your pergola may entail purchasing a municipal permit or be subject to specific building codes. It is your responsibility to inform yourself of any restrictions.

It is very important to read this document before proceeding to the assembly of your pergola. Follow the intructions and safety precautions before assembly and during use of your shelter.

Your pergola is intended to be used as a sun shelter, do not use the product for other than what it is designed for.

Planification de l'assemblage

GARDER LE GUIDE D'UTILISATEUR ET LA LISTE DE PIÈCES EN CAS DE BESOINS FUTURS.

Vérifier que toutes les pièces de la pergola sont dans les boîtes avant de faire l'assemblage. *Voir Garantie*

POUR UNE PIÈCE ENDOMMAGÉE OU DÉFECTUEUSE OU POUR TOUTES DEMANDES CONCERNANT L'ASSEMBLAGE DE LA PERGOLA CONTACTEZ service@forum-ol.com.

DELINIEZ LA ZONE OU VOTRE PERGOLA SERA FIXÉ AU SOL. ASSUREZ-VOUS QU'IL N'YA PAS D'OBSTRUCTION

AUTOUR ET AU DESSUS DE LA PERGOLA.

N'assemblez pas la pergola pendant les périodes de vent fort. I*l est recommandé d'éviter l'installation finale de votre pergola dans un couloir de vent fort.*

Il est important de planifier assez de temps pour compléter l'assemblage. Cette abri prendra environ 5-6 heures à assembler. On ne le doit pas laisser sans surveillance si l'assemblage n'est pas complètement terminé, même si ce dernier est vissé au sol.

Un minimum de deux personnes est requis pour effectuer l'assemblage de cet abri.

Toujours installer la structure sur une surfacee nivelé. La pergola doit être ancrée à un plancher de bois, de béton ou dalles de pierre en utilisant les vis appropriées pour chaque type de sol.

Débuter l'assemblage à plus de 5 pieds (1.5M) de toutes obstructions.

Pour éviter les dommages au composants de la pergola placer toutes les pièces sur une surface molle et utiliser les outils appropriés.

Ne pas utiliser la structure comme support; utiliser un escabeau en cas de besoin.

Certaines pièces peuvent avoir des côtés coupants. Il est recommandé de porter des gants et des lunettes de protection ainsi que des chaussures fermées.

SI L'UNE DES INSTRUCTIONS CI-HAUT MENTIONNÉES N'EST PAS RESPECTÉE, LA GARANTIE SERA ALORS ANNULÉE.

Opération et Entretien

Pour une pièce défectueuse, ou si un problème survient pendant l'utilisation ou pendant la période de garantie, nous vous prions de contacter service@forum-ol.com p*our assistance.*

Ne placez pas de barbeque ou de dispositif de cuisson à flamme nue à l'intérieur de la pergola ni à moins de 5 pieds de celui-ci. Tout appareil de chauffage ne doit pas entrer en contact avec un matériau inflammable dans ou autour de l'abri.

Vérifier périodiquement que la pergola soit bien ancré au sol ou au plancher et que toutes les vis sont bien serrées pendant l'utilisation de l'abri.

Retirer autant que possible les objets tranchants pour éviter les dommages

Ne pas suspendre ou accrocher un objet aux ailettes .

Pour le nettoyage, utiliser un savon ou détergent domestique doux et laver avec de l'eau tiède à l'aide d'un linge en microfibre ou un éponge. Rincer à l'eau claire. N'utilisez pas d'éponge ou de tissus abrasif pour nettoyer et sécher.

Garantie

IMPORTANT: Ce produit n'est pas une structure permanente. Il peut être utilisé pendant quatre saisons, par contre, toute accumulation de neige doit être enlevée du toit en tout temps. Il est possible d'avoir des fuites d'eau durant de fortes précipitations. Cette garantie est basée sur l'utilisation normale du produit.

À PARTIR DE LA DATE D'ACHAT ET NON TRANSFÉRABLE, L'ACHETEUR A 30 JOURS POUR FAIRE UNE RÉCLAMMATION POUR TOUTES LES PIÈCES MANQUANTES OU ENDOMMAGÉES DANS LA BOÎTE. LES FRAIS D'EXPÉDITION SONT INCLUS POUR PIÈCES SOUS GARANTIE. LA PREUVE D'ACHAT EST NÉCESSAIRE.

Pour placer votre commande et identifier les pièces à remplacer, référez-vous au numéro de modèle du gazebo ainsi qu'aux lettres qui sont indiquées sur la liste de pièces.

Cette pergola est garanti contre les défauts de fabrication basés sur un usage normal:
- Trois (3) ans sur la structure contre la décoloration.
- Garantie limitée est applicable sur pièces seulement.

CE QUI N'EST PAS COUVERT

- La main-d'oeuvre sur l'assemblage de la pergola.
- Les dommages causés par le vandalisme, les abus ou le mauvais usage de ce produit
- Les dommages causés par les conditions climatiques extrêmes telles que les orages, les tempêtes de neige, les tempêtes de vent et la grêle.
- L'infiltration d'eau et les trous dans les ailettes du toit.
- Les dommages dus au produit pas installé sur un sol nivelé et ancré avec des vis appropriées.
- Les dommages dus à un poids suspendu ou accroché par les ailettes.

Pour toutes demandes concernant la garantie contactez service@forum-ol.com.

L'abri peut être laissé à l'extérieur durant toute l'année. Vous devez enlever toute accumulation de neige en tout temps.
Pour votre comfort et votre sécurité il est recommandé de ne pas utiliser votre pergola pendant les périodes de gel.

Planning Installation

KEEP THIS USER GUIDE AND PARTS LIST FOR FUTURE REFERENCE.

*Make sure that all the parts are in the box before starting the assembly. *See Warranty**

FOR ANY DAMAGED OR DEFECTIVE PARTS OR IF AT ANY TIME YOU REQUIRE ASSISTANCE TO ASSEMBLE YOUR PERGOLA CONTACT service@forum-ol.com.

DELINIATE THE AREA WHERE YOUR PERGOLA WILL BE FIXED TO THE GROUND. MAKE CERTAIN THERE WILL BE NO OBSTRUCTIONS AROUND AND ABOVE THE PERGOLA (See Page 8.)

Do not assemble the pergola during periods of heavy wind or rain. It is highly recommended to avoid installing your pergola in a corridor of heavy wind.

You must schedule enough time to complete the assembly which will take approximately 5-6 hours. For safety issues you must not leave the unit unattended if it is not fully assembled, even if it is already anchored to the ground.

A minimum of two people are required to assemble the gazebo.

The structure must be assembled on a level surface. The pergola must be anchored to a wood deck, concrete or stone tile using appropriate screws for that flooring.

The pergola must be assembled 5 ft (1.5M) away from any obstruction.

In order to avoid damage to the pergola's components, place all parts on a soft surface and use appropriate tools during assembly.

During assembly, do not use the structure as a support. Use a stepladder if necessary.

Some parts contain sharp edges; wear protective gloves when handling them. It is also recommended to wear protective goggles (safety glasses) and closed shoes.

IF ANY OF THESE ABOVE-MENTIONED INSTRUCTIONS IS NOT FOLLOWED THE WARRANTY WILL BE VOIDED.

Operation and Care

In case of defective parts, a problem occurs while using this product or if at any time you require assistance regarding the maintenance of your pergola contact service@forum-ol.com.

The shelter can be left out throughout the year. You must remove all snow accumulation at all times. For your comfort and safety it is recommended to not use the pergola during below freezing temperature.

Do not place any BBQ or open-flame cooking device inside the pergola or within 5 ft of it. Any space heater must not come into contact with any flammable material in or around the pergola.

Do not suspend or hang from the structure any object(s) exceeding 15 lbs.

Check periodically that the pergola is anchored properly to the floor or ground and that all bolts are tight during usage of the shelter

Remove any objects from the roof louvres as much as possible to avoid damages.

Do not suspend or hang any object from the louvres.

Use only non-abrasive domestic soap or detergent and wash with warm water using a micro-fibre cloth or sponge. Rinse with only clean water. Do not use abrasive sponges or fabrics to clean and dry.

Warranty

IMPORTANT: This product is not a permanent structure. The pergola can be left out during all seasons however snow accumulation must be removed at all times. It is possible to experience water leakage during heavy precipitation. This warranty is based on normal use of the product.

THE PURCHASER OF THIS PRODUCT HAS 30 DAYS FROM PROOF OF PURCHASE (NON-TRANSFERABLE) TO MAKE A CLAIM FOR ANY MISSING OR DAMAGED PARTS IN THE BOXES. SHIPPING FEES ARE INCLUDED FOR PARTS CLAIMED DURING THE WARRANTY PERIOD. PROOF OF PURCHASE IS NECESSARY.

To order replacement parts that are past the warranty date you will have to refer to the model # of this unit and the part # in the Parts List.

This product is guaranteed against defective materials from the factory;

- Three (3) years on the structure against discoloration.

-Limited warranty applicable on parts only

WHAT IS NOT COVERED

- Any and all labor from the assembly of the pergola.

- Damages caused by abuse, misuse of this product or vandalism.

- Damages due to extreme natural weather conditions such as, and not limited to, rainstorms, hailstorms, wind storms and snow storms.

- Water infiltration in and from the roof louvres.

- Damages due to the product not installed on a level ground and anchored down with appropriate screws.

- Damages caused by hanging or suspending objects from the louvres.

If at any time you require assistance regarding the warranty of your pergola contact service@forum-ol.com.

Pré-assemblage

SUIVEZ TOUTES LES INSTRUCTIONS DE MONTAGE POUR ASSURER UNE CONSTRUCTION CORRECTE

Durant l'assemblage il est recommandé de serrer les boulons et les vis une fois l'étape terminée.

OUTILS ET ÉQUIPEMENT NÉCESSAIRE NON INCLUS À L'INTÉRIEUR DES BOÎTES

**NOTE: Les outils et équipement ne sonts pas montrés à la taille et à l'échelle réelles .*

NIVEAU | MAILLET EN CAOUTCHOUC | TOURNEVIS ÉTOILE | CASQUE DE SÉCURITÉ | GANTS | LUNETTES DE SÉCURITÉ | ESCABEAU

Pre-Assembly

FOLLOW ALL ASSEMBLY INSTRUCTIONS TO ASSURE PROPER CONSTRUCTION.

It is recommended to tighten all bolts and screws once a step is completed.

TOOLS AND EQUIPEMENT REQUIRED NOT INCLUDED INSIDE THE BOXES

**NOTE: Tools and equipment are not shown to actual size and scale.*

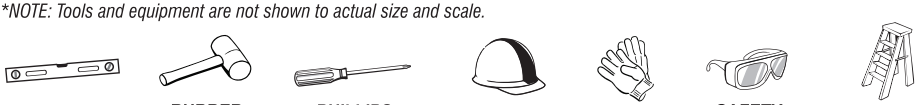

LEVEL | *RUBBER MALLET* | *PHILLIPS SCREWDRIVER* | *SAFETY HAT* | *GLOVES* | *SAFETY GOGGLES* | *STEPLADDER*

TROUSSE DE QUINCAILLERIE INCLUSE

**NOTE: La quincaillerie n'est pas montré à la taille et à l'échelle réelles .*

A	M8x14	16 Qté/Qty
B	Rondelle / Washer	16 Qté/Qty
C	Boulon / Bolt	16 Qté/Qty
D	Rondelle / Washer	16 Qté/Qty
E	M6x200	16 Qté/Qty
F	Bouchon / Cap	16 Qté/Qty
G	M5x15	36 Qté/Qty

HARDWARE PACKAGE INCLUDED

**NOTE: Hardware is not shown to actual size and scale.*

	ST2.2x10	136 Qté/Qty
	M6x16 + Ecrou/Nut	34 Qté/Qty
	Rondelle / Washer	20 Qté/Qty
	Tournevis / Screwdriver	1 Qté/Qty
	M5x10	34 Qté/Qty
	Clé allen / Allen Key	1 Qté/Qty
	Clé / Flat Key	1 Qté/Qty

Liste de pièces

Parts List

1	Poteaux/Pole	4 Qté/Qty
2	Base/Base	4 Qté/Qty
3	Poutre/Joist 3m6 #1	1 Qté/Qty
4	Poutre/Joist 3m6 #2	1 Qté/Qty
5	Poutre/Joist 3m#1	1 Qté/Qty
6	Poutre/Joist 3m#2	1 Qté/Qty
7	Connecteur de Coin/Corner Connector	4 Qté/Qty
8	Plaque en L/L Shape Plate	4 Qté/Qty
9	Lame/Louver	17 Qté/Qty
10	Barre alu 17,5cm / Alu Bar 17,5cm	1 Qté/Qty
11	Barre alu 14cm / Alu Bar 14cm	33 Qté/Qty
12	Plaque/Plate	34 Qté/Qty
13	Connecteur à lame/Louver Connector	2 Qté/Qty
14	Gouttière 3m5 / 3m5 Gutter	2 Qté/Qty
15	Gouttière de bout / End Gutter No1	1 Qté/Qty
16	Gouttière de bout / End Gutter No2	1 Qté/Qty
17	Manivelle/Handle	1 Qté/Qty

Assemblage

ÉTAPE 1: Connexion des bases (2) aux Poteaux (1)

Assembly

STEP 1: Connection of Bases (2) to the Posts (1)

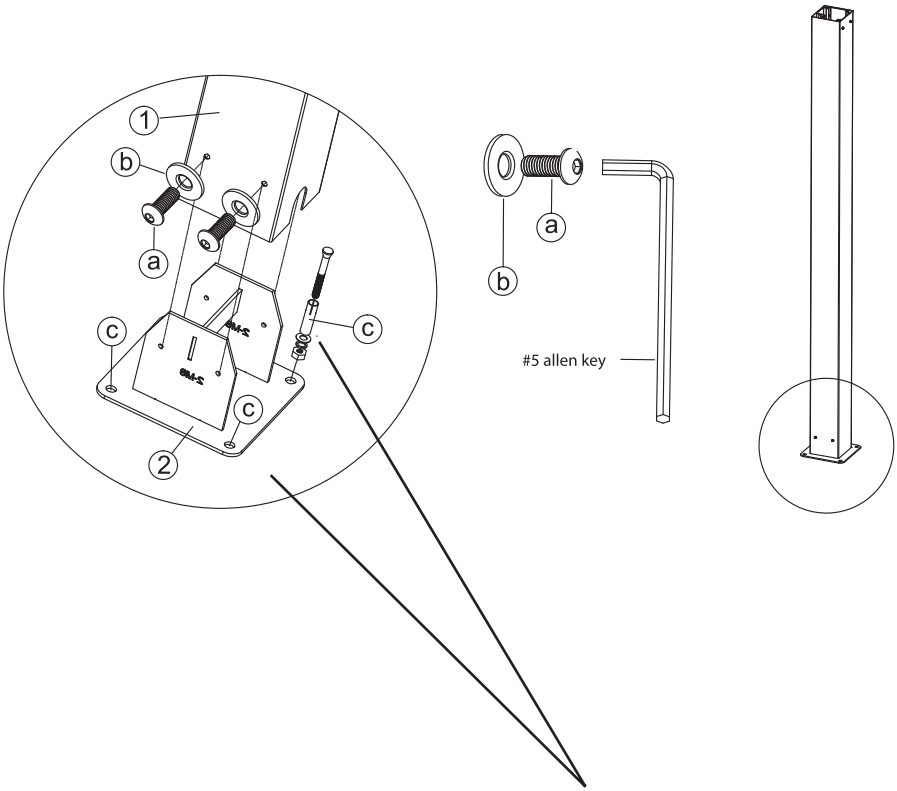

Il est possible d'ancrer les #2 bases dans le sol en utilisant les C Boulons à expansion, cependant, il est suggéré de faire cette étape dans la position finale.

It is possible to anchor the bases into the ground using C Expansion Bolts, however it is suggested to do this step once pergola is set in final position.

ÉTAPE 2: Montage des poutres (3)

STEP 2: Assembly of the Joist (3)

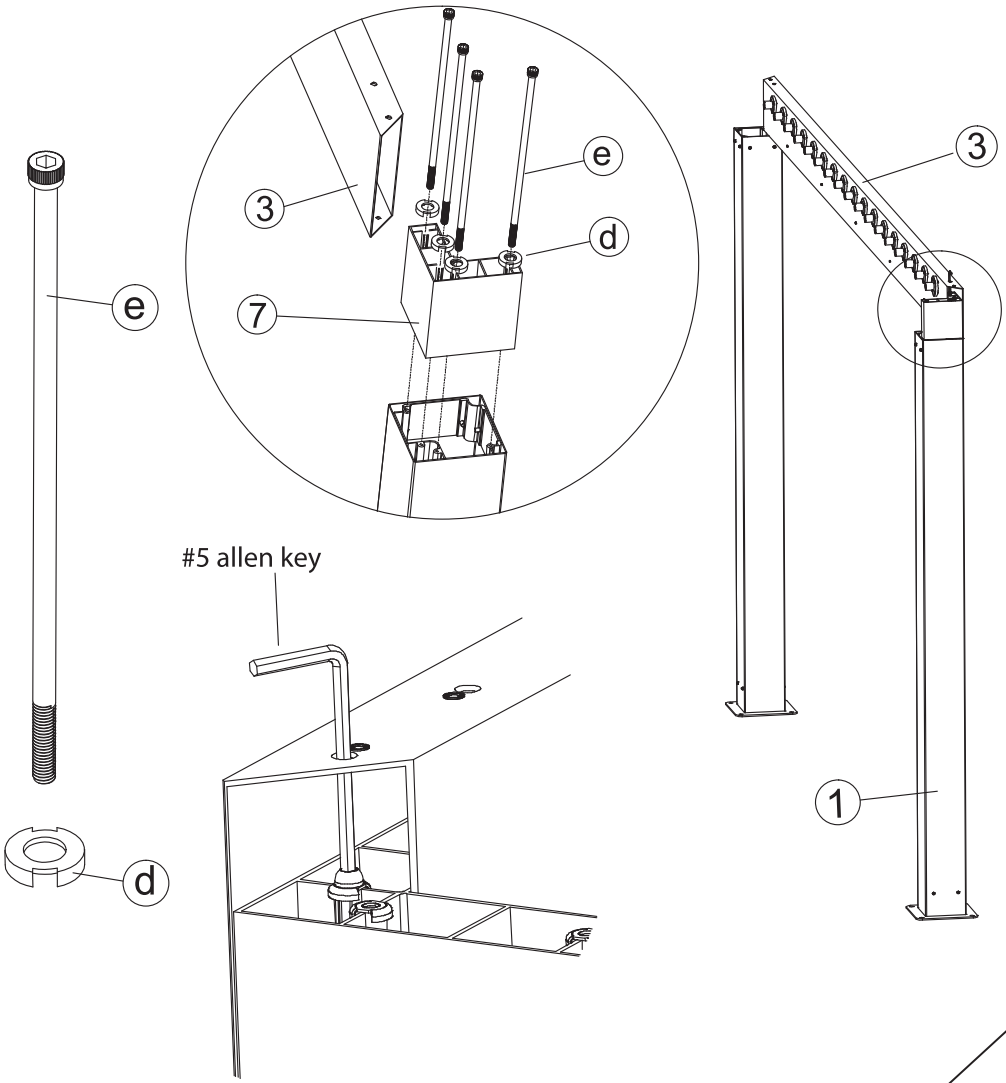

ÉTAPE 3: Montage des poutres (4), (5) et (6)

STEP 3: Assembly of the Joist (4), (5) and (6)

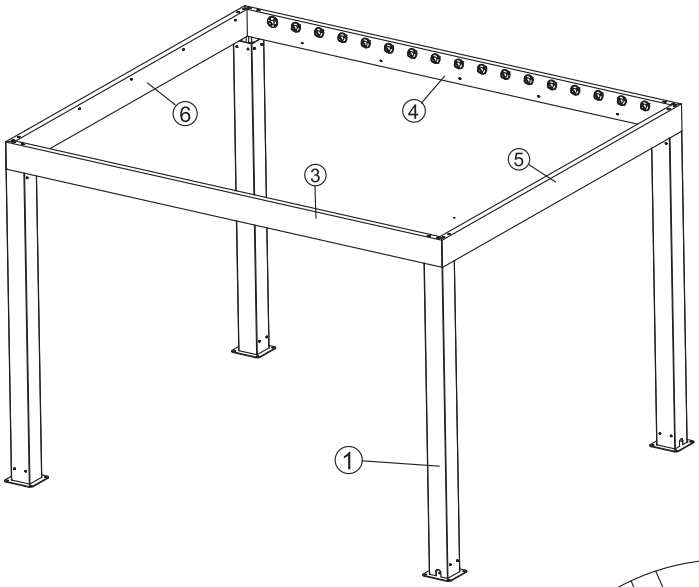

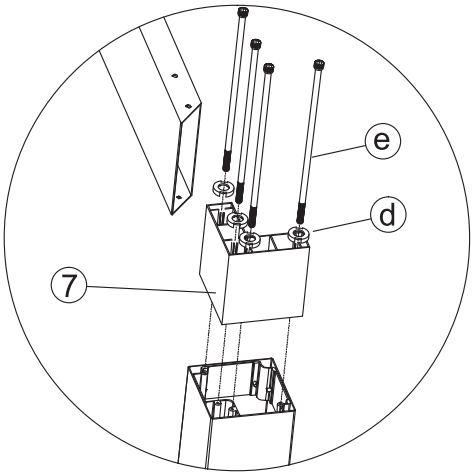

ÉTAPE 4: Montage des plaques en L (8)

STEP 4: Assembly of L Shape Plate (8)

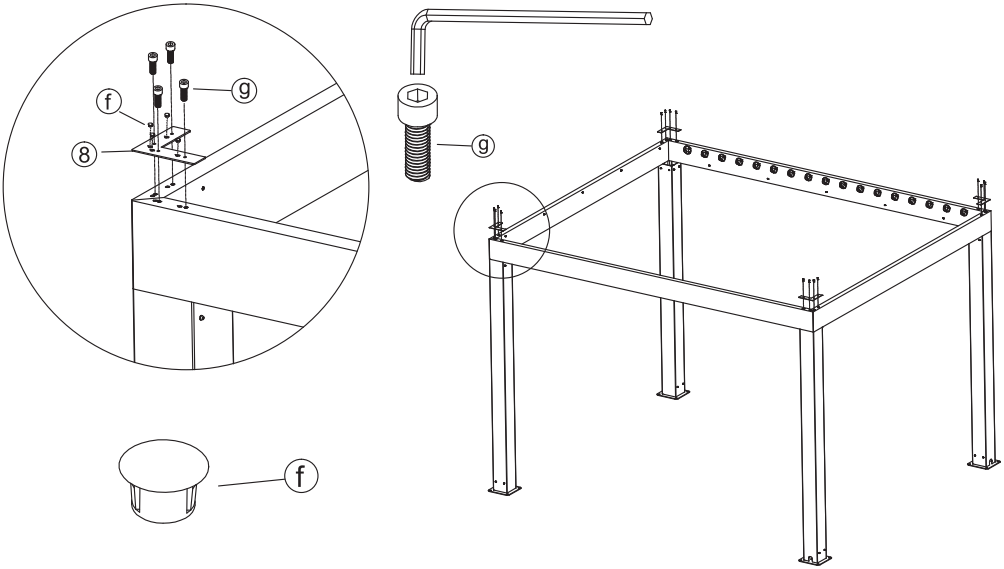

ÉTAPE 5: Montage des lames (9)

STEP 5: Assembly of the Louvers (9)

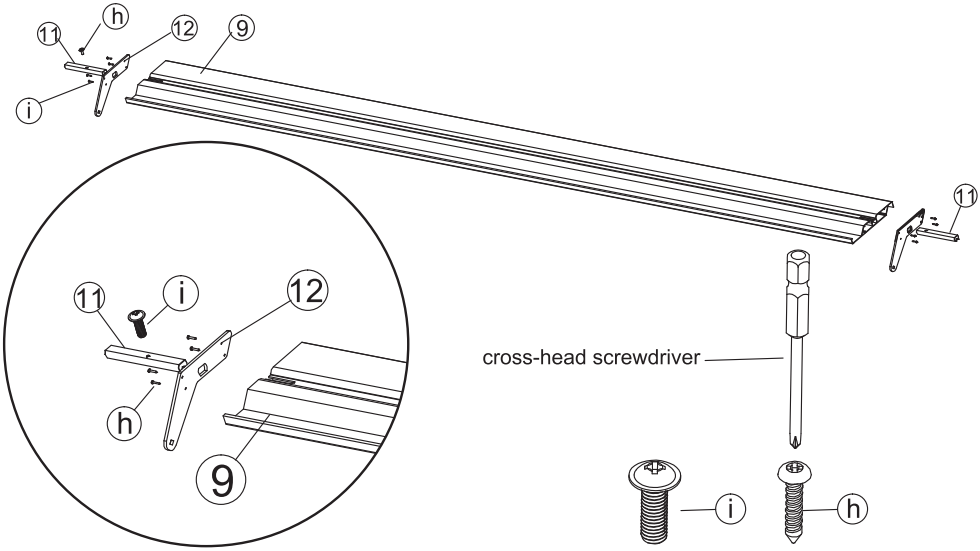

ÉTAPE 6: Montage des lames (9) (suite)

STEP 6: Assembly of the Louvers (9) (cont'd)

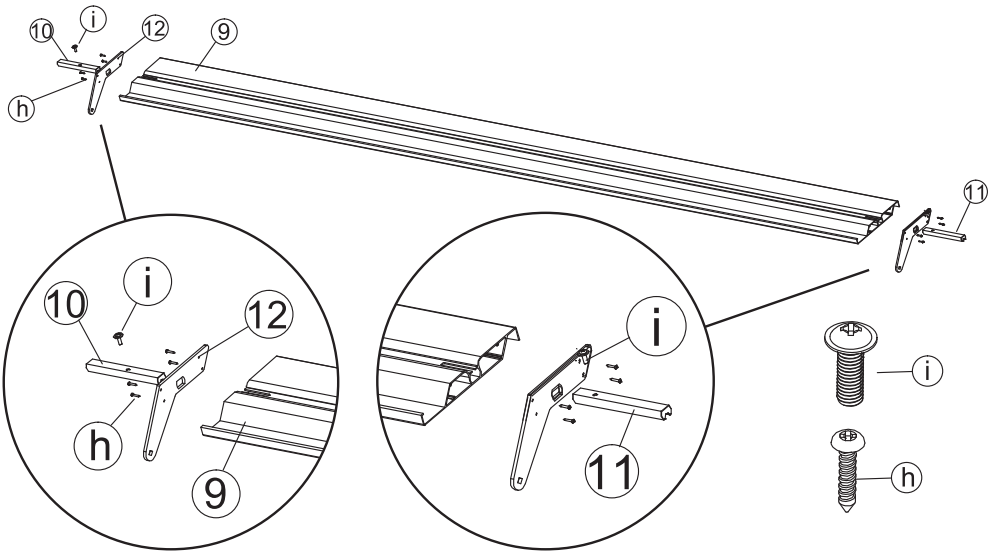

ÉTAPE 7: Montage des lames (9)

STEP 7: Assembly of the Blades (9)

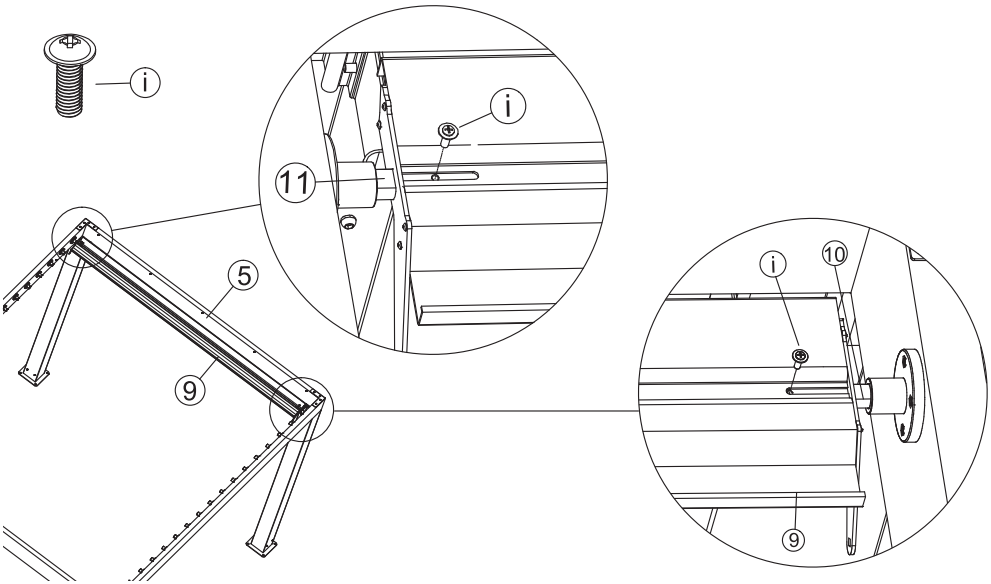

ÉTAPE 8: Montage des connecteurs à lame (13)

STEP 8: Assembly of the Louver Connector (13)

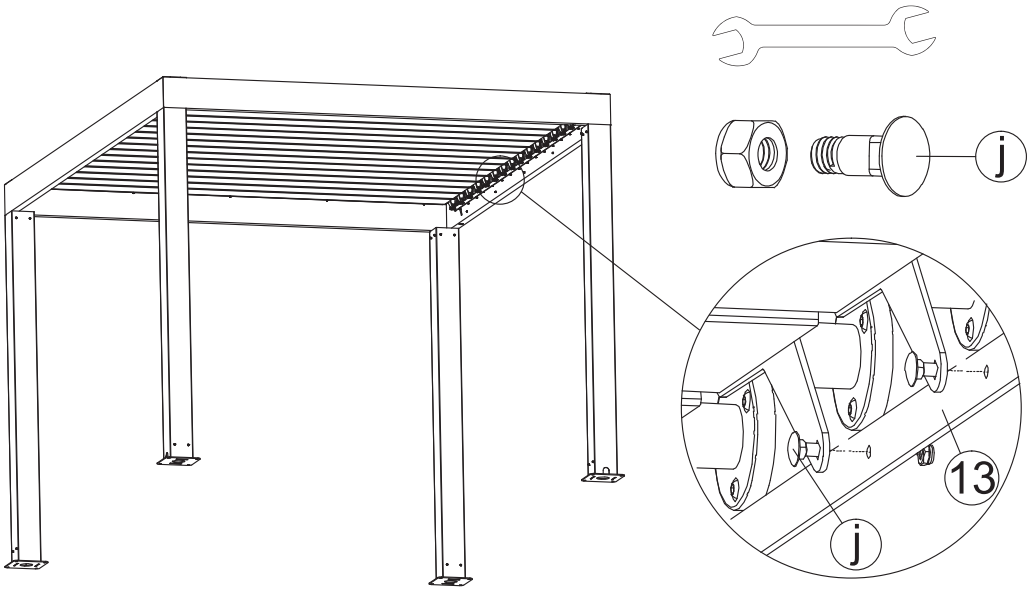

ÉTAPE 10: Montage des gouttières 3,5m (14)

STEP 10: Assembly of the End Gutters 3.5m (14)

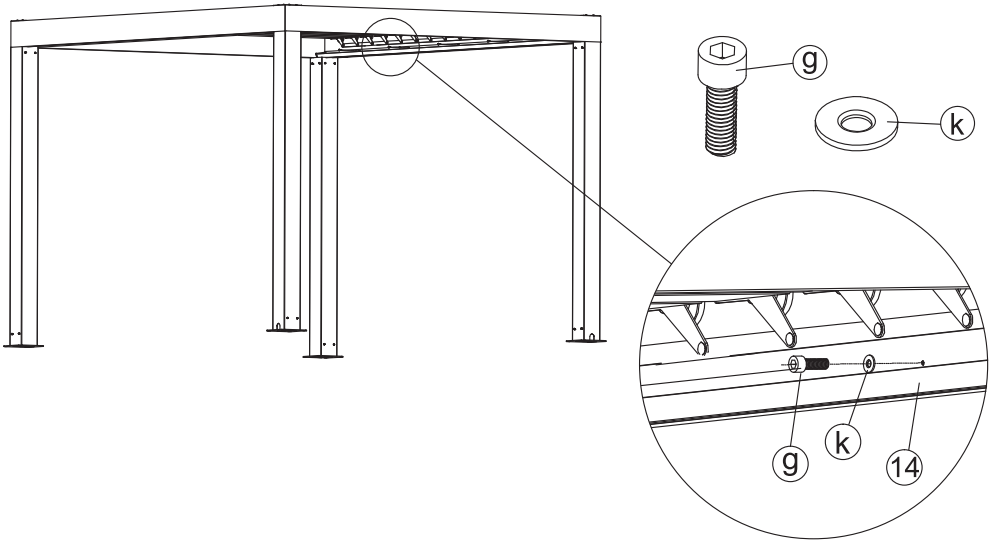

ÉTAPE 11: Montage des gouttières No1 (15)

STEP 11: Assembly of the End Gutter No1 (15)

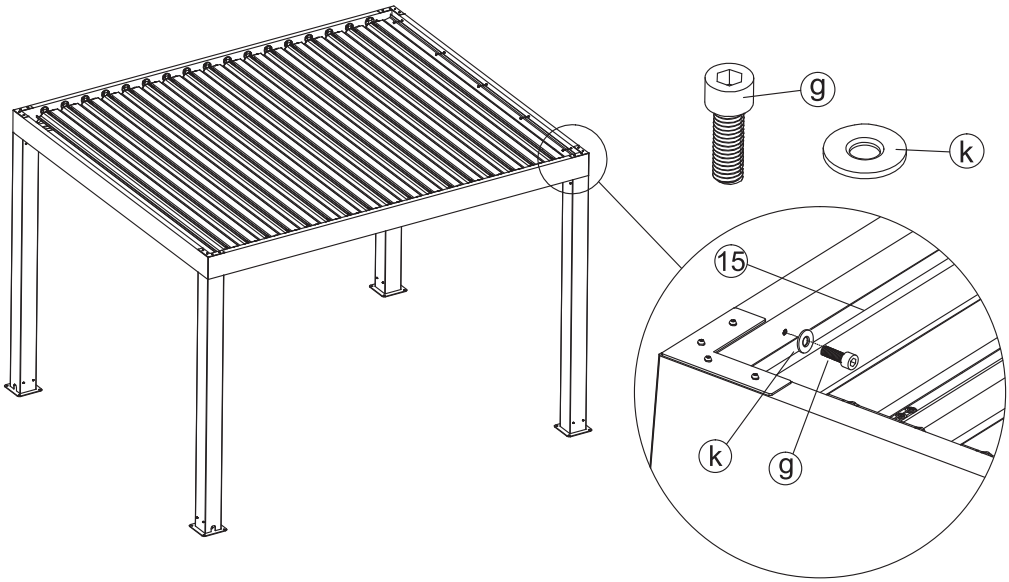

ÉTAPE 12: Montage des gouttières No2 (16)

STEP 12: Assembly of the End Gutter No2 (16)

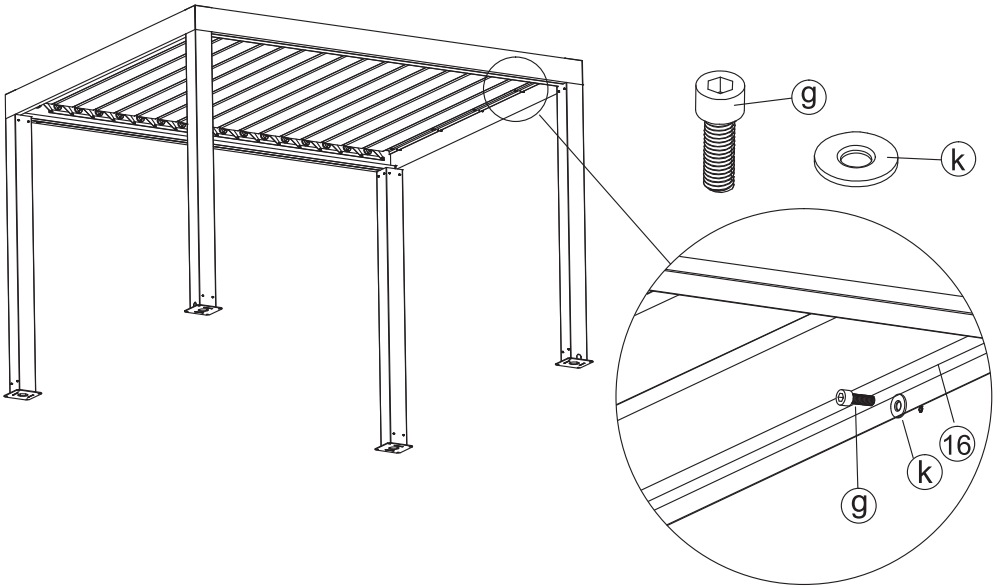

ÉTAPE 13: Montage de la manivelle (17)
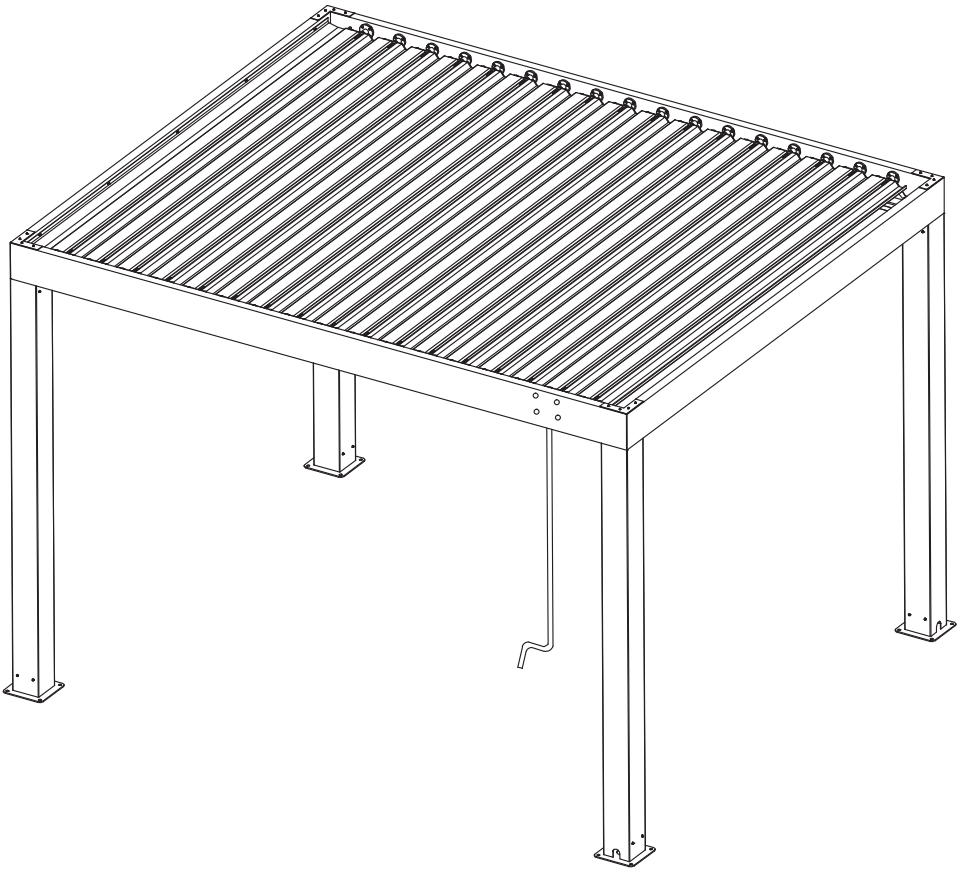
STEP 13: Assembly of the Handle (17)