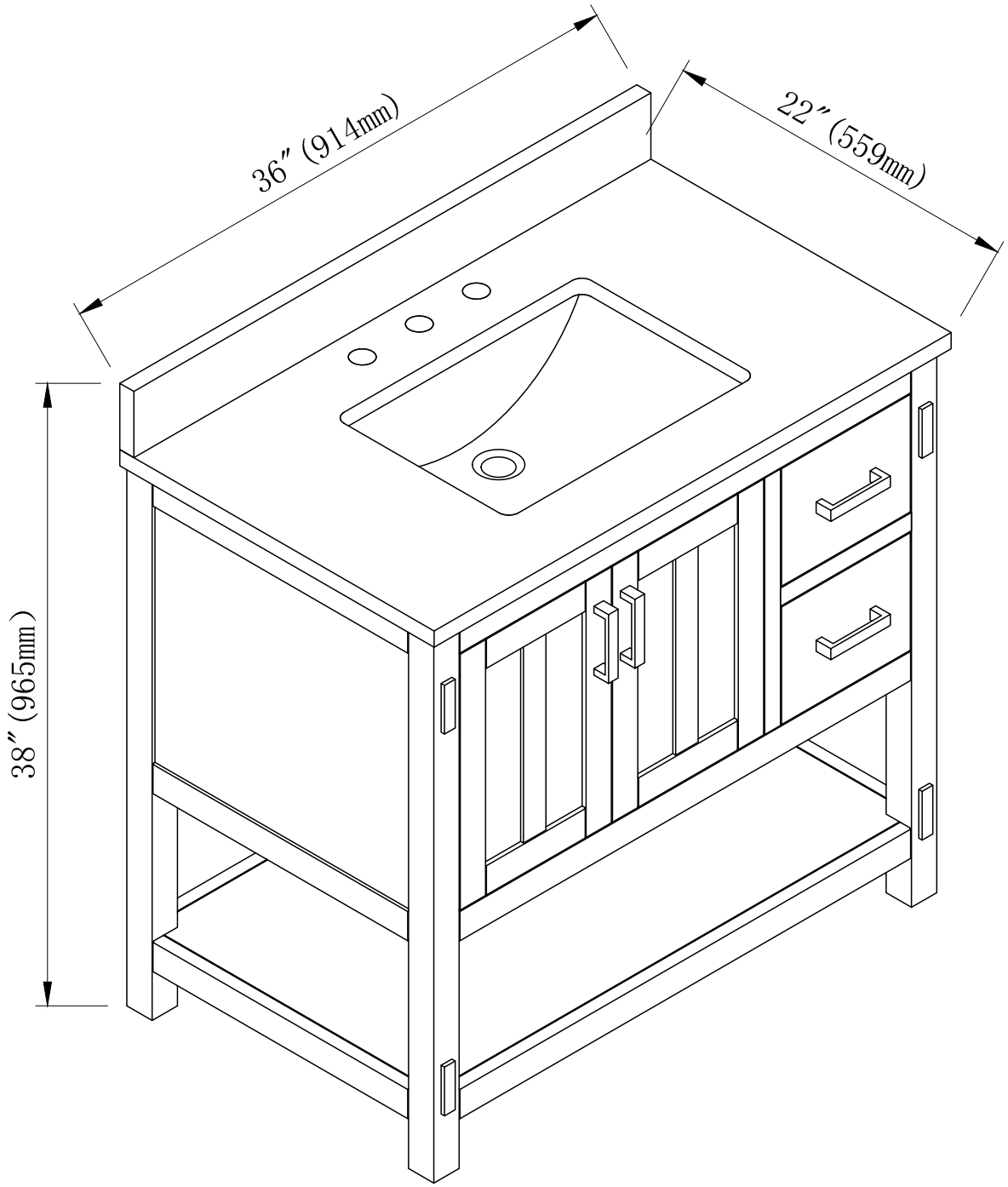
36″ (914mm)
22″ (559mm)
38″ (965mm)

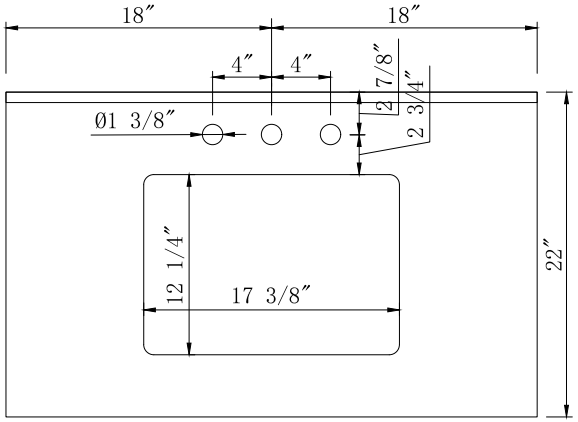
18″
18″
4″
4″
2 7/8″
2 3/4″
Ø1 3/8″
12 1/4″
17 3/8″
22″

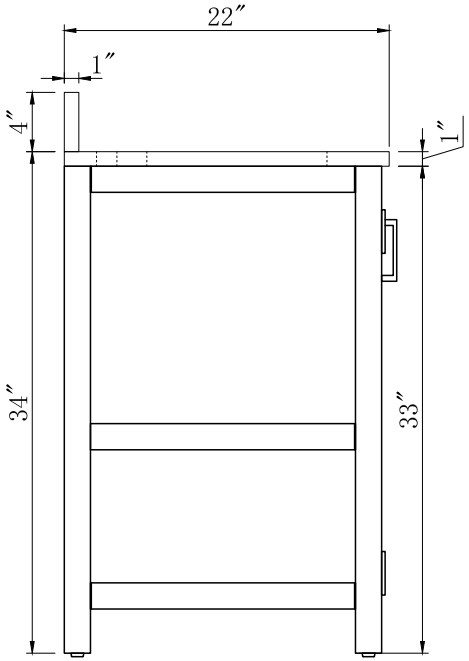
22″
1″
4″
1″
34″
33″

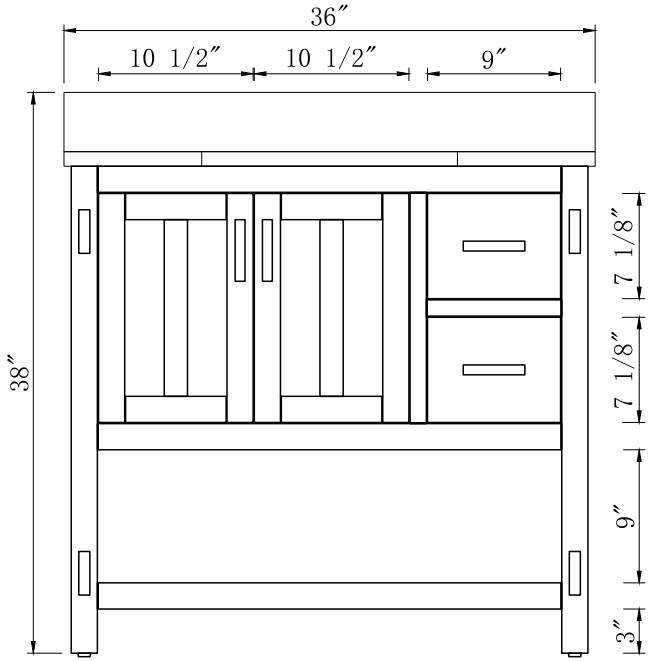
36″
10 1/2″
10 1/2″
9″
38″
7 1/8″
7 1/8″
9″
3″

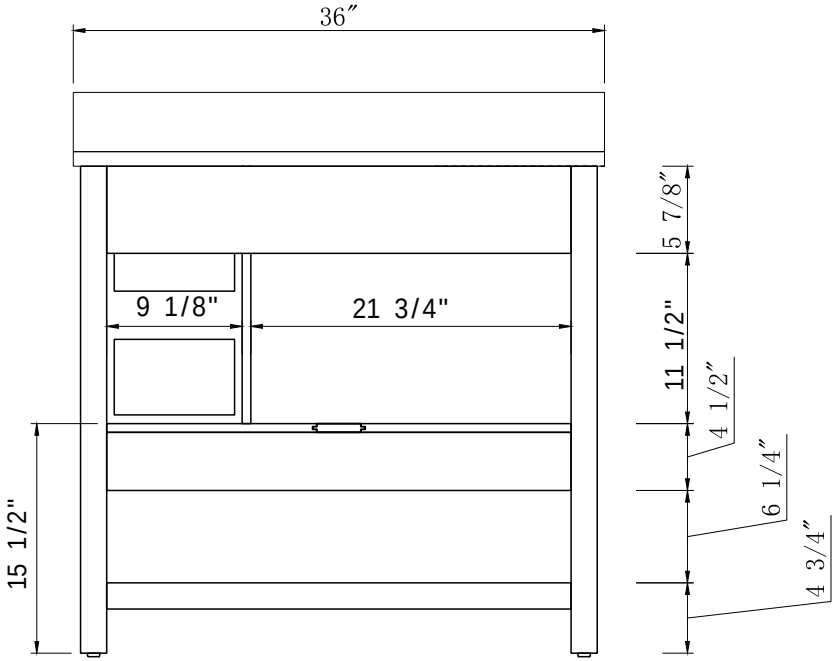
36″
9 1/8"
21 3/4"
15 1/2"
5 7/8″
11 1/2"
4 1/2″
6 1/4″
4 3/4″