ASSEMBLY INSTRUCTIONS
INSTRUCTIONS DE MONTAGE

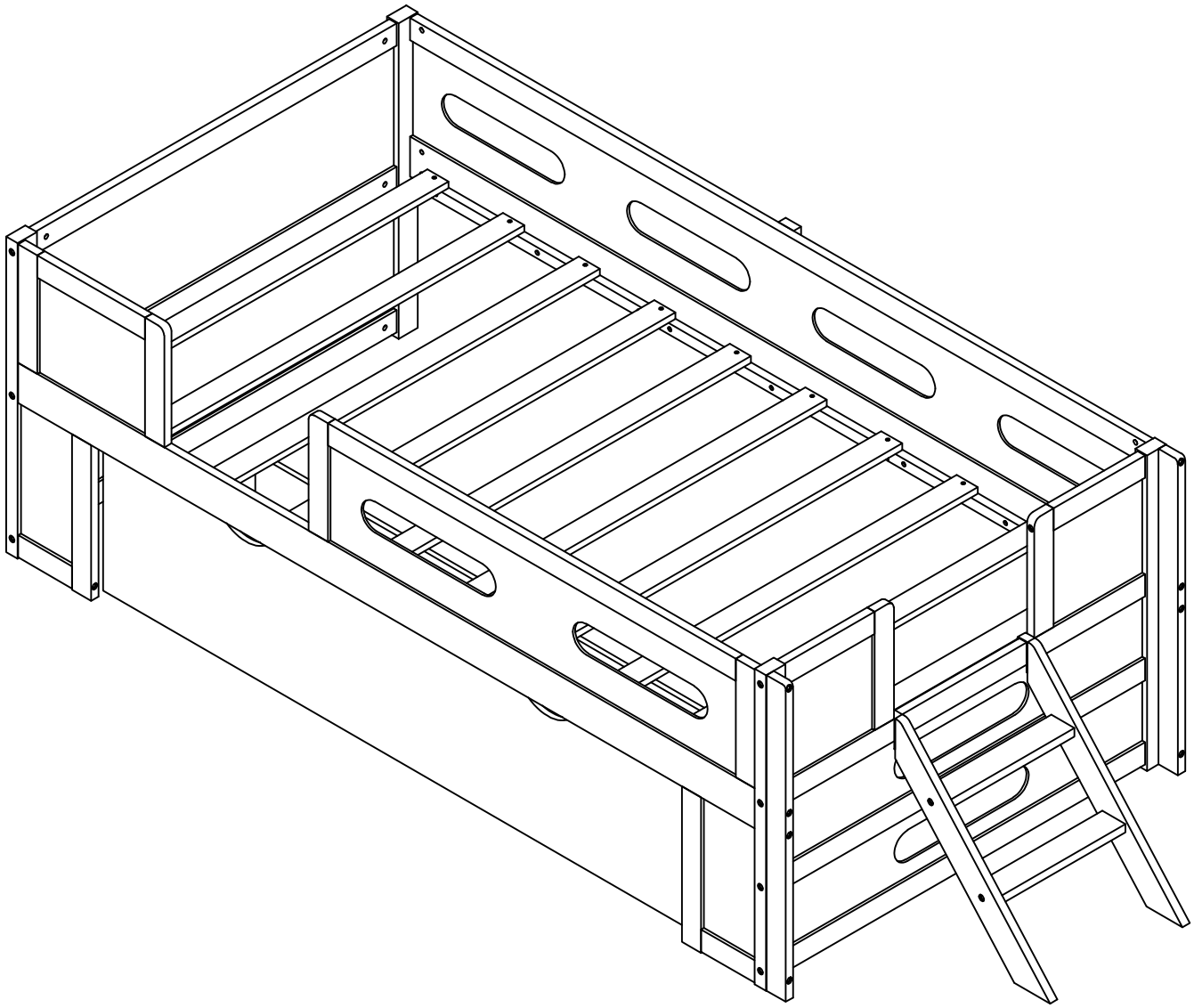

Detail View/Vue détaillée

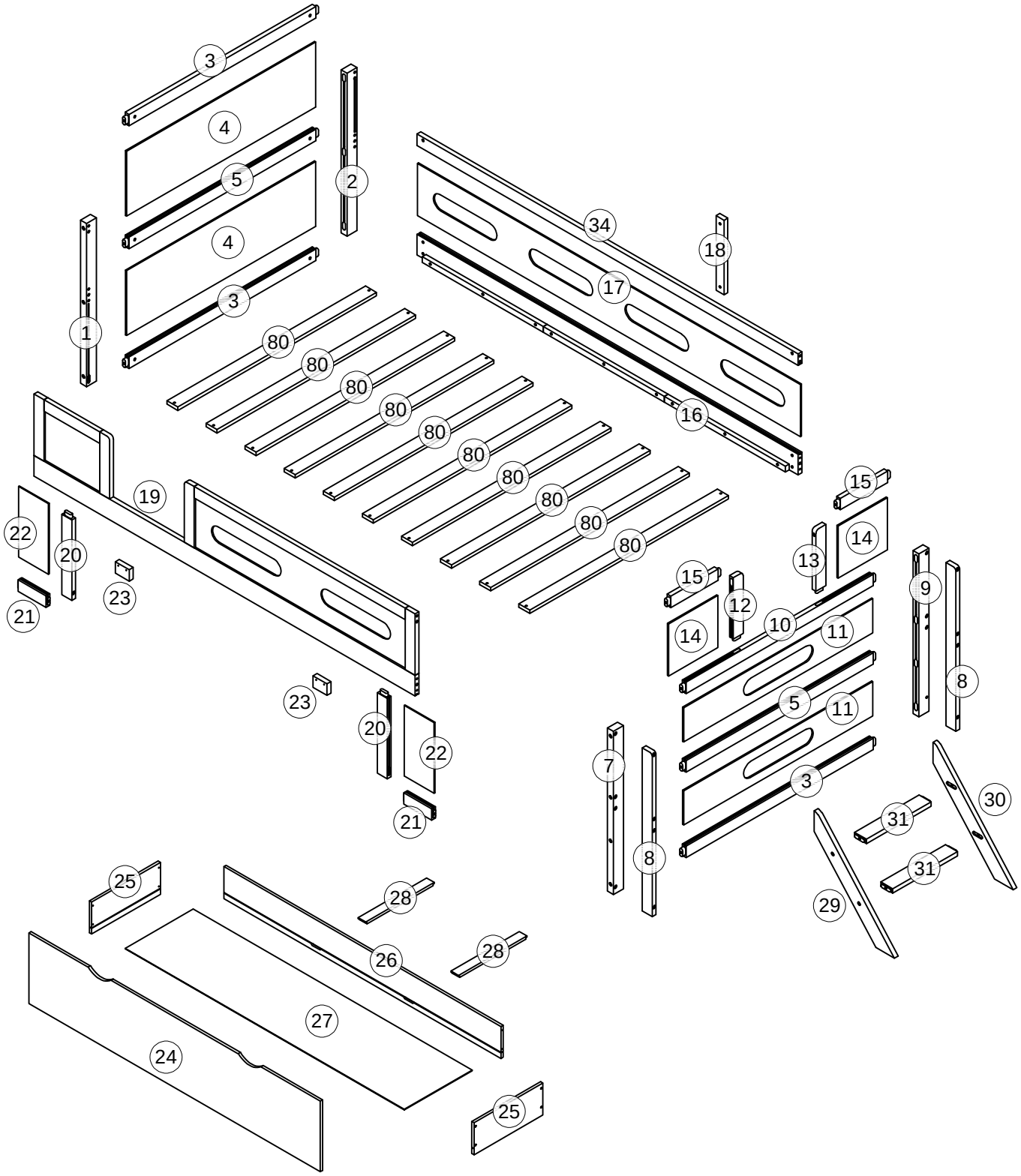

Parts List/Liste des pièces :

1	2	3
Foot of bed/Pied de lit - 1pc/pièce	Foot of bed/Pied de lit - 1pc/pièce	Side bars/Barres latérales - 3pcs/pièces
4	5	7
Panel/Panneau - 2pcs/pièces	Middle hip beam/Poutre de hanche médiane - 2pcs/pièces	Foot of bed/Pied de lit - 1pc/pièce
8	9	10
Secondary leg/Jambe secondaire - 2pcs/pièces	Foot of bed/Pied de lit - 1pc/pièce	Side groove/Rainure latérale - 1pc/pièce
11	12	13
Panel/Panneau - 2pcs/pièces	Quiz on/Quiz sur - 1pc/pièce	Quiz on/Quiz sur - 1pc/pièce
14	15	16
Panel/Panneau - 2pcs/pièces	Horizontal puzzle/Puzzle horizontal - 2pcs/pièces	Rear bed shoulder/Épaulière arrière du lit - 1pc/pièce
17	18	19
Panel/Panneau - 2pcs/pièces	Rear cover/Couverture arrière - 1pc/pièce	Shoulder frame/Cadre d'épaule - 1pc/pièce
20	21	22
Standing Puzzle/Puzzle debout - 2pcs/pièces	Small puzzle/Petit puzzle - 2pcs/pièces	Panel/Panneau - 2pcs/pièces
23	24	25
Stopper/Bouchon - 2pcs/pièces	Drawer face/Façade du tiroir - 1pc/pièce	Drawer side/Côté tiroir - 2pcs/pièces

Parts List/Liste des pièces :

26	27 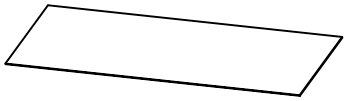	28 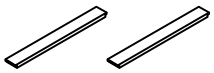
Rear drawer/Tiroir arrière - 1pc/pièce	Bottom board/Planche inférieure - 1pc/pièce	Bottom Puzzle/Puzzle du bas - 2pcs/pièces
29 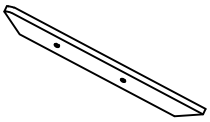	30 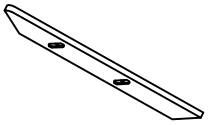	31 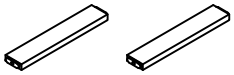
Handrails/Mains courantes - 1pc/pièce	Handrails/Mains courantes - 1pc/pièce	Steps/Mesures - 2pcs/pièces
34	80	
Railing/Balustrade - 1pc/pièce	Slats/Lattes - 10pcs/pièces	

Hardware List/Liste du matériel :

A Ø10*30mm Wood dowel/Cheville en bois (8pcs/pièces)	B Ø1/4"*90mm Hex-Head bolt/Boulon à tête hexagonale (20pcs/pièces)	C Ø1/4"*55mm Hex-Head bolt/Boulon à tête hexagonale (4pcs/pièces)
D Ø1/4"*9.5*12mm Hex-Head bolt/Boulon à tête hexagonale (38pcs/pièces)	F Ø1/4"*70mm Hex-Head bolt/Boulon à tête hexagonale (7pcs/pièces)	J #4*30mm Screw/Vis (32pcs/pièces)
K K4mm Allen key/Clé Allen (2pcs/pièces)	W #3.5*15mm Screw/Vis (6pcs/pièces)	Z Nut/Noix (4pcs/pièces)
Q Ø6*30mm Hex-Head screw/Vis à tête hexagonale (2pcs/pièces)	G Ø6*70mm Hex-Head screw/Vis à tête hexagonale (1pc/pièce)	Y #3*10mm Screw/Vis (16pcs/pièces)
E Ø1/4"*110mm Hex-Head bolt/Boulon à tête hexagonale (7pcs/pièces)	H Wheel/Roue (4pcs/pièces)	L 17*26*62mm Stair hook/Crochet d'escalier (2pcs/pièces)

ASSEMBLY TOOLS REQUIRED (NOT INCLUDED)

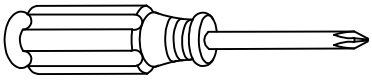

PLEASE BE CAREFUL DO NOT DAMAGE THE HOLE POSITION WHEN YOU USE POWER TOOLS !

ATTENTION À NE PAS ENDOMMAGER LA POSITION DU TROU LORSQUE VOUS UTILISEZ DES OUTILS ÉLECTRIQUES !

Step/Étape 1

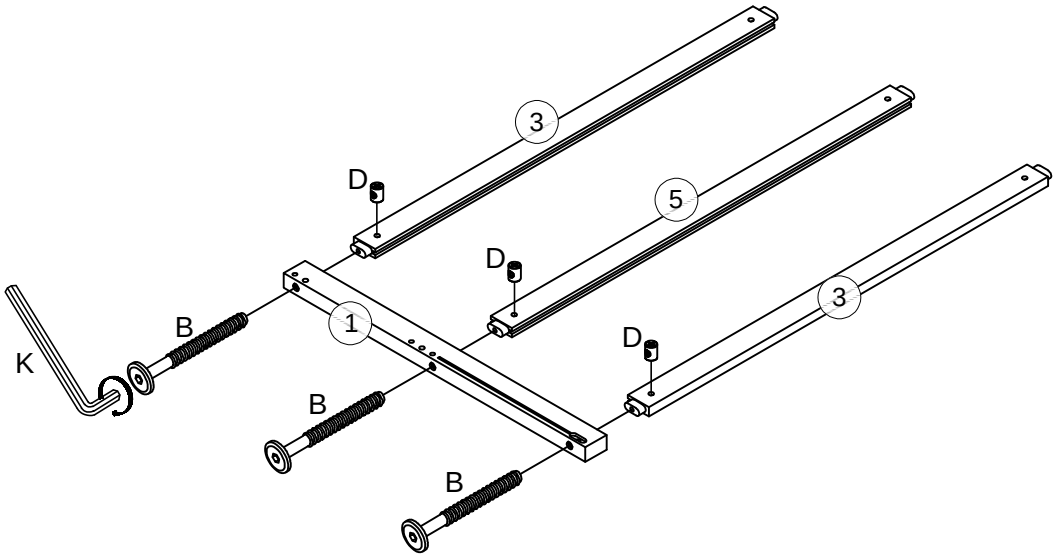

K	B	D
	3pcs/pièces	3pcs/pièces

Step/Étape 2

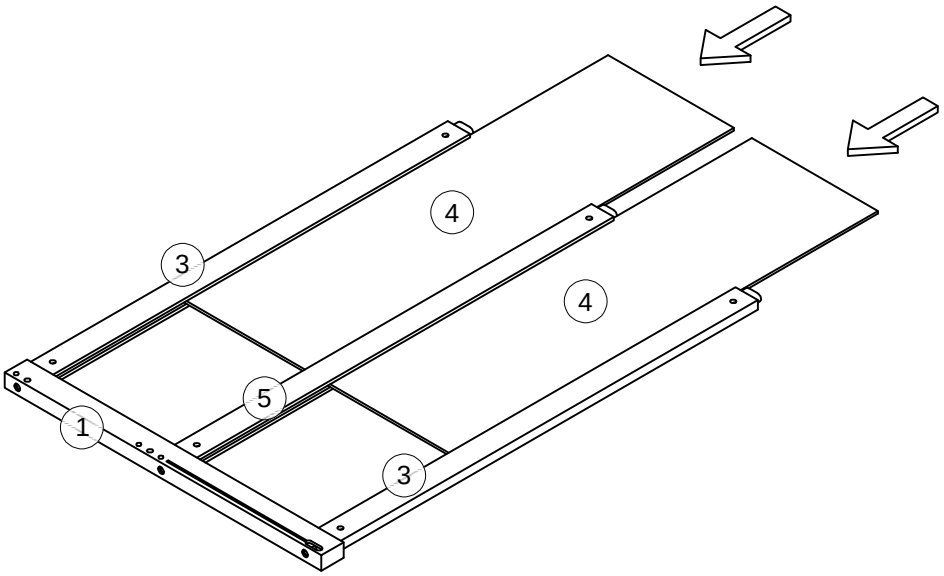

Step/Étape 3

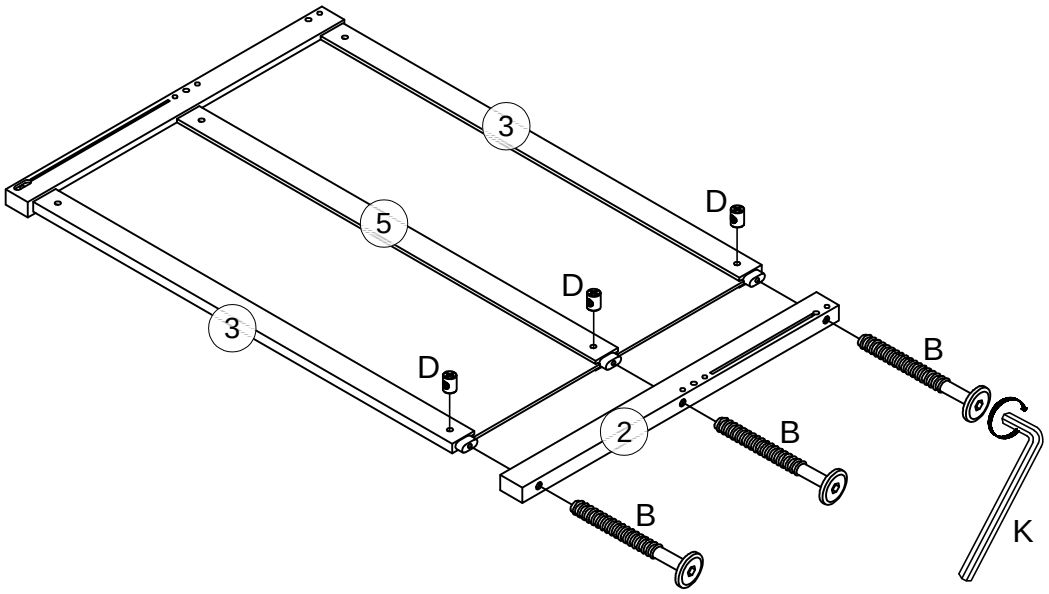

K	B	D
	3pcs/pièces	3pcs/pièces

Step/Étape 4

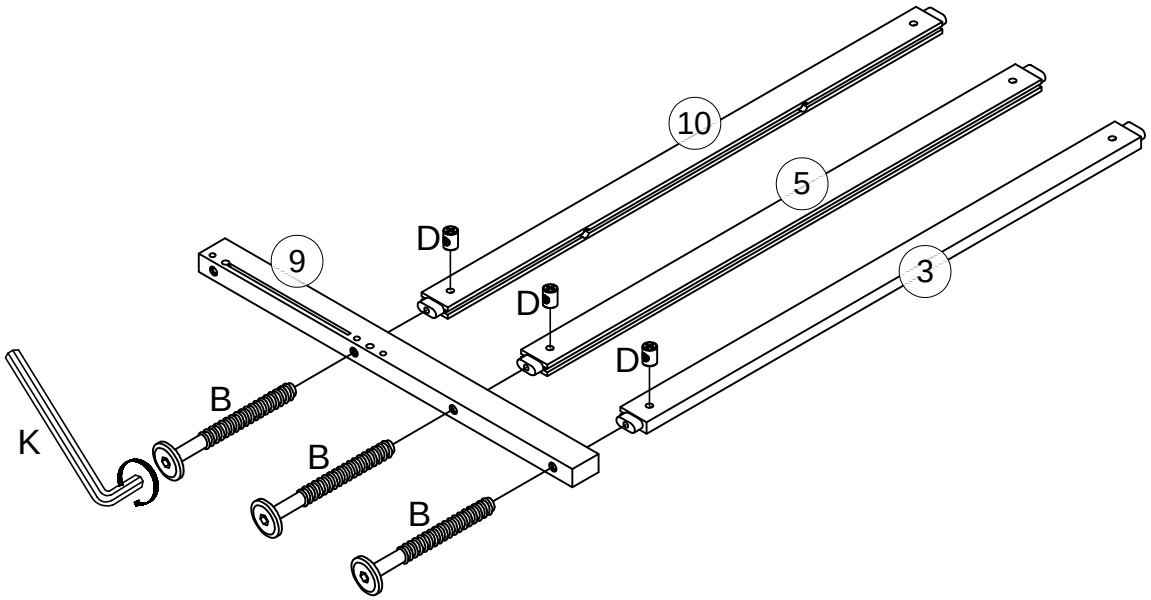

K	B	D
	3pcs/pièces	3pcs/pièces

Step/Étape 5

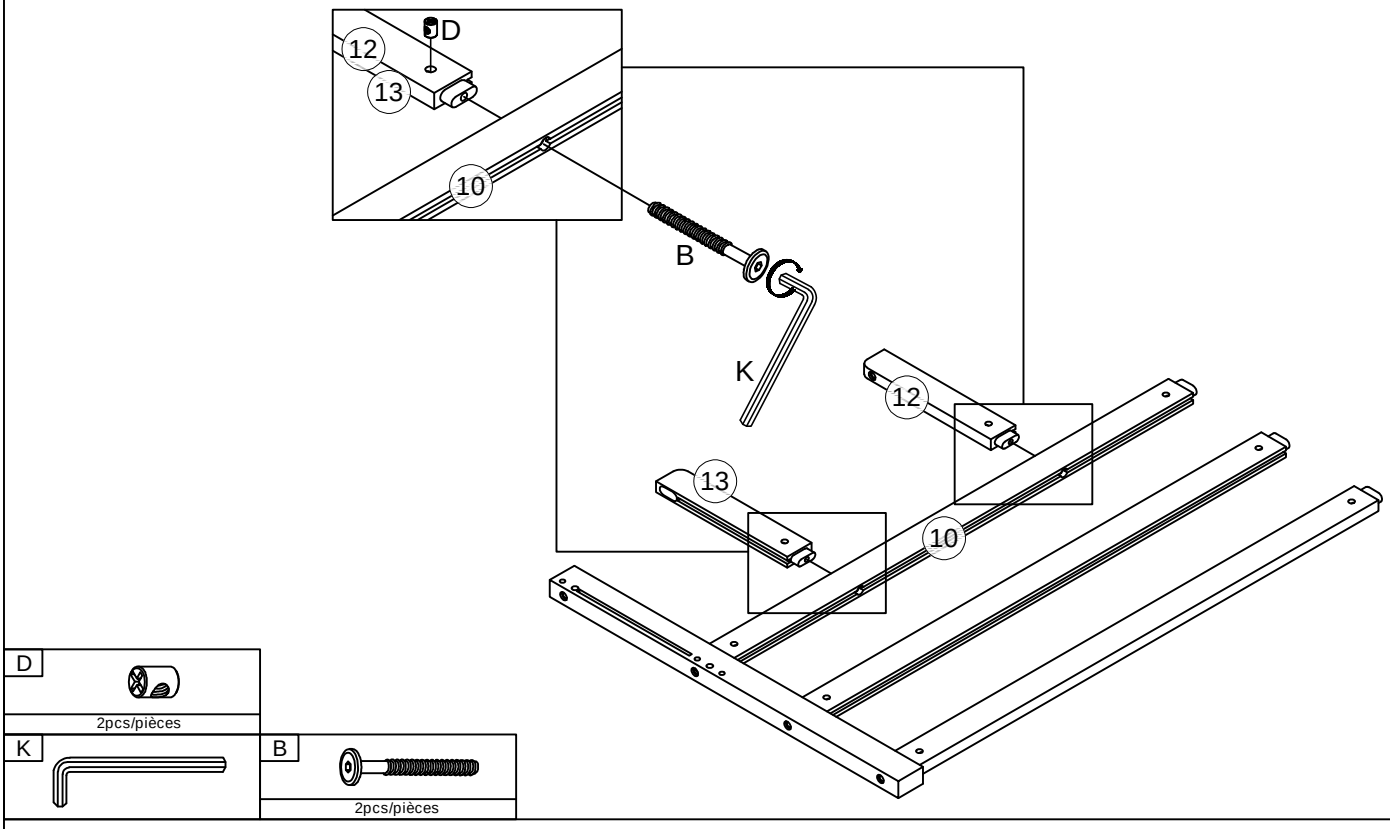

Step/Étape 6

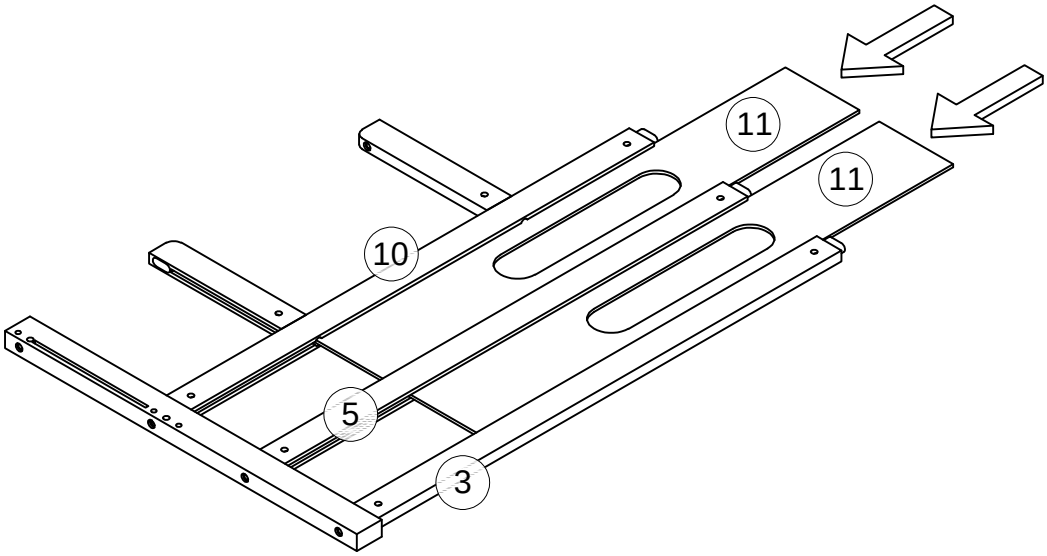

Step/Étape 7

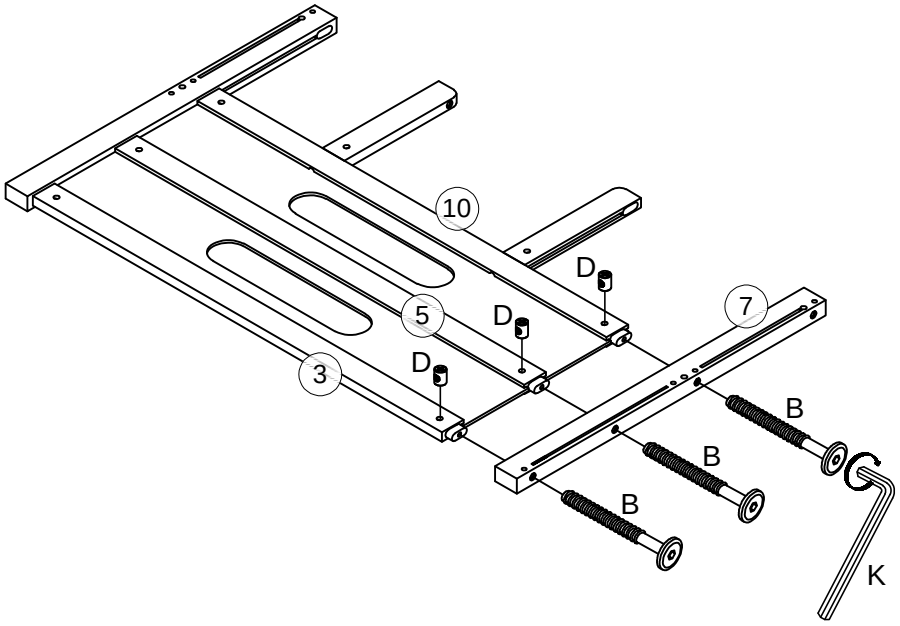

K	B	D
	3pcs/pièces	3pcs/pièces

Step/Étape 8

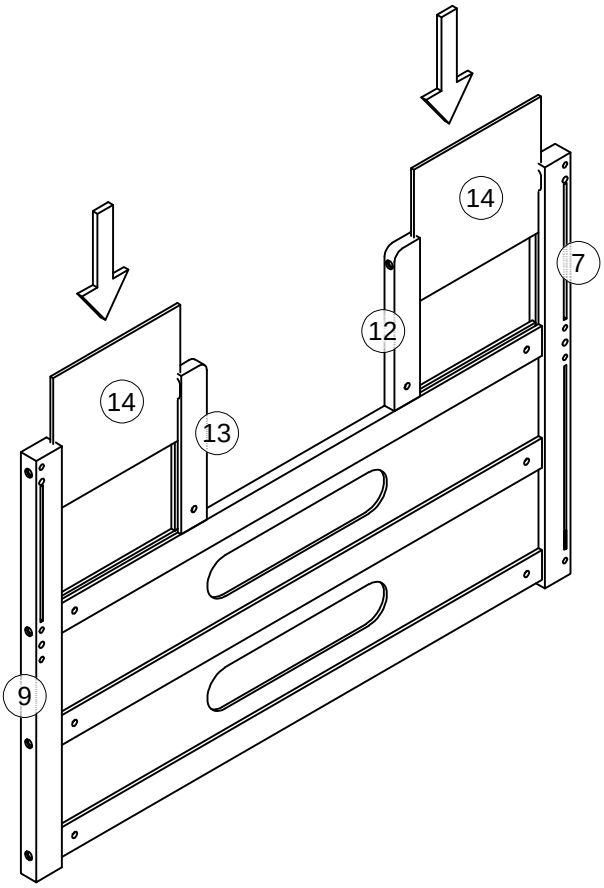

Step/Étape 9

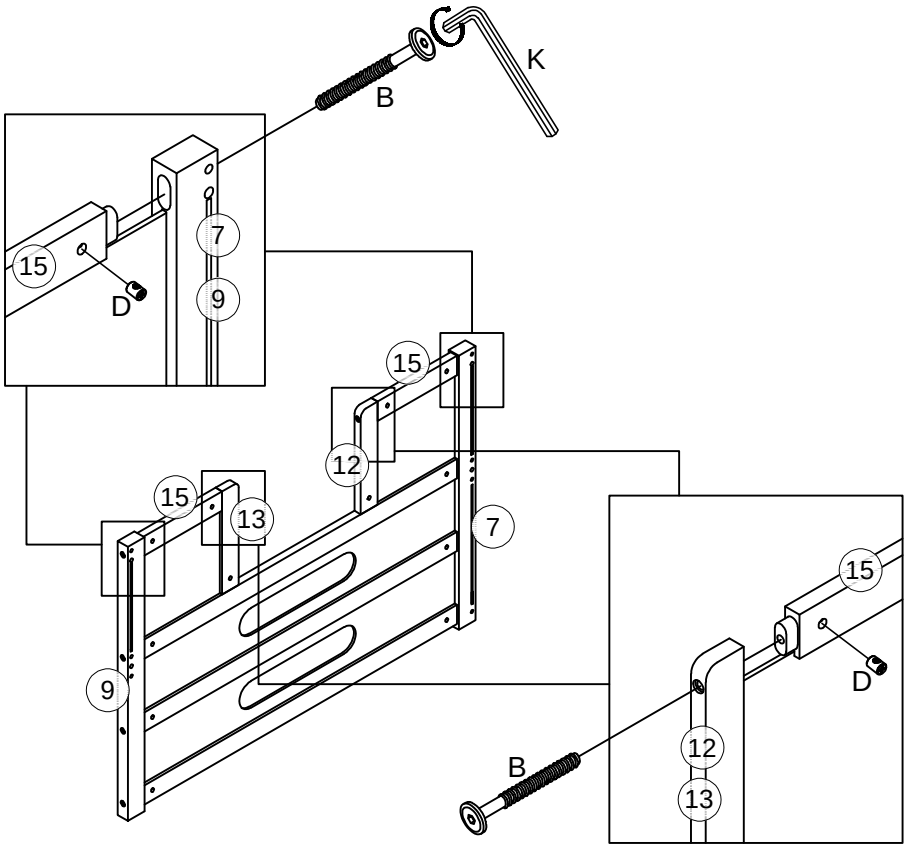

K	B	D
	4pcs/pièces	4pcs/pièces

Step/Étape 10

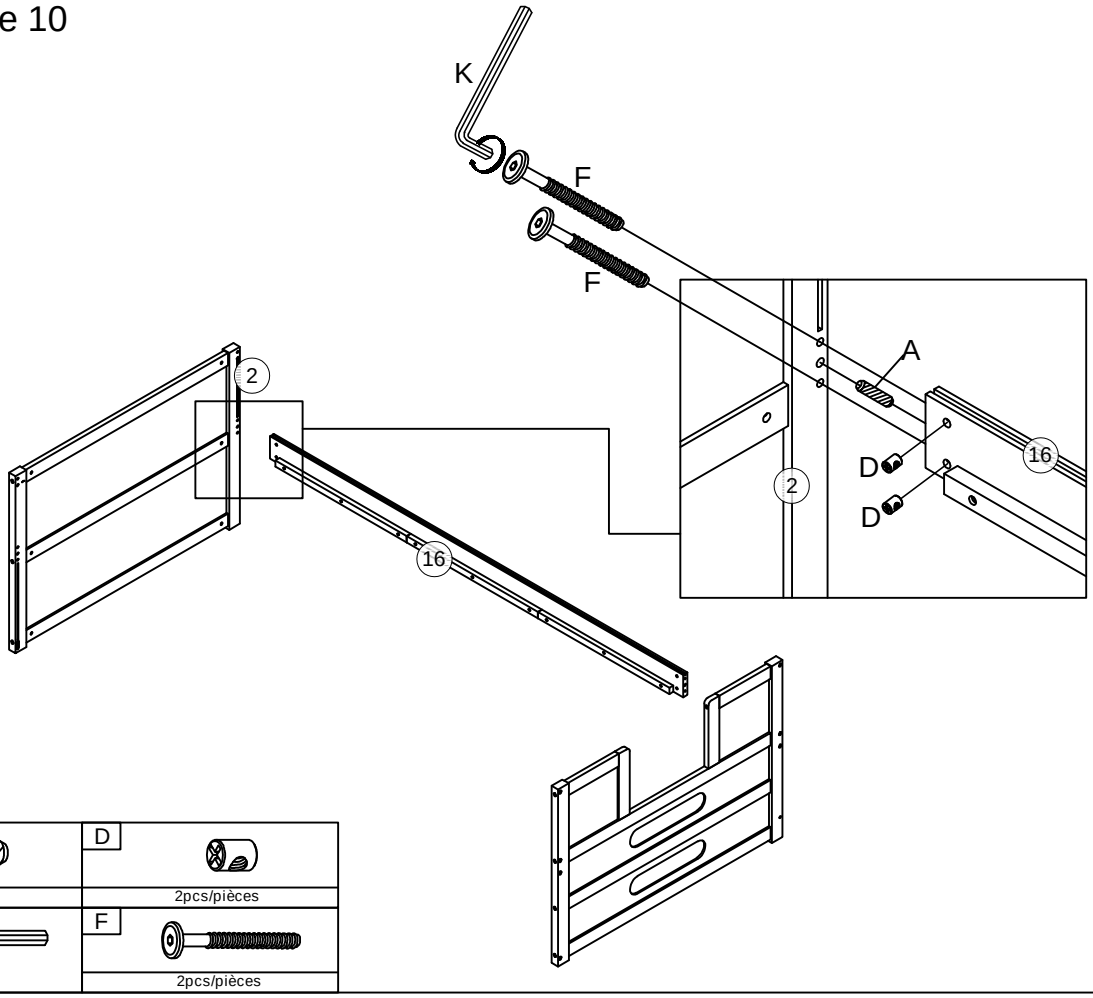

A	D
1pc/pièce	2pcs/pièces

K	F
	2pcs/pièces

Step/Étape 11

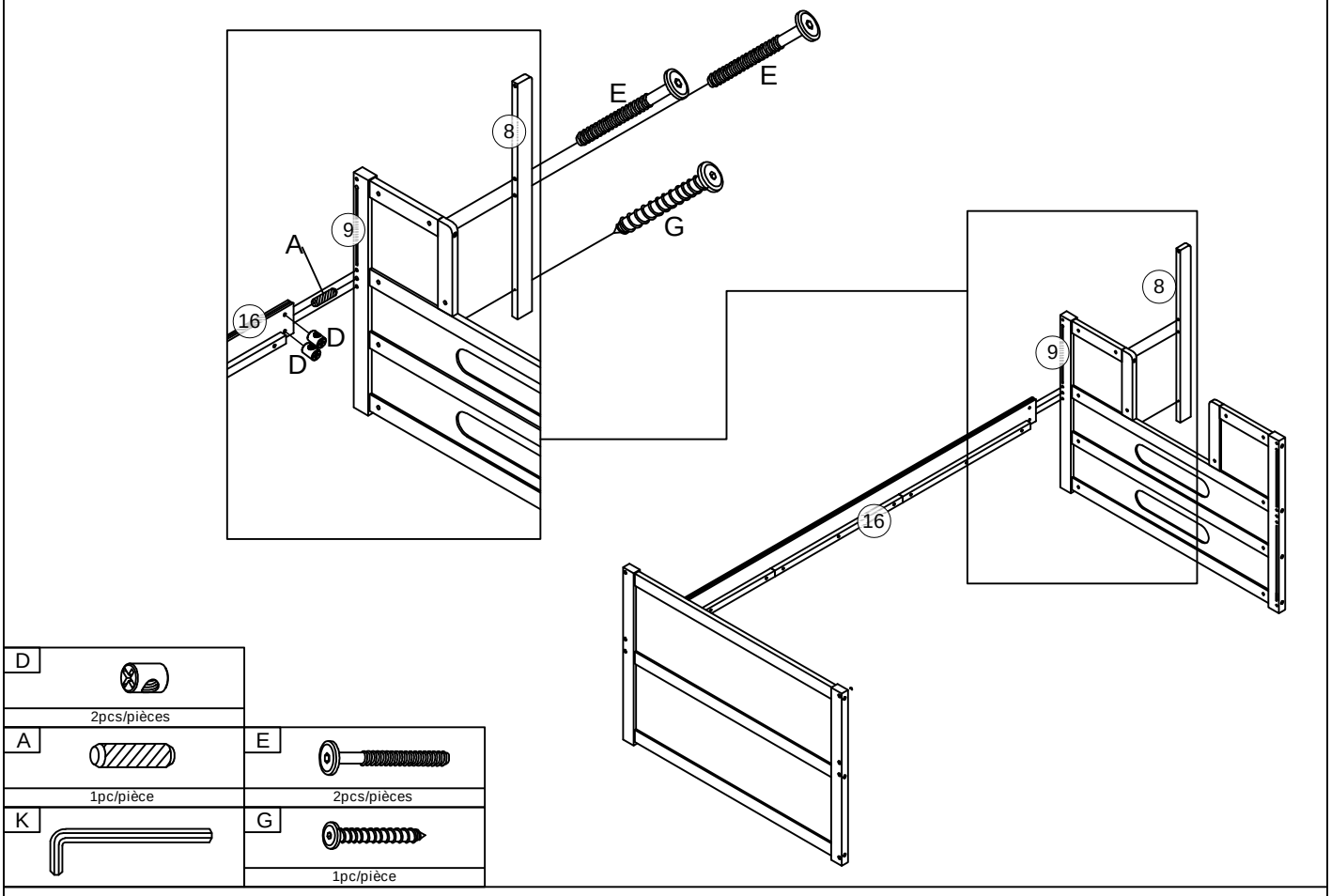

Step/Étape 12

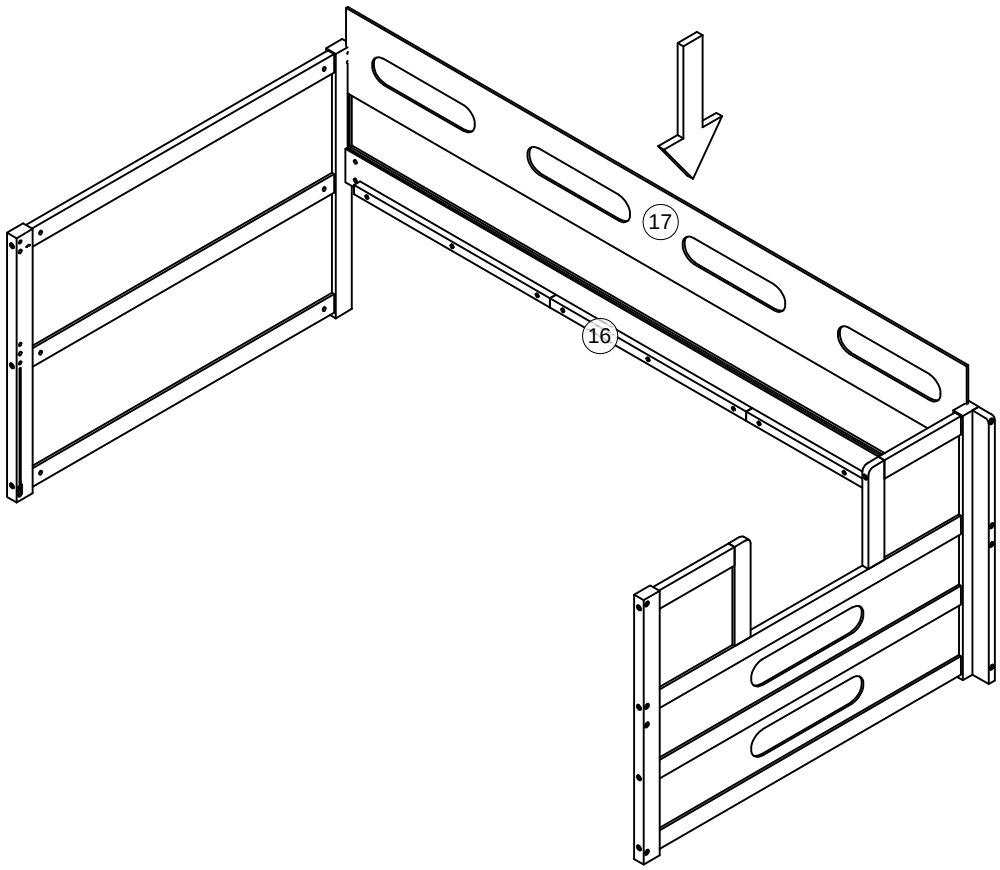

Step/Étape 13

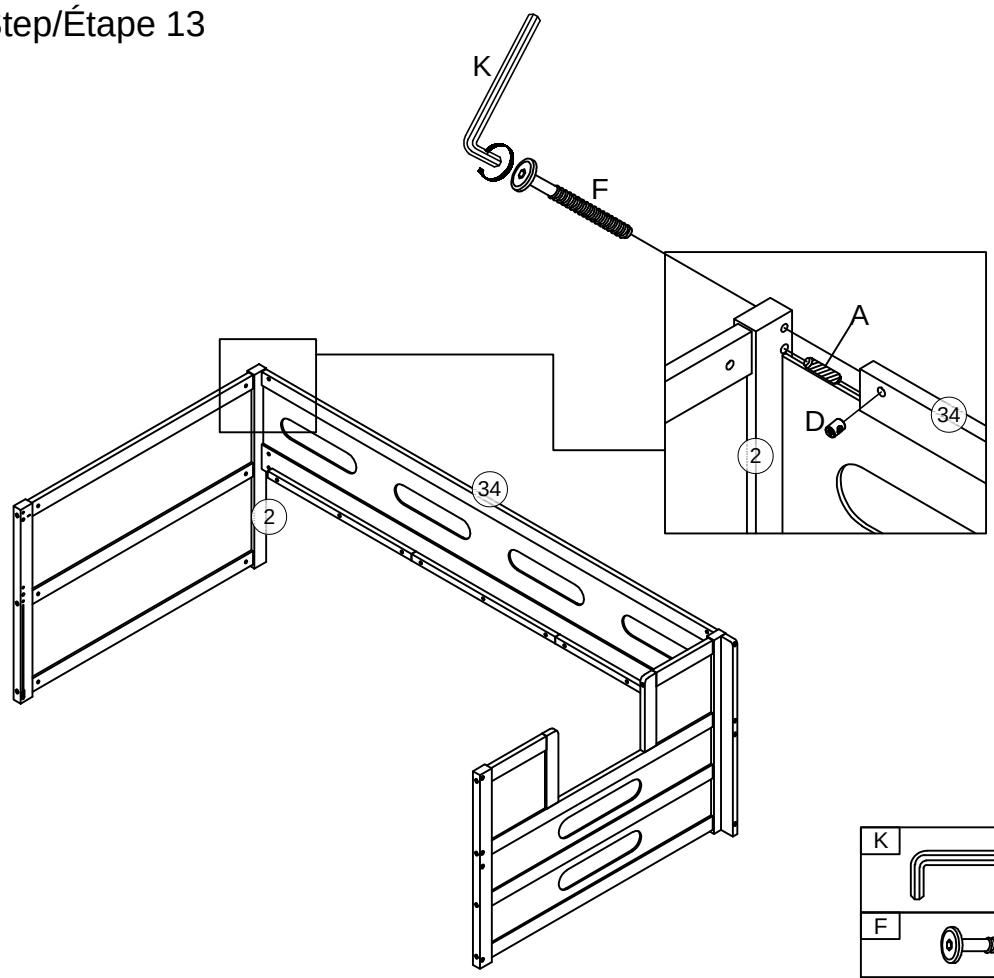

K	A 1pc/pièce
F 1pc/pièce	D 1pc/pièce

Step/Étape 14

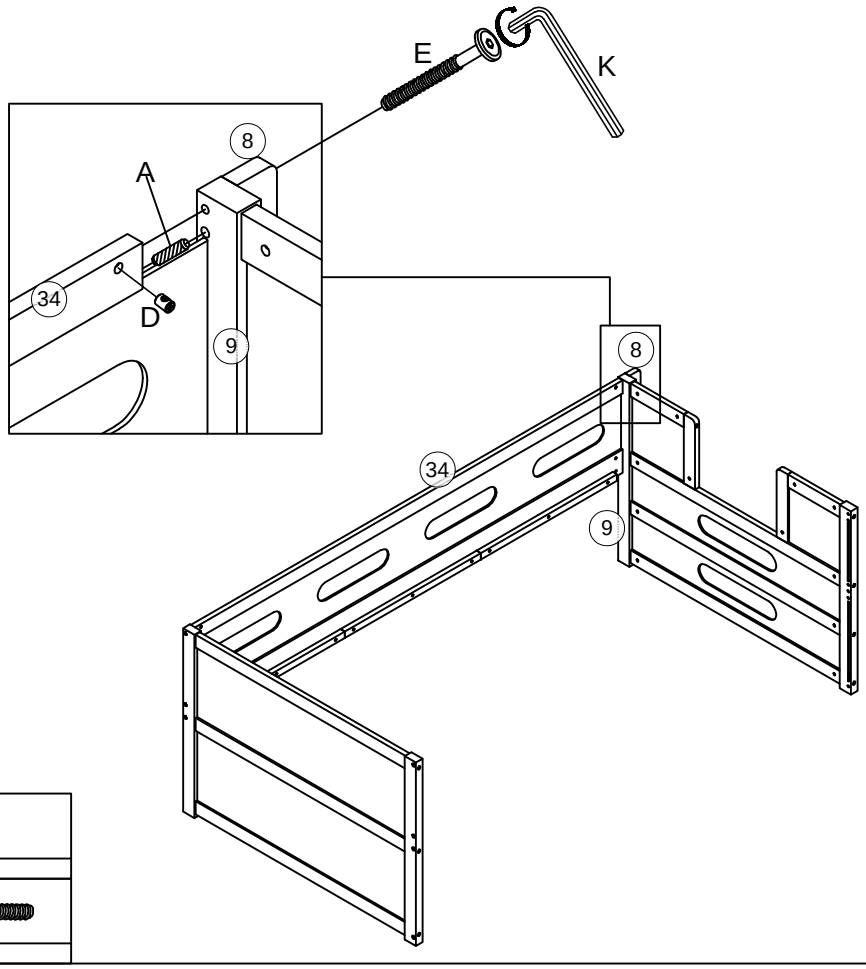

A 1pc/pièce	D 1pc/pièce
K	E 1pc/pièce

Step/Étape 15

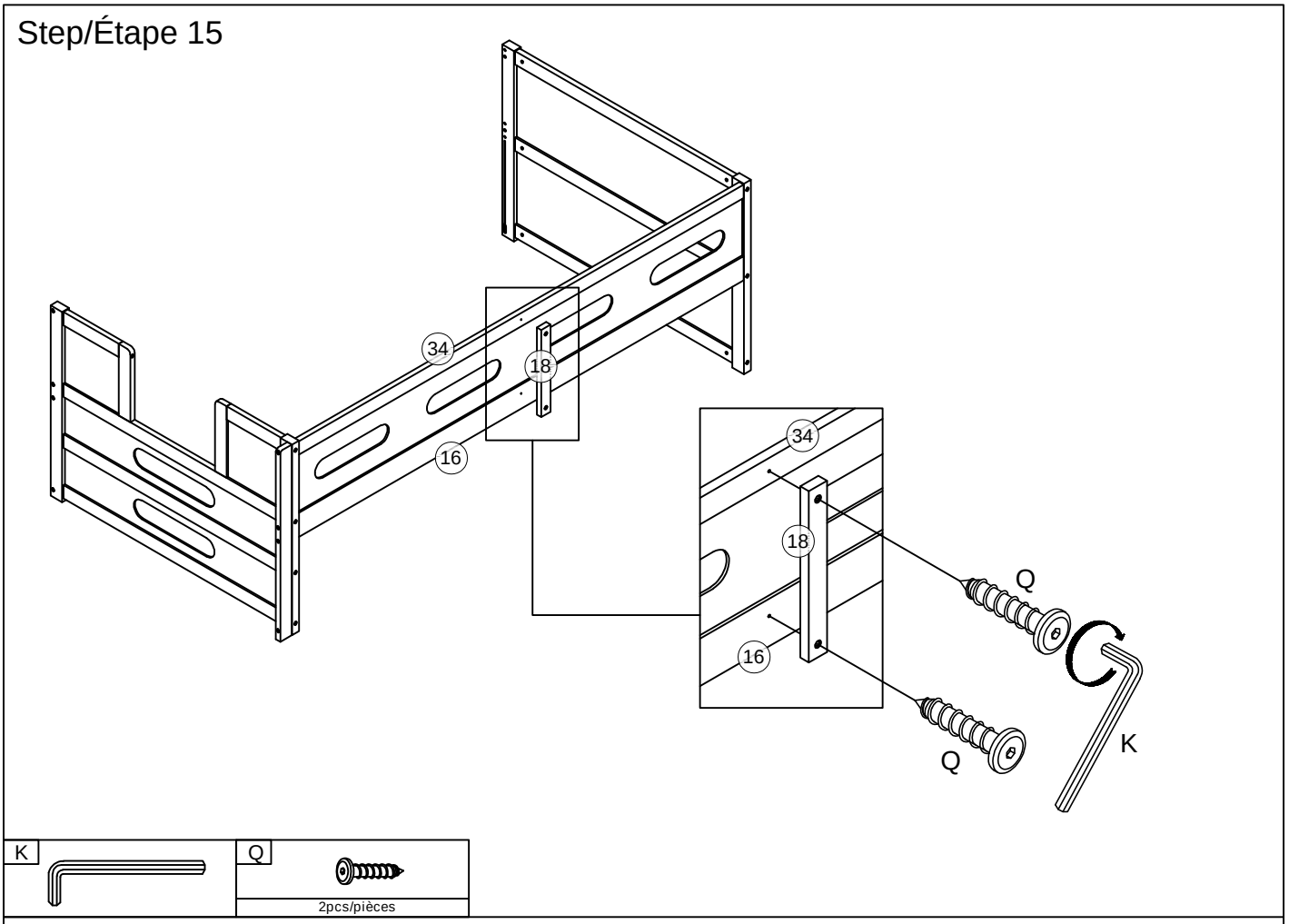

Step/Étape 16

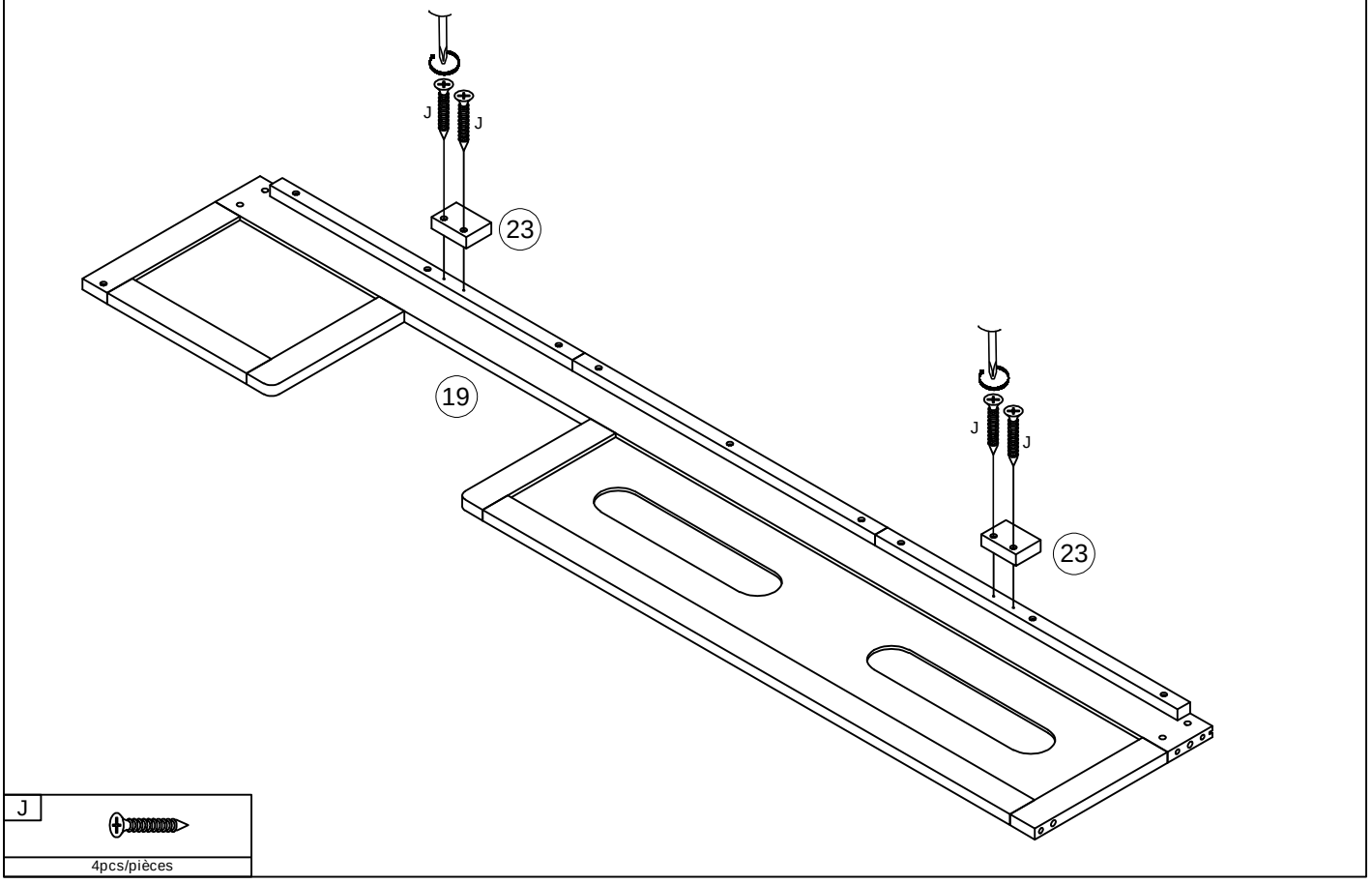

Step/Étape 17

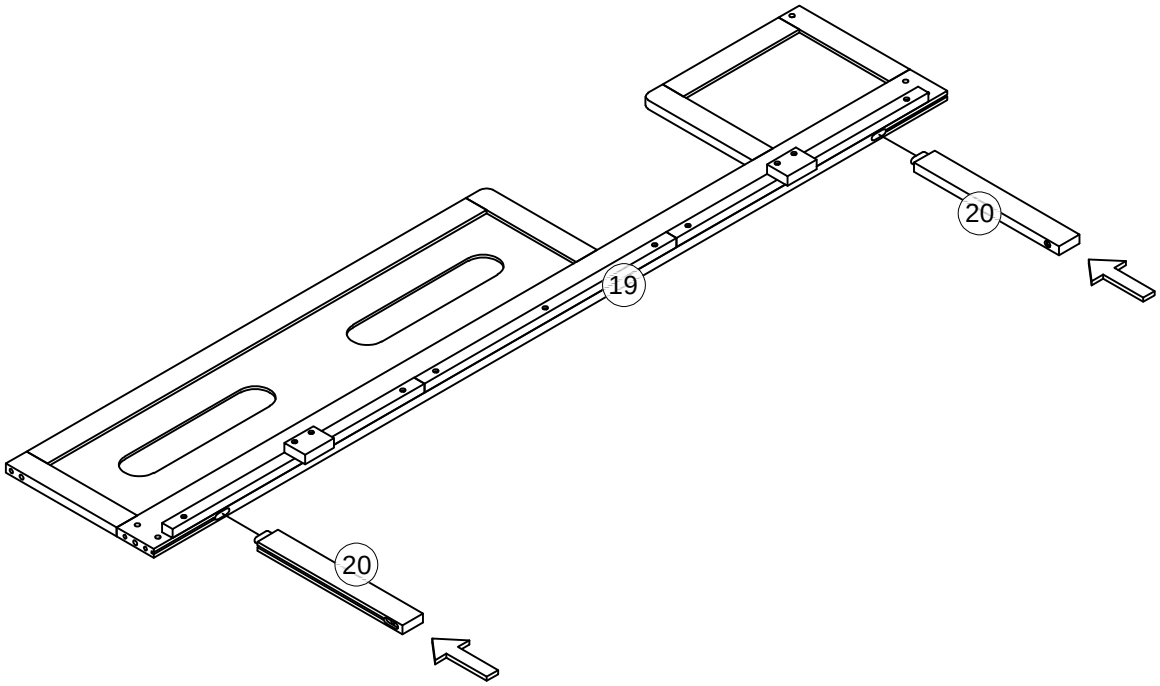

Step/Étape 18

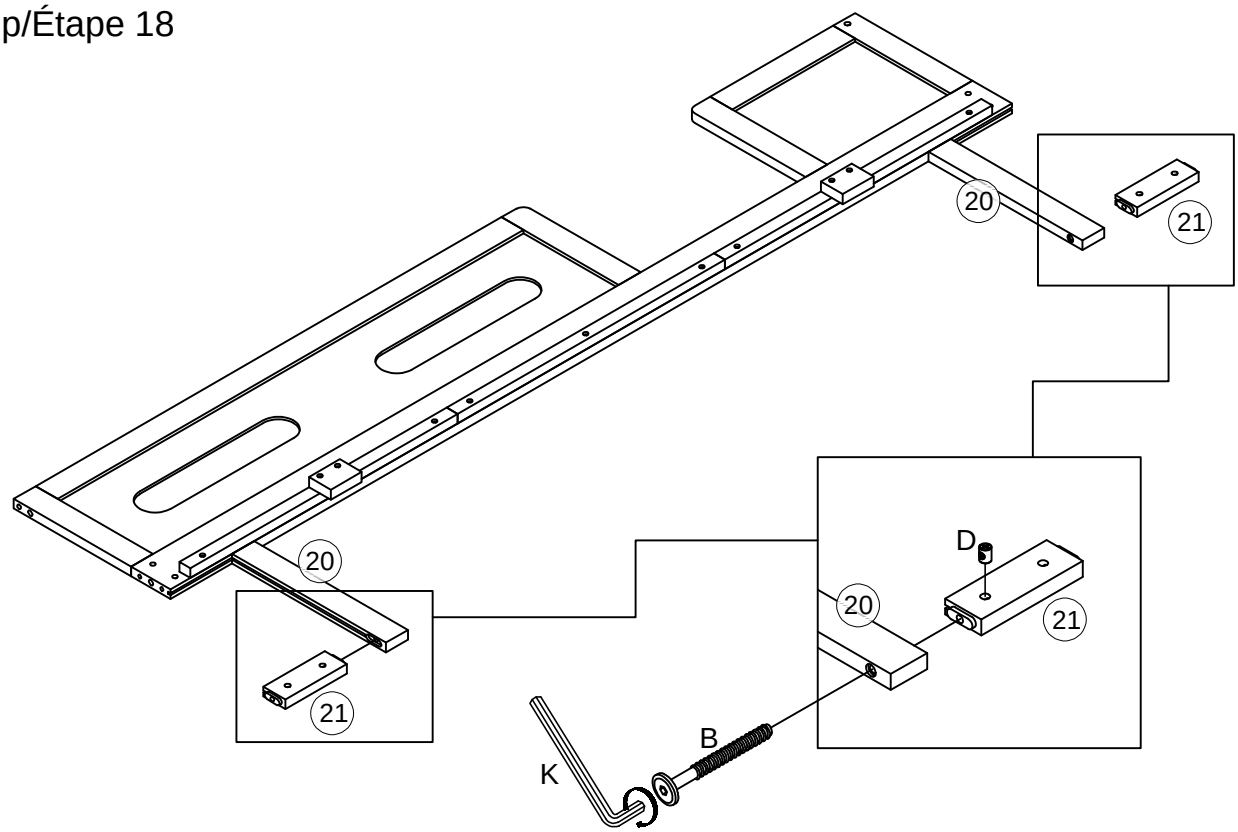

K	B	D
	2pcs/pièces	2pcs/pièces

Step/Étape 19

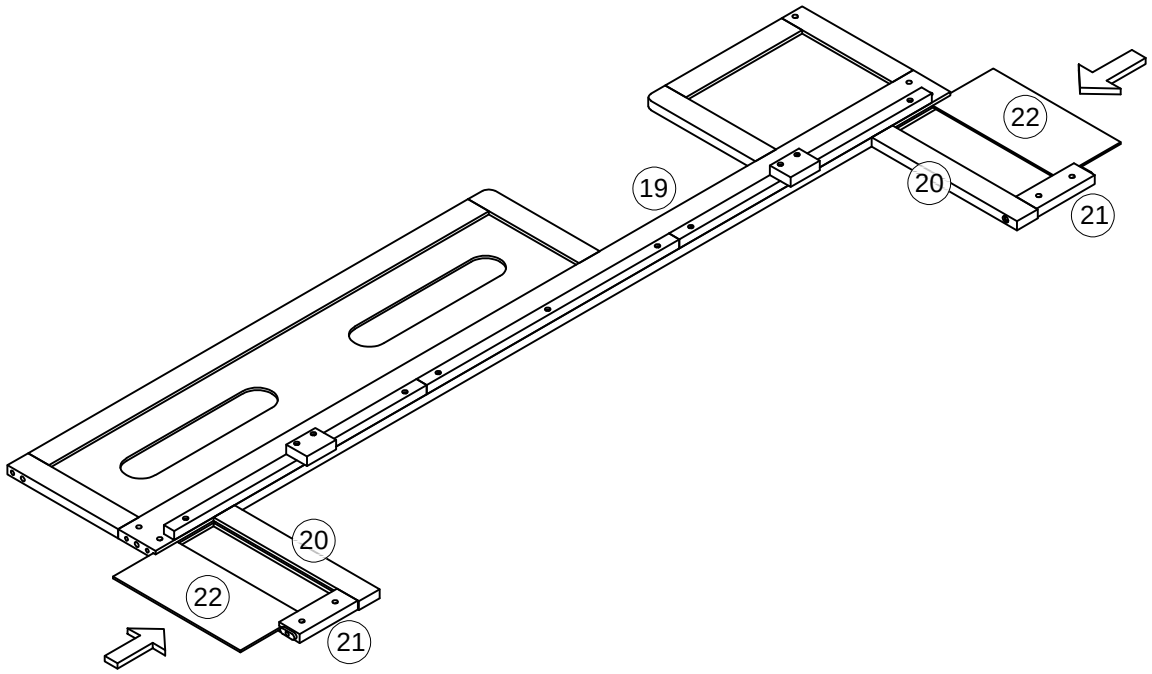

Step/Étape 20

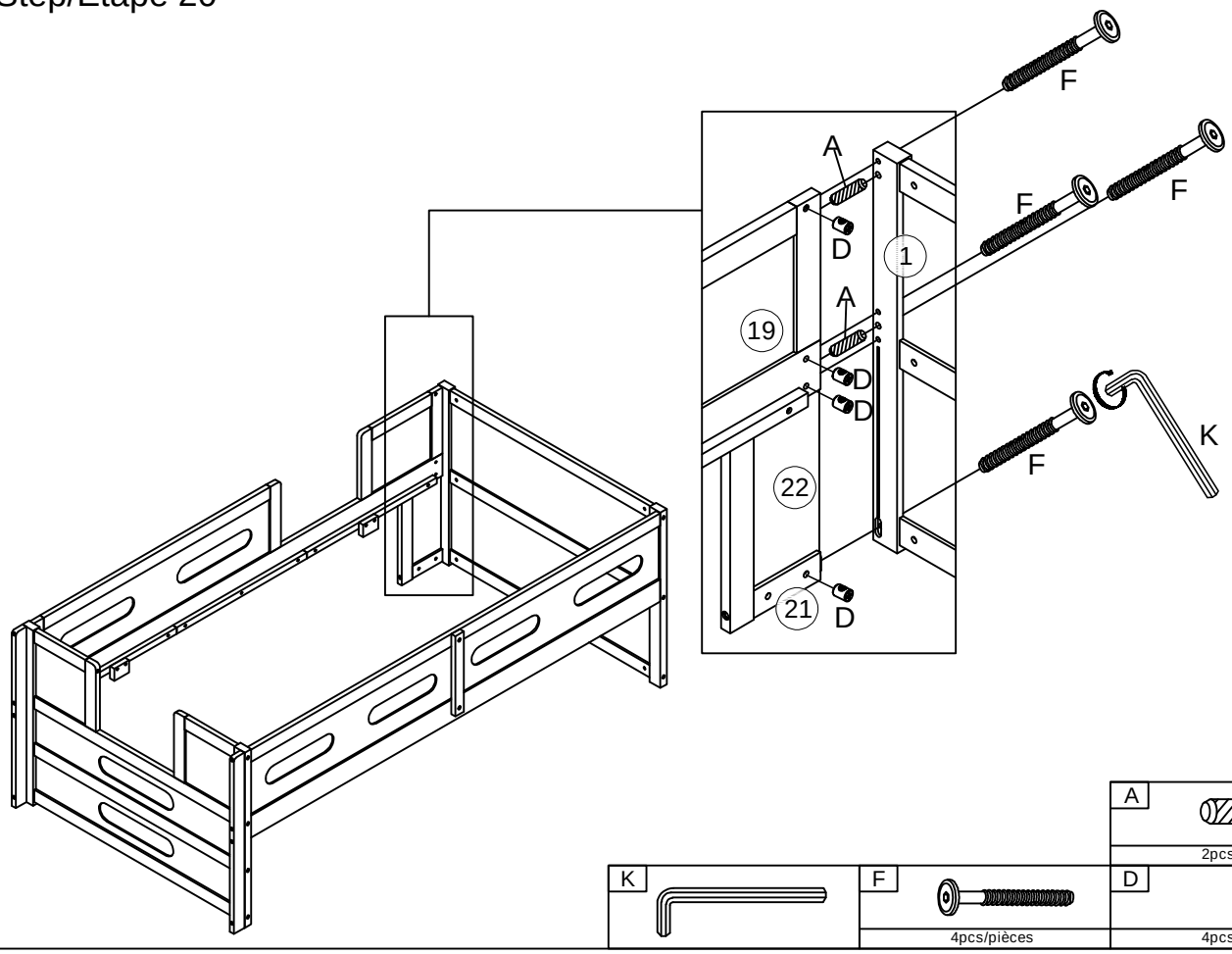

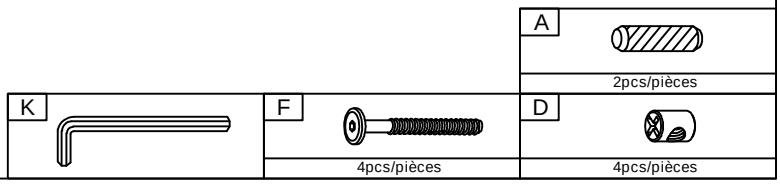

Step/Étape 21

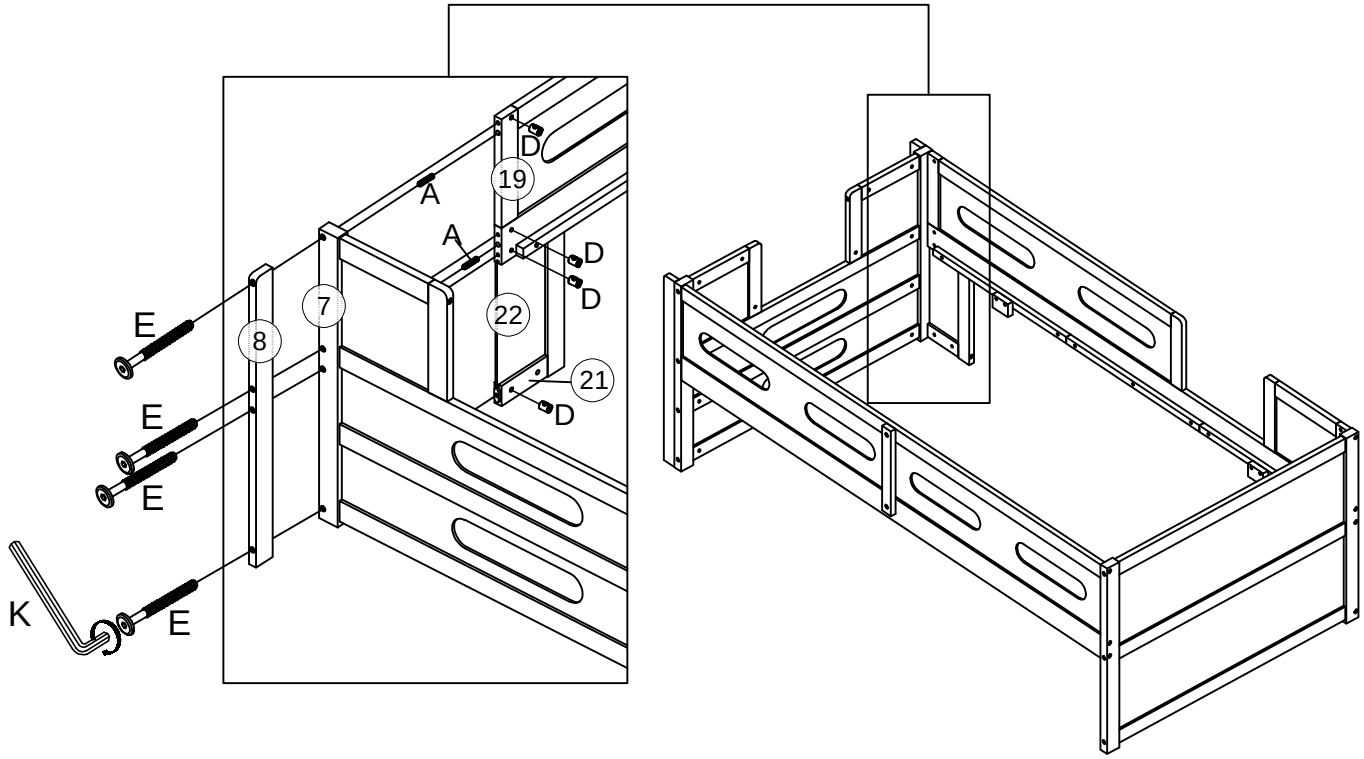

A	K	E	D
2pcs/pièces		4pcs/pièces	4pcs/pièces

Step/Étape 22

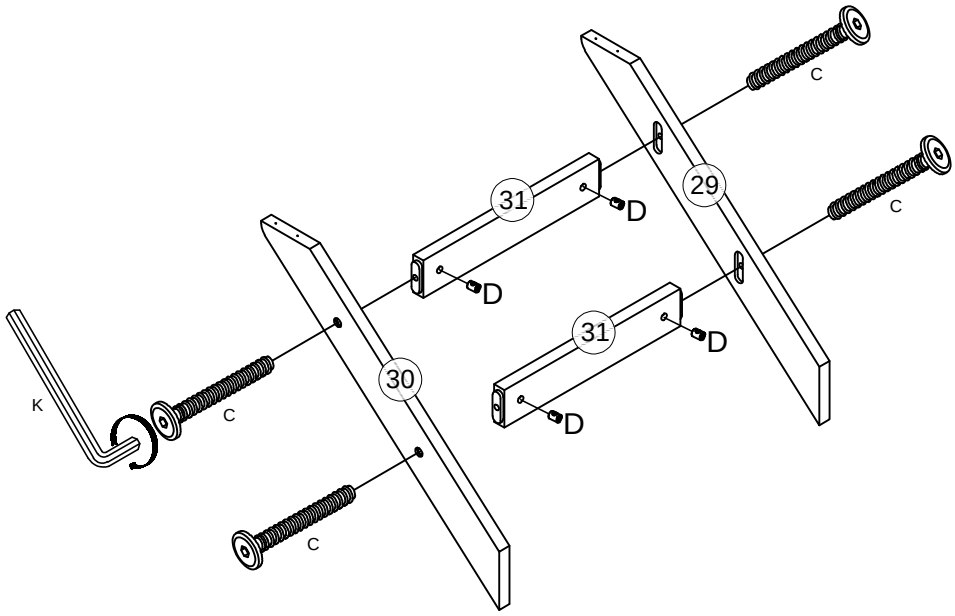

K	C	D
	4pcs/pièces	4pcs/pièces

Step/Étape 23

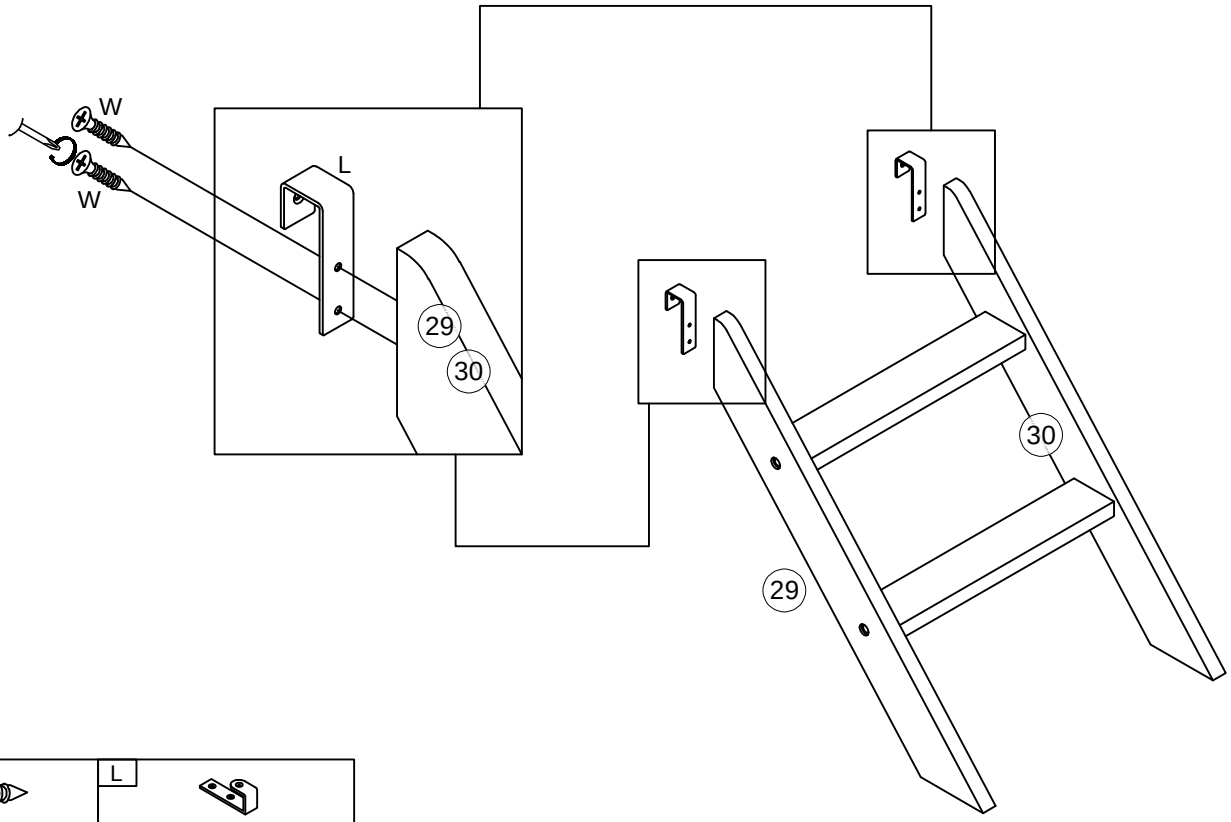

W	L
4pcs/pièces	2pcs/pièces

Step/Étape 24

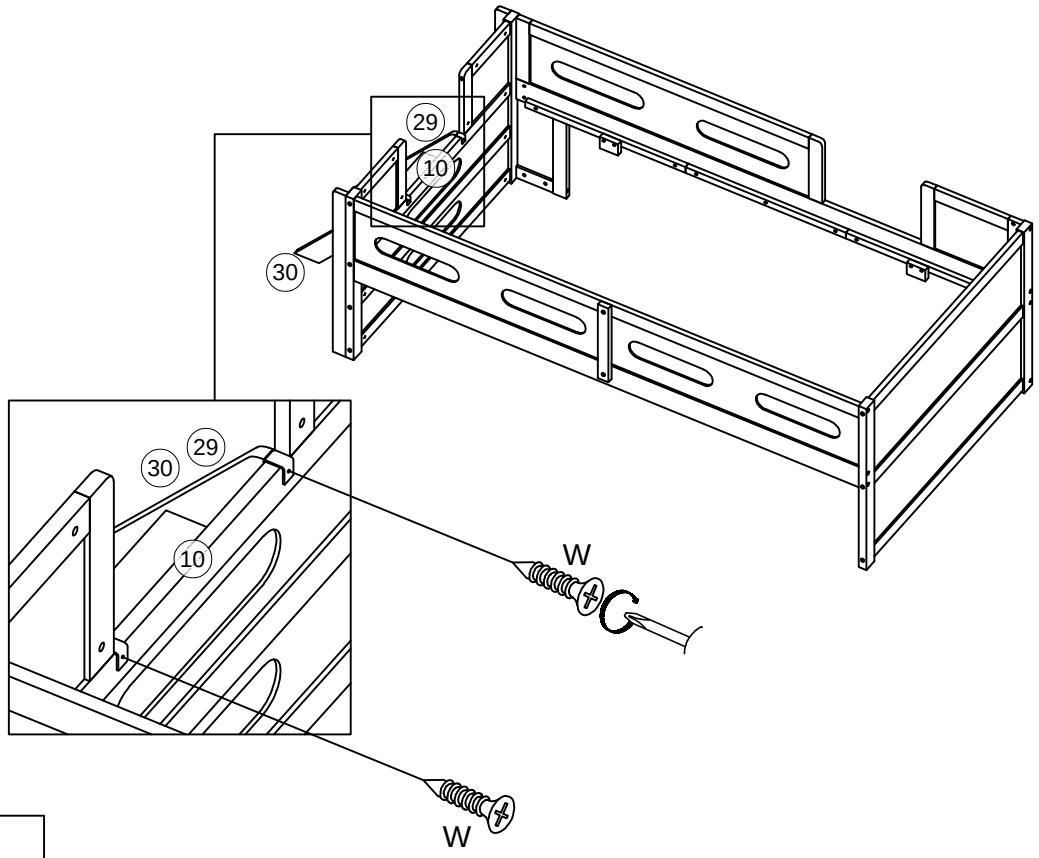

W
2pcs/pièces

Step/Étape 25

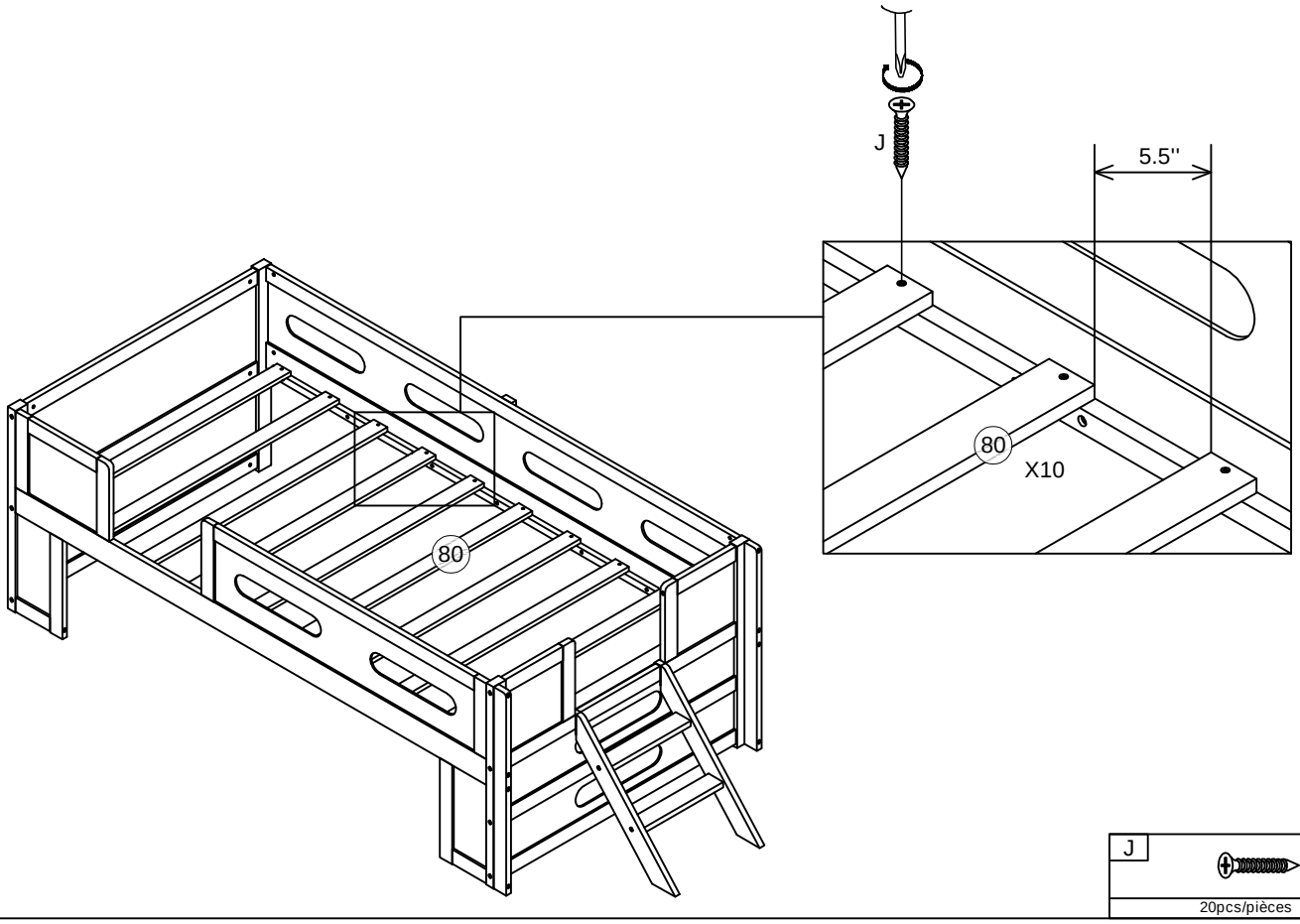

J	
	20pcs/pièces

Step/Étape 26

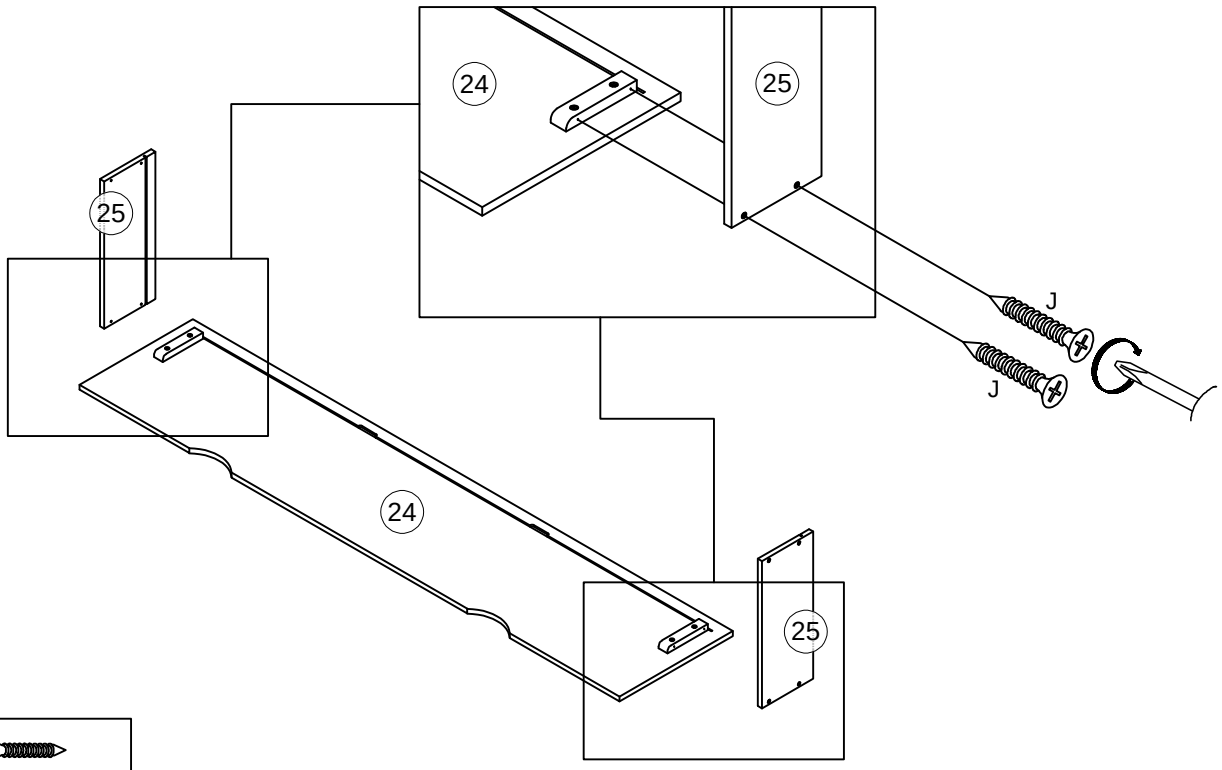

J	
	4pcs/pièces

Step/Étape 27

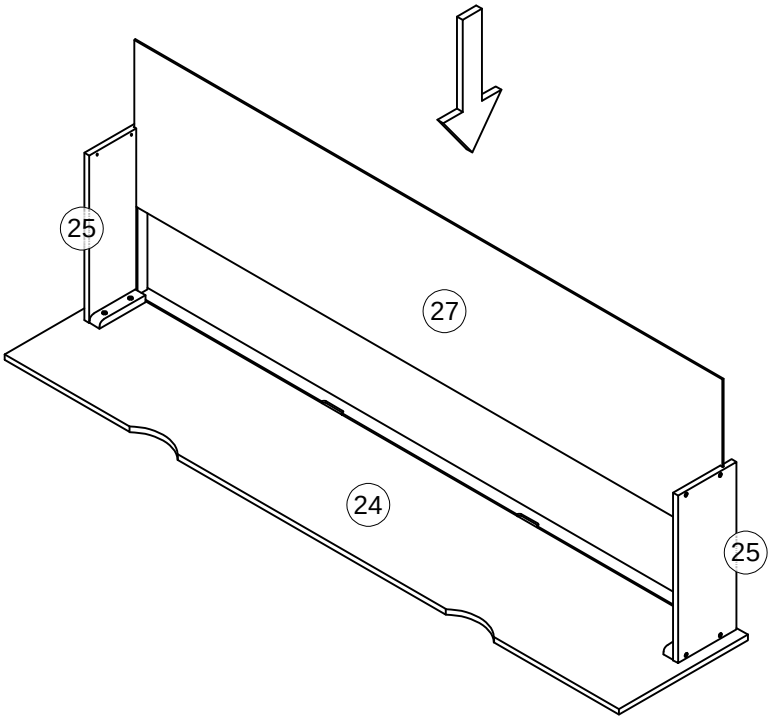

Step/Étape 28

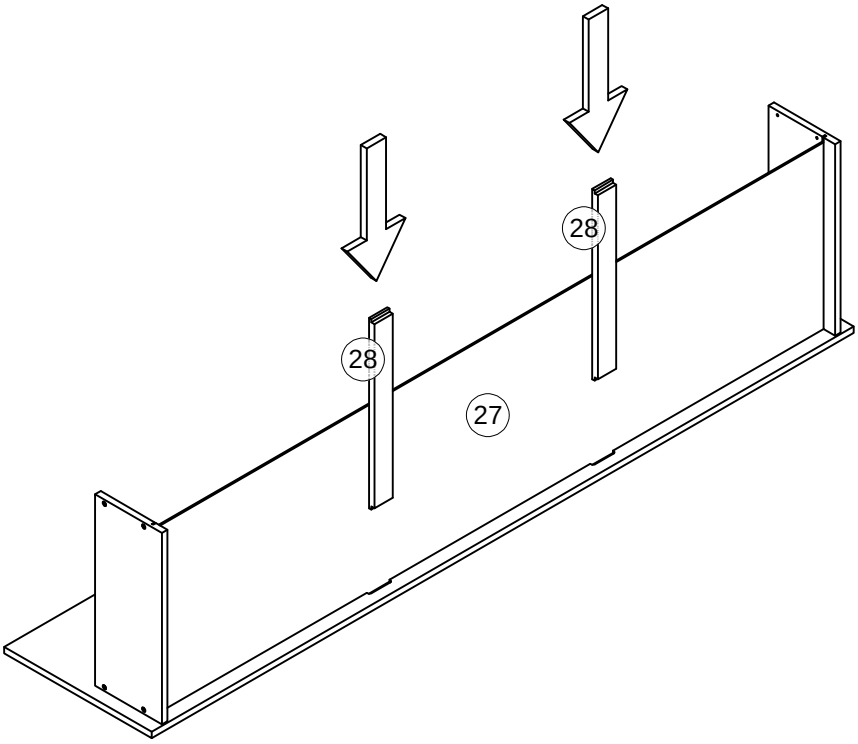

Step/Étape 29

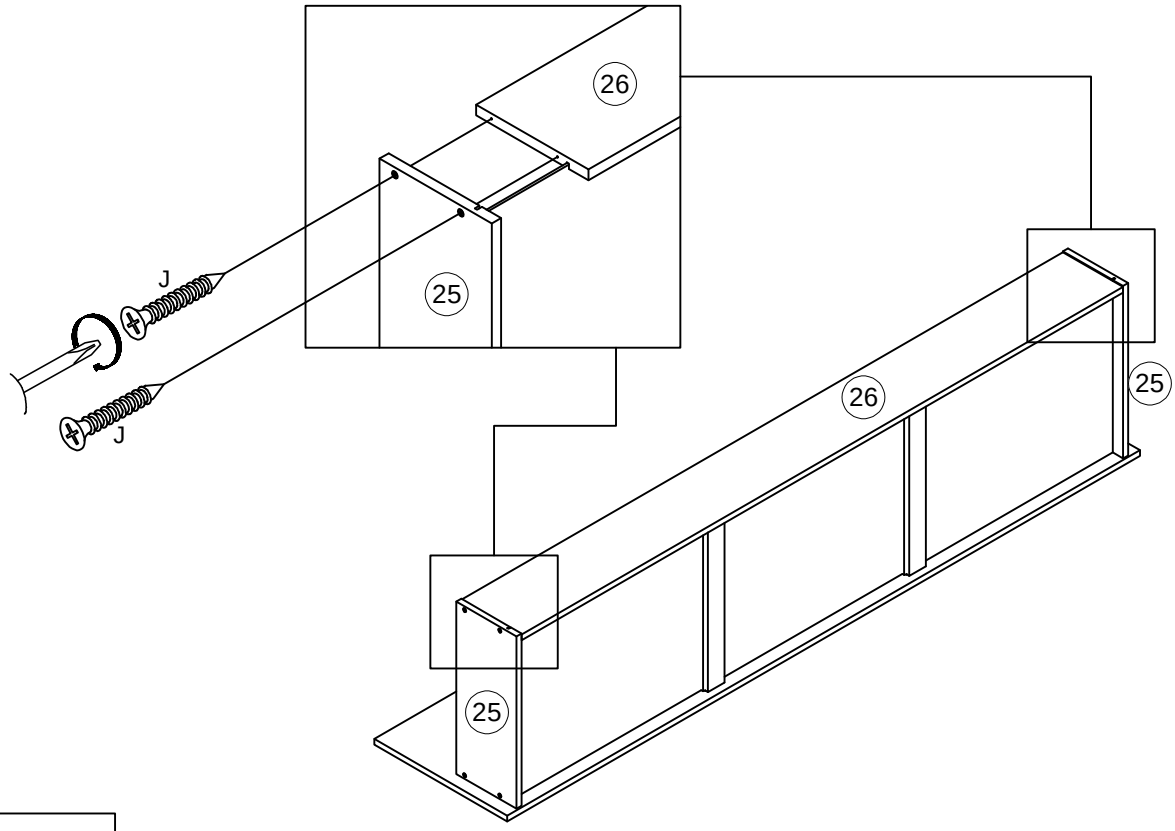

J	
4pcs/pièces	

Step/Étape 30

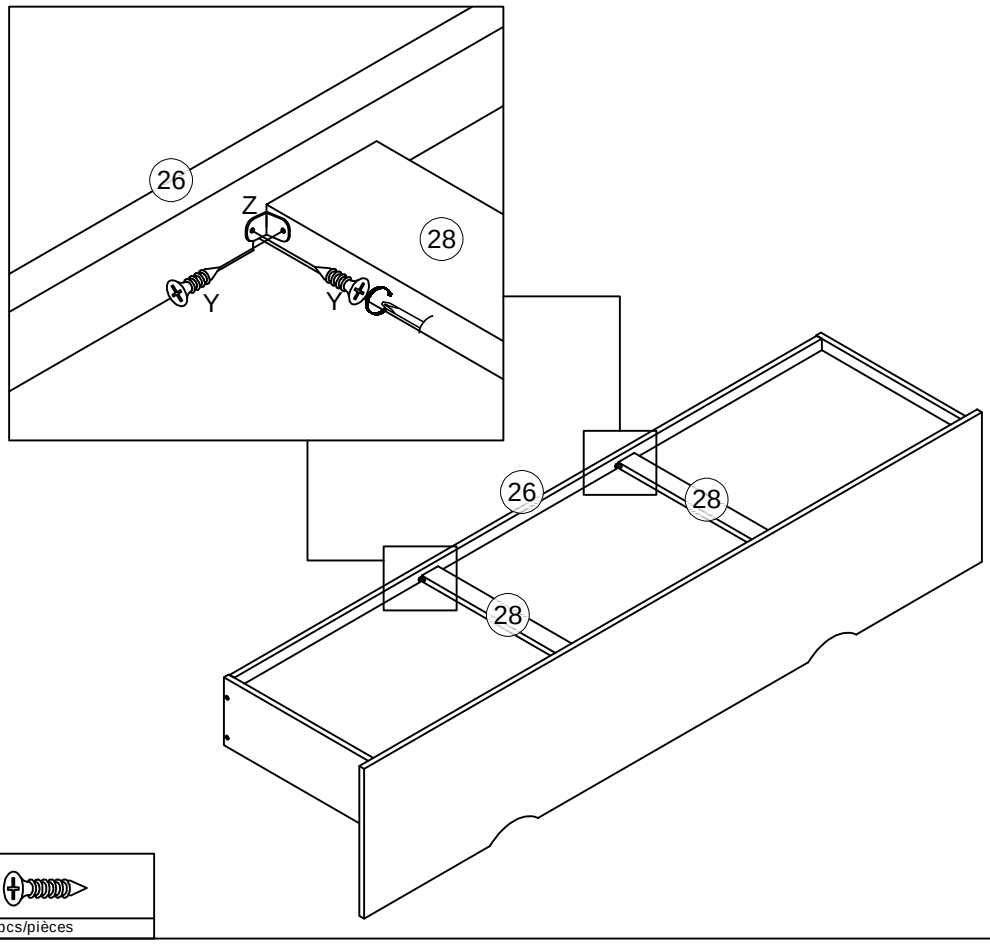

Z	Y
2pcs/pièces	4pcs/pièces

Step/Étape 31

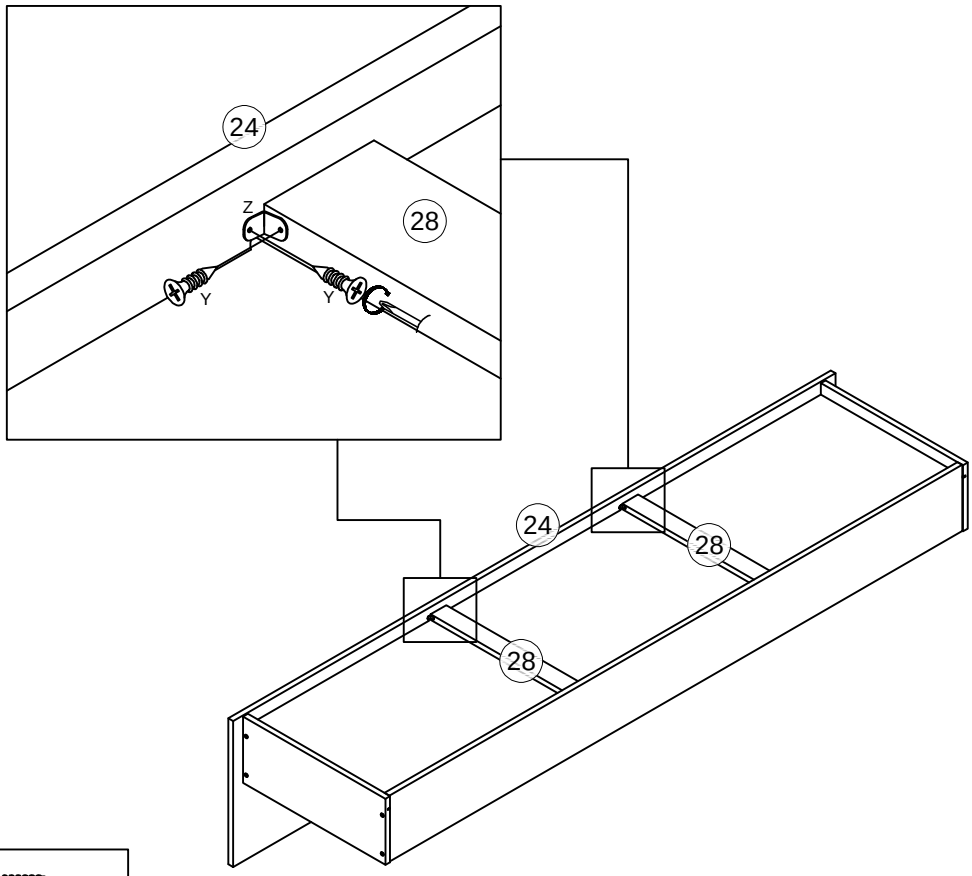

Z	Y
2pcs/pièces	4pcs/pièces

Step/Étape 32

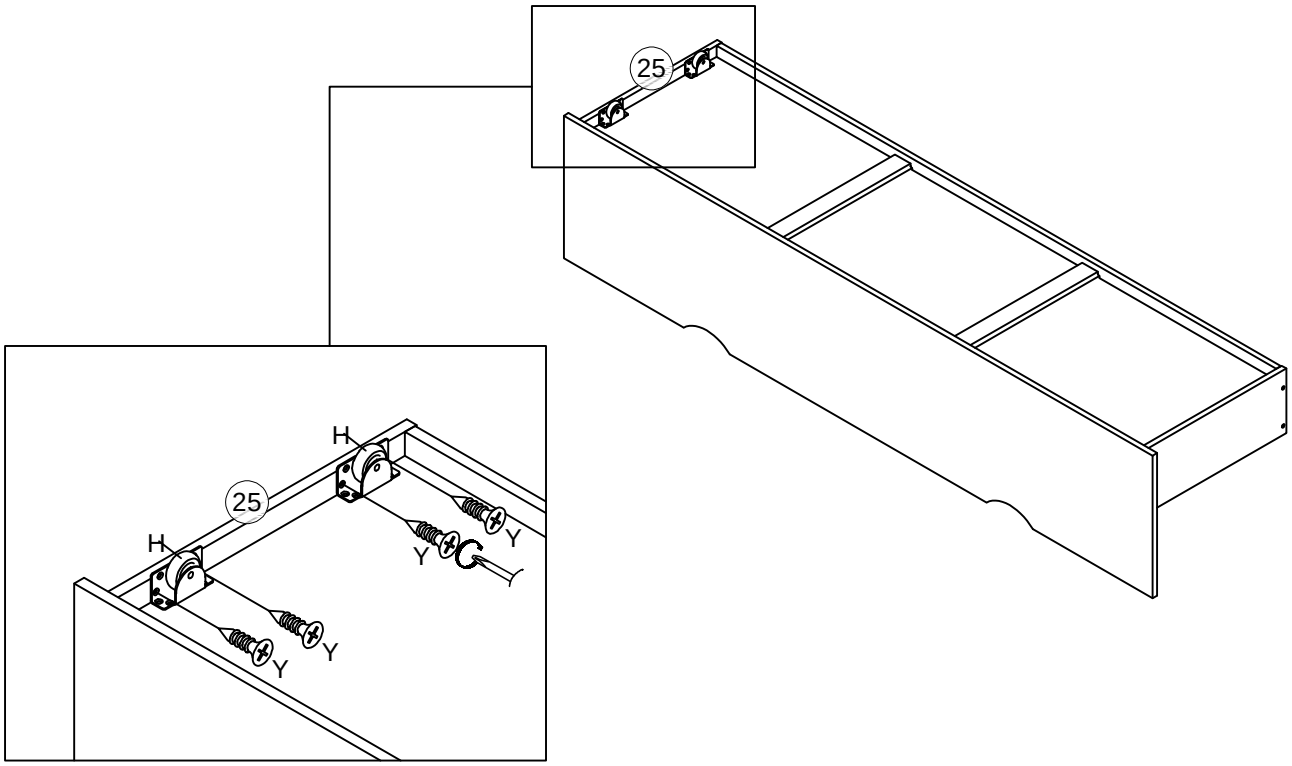

H	Y
2pcs/pièces	4pcs/pièces

Step/Étape 33

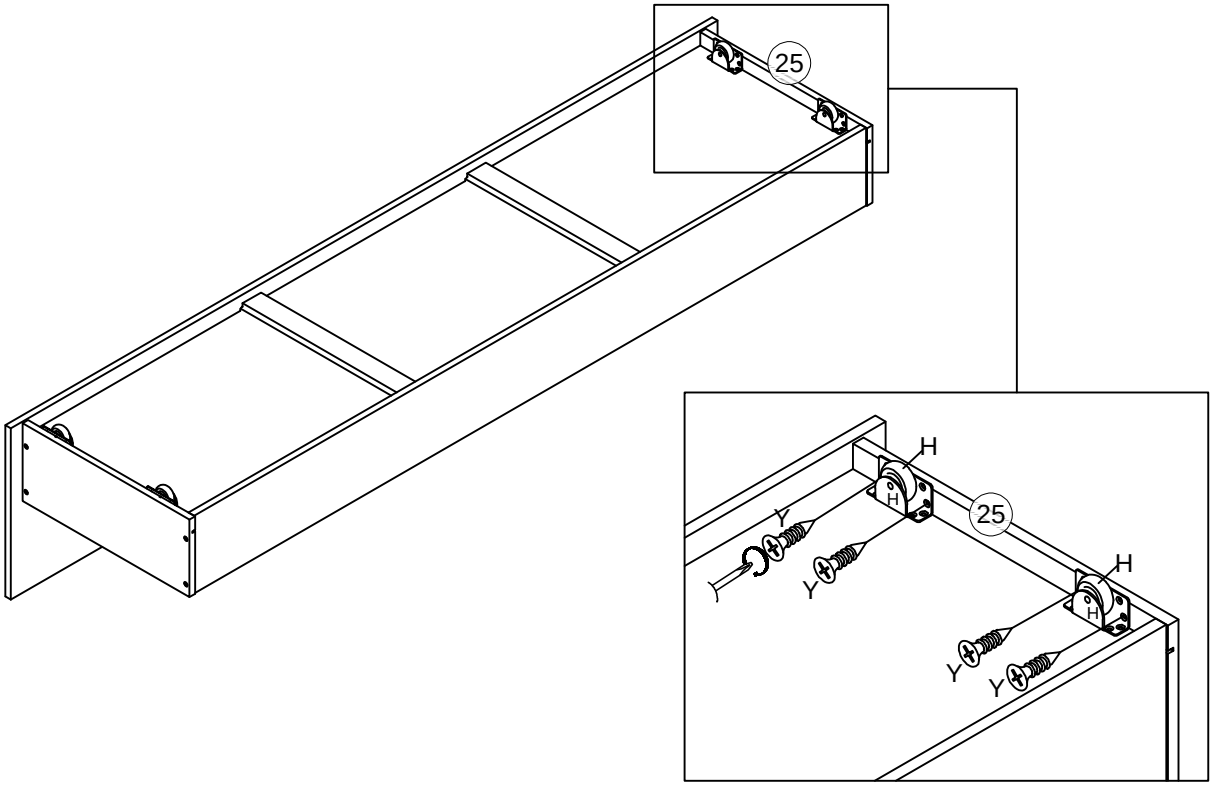

H	Y
2pcs/pièces	4pcs/pièces

Step/Étape 34

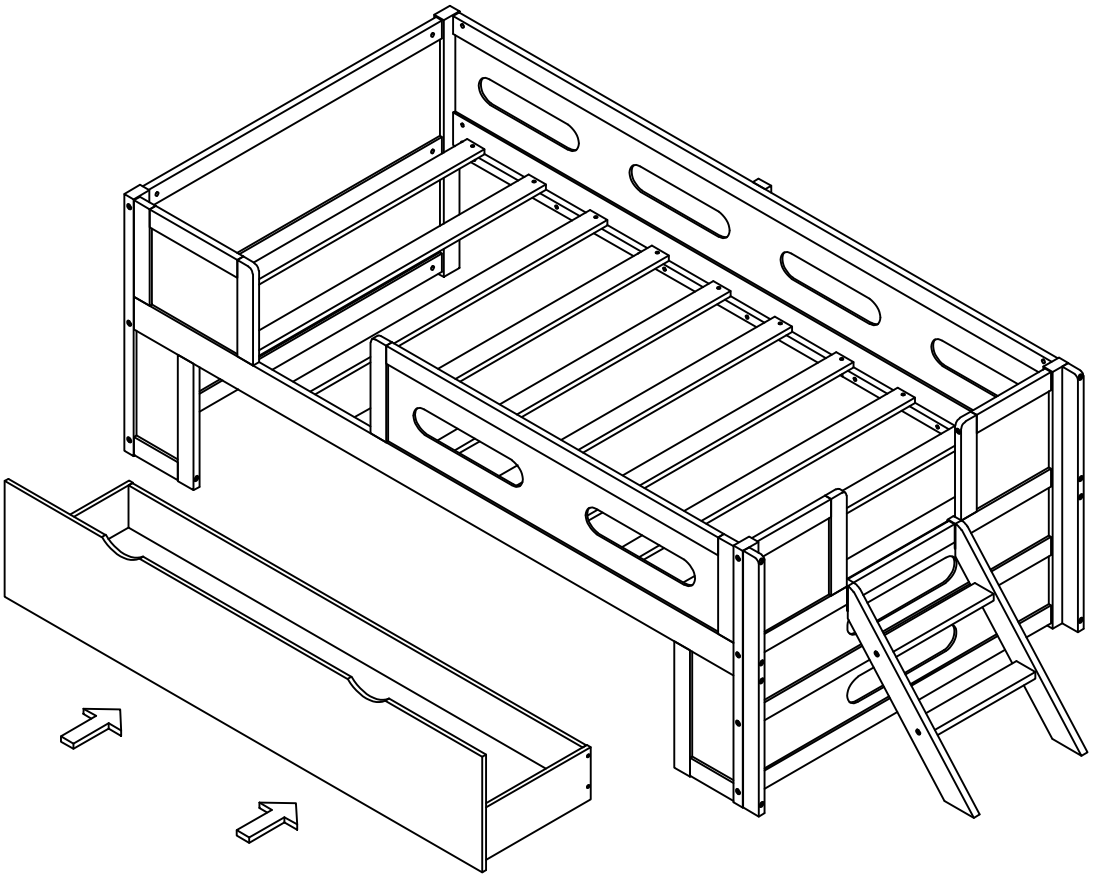
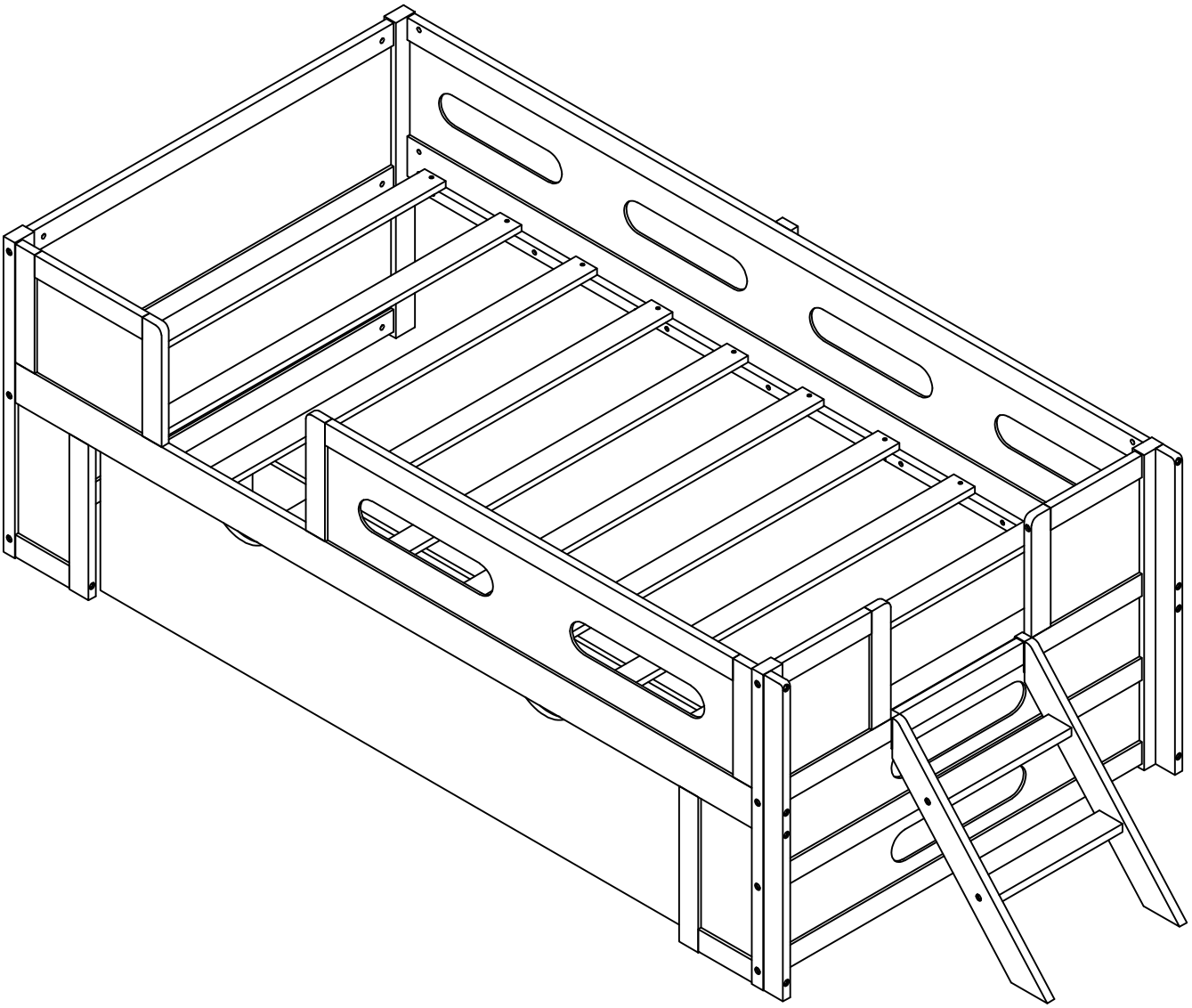
COMPLETED - COMPLÉTÉ