ASSEMBLY INSTRUCTION
INSTRUCCIONES DE ENSAMBLAJE
BAUANLEITUNG
INSTRUCTIONS DE MONTAGE
組立説明書
ISTRUZIONI DI ASSEMBLAGGIO

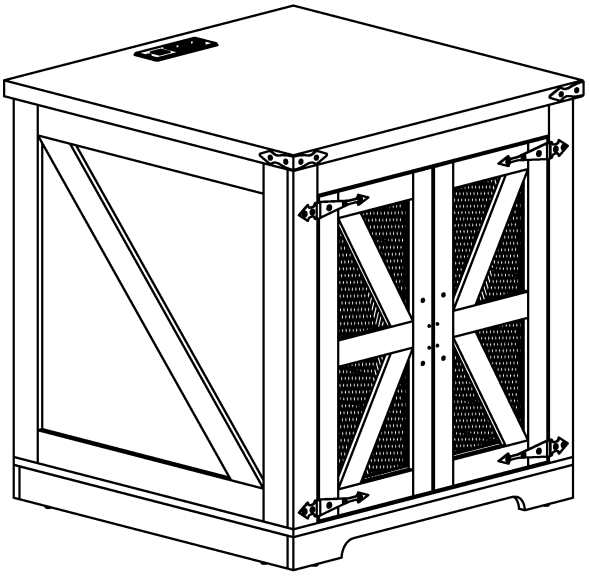

NOTE：Please contact us in time if you find any accessories m issing or damaged in the package, we will send you the corresponding accessories for free.

NOTA: Comuníquese con nosotros a tiempo si encuentra algún accesorio faltante o dañado en el paquete, le enviaremos los accesorios correspondientes de forma gratuita.

HINWEIS: Bitte kontaktieren Sie uns rechtzeitig, wenn Sie feststellen, dass Zubehör im Paket fehlt oder beschädigt ist. Wir senden Ihnen das entsprechende Zubehör kostenlos zu.

REMARQUE : veuillez nous contacter à temps si vous constatez des accessoires manquants ou endommagés dans le colis, nous vous enverrons gratuitement les accessoires correspondants.

注：パッケージに付属品が不足または破損している場合は、時間内にご連絡ください。対応する付属品を無料でお送りします。

NOTA: ti preghiamo di contattarci in tempo se trovi accessori mancanti o danneggiati nella confezione, ti invieremo gli accessori corrispondenti gratuitamente.

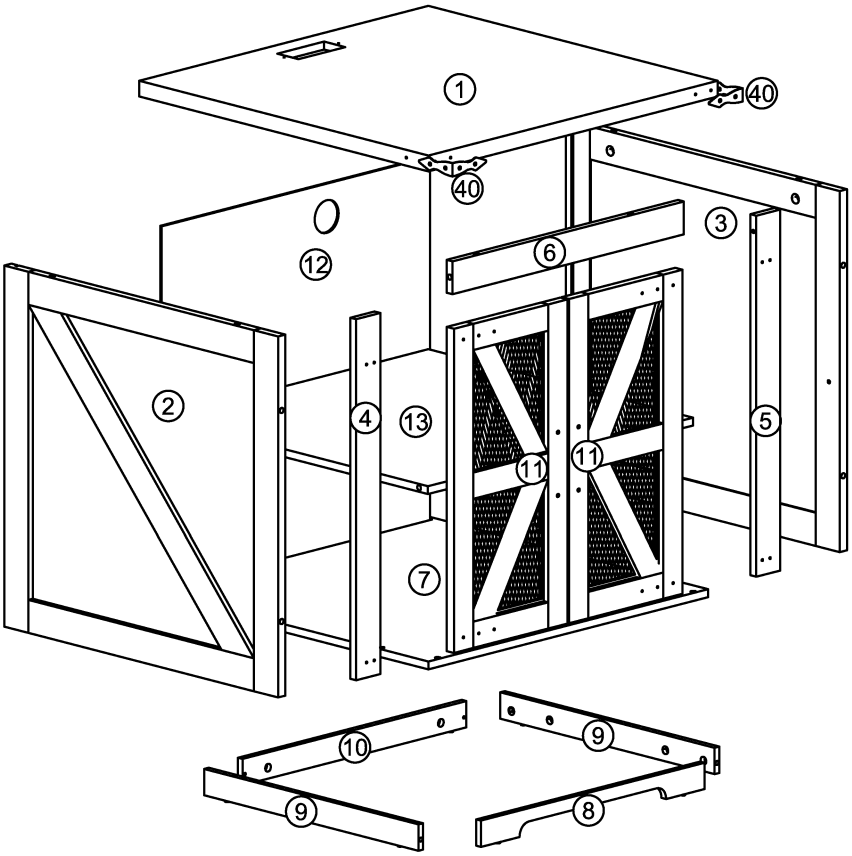

① x1	② x1	③ x1
④ x1	⑤ x1	⑥ x1
⑦ x1	⑧ x1	⑨ x2
⑩ x1	⑪ x2	⑫ x1
⑬ x1	㊵ x2	

A x28	B x28	C x28	D x14	E x6	F x2	G x8
Φ6x36mm	Φ15mm	Φ3x10mm	Φ3.5x12mm	Φ4x35mm	Φ3x15mm	15x10mm

H x4	J x1	K x2	L x2	M x4	N x1
				M4x18mm	

1

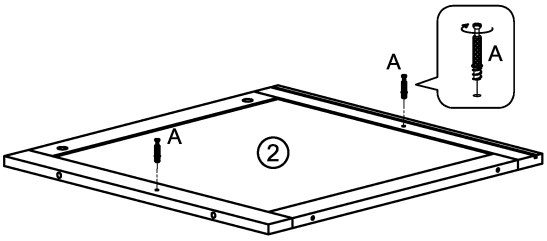

A	x2
Φ6x36mm	

2

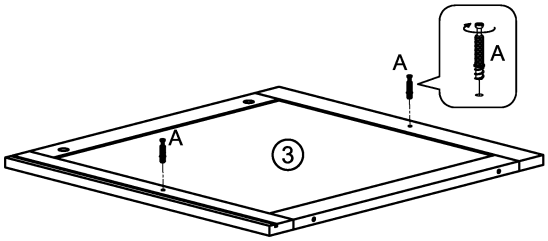

A	x2
Φ6x36mm	

3

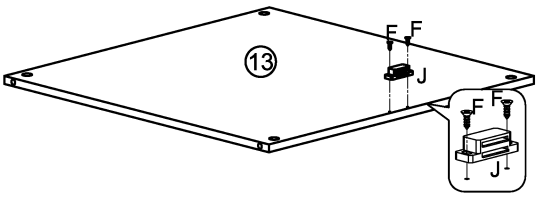

F	x2
Φ3x15mm	

J	x1

4

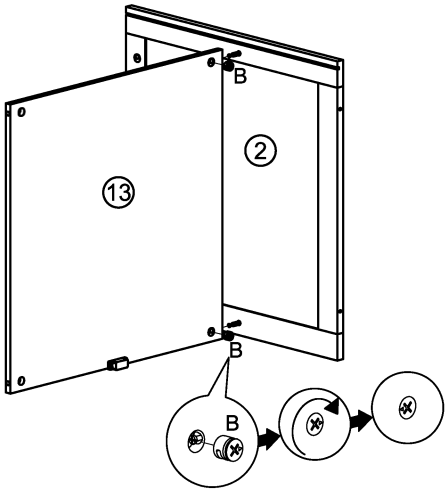

B	x2
Φ15mm	

5

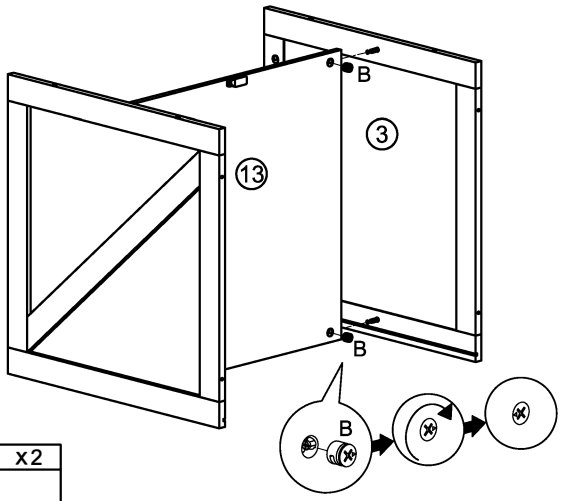

B	x2
Φ15mm	

6

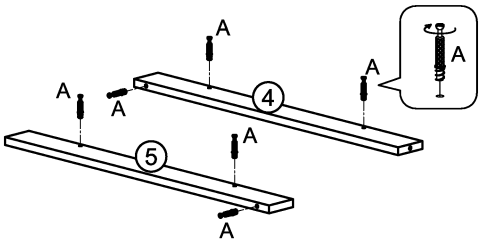

A	x6
Φ6x36mm	

7

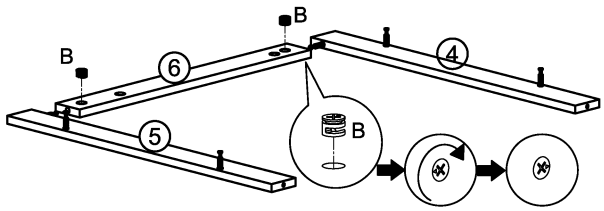

B	x2
Φ15mm	

8

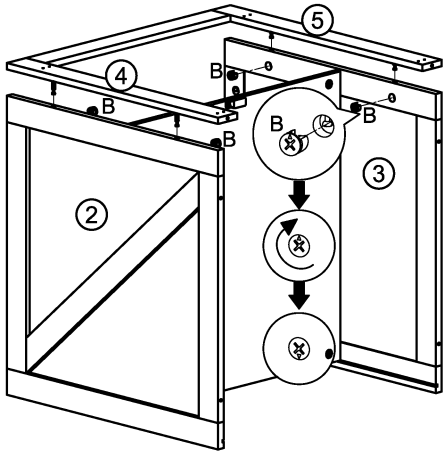

B	x4
Φ15mm	

9

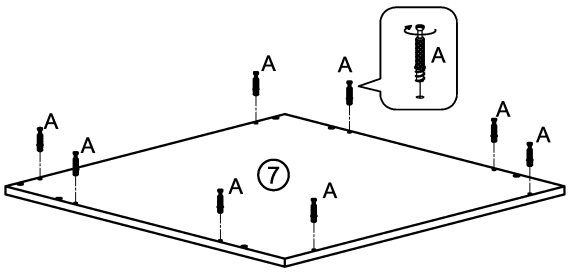

A	x8
Φ6x36mm	

10

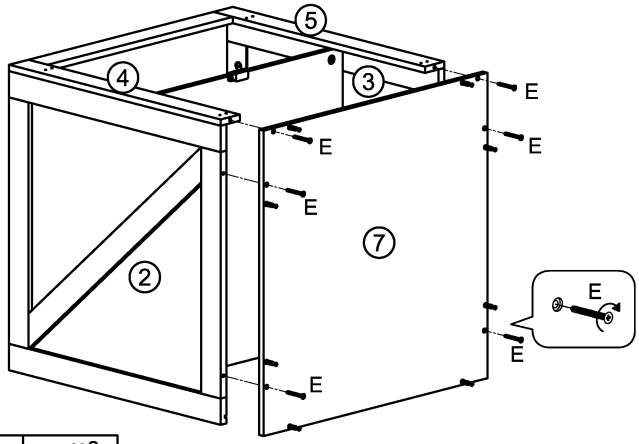

E	x6
Φ4x35mm	

11

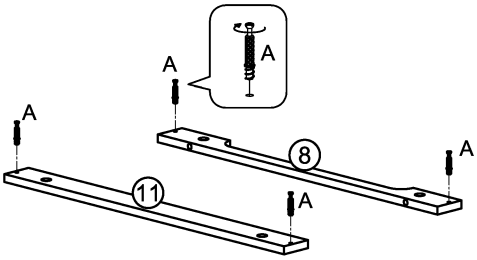

A	x4
Φ6x36mm	

12

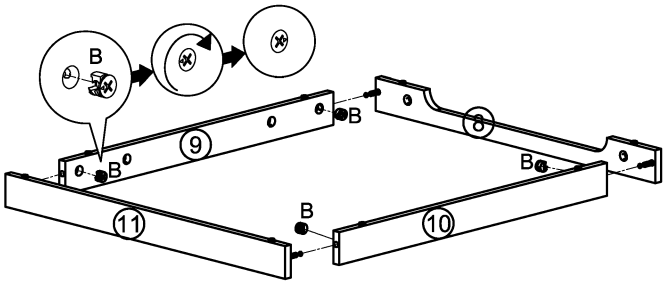

B	x4
Φ15mm	

13

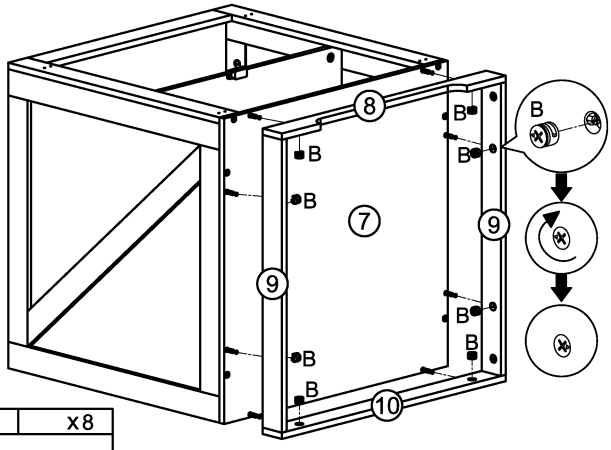

B	x8
Φ15mm	

14

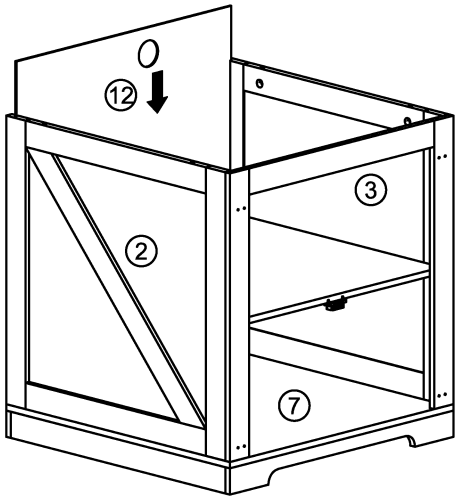

15

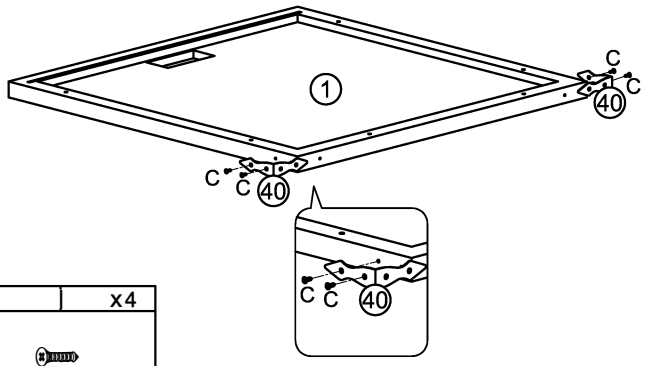

C	x4
Φ3x10mm	

16

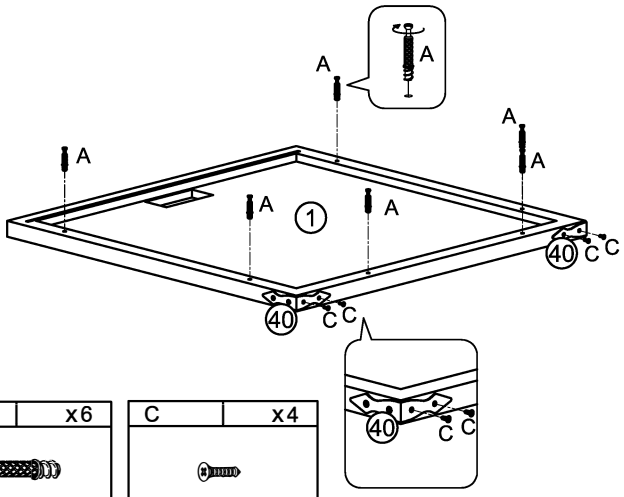

A	x6
Φ6x36mm	

C	x4
Φ3x10mm	

17

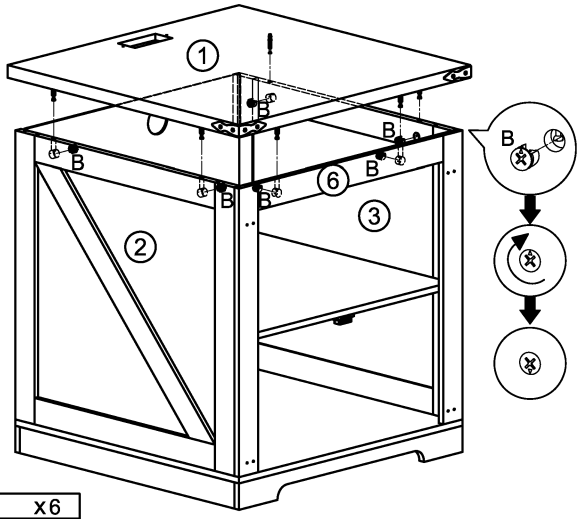

B	x6
Φ15mm	

18

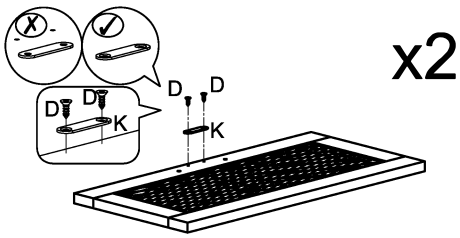

K	x2

D	x4
Φ3.5x12mm	

19

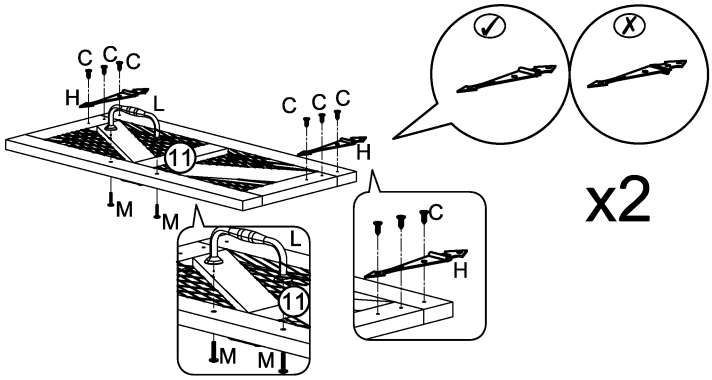

K	x2

L	x4
	M4x18mm

C	x12
	Φ3x10mm

H	x4

20

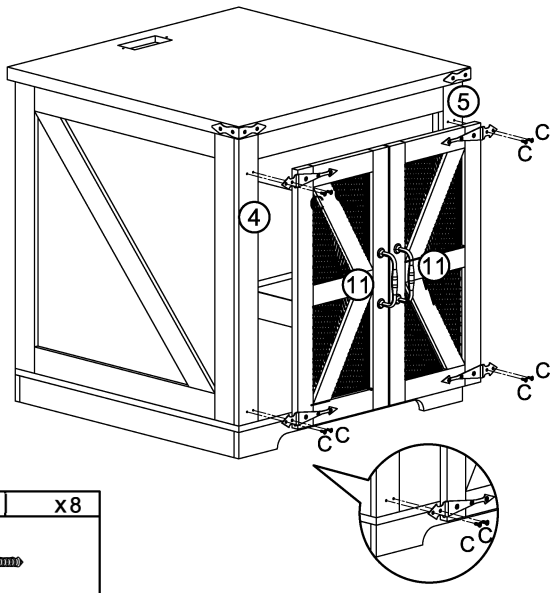

C	x8
	Φ3x10mm

21

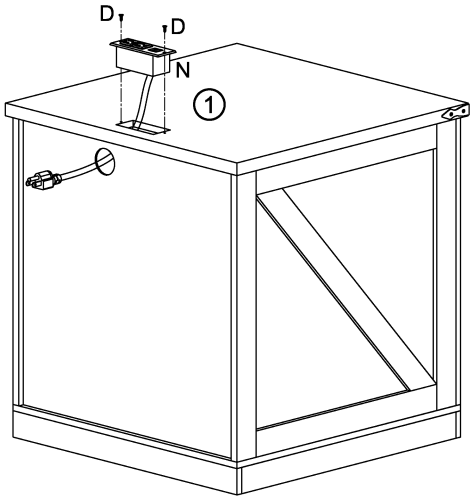

D	x2
	Φ3.5x12mm

N	x1

22

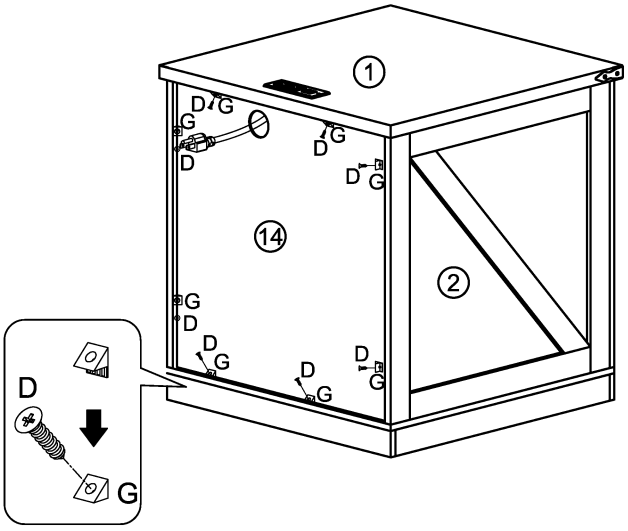

D	x8
	Φ3.5x12mm

G	x8
	15x10mm