SHOWER KIT

KIT DE DOUCHE

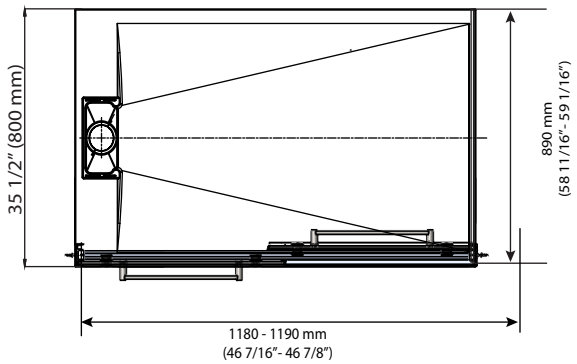

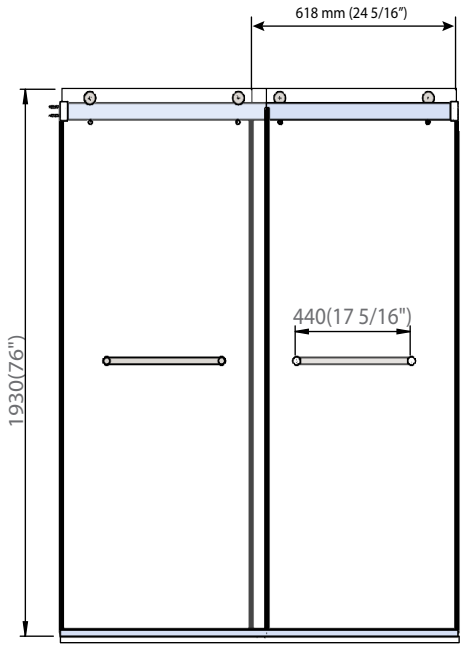

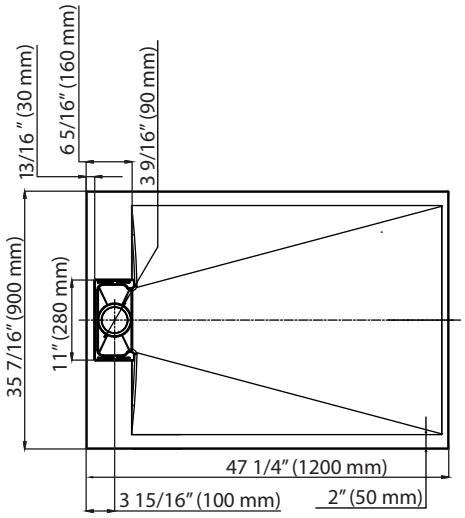

* Dimensions may vary +/- 1/4" (6mm) / Les dimensions peuvent varier de +/- 1/4" (6mm)

DIMENSIONS	PRODUCT TYPE TYPE DE PRODUIT	DOOR TYPE TYPE DE PORTE	FRAME TYPE TYPE DE CADRE	DRAIN LOCATION LOCATION DU DRAIN
48 x 36 x 76" 1219.2x914.4x1930.4mm	Corner Shower Douche a coin	By pass Sliding door Porte coulissante à double passage	Frameless enclosure Boîtier sans cadré	Side-drain entre-Côté
FINISH FINITION	**DOOR HEIGHT HAUTEUR DE LA PORTE**	**DOOR WIDTH LARGEUR D'OUVERTURE**	**GLASS FINISH FINITION EN VERRE**	**GLASS THICKNESS ÉPAISSEUR DU VERRE**
Chrome Chromé	76" 1930.4mm	25 3/16" 640mm	Rain drop/ Goutte de pluie	1/4" 6mm