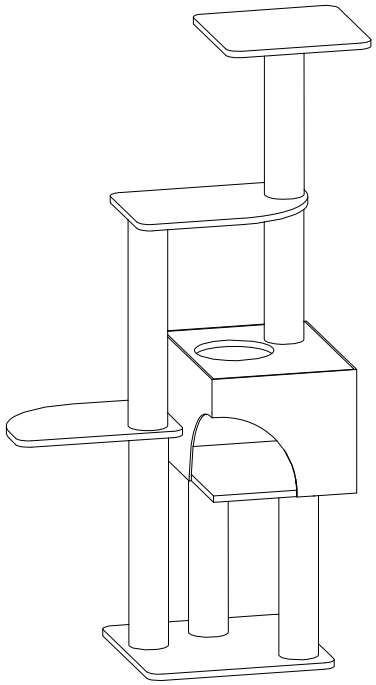

1>For additional stability, tight screws and posts as much as you can and place item against wall or corner.
2>Inspect product often and re-tight screws if necessary.
3>Supervise your pet the first time they use it.
4>**Not intend for outdoor purpose.**
5>KEEP AWAY FROM CHILDREN TO AVOID ACCIDENT·

1>Pour une sécurité accrue, bien serrer les vis et les montants et placer l'unité contre un mur ou dans un coin.
2>Nous vous conseillons de vérifier le produit souvent et de resserrer les vis au besoin.
3>Surveiller votre animal la première fois qu'il se sert du griffoir.
4>**Non destiné à un usage extérieur.**
5> PAR PRUDENCE, NE LAISSEZ PAS UN ENFANT JOUER AVEC CE GRIFFOIR.

1>Para una mayor estabilidad, apriete los tornillos y fije bien los postes tanto como pueda. Coloque el art í culo en una esquina o contra la pared.
2>Inspeccione el producto a menudo y vuelva a apretar los tornillos de ser necesario.
3>Supervise a sus mascotas la primera vez que lo usen.
4>No apto para ser usado en exteriores.
5>MANT É NGASE FUERA DEL ALCANCE DE LOS NIÑOS PARA EVITAR ACCIDENTES.

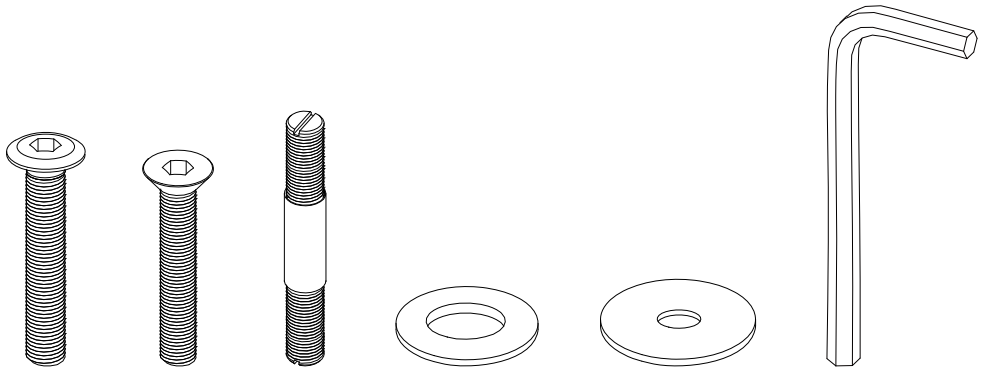

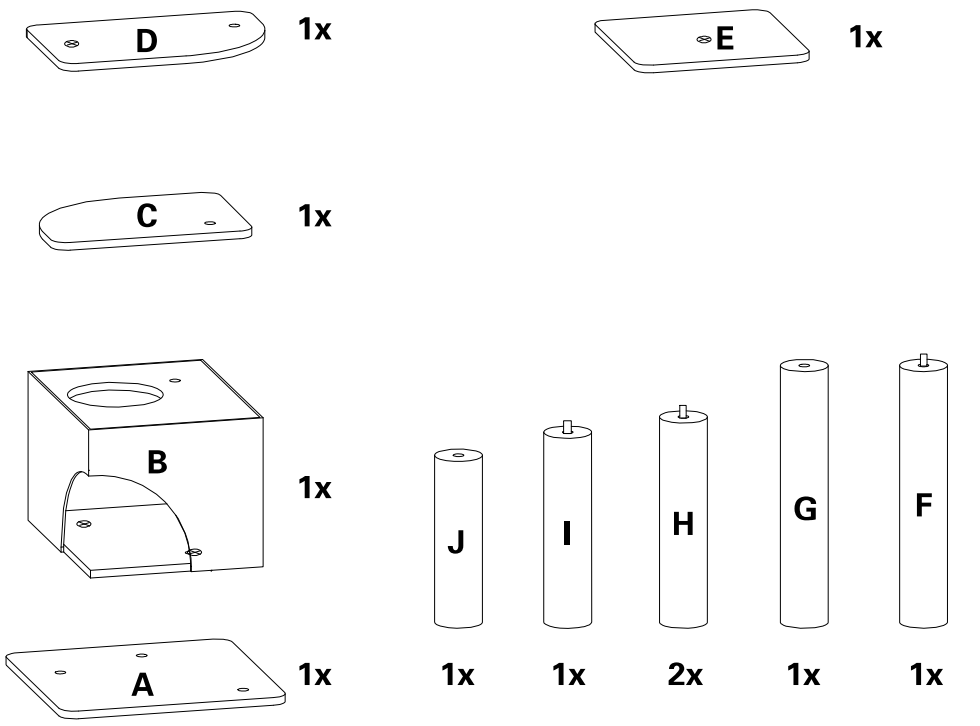

1

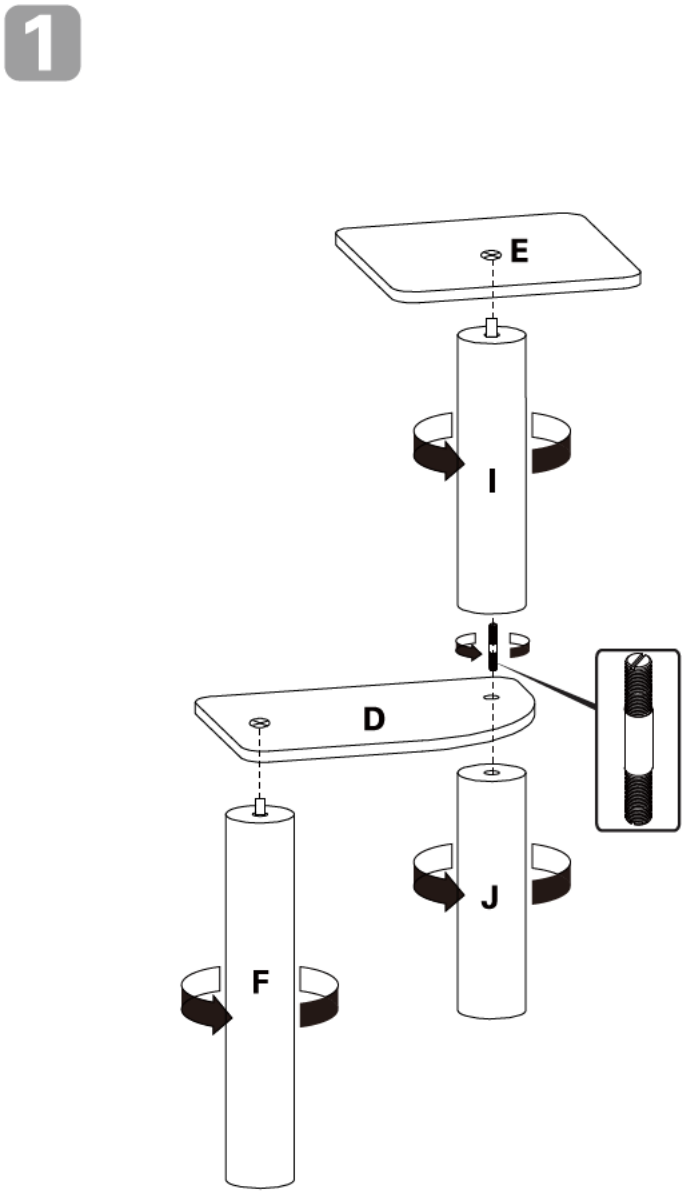

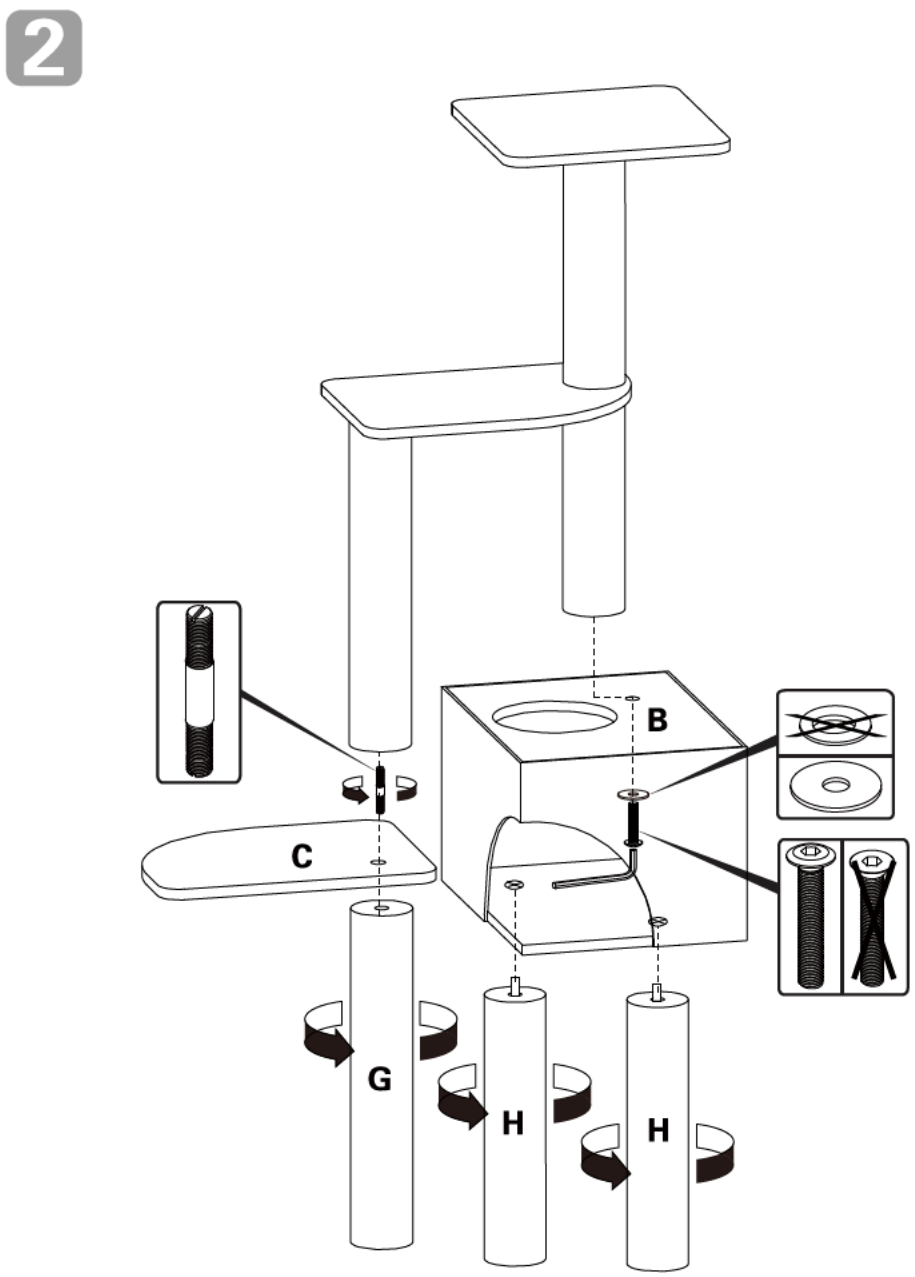

3

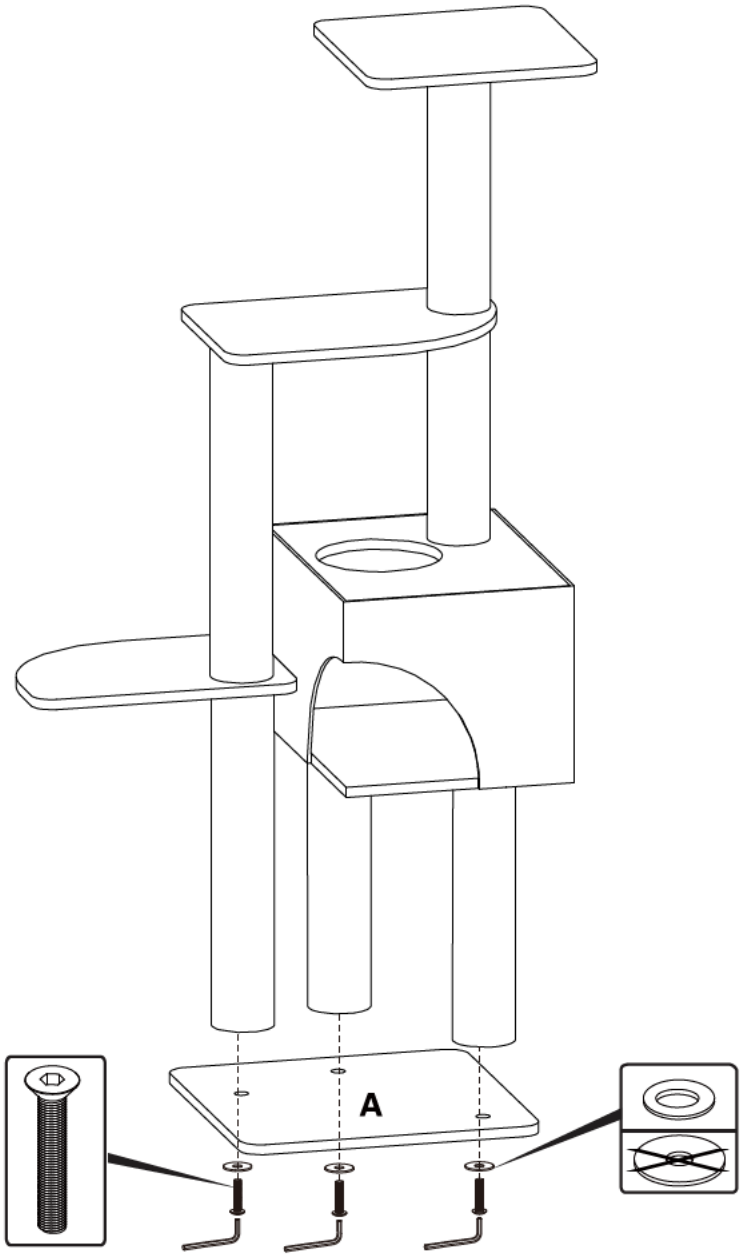

Warning:
Lift the whole product to move around, do not slide
Manufacturer and retailers are not responsible for any damaged–on floors and other places/ objects caused by improperly moving the product.
Cleaning Tips:
Please use lint roller
Vacuum gently small areas such as perch if necessary.

Avertissement:
Toujours soulever l'item pour le d é placer, ne pas glisser
Le manufacturier et le d é taillant ne sont pas responsable de tout dommage caus é par une mauvaise manipulation du produit
Conseils d'entretien:
Utiliser un rouleau adh é sif
Utiliser un aspirateur lorsque n é cessaire, tel que sur les perchoirs

¡Advertencia!
Levante todo el producto para moverlo, no deslizar
El fabricante y los minoristas (comercios) no son responsables del daño al piso u otros lugares/productos causado por mover inapropiadamente el producto.
Consejos de limpieza:
Por favor use rodillo de pelusa
Aspire suavemente las á reas pequeñas como la percha si es necesario