Streamline

INSTALLATION MANUAL

ACRYLIC DROP IN BATHTUB

OWNER'S MANUAL & INSTALLATION GUIDE

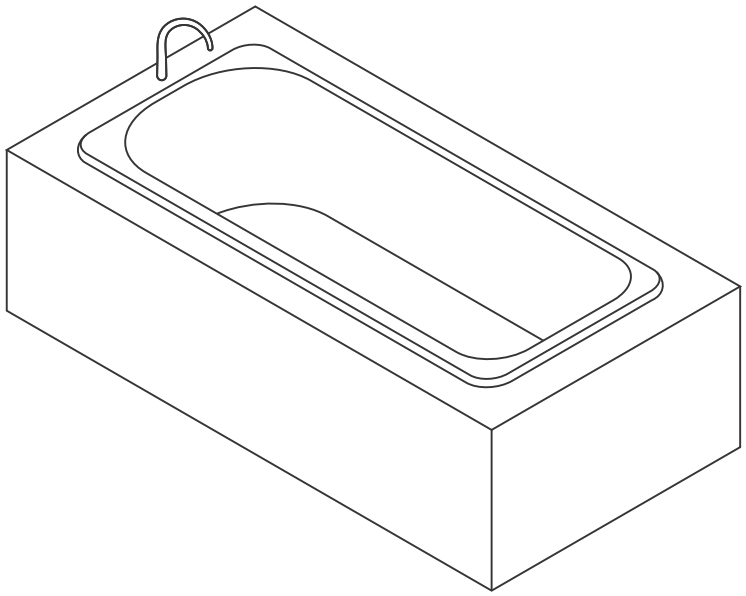

READ ENTIRE INSTALLATION GUIDE PRIOR TO INSTALLING THE BATHTUB

This bathtub should only be installed by a certified plumber
Two people are required to lift the bathtub

For installation and assembly videos. please visit our website
www.streamlinebath.com
OR
our YouTube page by searching for
"Streamline Bath"
OR
following the below link to our channel:
https://www.youtube.com/channel/UCII7TGMbkwoGSqzo-pGfaJw

CAUTION! TWO PERSON LIFT REQUIRED

TABLE OF CONTENTS

1. Prior To Installation 3
2. Required Tools 5
3. Required Materials 6
4. What's In The Box 7
5. Installation Type 8
6. Framing & Support 11
7. Bathtub Installation Instructions 12
8. Drain Installation Instructions 27
9. Warranty 31
10. Use & Care Guide 33

1. Prior To Installation

To Our Valued Customers,

We wanted to take a moment to express our sincere gratitude for choosing our bathtub for your bathroom. Your recent purchase is greatly appreciated, and we are delighted to have you as our valued customer.

At Streamline, we strive to provide the highest quality products, and we are confident that our bathtub will exceed your expectations in terms of both functionality and style. We have put in great effort to ensure that our bathtub enhances your bathing experience while adding an elegant touch to your bathroom.

We would like to assure you that our dedicated team is always here to assist you with any questions or concerns you may have regarding the installation or maintenance of your new bathtub. Your satisfaction is our top priority, and we are committed to delivering excellent customer service throughout your journey with us.

Once again, we genuinely appreciate your trust in our brand and your decision to choose our bathtub. We hope it brings you years of enjoyment and satisfaction. If there is anything we can do to further assist you, please do not hesitate to reach out to us.

Thank you for being a valued customer.

Warm regards,

The Streamline Team

- These products must **ONLY** be installed by a fully insured and licensed plumber.
- Installation of the product by anyone other than a fully insured and licensed plumber shall **void** the limited warranty.
- Make sure to check the entire bathtub for any concealed damage before installation. If there is damage, **DO NOT INSTALL THE PRODUCT!** Contact Streamline customer service immediately. Streamline does not assume responsibility for damage that occurs during transit. The warranty does not cover damage or defects that could have been identified before installation and were not reported until after installation has been completed.
- Building and plumbing codes may vary from state to state.
- Streamline is **not responsible** for any local code compliance for this product.
- The floor under the bathtub must support the combined weight of the tub, water, and user.
- Streamline shall **not** be held liable for any and all incidental damages or floods caused due to the use of this product.
- Measurements may deviate by ±1/4" from the original specifications.
- Please be advised that the warranty does **not** cover product failures resulting from improper installation.
- Please note that any damage, including chips and scratches, that occurs at the job site is excluded from the warranty coverage.
- Properly installing waste and overflow components is the sole **responsibility** of the installer. Streamline does **not** provide warranty coverage for leaks associated with improper waste and overflow installation.
- Streamline is **not** liable for defects or issues that arise or could have been prevented by inspecting and testing all plumbing connections for leaks before completing the installation.
- Streamline shall **not** be held liable for any and all fees stemming from the cost of installation, re-installation, removal, subsequent damage, or transportation in the case of a product defect. Streamline shall **not** be held responsible for defects or damage that could have been discovered, repaired, or avoided by inspection and testing before installation. The tub **must** be checked upon delivery.
- Before finalizing installation, **ensure** all plumbing connections are tested, checked for leaks, and undergo an overflow water test. Streamline will **not** be held responsible for defects or issues that arise from neglecting this crucial step.
- **Avoid** lifting the bathtub by the plumbing. Always use the bathtub deck for lifting purposes.
- When plumbing fittings such as faucets are to be mounted on the deck of the bathtub, be certain that there is ample room for mounting before setting the unit in place.

- Please **refrain** from overfilling the bathtub. Filling it **beyond** ⅔ capacity can result in overflow and create slippery conditions when entering the tub.
- **Ensure** that the floor is level and in good condition. An uneven surface may hinder the tub's correct installation.
- **Clear** any debris or trash from the installation area.
- **Do not** place the bathtub directly on surfaces prone to dampness or moisture.

2. Required Tools



Silicone

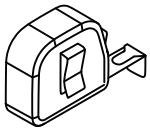

Measuring Tape



Pencil

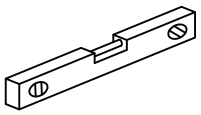

Level Bar

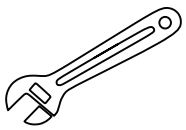

Adjustable Key



Electric Drill

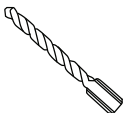

11/64"
(4.4 mm)

Drill Bits

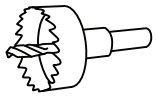

Hole Saw



Screwdriver

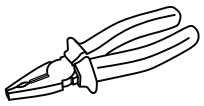

Pliers



Safety Glasses

3. Required Materials

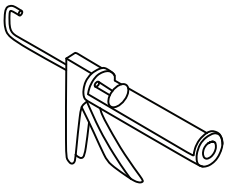

Caulk Gun



24 Screws
(M5×15mm)



Wood Wedges



Water-Resistant
Glue

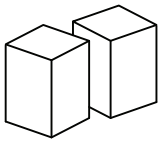

Wood Blocks

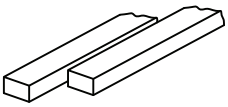

Wood Stud
(2cm x 2.5cm)

4. What's In The Box

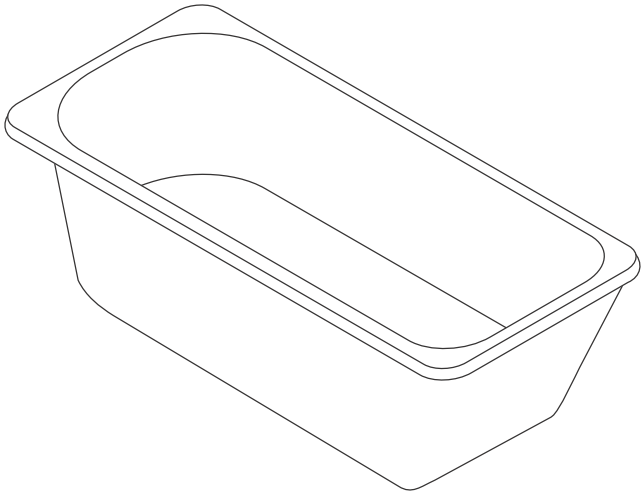

Bathtub

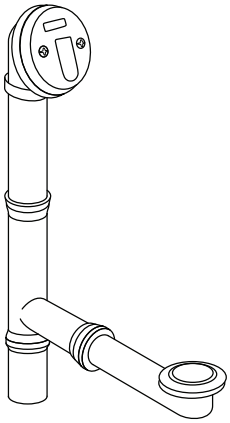

Drain
Drain comes included in a separate box

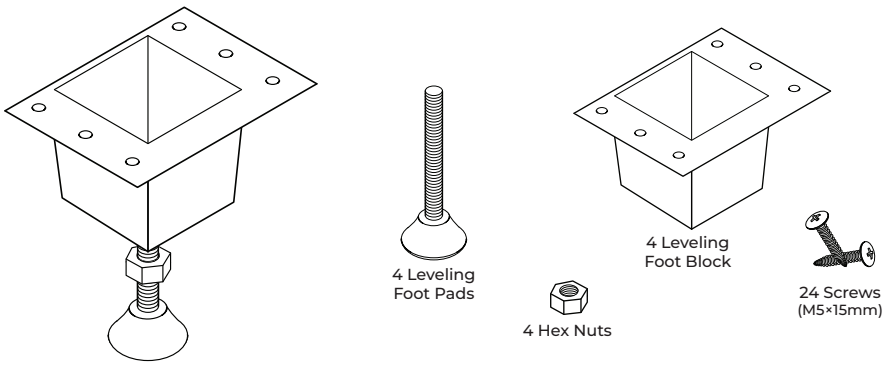

Leveling Foot Hardware

5. Installation Type

There are several installation options available for drop-in bathtubs. It's essential to seek guidance from a certified plumber **BEFORE** beginning deck and framing construction and any pre-plumbing work. The installation type selection will determine the specific plumbing and framing prerequisites. Below are the three most common installation methods.

Drop-In Installation

In a drop-in installation, the bathtub is designed to "drop in" or sit within a framed or decked enclosure. The rim of the bathtub is visible above the deck or platform.

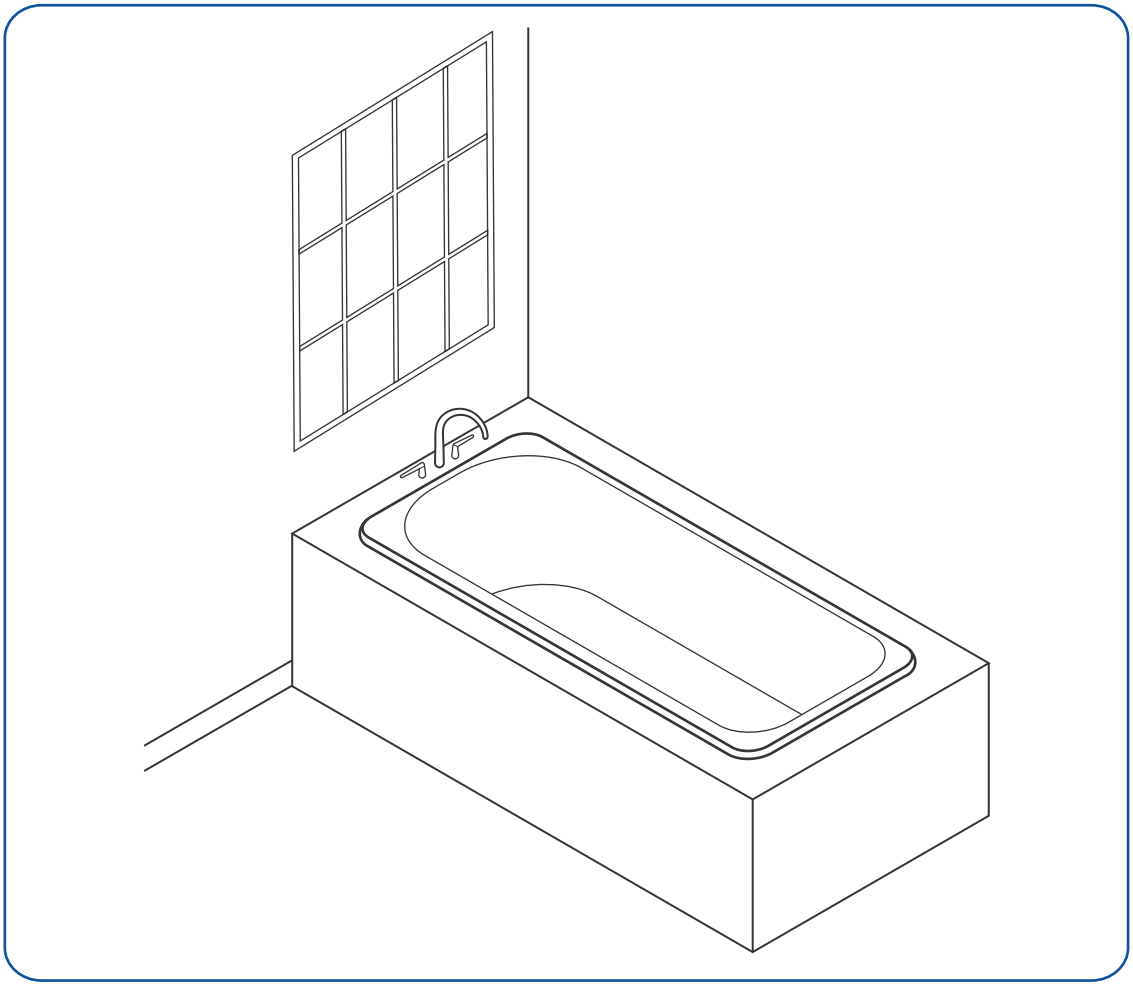

Undermount Installation
The bathtub is integrated into the cut-out of the deck constructed around it. This cut-out is then covered with tile or another material, concealing the bathtub's rim. As a result, the bathtub's rim is **NOT** visible or exposed, giving the bathroom design a sleek and seamless look.

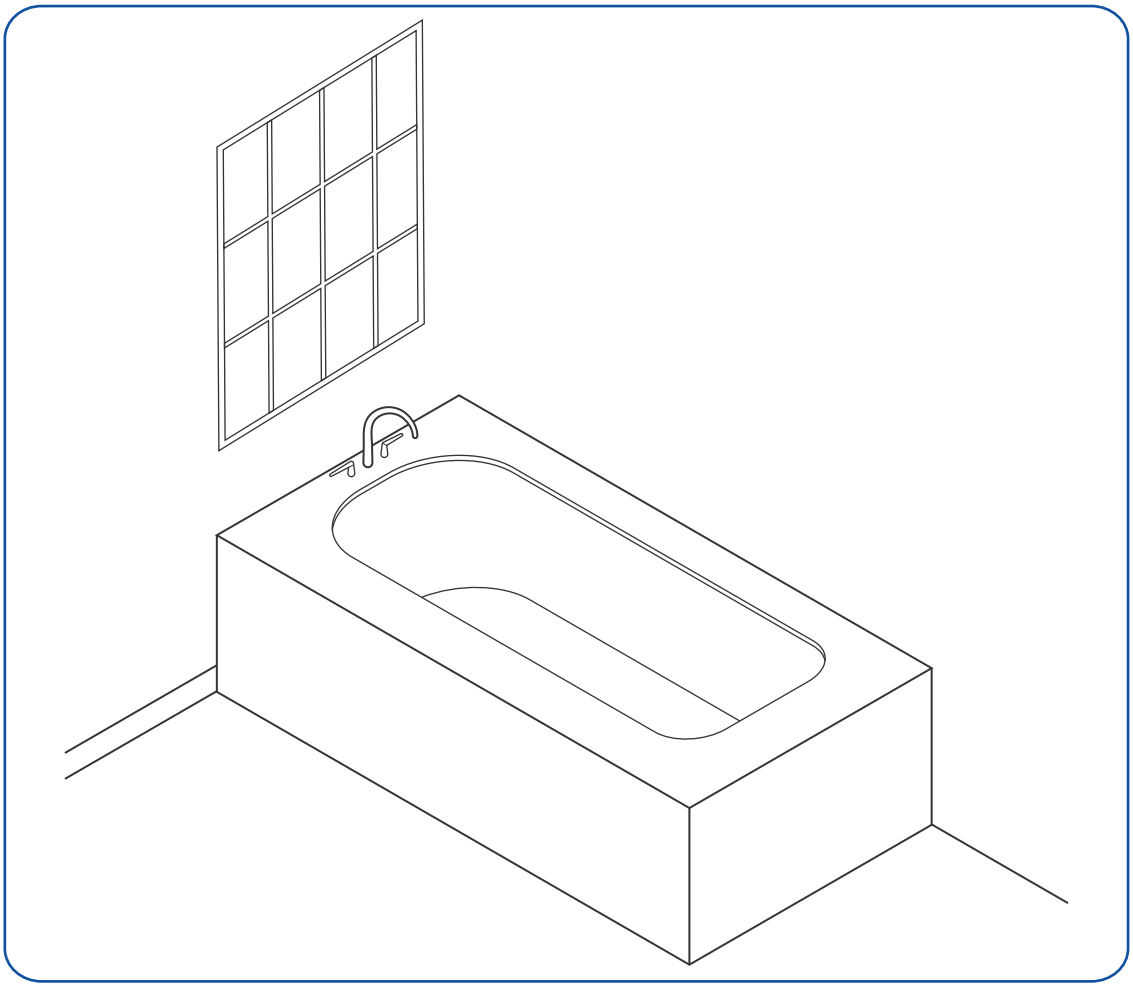

Alcove Installation
The drop-in bathtub is placed within a three-wall enclosure in an alcove installation. This is a common choice for bathrooms with limited space.

The bathtub is typically framed with a deck or platform, and the deck is tiled or finished to match the bathroom décor.

Option A

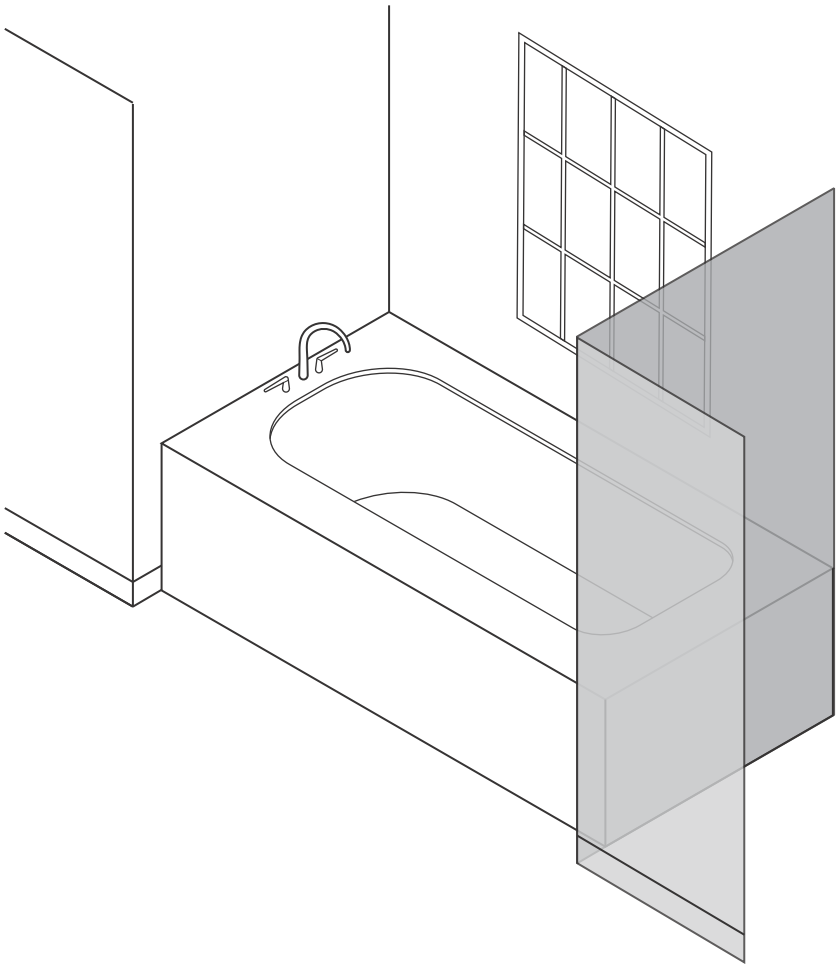

Option B

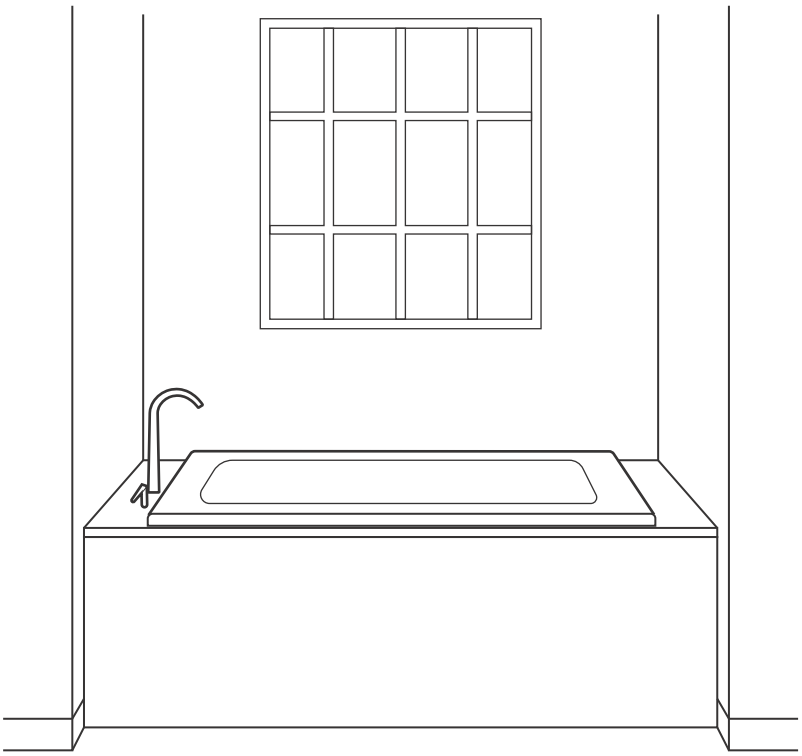

6. Framing And Support

- The range of possible installations may necessitate framing methods different from those illustrated or referenced. Please consult with a certified plumber or installer
- The deck **MUST** be level; otherwise, the bathtub will not drain. Stringers should provide support for the deck at its intersection with the wall. These stringers must be even from front to back and side to side.
- Tiling flanges may be necessary and **MUST** be ordered separately.
- Ensure proper floor support and verify that the floor is even. Confirm that the floor can bear the weight of the bathtub when filled with water and the person using it.
- The bathtub should not rely on the tub deck material for support, nor should the tub's support come from its rim or deck. The primary support for the bathtub should be derived from the floor, any mortar bedding used, or leveling feet.
- **DO NOT CONSTRUCT THE ENCLOSURE BEFORE RECEIVING YOUR BATHTUB.** Confirm the measurements of the structure against the unit to guarantee an accurate fit.
- Minimize the rough-in work until the bathtub is on hand. Dimensions may deviate by ±1/4" from the specifications.
- When designing the installation space, ensure that there are accessible points to plumbing connections for potential post-service needs.

7. Installation Instructions

1. Build the correct frame for the purchased bathtub using 2”x4” or 2”x6” lumber. Consult the item's specification sheet for precise dimensions. Remember to account for access to the drain and faucet connections during framing.

   ALWAYS CONFIRM STRUCTURE MEASUREMENTS WITH THE ACTUAL UNIT FOR A PRECISE FIT.

   a. As you build the frame, account for the space and thickness of the final wall, deck material, and plumbing connections.

   b. Remember to factor in the thickness of the mortar base (if utilized) and any tile or deck materials when determining the height of the frame.

   c. Ensure a 1/16" (2 mm) gap remains between the bathtub rim and the framework.

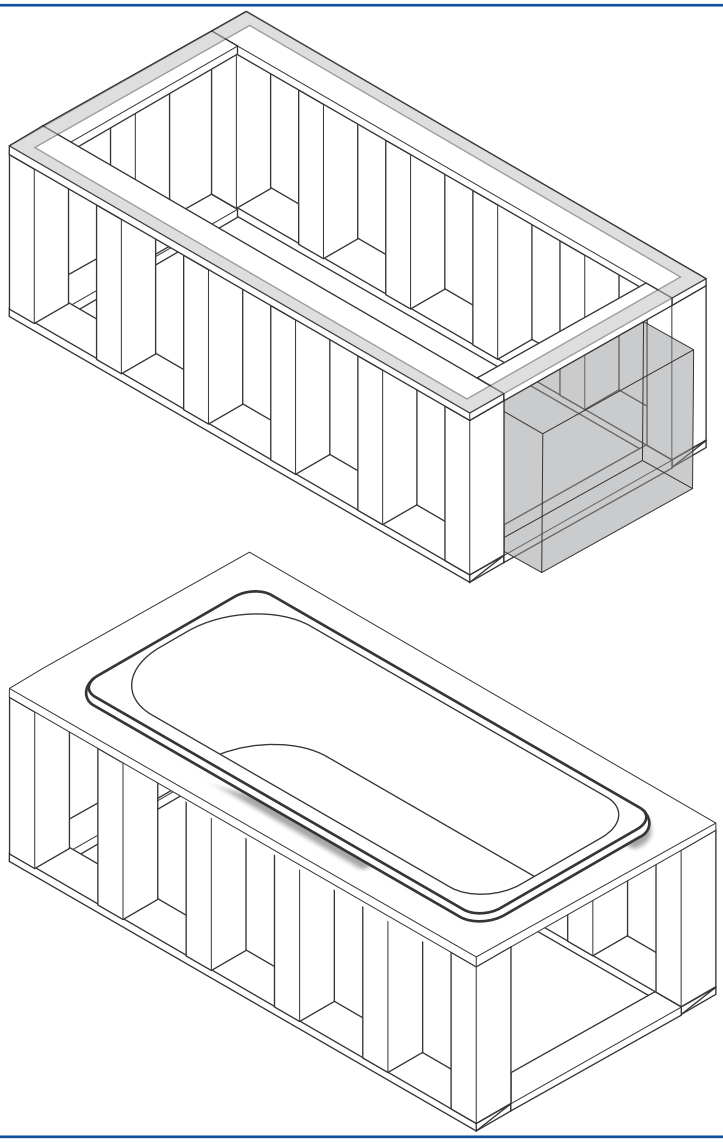

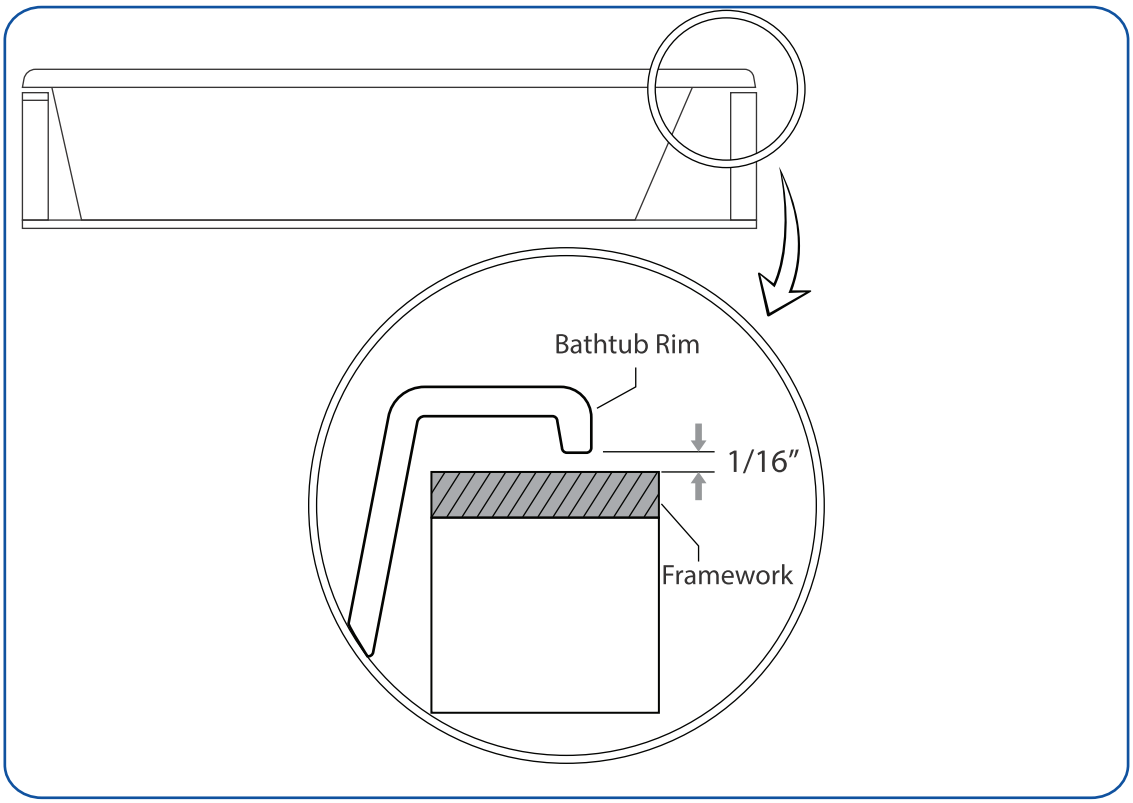

2. A certified plumber should handle rough-in plumbing before bathtub installation.

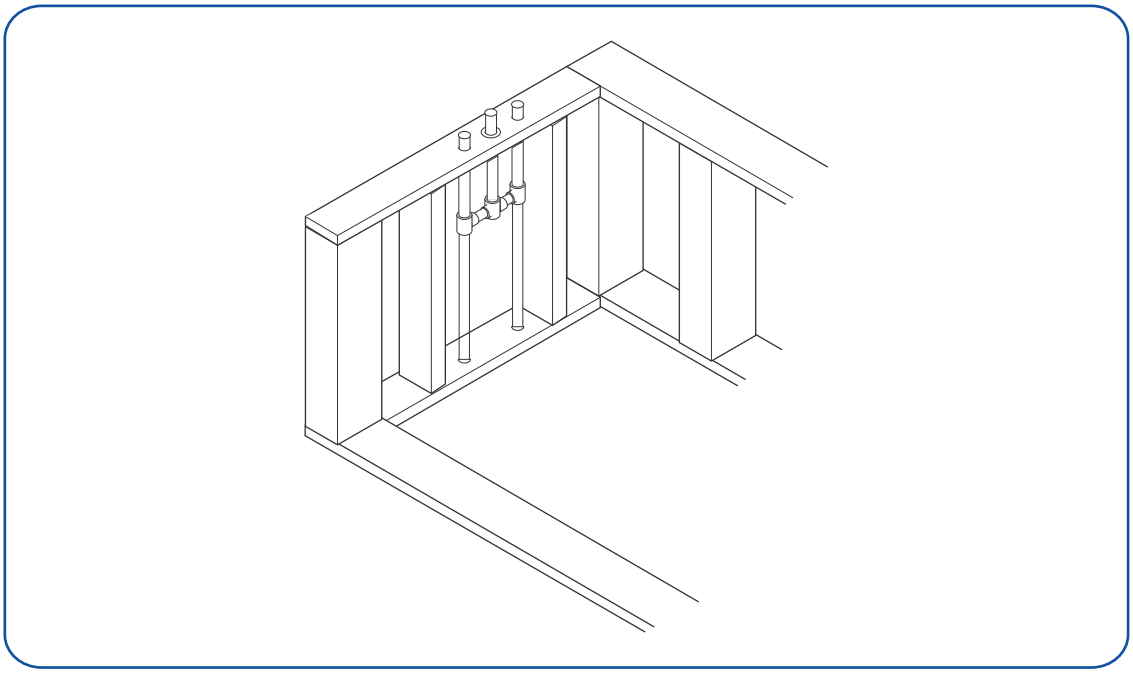

3. Ensure that the floor is level before beginning the installation process.

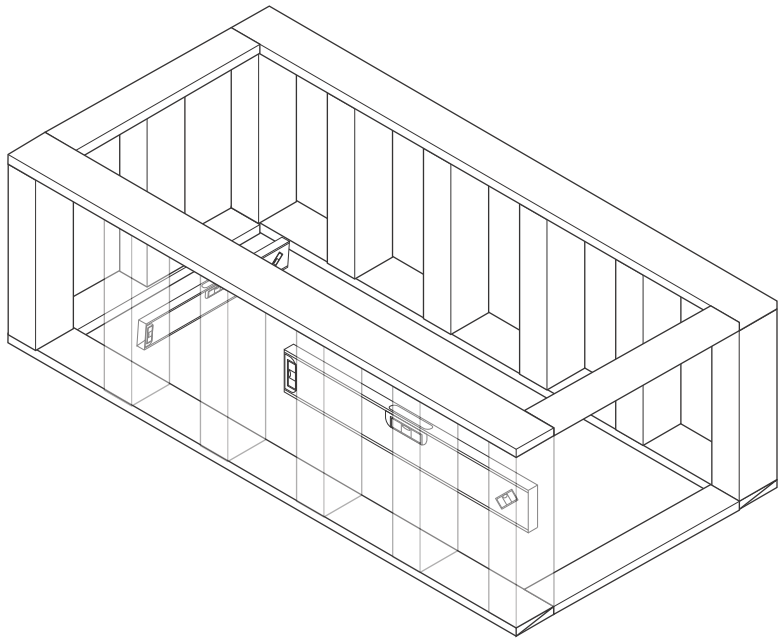

4. Unpack the bathtub and check for any potential damage. If you detect any damage during examination, refrain from installing the bathtub. Reach out to Streamline customer service immediately for further assistance.

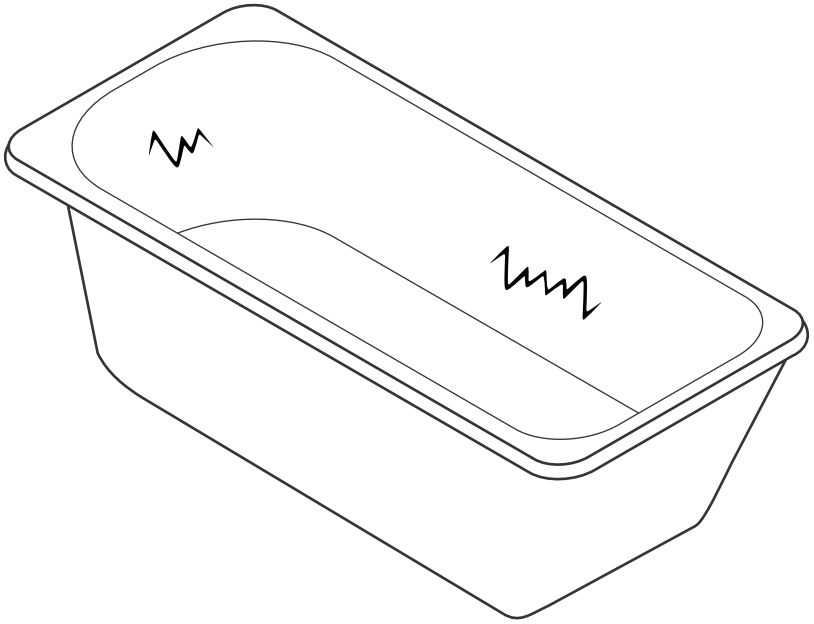

5. Handle the bathtub with the utmost care. Lay a protective sheet over the bathtub to shield it from potential harm.

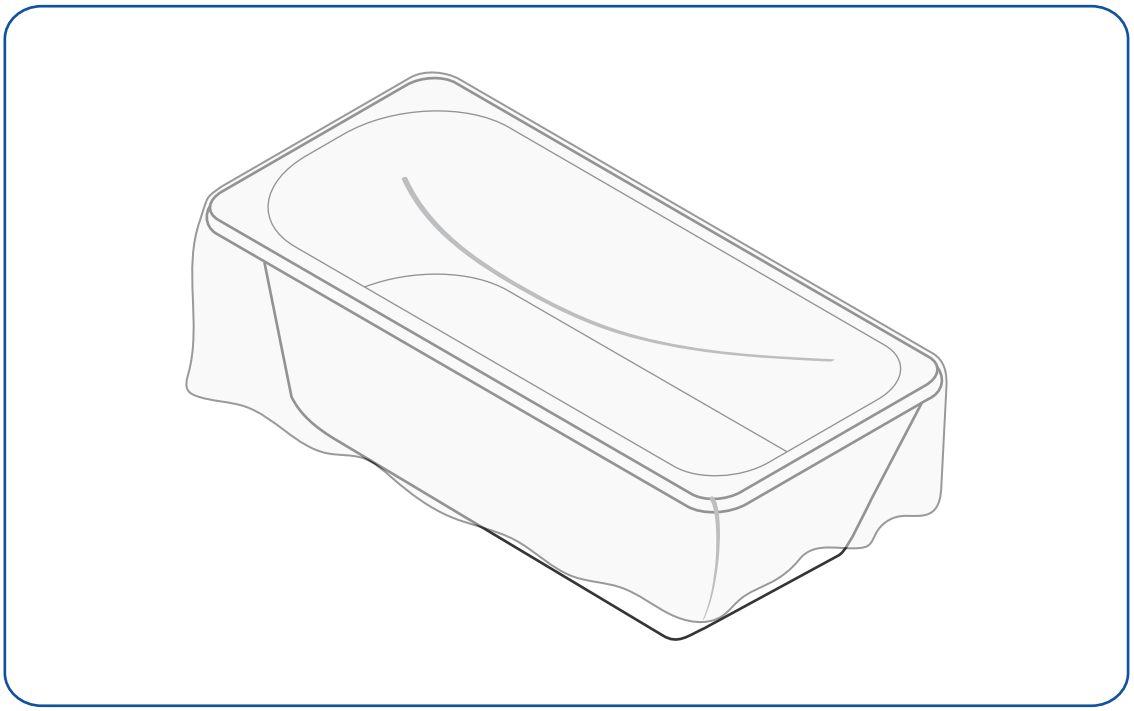

6. Follow the manufacturer's instructions carefully when installing the overflow and drain assembly onto the bathtub.

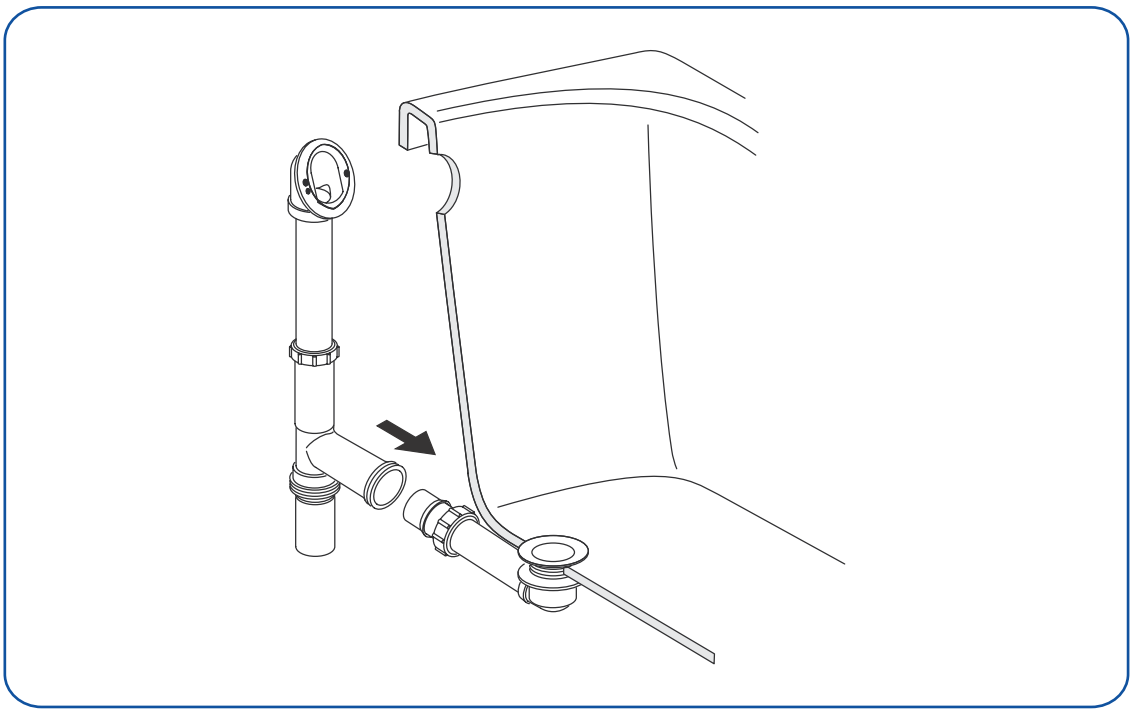

7. Place a piece of scrap lumber on each of the ends of the frame cutout – this will be used as a temporary support before lowering the bathtub fully into the opening.

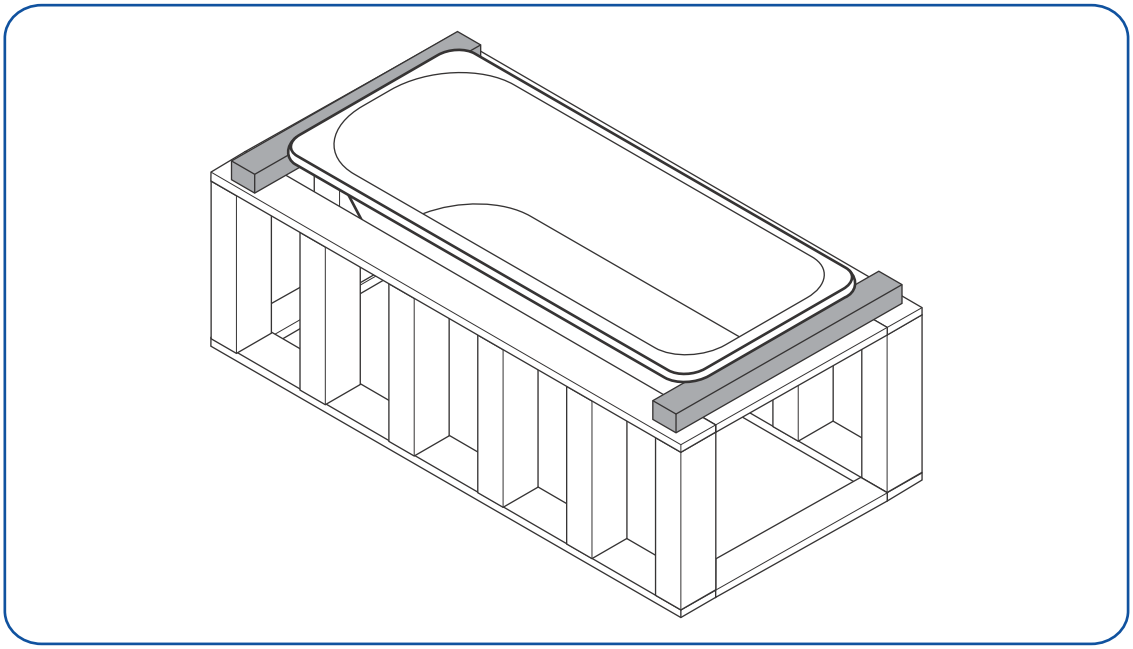

There are two methods available to ensure that the bathtub is level within the frame:

- Leveling Foot Hardware
- Direct Tub-to-Floor Installation

Leveling Foot Hardware

Components

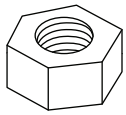

4 Hex Nuts

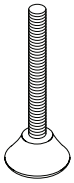

4 Leveling Foot Pads

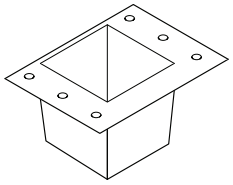

4 Leveling Foot Block

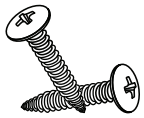

24 Screws (M5×15mm)

Depending on the specific plumbing and flooring conditions in your installation area, you can utilize the leveling foot hardware included with the bathtub. The key benefit of this approach is that it allows the tub to be supported by the leveling feet instead of its shell. This installation method also eliminates the mortar/cement compound requirement since the leveling feet can be securely attached to the floor using construction adhesive. Furthermore, it enables precise adjustments to maintain a 1/16" (2mm) gap between the bath rim and framing, ensuring that the deck does not bear the tub's weight.

To install the leveling foot hardware:

a. Place a leveling foot block against the underside of the bathtub at your preferred mounting location. Consult the specification sheet for guidance on placement.

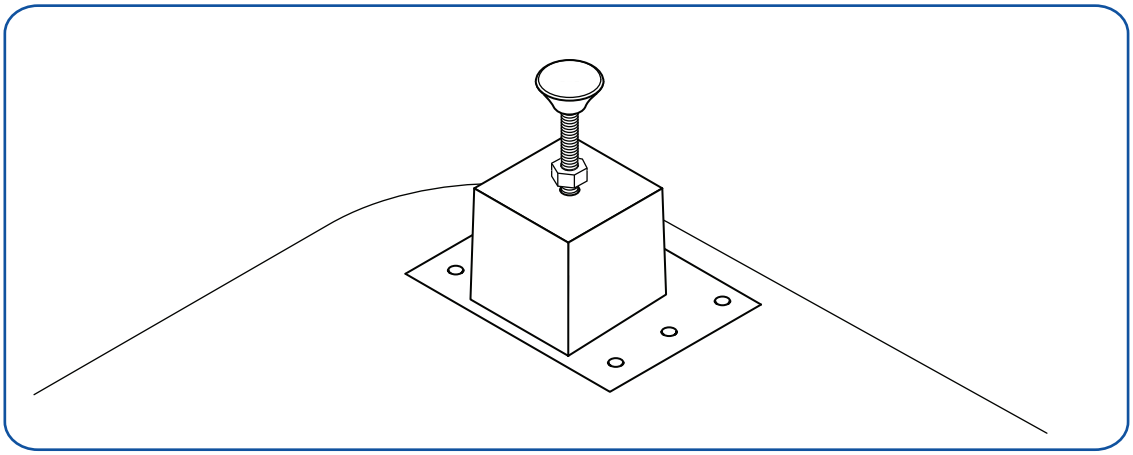

b. Align the leveling foot blocks so they are level with each other across the base of the tub.

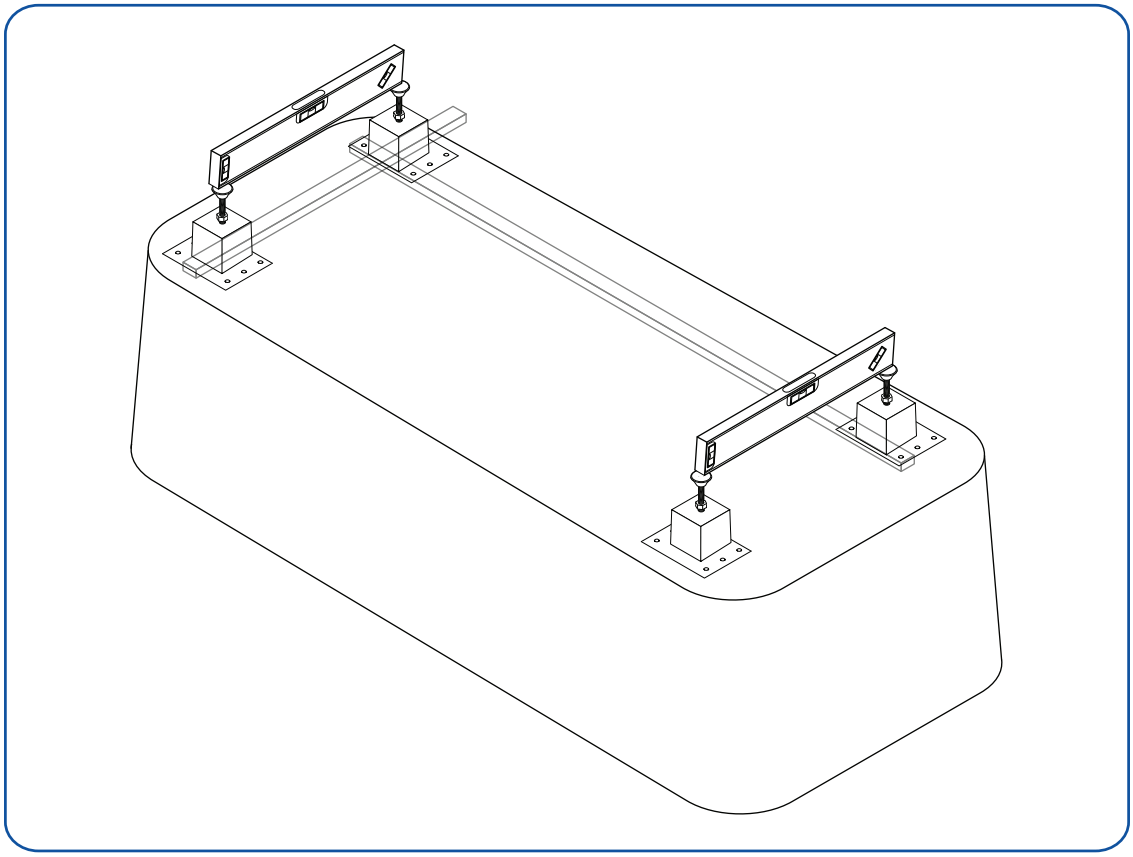

C. Fasten each leveling foot block to the bathtub by drilling and installing M5 × 15mm (approximately 19/32") screws through the mounting points. Six screws are required per block — repeat until all screws are fully secured.

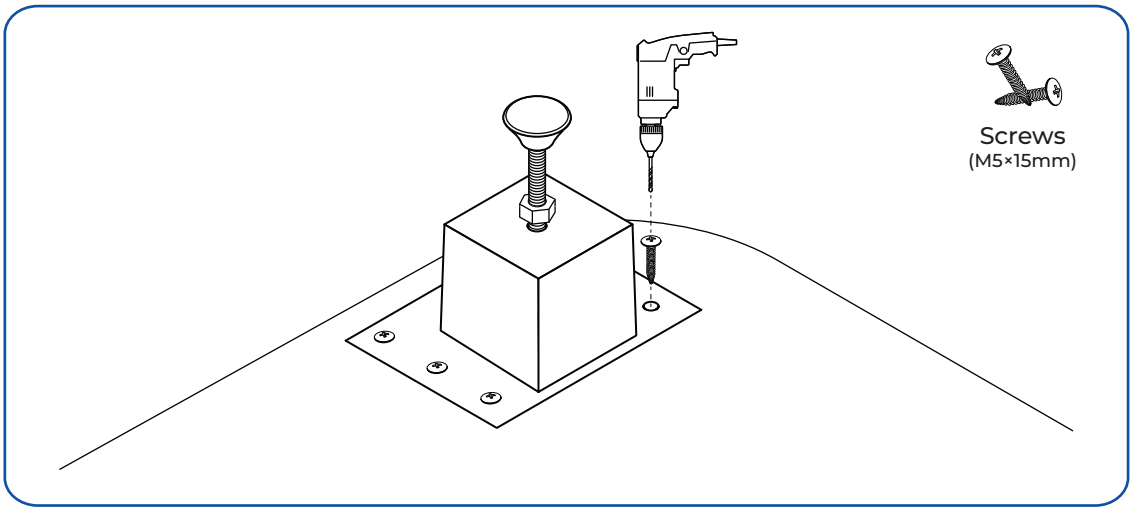

i. If you pre-drill the holes first, use an 11/64" drill bit, and **ensure the hole depth does not exceed 15mm** (approximately 19/32").

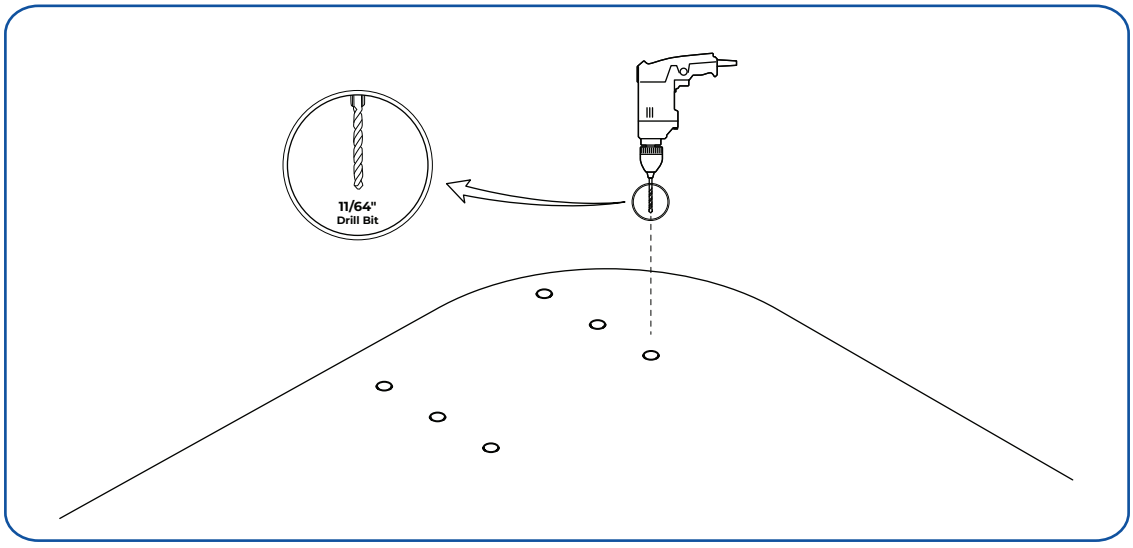

ii. If you do not pre-drill the holes first, any bit size may be used.

d. Turn the adjustment nut on each leveling foot to set the height, continuing until the bathtub rests level and stable.

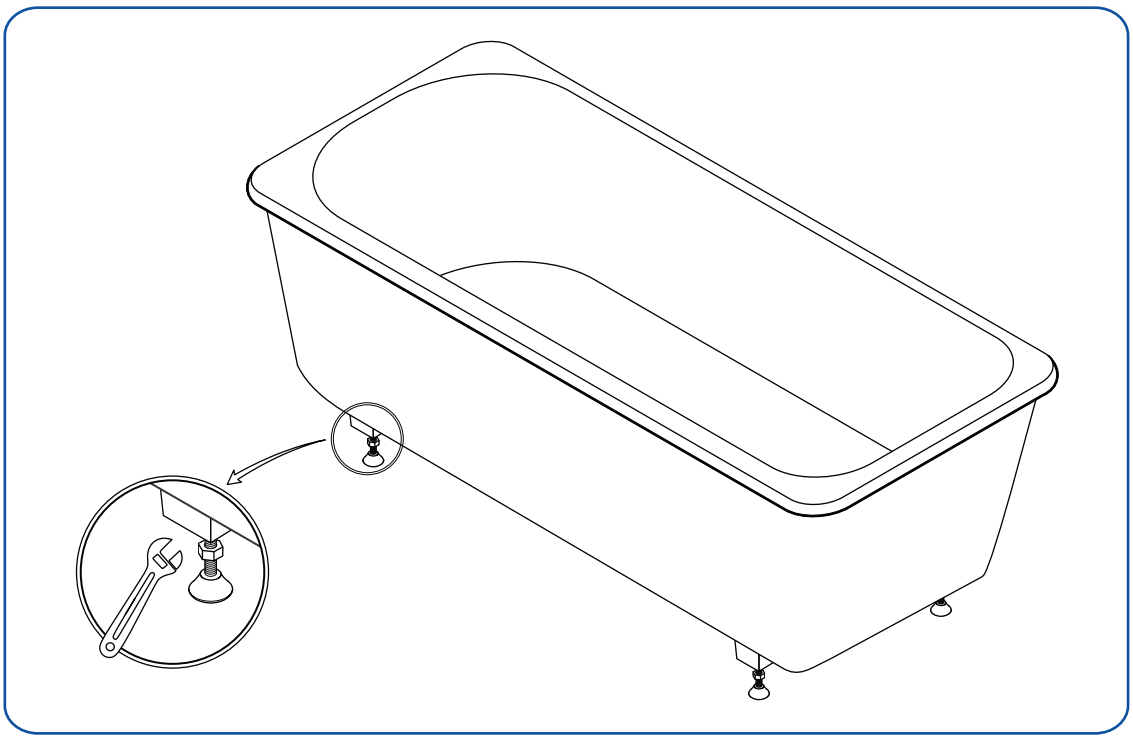

Direct Tub-to-Floor Installation

If opting **NOT** to use the provided leveling foot hardware, the bathtub can be set directly within the confines of the tub deck.

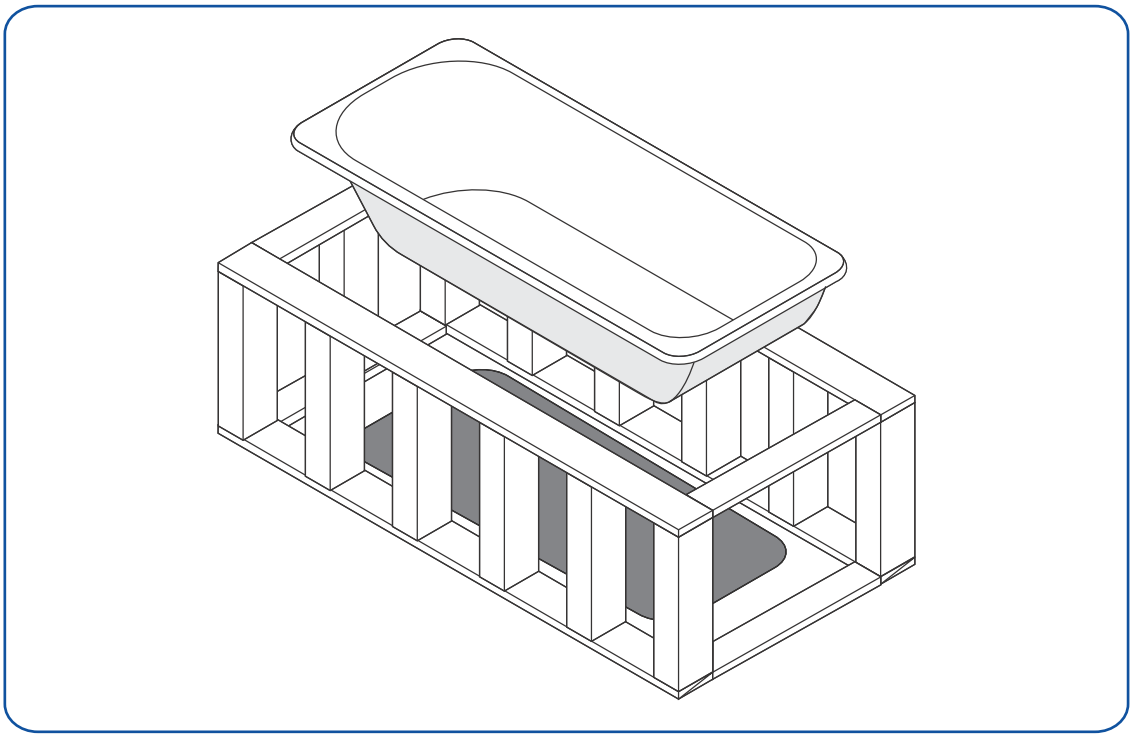

a. If the bathtub is not level once positioned inside the frame, it is recommended to either use the supplied leveling hardware or explore alternative leveling methods, such as using wooden blocks.

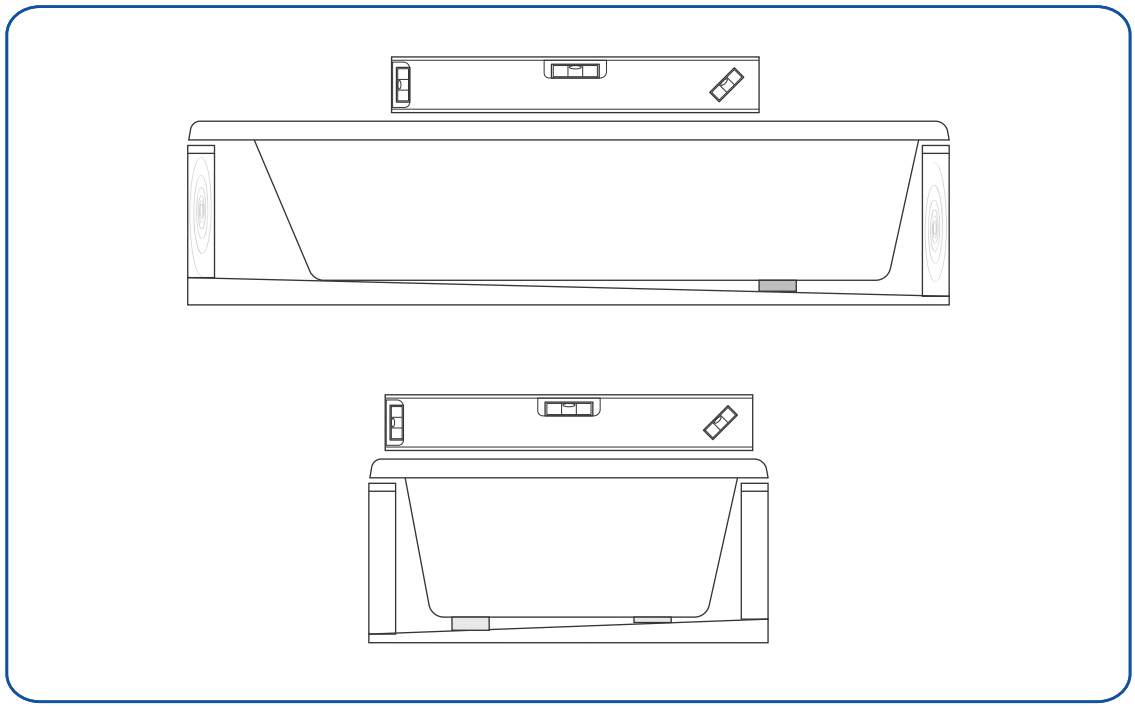

b. Remember that alternative leveling materials like wood blocks **MUST** be securely attached to both the bathtub base and the framework.

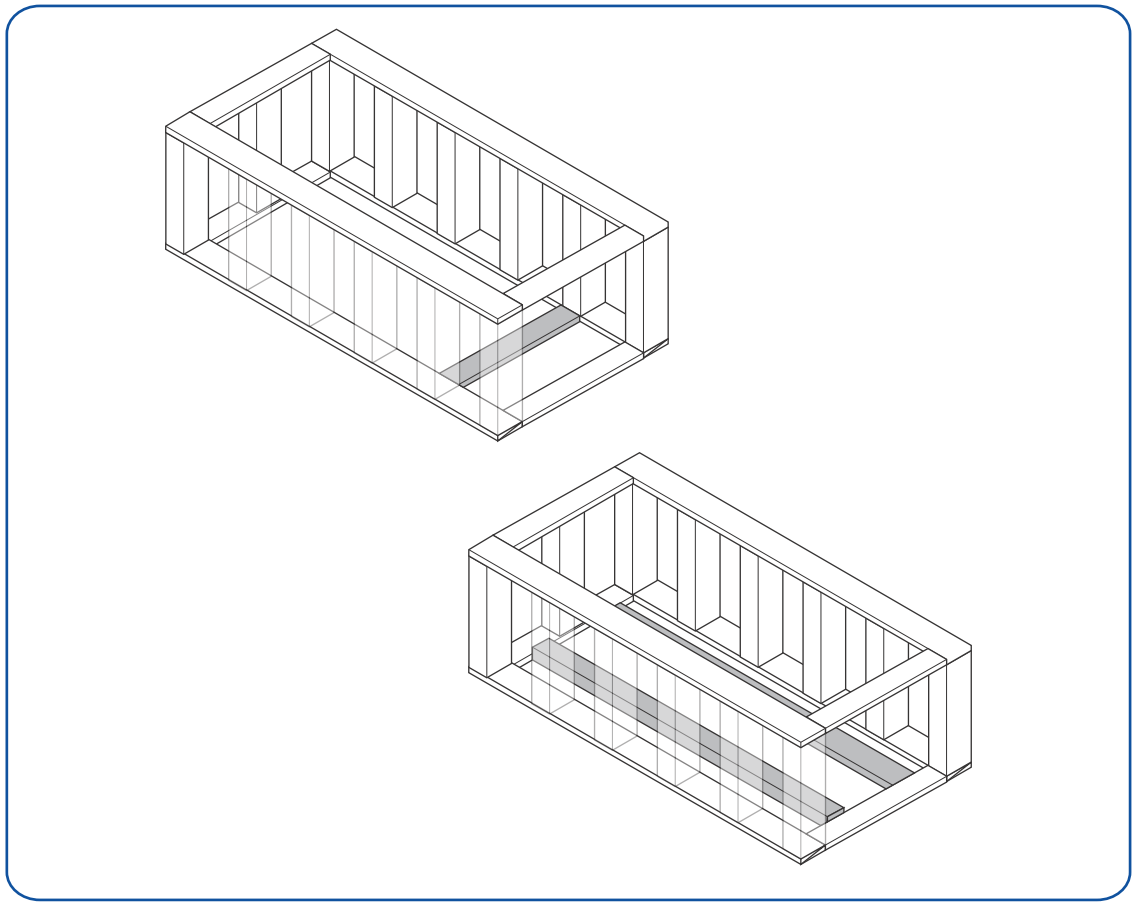

To ensure that the bathtub is not supported solely by its rim, it's essential to maintain a minimum gap of 1/16" (2mm) between the framing and the underside of the tub. If you are using leveling feet, we recommend adjusting them to maintain this gap. If leveling feet are not in use, you can place 1/8-1/16" wooden shims on top of the finished deck at the points where the tub rim will meet the deck until the installation is complete.

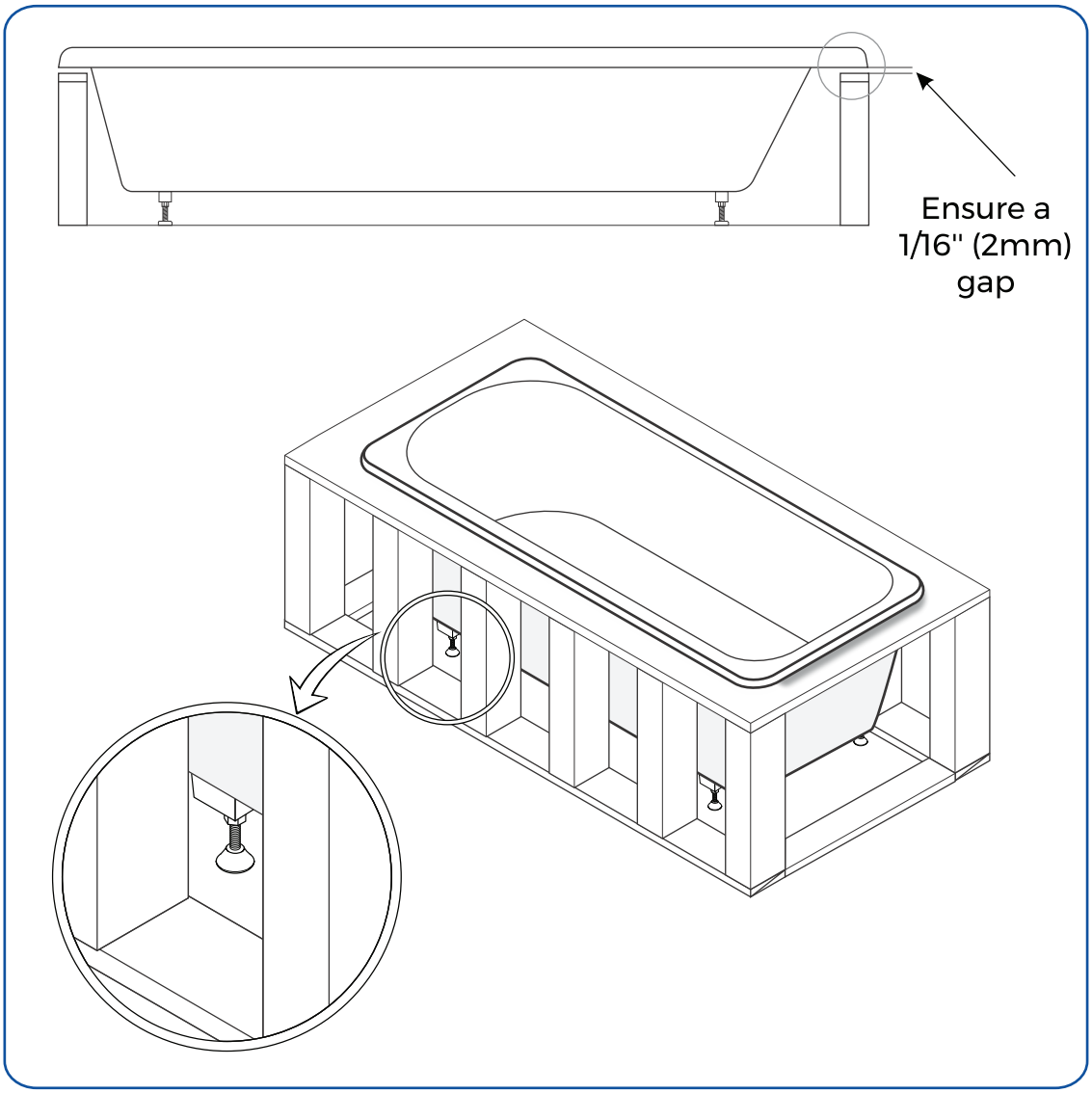

Two common methods for securing the bathtub are a mortar bed or construction adhesive. Alternative methods are also available, depending on the specific installation site. Please consult with a certified plumber/installer.

- Mortar Bed
- Construction Adhesive

Mortar Bed

a. Avoid gypsum cement and drywall compounds; they lack a lasting bond. **ONLY** use mortar.

b. Ensure you use enough mortar to support the bathtub's bottom, typically between 2" and 4". The mortar layer should be adequately thick to facilitate the tub's leveling without elevating it.

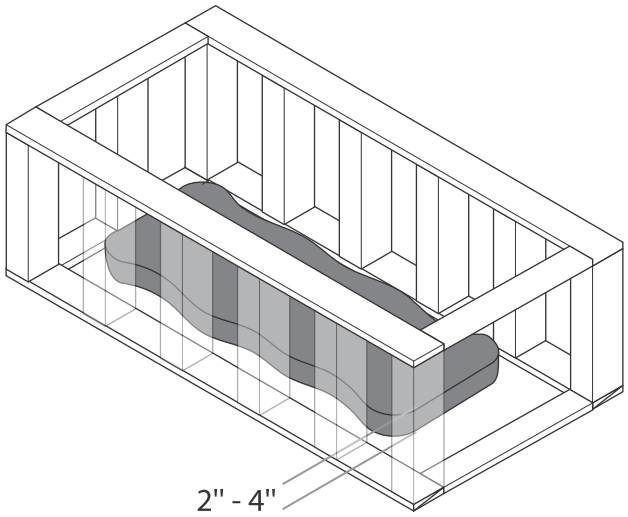

c. If utilizing the leveling feet, distribute the mortar across the floor, avoiding the spots where the leveling feet will be positioned.

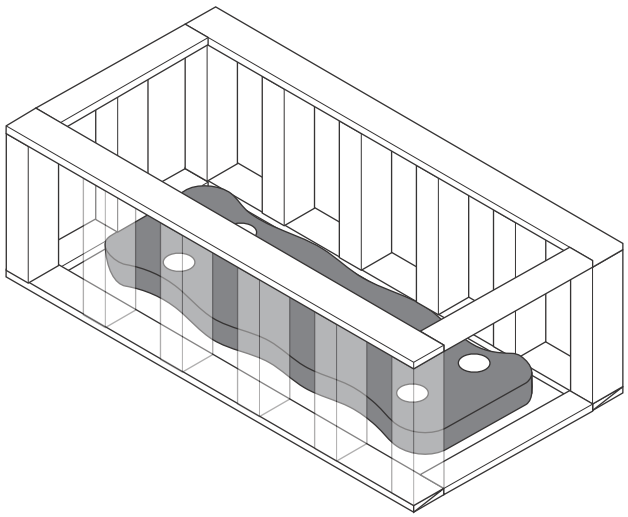

d. Refrain from applying mortar near the drain.

e. Once the mortar has been applied and before it begins to set, position the bathtub in the recess, ensuring the rim is level.

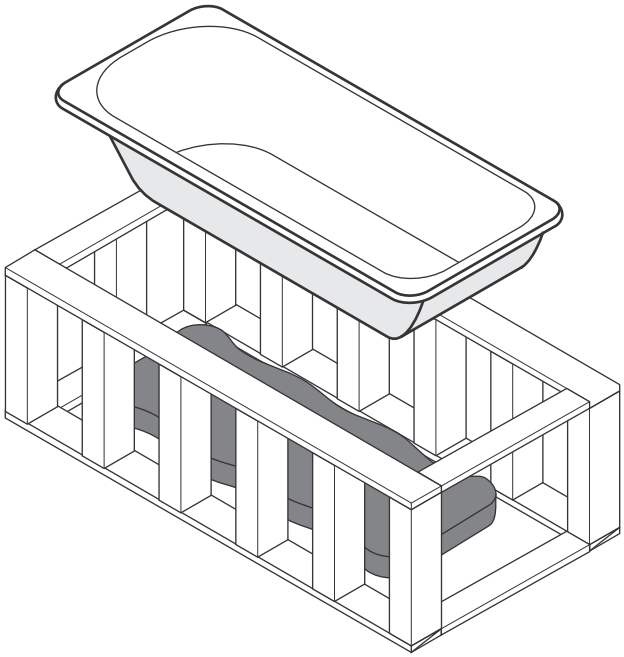

f. It is crucial to install the bathtub with even support both around the deck and underneath it to maintain its level. An uneven installation could potentially affect drainage.

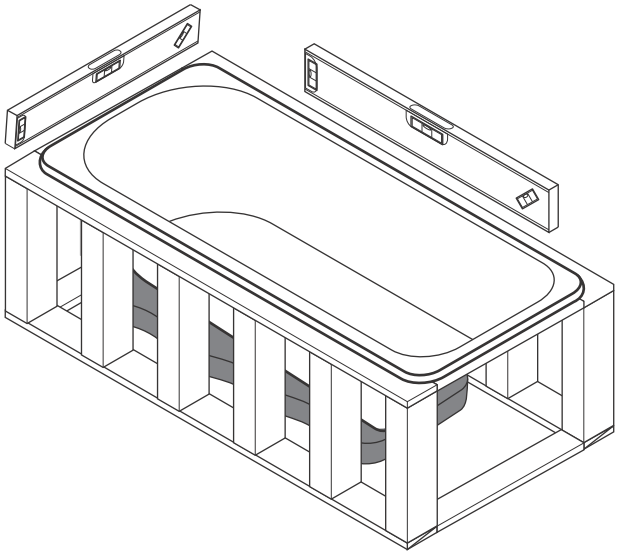

g. Let the bathtub settle into place, being vigilant of any excess mortar accumulating on its sides and ends.

h. **AVOID STEPPING INTO THE TUB UNTIL THE MORTAR BED IS FULLY SET AND DRY.**

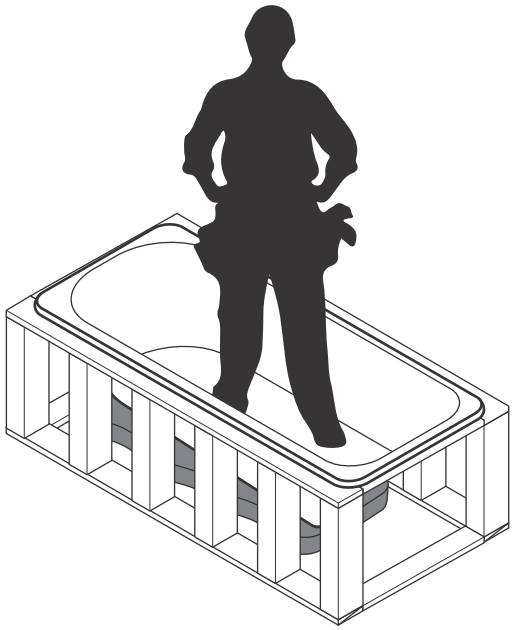

i. Allow the mortar bed to be set for at least 24 hours. Afterward, ensure that the mortar correctly supports every tub section. Add more mortar in areas where the tub lacks firm support.

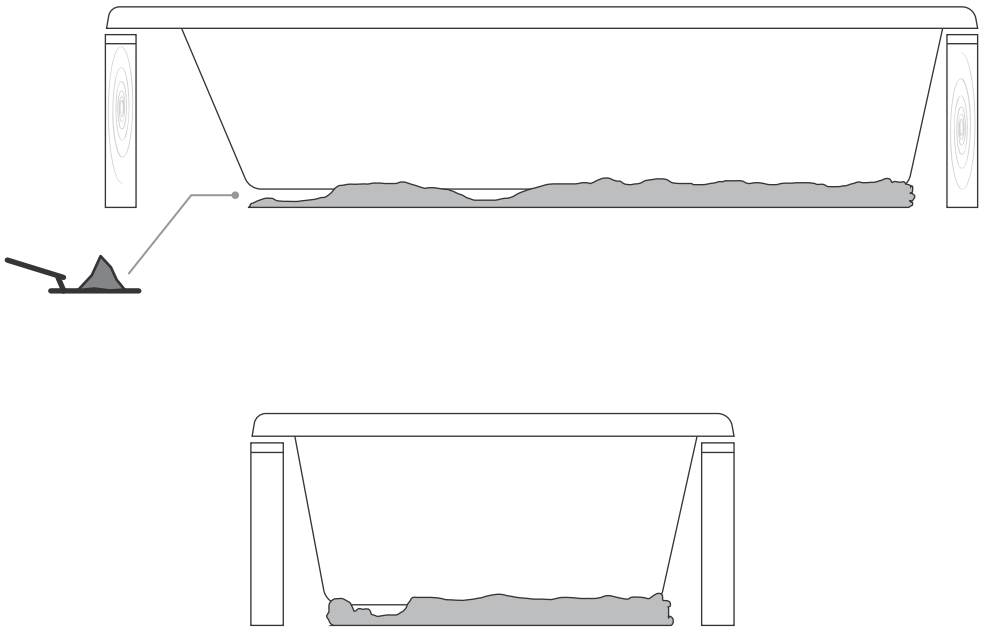

Construction Adhesive

a. Apply a generous amount of construction adhesive to the base of the leveling feet or the selected support method. Carefully position the bathtub, ensuring the leveling feet/selected support method rests on the floor. Make any necessary adjustments or shimming. Confirm that the bathtub is level on top and plumb near the drain. If it remains unlevel, use wooden shims underneath to achieve a level position within the frame.

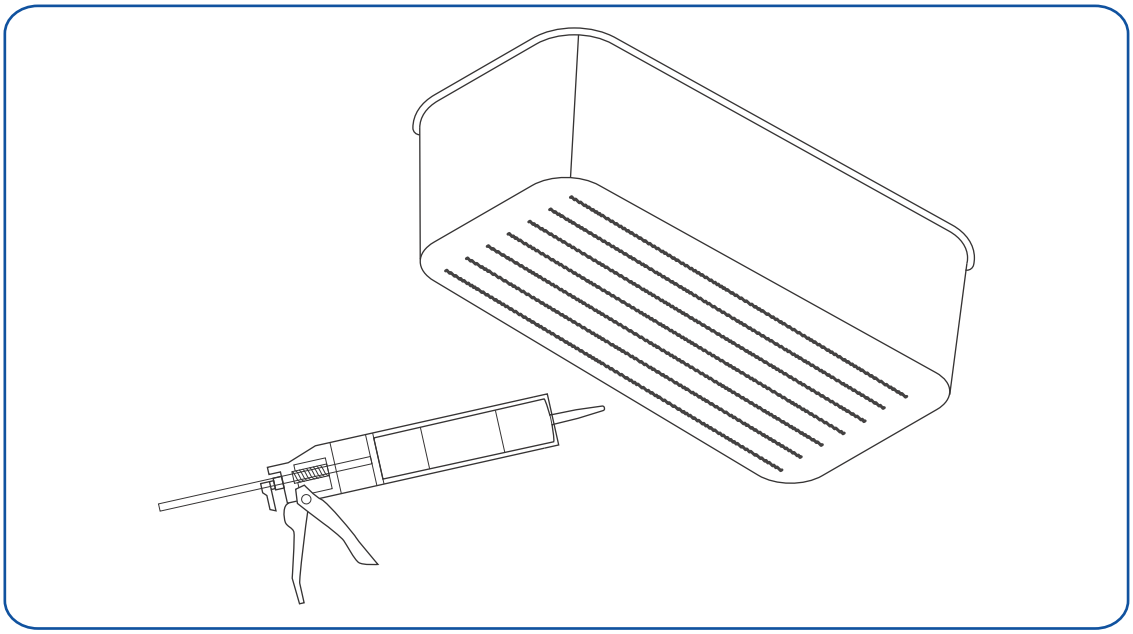

b. After finishing the installation, please take out the shims and administer 100% silicone caulk around the boundary of the bathtub, its rim, and the completed deck. Remove any extra silicone sealant.

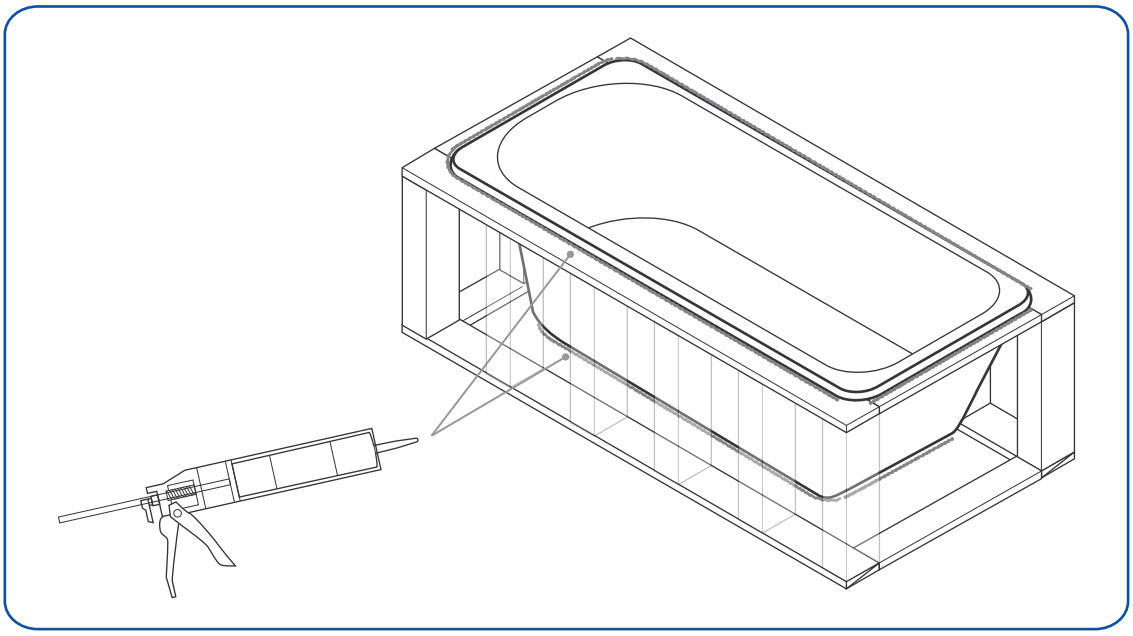

c. Make any final drain connections to the plumbing in the home.

d. Fill the bathtub with water and carefully inspect for any leaks to confirm the integrity of the plumbing. Be sure to examine both the overflow and drain connections visually.

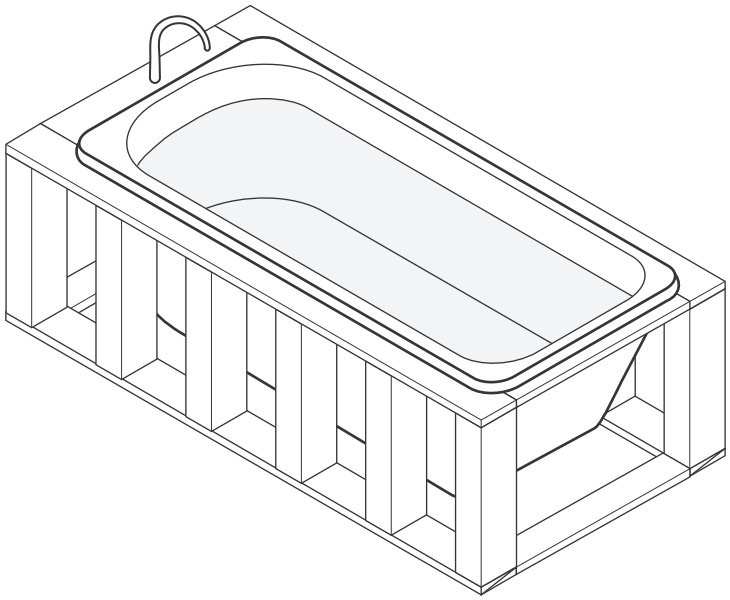

8. Drain Installation Instructions

P DRAIN SERIES

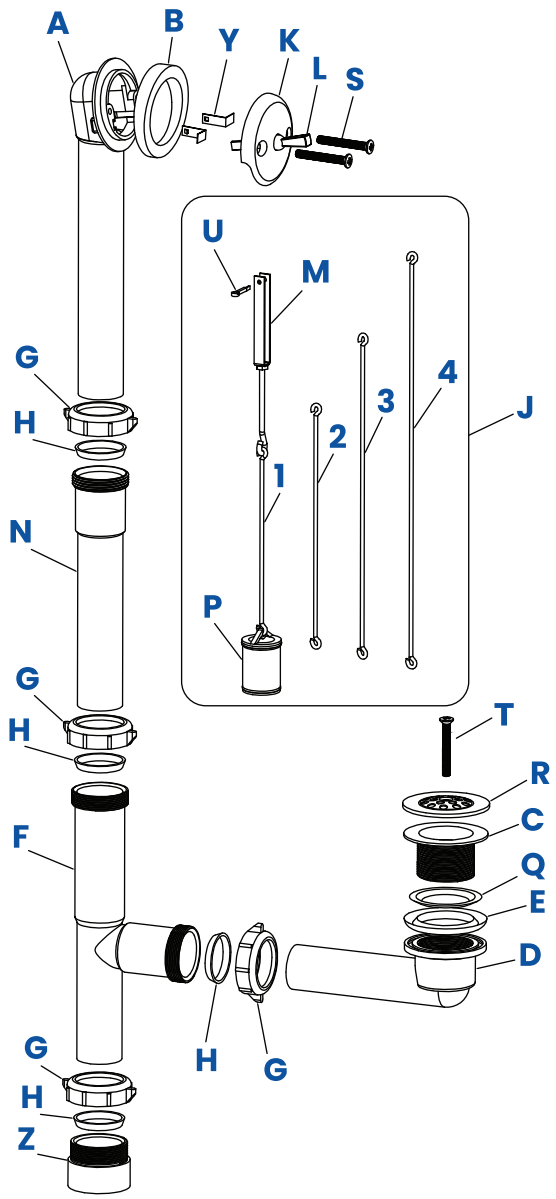

Parts Diagram	
A	Overflow Elbow
B	Overflow Rubber Washer
C	Strainer
D	Drain Elbow
E	Drain Rubber Washer
F	Waste Tee
G	Slip Nut
H	Washer
J	Trip Lever Linkage
1-4	Linkage Wires
K	Trip Lever Face Plate
L	Trip Lever Handle
M	Threaded Rod
N	Extension Tube
P	Plunger
Q	Strainer Upper Gasket
R	Strainer Grid Plate
S	Overflow Plate Screws
T	Strainer Grid Screw
U	Cotter Pin
Y	Overflow Retainer Clips
Z	Drain Adapter

Installation Instructions

1. Attach the strainer upper gasket **(Q)** to the strainer **(C)**. Spread silicone sealant (not included) along the underside flange of the strainer **(C)**. Align the drain elbow **(D)** and the rubber drain washer **(E)** from underneath the bathtub drain hole. Insert the strainer **(C)** into the drain hole and securely attach it from underneath the bathtub to the rubber drain washer **(E)** and to the drain elbow **(D)**. Use pliers or a strainer wrench (not included) to tighten it.

2. Position a slip nut **(G)** and washer **(H)** onto the drain elbow **(D)**, orienting the threads of the slip nut and the beveled edge of the washer toward the end of the tube.

3. Slide a slip nut **(G)** and washer **(H)** onto the overflow elbow **(A)**, ensuring that the threads of the slip nut and the beveled edge of the washer are oriented toward the end of the tube.

4. Next, position the rubber overflow washer **(B)** onto the overflow elbow **(A)**, with the thicker lip facing the overflow elbow's upper part, as indicated in the drawing.

5. Insert the longer arm of the retainer clips **(Y)** into the slots located just below the screw holes on the overflow elbow **(A)**.

6. Measure from the center of the overflow hole to the bottom of the bathtub, where the drain elbow **(D)** will connect to the waste tee **(F)**. Determine if the extension tube **(N)** is needed based on the measured height.

7. If the extension tube **(N)** is needed for the desired overflow height, insert the overflow elbow **(A)** into the extension tube **(N)**, and carefully tighten the slip nut **(G)** without over-tightening. Then, position a slip nut **(G)** and washer **(H)** on the extension tube **(N)**, orienting the threads of the slip nut and the beveled edge of the washer toward the end of the tube. Insert the extension tube **(N)** into the waste tee **(F)** and gently tighten the slip nut **(G)** without over-tightening.

7a. Please note that the extension tube **(N)** can be cut if necessary to fit the bathtub properly.

8. If the extension tube **(N)** is unnecessary, refrain from using it. Instead, insert the overflow elbow **(A)** into the waste tee **(F)** and gently tighten the slip nut **(G)** without over-tightening.

9. Position the overflow elbow **(A)** over the overflow hole from the bathtub's exterior.

10. Connect the trip lever linkage **(J)** to the trip lever faceplate **(K)** by aligning the holes and inserting the cotter pin **(U)**. Then, using pliers, twist the pin to secure the connection.

11. From the interior of the bathtub, insert the linkage assembly **(J)** and the faceplate **(K)** through the overflow elbow **(A)**. The drain assembly includes four linkage wires **(1-4)** to establish the suitable height of the linkage assembly. Refer to the next page of the installation manual to identify the correct wire based on the bathtub's soaking depth. If necessary, adjust the linkage length by turning the threaded rod **(M)**.

12. With the trip lever set to the closed position, ensure that the plunger **(P)** rests on the internal stop of the waste tee **(F)**.

13. Secure the trip lever plate **(K)** to the overflow elbow **(A)** by using the two overflow plate screws **(S)**.

14. Verify the functionality of the plunger mechanism by raising and lowering the trip lever handle **(L)**.

15. Install the strainer grid plate **(R)** and fasten it securely using the strainer grid screw **(T)**.

16. Firmly tighten all slip joint connections. Perform a water test on the entire installation by filling the tub with water up to the overflow opening and inspecting for any signs of leakage from underneath the tub. Let the water sit in the bathtub for a minimum of 30 minutes and inspect if leakage is occurring.

Adjusting The Linkage Assembly

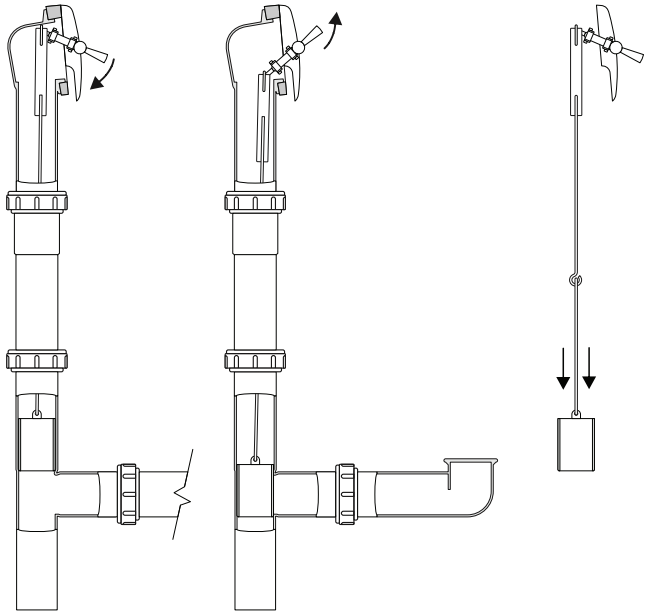

1. Insert the linkage assembly into the overflow, ensuring the trip lever is in the open position (Facing down).
2. Secure the overflow plate onto the overflow drain.
3. Push the trip lever firmly to the closed position (Facing up) in order to set the plunger in the drain.
4. Conduct a water test to check if the plunger is at the correct height.
5. If not, adjust the linkage length by turning the threaded rod or choose a different linkage wire.

Ensure that the linkage wire is correctly attached during the installation of the trip lever drain, as an improper installation may impact drainage.

Correct

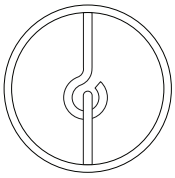

Incorrect

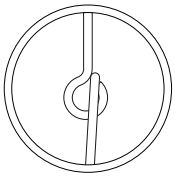

Linkage Wire Diagram

Step 1

Measure the distance from the center of the overflow hole to the bottom of the bathtub, where the drain elbow meets the waste tee.

Step 2

Refer to the table below and select the correct linkage wire for the distance measured.

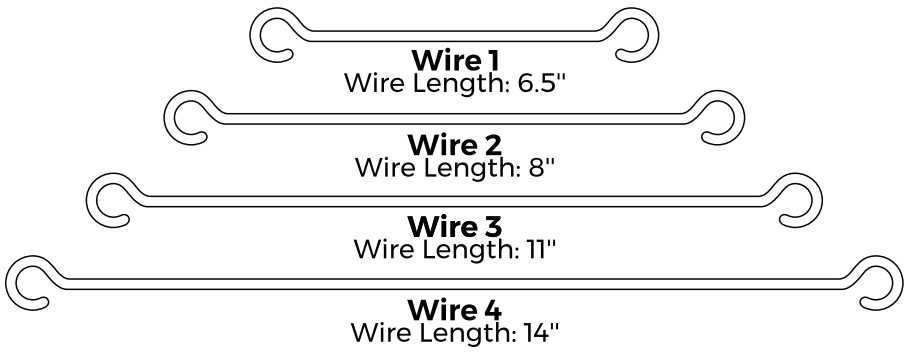

Measurement From Step 1	Use Wire
11” to 14”	1
12.5” to 15.5”	2
15.5” to 18.5”	3
17.5” to 20.5”	4

*Drawings are not to scale

Streamline

Our warranty program is designed to provide you with peace of mind. It covers a wide range of potential issues that may arise during the specified warranty period, ensuring that you can enjoy your bathtub with confidence.

We are pleased to inform you that by purchasing our bathtub, you are automatically enrolled in our warranty program.

We want to assure you that our warranty program is backed by our commitment to quality and customer satisfaction. In the unlikely event that you encounter any concerns or defects with your bathtub, our dedicated support team is here to assist you promptly and efficiently.

Please take a moment to review the details of your warranty coverage, which can be found in the documentation included with your purchase. If you have any questions or require further clarification, do not hesitate to contact our customer service department. We are always ready to provide the assistance you need.

Once again, thank you for choosing our bathtub and for allowing us to serve you. We value your trust and are committed to delivering the highest level of product quality and customer care. We look forward to exceeding your expectations throughout your ownership of our bathtub.

For any questions or comments about your new bathtub, please contact customer service at:

USA:
(310) 935-0028
support@streamlinebath.com

Canada:
(604) 757-6589
support@streamlinebath.ca

LIMITED WARRANTY EXCLUSION

ALL OTHER WARRANTIES EXPRESS OR IMPLIED INCLUDING ALL IMPLIED WARRANTIES OF MERCHANTABILITY OF FITNESS FOR A PARTICULAR PURPOSE ARE HEREBY DISCLAIMED. STREAMLINE® IS NOT LIABLE FOR ANY INDIRECT, PUNITIVE, INCIDENTAL, CONSEQUENTIAL, SPECIAL OR SIMILAR DAMAGES INCLUDING, BUT NOT LIMITED TO, TIME AWAY FROM WORK, HOTELS AND/OR RESTAURANT MEALS, REMODELLING EXPENSES IN EXCESS OF DIRECT DAMAGES WHICH ARE DEFINITIVELY CAUSED EXCLUSIVELY BY STREAMLINE®, LOST PROFITS OR REVENUE, INABILITY TO USE THE PRODUCT, OR ANY OTHER ASSOCIATED EQUIPMENT, THE COST OF SUBSTITUTE EQUIPMENT, AND ANY CLAIMS BY THIRD PARTIES RESULTING FROM THE USE OF THIS PRODUCT.

UNDER NO CIRCUMSTANCES SHALL STREAMLINE'S LIABILITY EXCEED THE PURCHASE PRICE OF THE UNIT.

STREAMLINE® PRODUCTS MUST BE INSTALLED BY A FULLY INSURED, LICENSED, PROFESSIONAL WHO SHALL FOLLOW THE INSTRUCTIONS PROVIDED BY STREAMLINE®. SHOULD THE PRODUCT BE INSTALLED BY AN INDIVIDUAL WHO IS NOT A FULLY INSURED, LICENSED PROFESSIONAL, THIS SHALL VOID THE WARRANTY OF THE PRODUCT.

SHOULD A WARRANTY CLAIM ARISE AND EITHER PARTS, REPLACEMENT, OR REPAIR OF THE STREAMLINE PRODUCT IS NECESSARY, FULFILLING THE INITIAL WARRANTY CLAIM SHALL DISCHARGE STREAMLINE® OF ANY FUTURE WARRANTY OBLIGATION. IF THE PURCHASER REFUSES THE WARRANTY SOLUTION PROVIDED BY STREAMLINE®, THIS ACT SHALL VOID THE WARRANTY. UNDER BOTH INSTANCES, STREAMLINE® WILL NOT BE HELD RESPONSIBLE FOR ANY COSTS ASSOCIATED WITH SERVICING THE WARRANTY

NO PERSON MAY MAKE ANY REPRESENTATION, AFFIRMATION, OR WARRANTY OTHER THAN THOSE CONTAINED IN THIS WARRANTY. ANY AFFIRMATION, REPRESENTATION OR WARRANTY BY ANY PERSON WHO IS NOT A STREAMLINE® EMPLOYEE SHALL NOT BE ENFORCEABLE AGAINST STREAMLINE®

Streamline® makes no representations about the quality, durability, or need for service or repair of its products other than the representations contained in this warranty. If you want a longer or more comprehensive warranty than the limited warranty that comes with this product, you should ask Streamline® or your retailer about buying an extended warranty. This warranty gives you specific legal rights, and you may have other rights that vary from state to state. Some states do not allow the exclusion or limitation of incidental or consequential damages, and some states do not allow limitations on how long an implied warranty lasts, so the limitations or exclusions stated above may not apply and may vary from state to state.

The warranties stated herein apply only to the first purchaser of the Product and are not transferable. Streamline® reserves the right to request proof of purchase at the time any warranty claim is submitted to confirm that the Product falls within the scope of this limited product warranty.

OUT OF WARRANTY PRODUCT

STREAMLINE® IS UNDER NO OBLIGATION, AT LAW OR OTHERWISE, TO PROVIDE YOU WITH ANY CONCESSIONS, INCLUDING REPAIRS, PRORATES,

LIMITED MANUFACTURER'S WARRANTY

All parts and finishes of Streamline® products are warranted to the original consumer purchaser to be free from defects in material and workmanship for a period of two to five years [depending on the product and model; please check the product listing or email us at support@streamlinebath.com if you are unsure] after the date of original retail purchase. Proof of the original purchase is required to obtain a remedy under this limited warranty. Streamline® recommends using a certified professional for all installation and repair of kitchen and bathroom fixtures.

Streamline® will replace, free of charge, during the warranty period any part or finish that proves defective in material and/or workmanship under normal installation, use and service. Replacement parts may be obtained by emailing us at support@streamlinebath.com

This warranty is extensive in that it covers replacement of all defective parts and even finish, but these are the only two things that are covered. Labor charges and/or damage incurred in installation, repair, or replacement as well as any other kind of loss or damages are excluded. Proof of purchase (original sales receipt) from the original consumer purchaser must be made available to Streamline® for all warranty claims. This is the exclusive warranty by Streamline®, which does not make any other warranty of any kind, including the implied warranty of merchantability. This warranty excludes all industrial, commercial and business usage, whose purchasers are hereby extended a one-year limited warranty from the date of purchase, with all other terms of this warranty applying except the duration of the warranty.

Streamline

WHAT IS NOT COVERED UNDER THIS LIMITED WARRANTY

- Normal wear and tear, spills of food, liquid, grease accumulations or cosmetic damage.
- Damage due to accidents, misuse, physical force, improper installation or operation, mishandling, neglect, fire, heat, water, humidity, liquids, insect infestation, or other intrusion.
- Products that have been repaired, altered or modified by anyone other than Streamline® or its authorized service representative.
- Damage caused by use of non-Streamline® accessories or misapplication.
- Products whose serial numbers have been removed, altered or rendered illegible.
- Products purchased, shipped from, used or serviced outside the United States, Canada, and Mexico.
- Damage caused by acts of nature such as, but not limited to, lightning damage.
- Products returned without valid proof of purchase.
- Consumable parts such as light bulbs, metal, and charcoal filters.
- Any party's willful misconduct, negligence, misuse, abuse, accidents, neglect, improper operation, failure to maintain, improper or negligent installation, tampering, failure to follow operating instructions, mishandling, unauthorized service (including self-performed "fixing" or exploration of the product's internal workings).
- Use of corrosive or abrasive cleaning products.
- Cosmetic damages including scratches, dents, chips and other damage, unless such damage results from defects in materials and workmanship and is reported to Streamline within 3 calendar days of delivery.
- Use of the Product in anything other than its normal, customary and intended manner.
- A failure to comply with any applicable state, local, city or county electrical, plumbing and/or building codes, regulations, or laws, including failure to install the product in strict conformity with local fire and building codes and regulations.
- In no event shall Streamline have any liability or responsibility whatsoever for damage to surrounding property, including cabinetry, floors, ceilings, and other structures or objects around the product.

NO ATTEMPT TO ALTER, MODIFY, OR AMEND THIS WARRANTY SHALL BE EFFECTIVE UNLESS AUTHORIZED IN WRITING BY AN OFFICER OF STREAMLINE.

10. Use & Care Guide

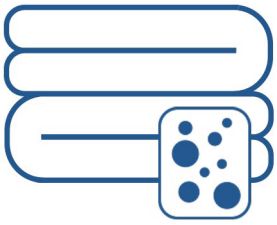

In order to clean the bathtub, please only use a soft cotton cloth or soft sponge.



Never use acidic, alkali, or any products to clean the bathtub that state on their label that they are **Not Suitable** for use on Acrylic, ABS, Polystyrene or Plastic.



To clean inside the bathtub, fill it with warm water and add a couple of squirts of dish liquid. Allow it to sit for 30 minutes. Let the bathtub drain and wipe away any residue.

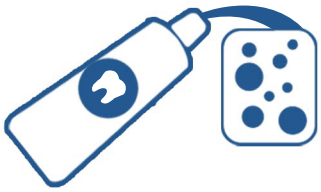

In order to remove light marks or scratches, apply toothpaste to the area and scrub with a soft cloth or sponge.



If deep cleaning is necessary, rinse or soak the tub in warm water for 30 minutes and add a bit of liquid soap or dish soap to the water. Rinse and dry with a soft towel.

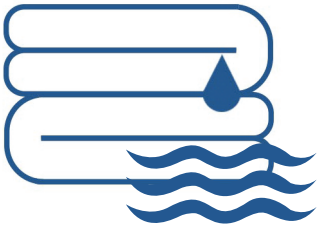

It is advised to clean the surface of the bath regularly in order to remove any insoluble products. Warm soapy water should be used and afterwards the bath should be wiped. **Do not let cleaners soak in.**



It is advised to always run some cold water before turning on the hot tap, with hot water temperatures not exceeding 65 Celsius.



If deep scratches or burns appear, please use sandpaper with at least 1500 grit. Dampen the sandpaper slightly with water and then proceed to rub the sandpaper in a circular motion around the affected area, ensuring that you rub slightly wider than the affected area.

Continue doing so until the scratch is no longer visible. In order to bring the affected area back to its shiny form, please use a soft cloth and a small amount of polish to buff the rubbed area. Continue doing so until the affected area is restored to its original shine.

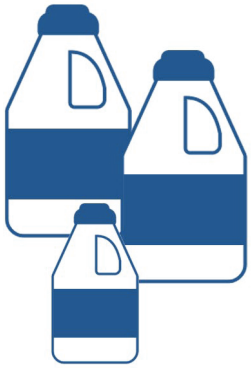

The surface of the bathtub has good resistance properties to acids, but should not come into contact with alkalis or organic solvents, such as caustic soda, some multi-surface cleaners, bathroom cleaners, bleaches, harsh solvents, burning cigarettes, strong chemicals such as dry-cleaning fluids, paint strippers, acetone, citrus based chemicals, and nail/varnish removers.



Please read all instructions carefully before proceeding with installation.



Due to the complexity of the installation procedure, a professional plumber is required.

Streamline

INSTALLATION MANUEL

ACRYLIQUE BAIGNOIRE EN PODIUM

MANUEL DU PROPRIÉTAIRE ET GUIDE D'INSTALLATION

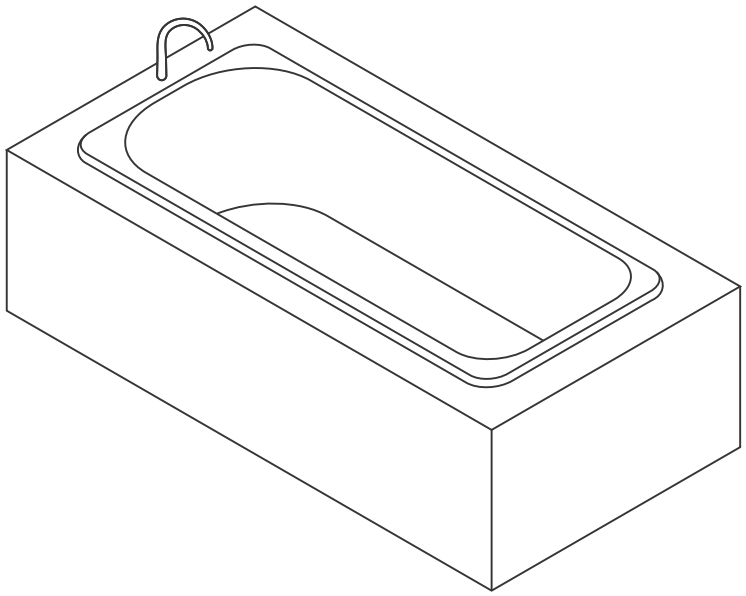

LIRE LE GUIDE D'INSTALLATION COMPLET AVANT D'INSTALLER LA BAIGNOIRE

Cette baignoire ne doit être installée que par un plombier certifié
Il faut deux personnes pour soulever la baignoire

Pour des vidéos d'installation et d'assemblage, veuillez visiter notre site Web
www.streamlinebath.com
OU
notre page YouTube en recherchant
“Streamline Bath”
OU
en suivant le lien ci-dessous vers notre chaîne:
https://www.youtube.com/channel/UCII7TGMbkwoGSqzo-pGfaJw

PRUDENCE! **DEUX PERSONNES REQUIS**

TABLE DES MATIÈRES

1. Avant l'installation 3
2. Outils requis 5
3. Matériel Requis 6
4. Contenu De La Boîte 7
5. Type D’installation 8
6. Cadrage Et Support 11
7. Instructions D’installation 12
8. Instructions D'installation Du Drain 27
9. Garantie 31
10. Guide D’utilisation Et D'entretien 33

1. Avant l'installation

À nos précieux clients,

Nous voulions prendre un moment pour exprimer notre sincère gratitude pour avoir choisi notre baignoire pour votre salle de bain. Votre récent achat est grandement apprécié et nous sommes ravis de vous compter parmi nos précieux clients.
Chez Streamline, nous nous efforçons de fournir des produits de la plus haute qualité et nous sommes convaincus que notre baignoire dépassera vos attentes en termes de fonctionnalité et de style. Nous avons déployé de grands efforts pour garantir que notre baignoire améliore votre expérience de bain tout en ajoutant une touche élégante à votre salle de bain.

Nous tenons à vous assurer que notre équipe dévouée est toujours là pour vous aider avec toutes vos questions ou préoccupations concernant l'installation ou l'entretien de votre nouvelle baignoire. Votre satisfaction est notre priorité absolue et nous nous engageons à fournir un excellent service client tout au long de votre voyage avec nous.

Encore une fois, nous apprécions sincèrement votre confiance en notre marque et votre décision de choisir notre baignoire. Nous espérons qu'il vous apportera des années de plaisir et de satisfaction. Si nous pouvons faire quelque chose pour vous aider davantage , n'hésitez pas à nous contacter.

Merci d'être un client apprécié.

Cordialement,

L'équipe Streamline

- Ces produits doivent **UNIQUEMENT** être installés par un plombier entièrement assuré et agréé.
- L'installation du produit par toute personne autre qu'un plombier entièrement assuré et agréé annulera la garantie limitée.
- Assurez-vous de vérifier l'ensemble de la baignoire pour déceler tout dommage caché avant l'installation.
- S'il y a des dommages. **N'INSTALLEZ PAS LE PRODUIT!** Contactez immédiatement le service client de Streamline. Streamline n'assume aucune responsabilité pour les dommages survenant pendant le transport. La garantie ne couvre pas les dommages ou défauts qui auraient pu être identifiés avant l'installation et qui n'ont été signalés qu'une fois l'installation terminée.
- Les codes du bâtiment et de la plomberie peuvent varier d'un État à l'autre.
- Streamline n'est pas responsable de la conformité aux codes locaux pour ce produit.
- Le sol sous la baignoire doit supporter le poids combiné de la baignoire, de l'eau et de l'utilisateur.
- Streamline ne sera pas tenu responsable de tous les dommages accidentels ou inondations causés par l'utilisation de ce produit.
- Les mesures peuvent s'écarter de ± ¼" des spécifications originales.
- Veuillez noter que la garantie ne couvre pas les pannes du produit résultant d'une mauvaise installation.
- Veuillez noter que tout dommage, y compris les éclats et les rayures, survenant sur le chantier est exclu de la couverture de garantie.
- L'installation correcte des composants de vidage et de trop-plein relève de la seule responsabilité de l'installateur. Streamline ne fournit pas de couverture de garantie pour les fuites associées à une mauvaise installation des déchets et des trop-pleins.
- Streamline n'est pas responsable des défauts ou des problèmes qui surviennent ou auraient pu être évités en inspectant et en testant tous les raccords de plomberie pour détecter les fuites avant de terminer l'installation.
- Streamline ne sera pas tenu responsable de tous les frais découlant du coût d'installation, de réinstallation, de retrait, de dommages ultérieurs ou de transport en cas de défaut du produit. Streamline ne sera pas tenu responsable des défauts ou des dommages qui auraient pu être découverts, réparés ou évités par une inspection et des tests avant l'installation. La baignoire doit être vérifiée à la livraison.
- Avant de finaliser l'installation, assurez-vous que tous les raccordements de plomberie sont testés, vérifiés pour détecter les fuites et soumis à un test de débordement d'eau. Streamline ne sera pas tenu responsable des défauts ou des problèmes résultant de la négligence de cette étape cruciale.

- Veuillez éviter de trop remplir la baignoire. Le remplir au-delà des 2/3 de capacité peut entraîner un débordement et créer des conditions glissantes lors de l'entrée dans la baignoire.
- Assurez-vous que le sol est de niveau et en bon état. Une surface inégale peut nuire à la bonne installation de la baignoire.
- Retirez tous les débris ou déchets de la zone d'installation.
- **Ne** placez pas la baignoire directement sur des surfaces sujettes à l'humidité ou à l'humidité.

2. Outils Requis

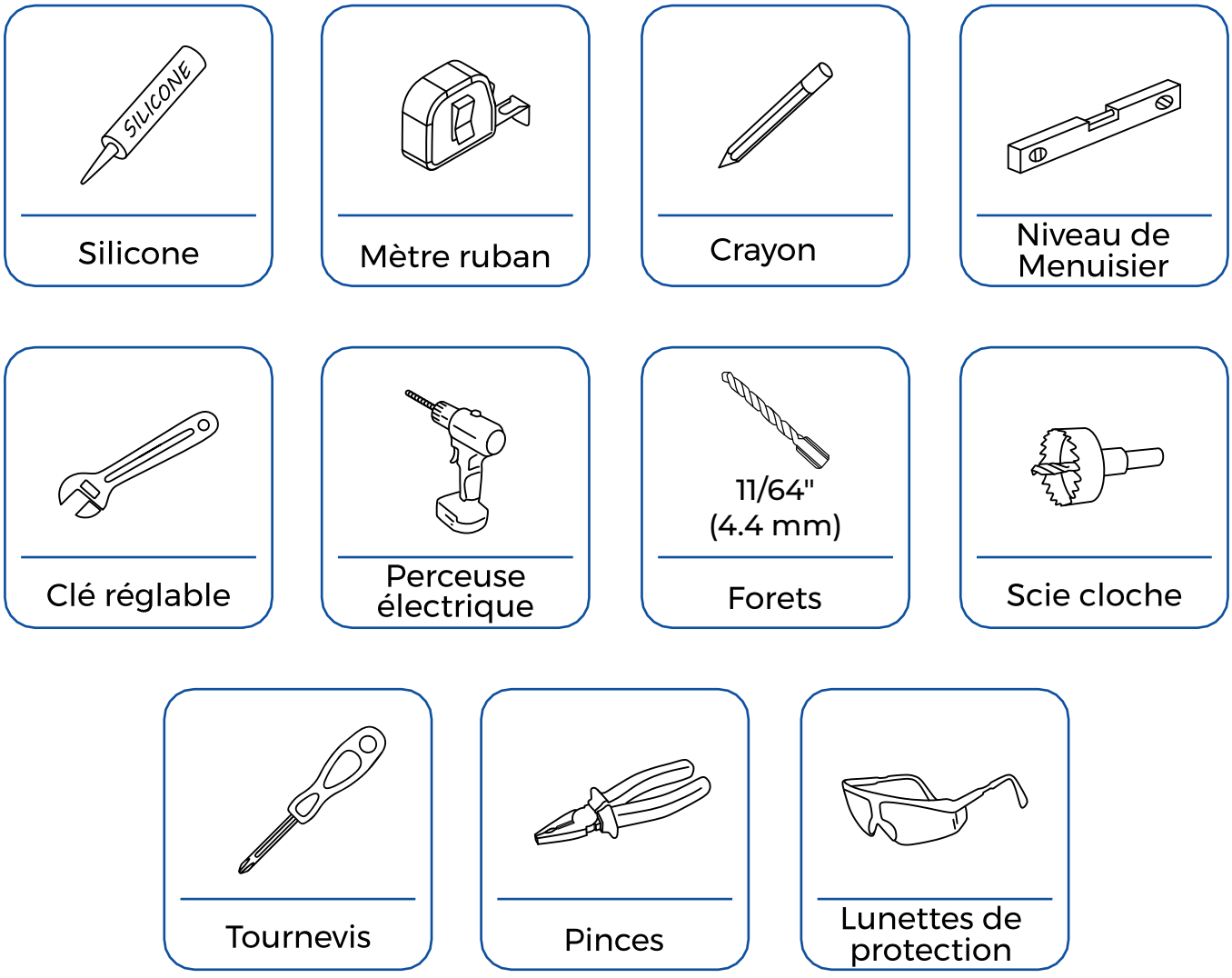

3. Matériel Requis

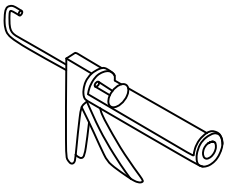

Pistolet à calfeutrer



24 Vis
(M5×15mm)



Coins en bois



colle Résistant à l'eau

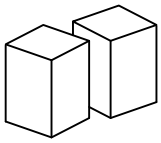

Blocs de bois

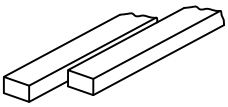

Goujon en bois
(2cm x 2.5cm)

4. Contenu De La Boîte

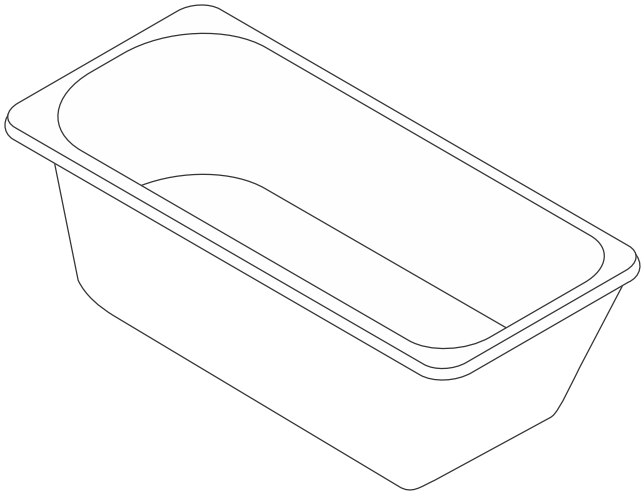

Baignoire

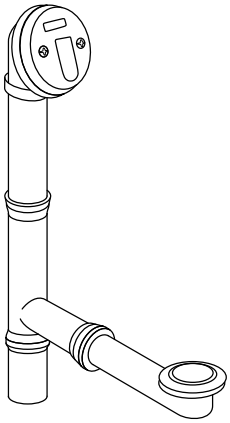

Vidange
Le drain est inclus dans une boîte séparée

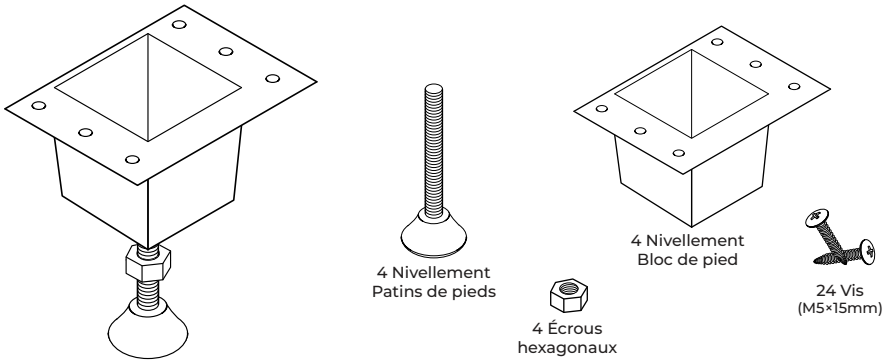

Matériel De Pied De Nivellement

5. Type D’installation

Il existe plusieurs options d'installation disponibles pour les baignoires encastrées. Il est essentiel de demander conseil à un plombier certifié AVANT de commencer la construction de la terrasse et de la charpente ainsi que tout travail de pré-plomberie. La sélection du type d'installation déterminera les conditions préalables spécifiques à la plomberie et à la charpente. Vous trouverez ci-dessous les trois méthodes d'installation les plus courantes.

Installation en podium

Dans une Installation en podium, la baignoire est conçue pour « s'encastrer » ou s'asseoir dans une enceinte encadrée ou pontée. Le rebord de la baignoire est visible au-dessus du pont ou de la plateforme.

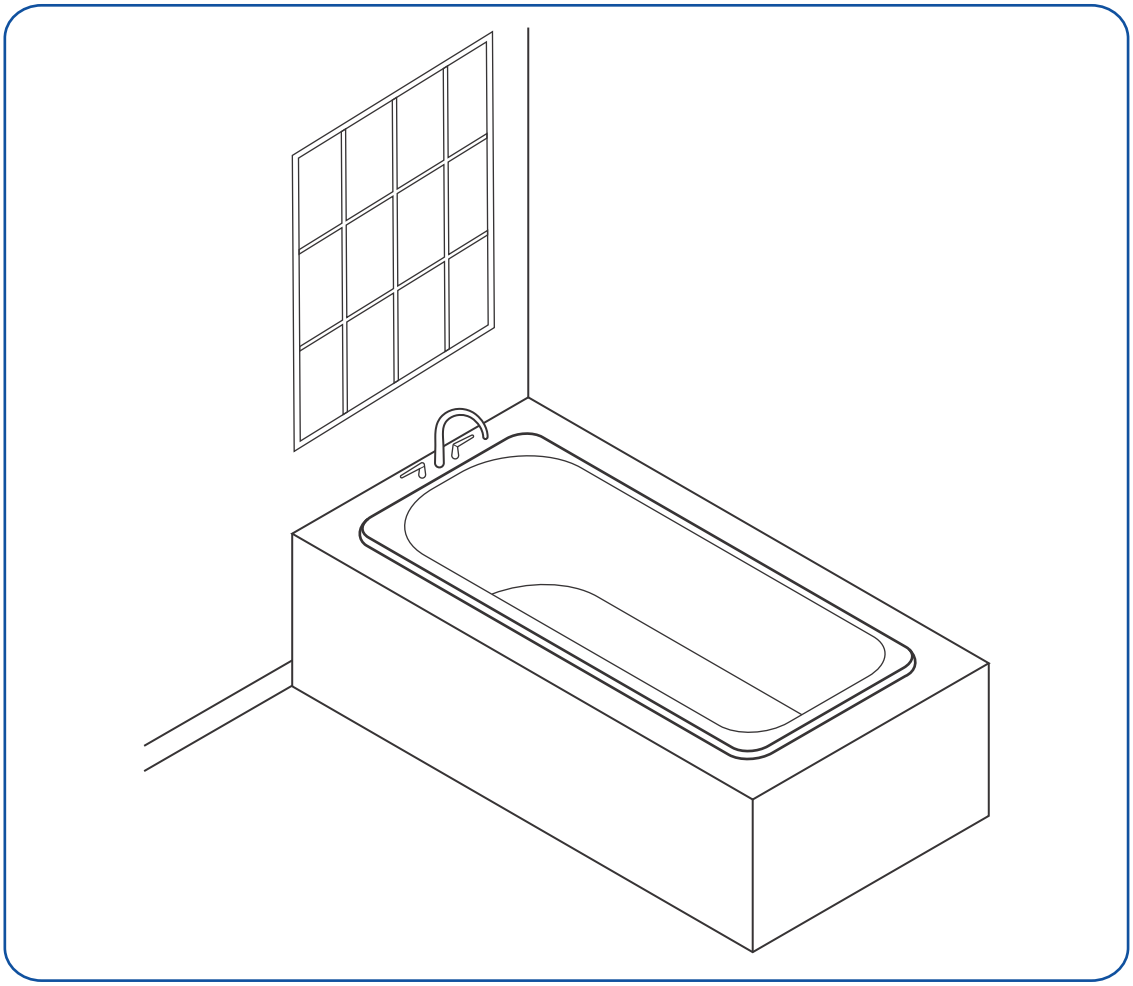

Installation sous plan

La baignoire est intégrée dans la découpe du pont construit autour d'elle. Cette découpe est ensuite recouverte de carrelage ou d'un autre matériau, dissimulant le bord de la baignoire. En conséquence, le bord de la baignoire n'est PAS visible ou exposé, ce qui donne au design de la salle de bain un aspect élégant et homogène.

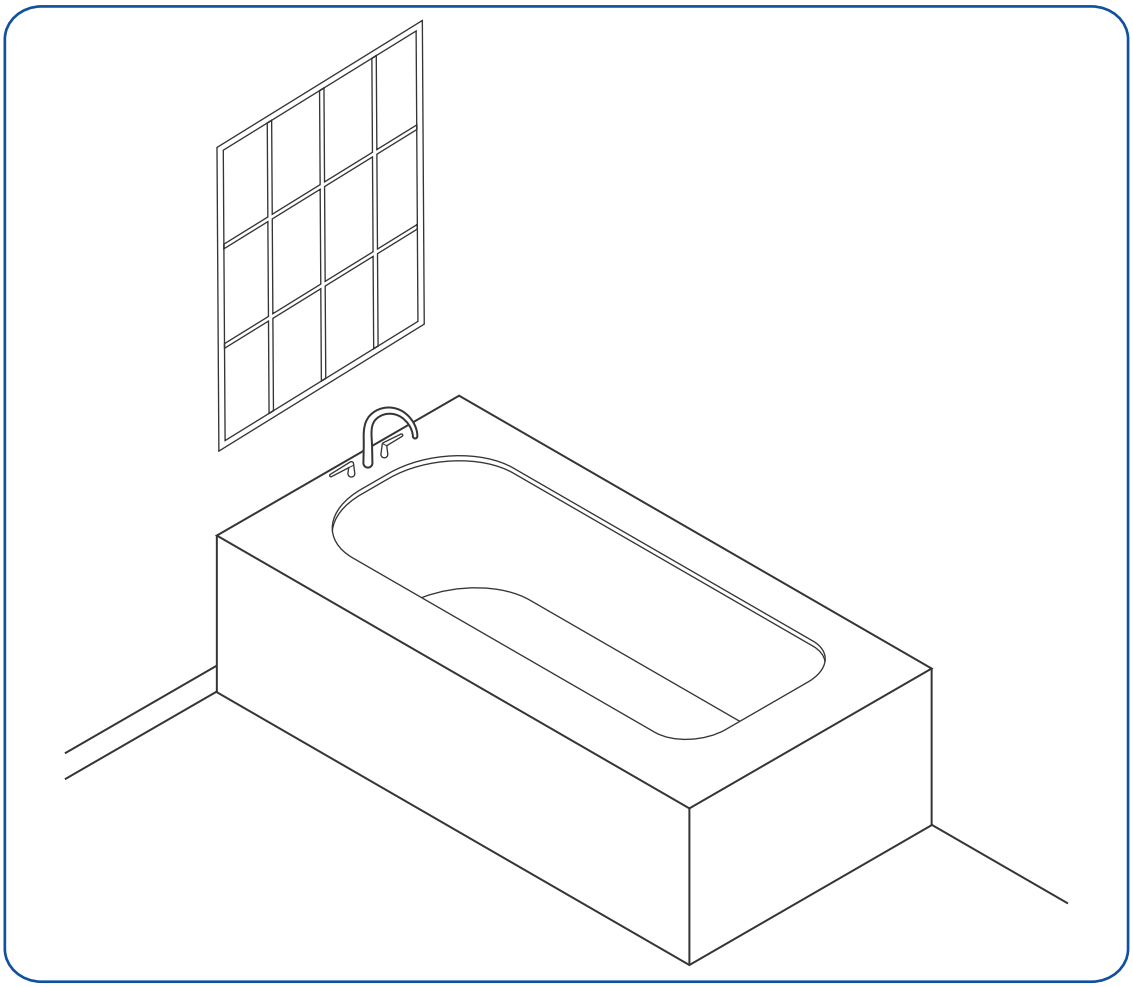

Installation en alcôve

La baignoire encastrée est placée dans une enceinte à trois parois dans une alcôve facilité. Il s'agit d'un choix courant pour les salles de bains avec un espace limité.

La baignoire est généralement encadrée d'une terrasse ou d'une plateforme, et la terrasse est carrelée ou fini pour correspondre au décor de la salle de bain.

Option A

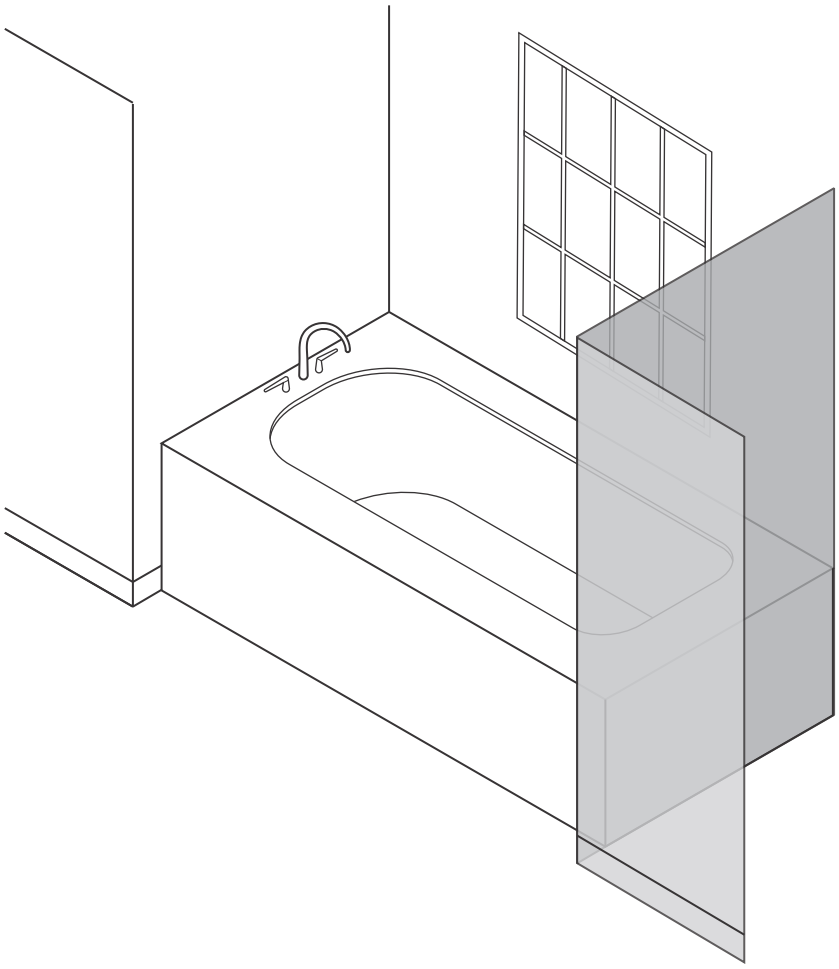

Option B

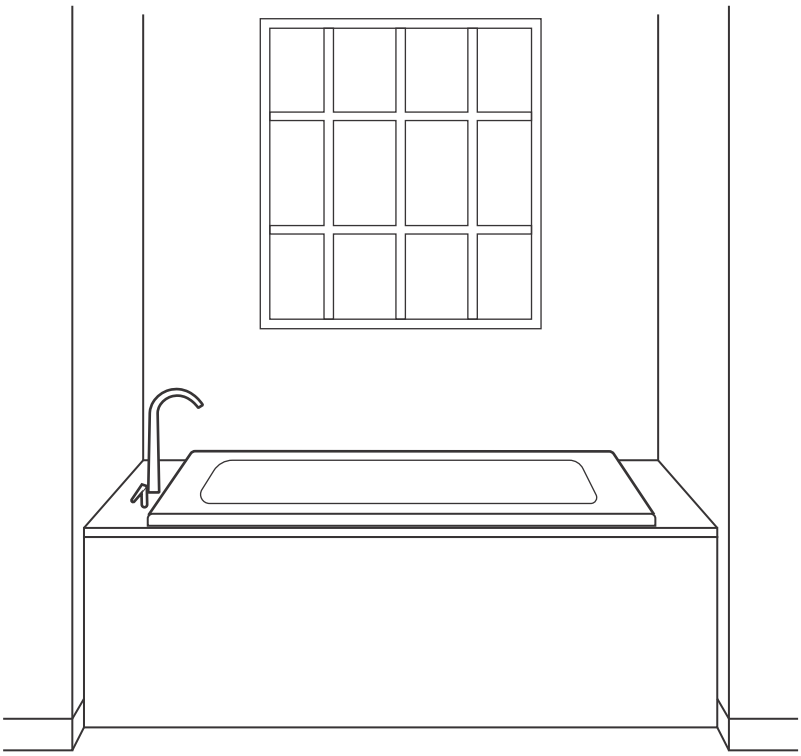

6. Cadrage Et Support

- La gamme d'installations possibles peut nécessiter des méthodes d'encadrement différentes de celles illustrées ou référencées. Veuillez consulter un plombier ou un installateur certifié
- Le pont **DOIT** être de niveau ; sinon, la baignoire ne se videra pas. Les longerons doivent fournir un support au pont à son intersection avec le mur. Ces longerons doivent être égaux d'avant en arrière et d'un côté à l'autre.
- Des brides de carrelage peuvent être nécessaires et **DOIVENT** être commandées séparément.
- Assurez-vous d'un support adéquat au sol et vérifiez que le sol est uniforme. Confirmez que le sol peut supporter le poids de la baignoire lorsqu'elle est remplie d'eau et de la personne qui l'utilise.
- La baignoire ne doit pas compter sur le matériau du plateau de la baignoire pour son support, et le support de la baignoire ne doit pas non plus provenir de son rebord ou de son plateau. Le support principal de la baignoire doit provenir du sol, de tout lit de mortier utilisé ou des pieds de nivellement.
- **NE PAS CONSTRUIRE AVANT DE RECEVOIR VOTRE BAIGNOIRE.** Confirmez les mesures de la structure par rapport à l'unité pour garantir un ajustement précis.
- Minimisez les travaux de base jusqu'à ce que la baignoire soit à portée de main. Les dimensions peuvent différer de ±1/4" des spécifications.
- Lors de la conception de l'espace d'installation, assurez-vous qu'il existe des points accessibles aux connexions de plomberie pour les besoins potentiels après service.

7. Instructions D’installation

1. Construisez le cadre approprié pour la baignoire achetée en utilisant du bois de 2"x4" ou 2"x6". Consultez la fiche technique de l'article pour connaître les dimensions précises. N'oubliez pas de tenir compte de l'accès aux connexions du drain et du robinet lors de la charpente. **CONFIRMEZ TOUJOURS LES MESURES DE LA STRUCTURE AVEC L'UNITÉ RÉELLE POUR UN AJUSTEMENT PRÉCIS.**

    a. Lorsque vous construisez la charpente, tenez compte de l'espace et de l'épaisseur du mur final, du matériau du pont et des raccords de plomberie.

    b. N'oubliez pas de prendre en compte l'épaisseur de la base de mortier (le cas échéant) et les matériaux de carrelage ou de terrasse lors de la détermination de la hauteur du cadre.

    c. Assurez-vous qu'il reste un espace de 1/16" (2 mm) entre le rebord de la baignoire et le cadre.

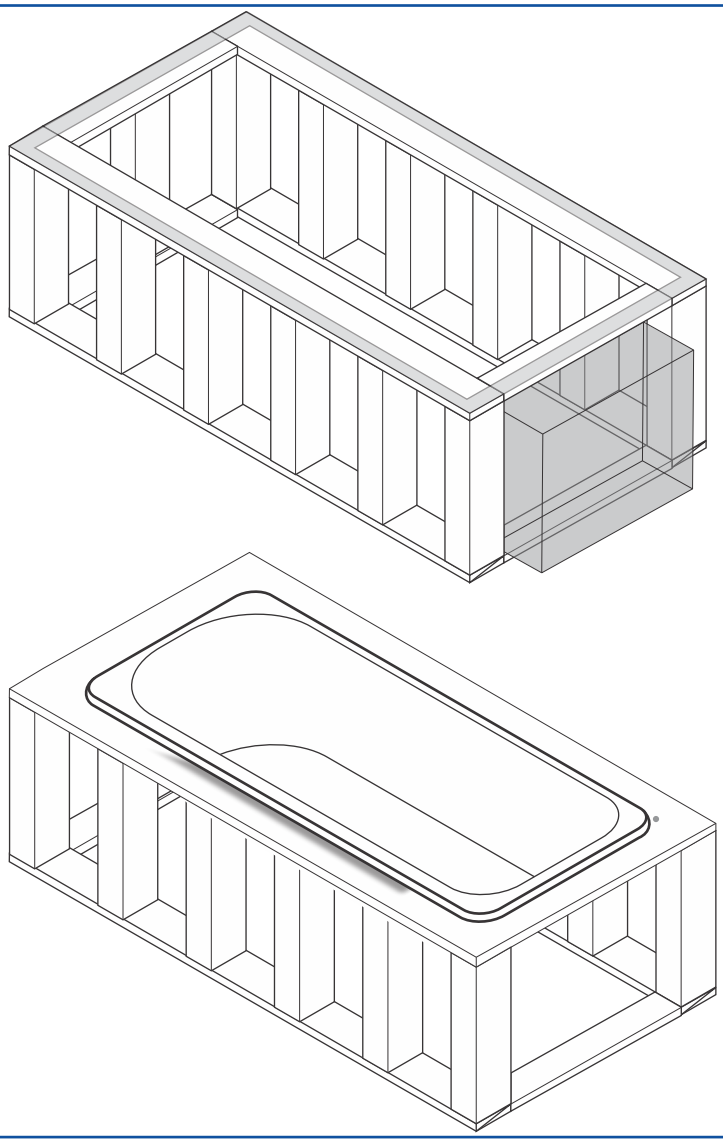

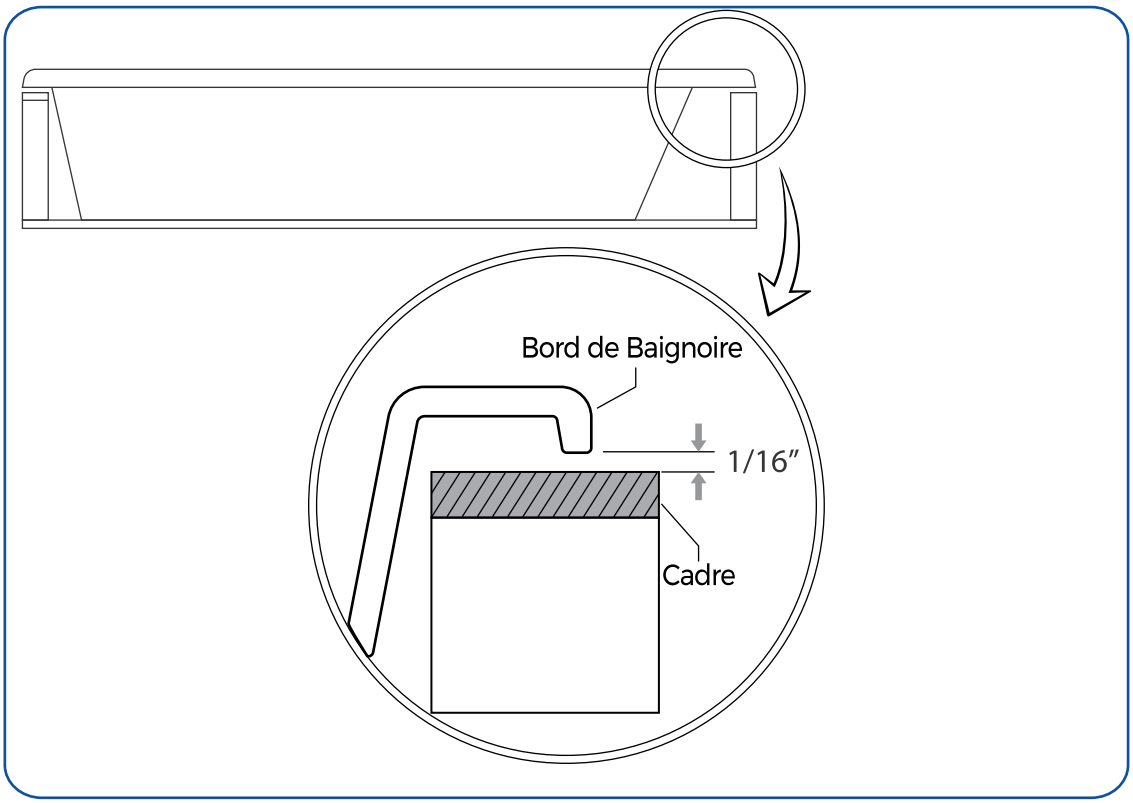

2. Un certifié le plombier doit s'occuper de la plomberie brute avant l'installation de la baignoire.

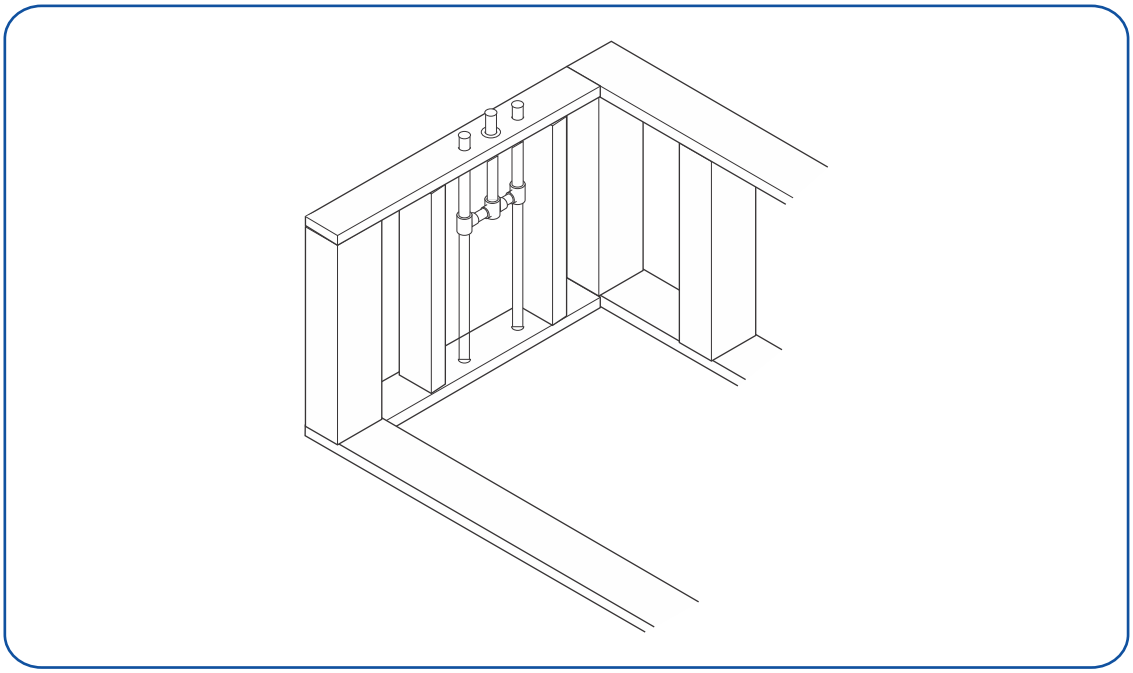

3. Assurez-vous que le sol est de niveau avant de commencer le processus d'installation.

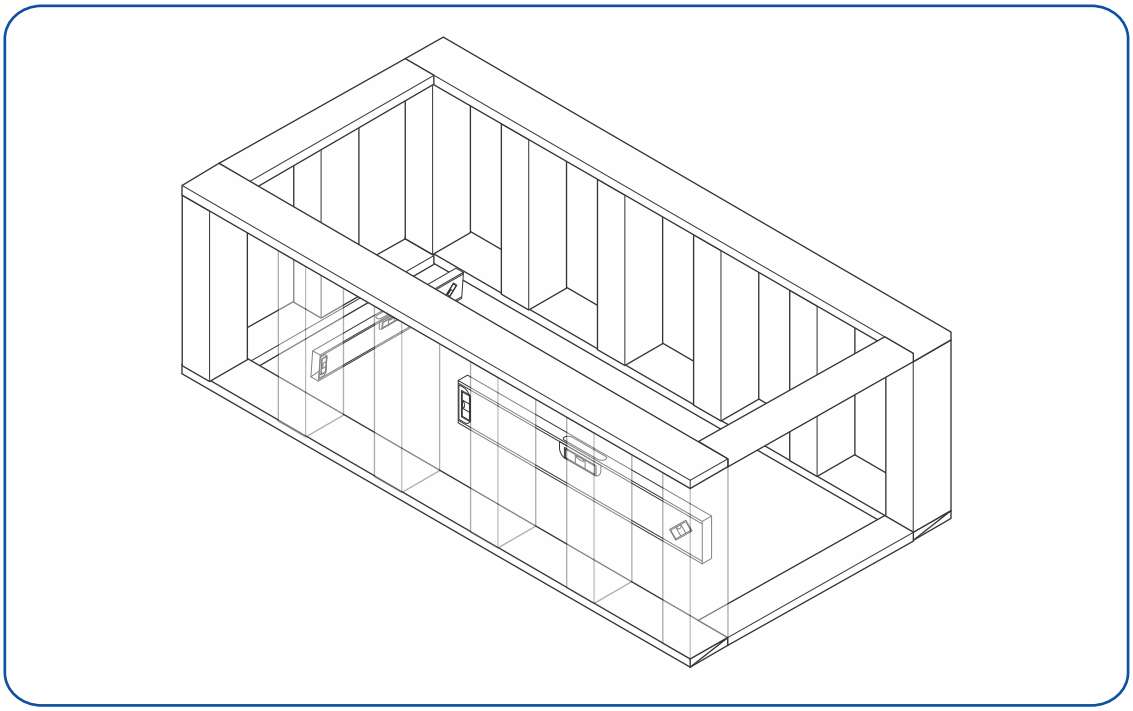

4. Déballez la baignoire et vérifiez tout dommage potentiel. Si vous en détectez dommages lors de l'examen, évitez d'installer la baignoire. Approcher Rationalisez immédiatement le service client pour obtenir une assistance supplémentaire.

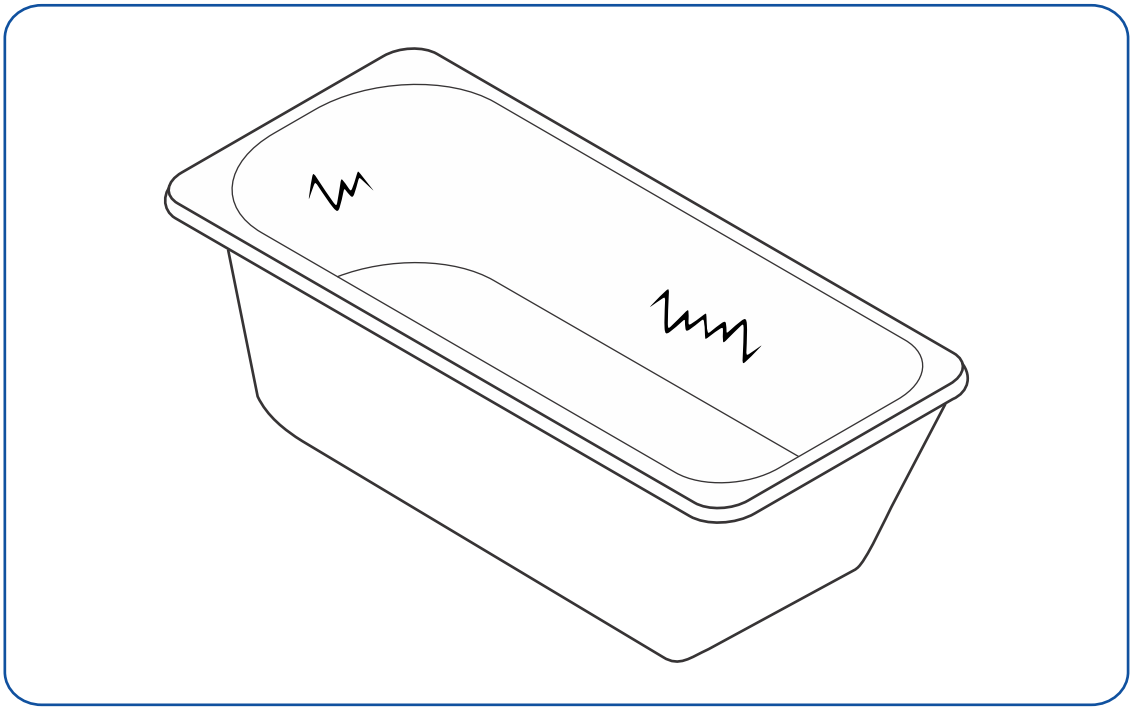

5. Manipulez la baignoire avec le plus grand soin. Posez une feuille de protection sur le baignoire pour la protéger des dommages potentiels.

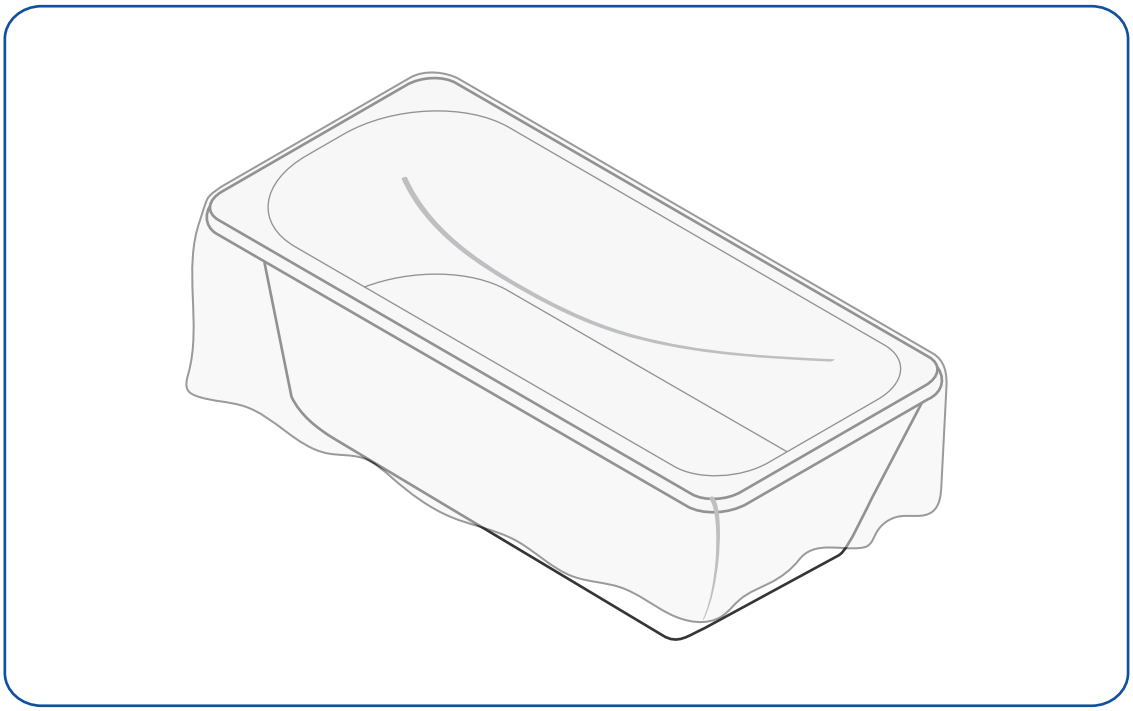

6. Suivez attentivement les instructions du fabricant lors de l'installation du trop-plein et l'ensemble de vidange sur la baignoire.

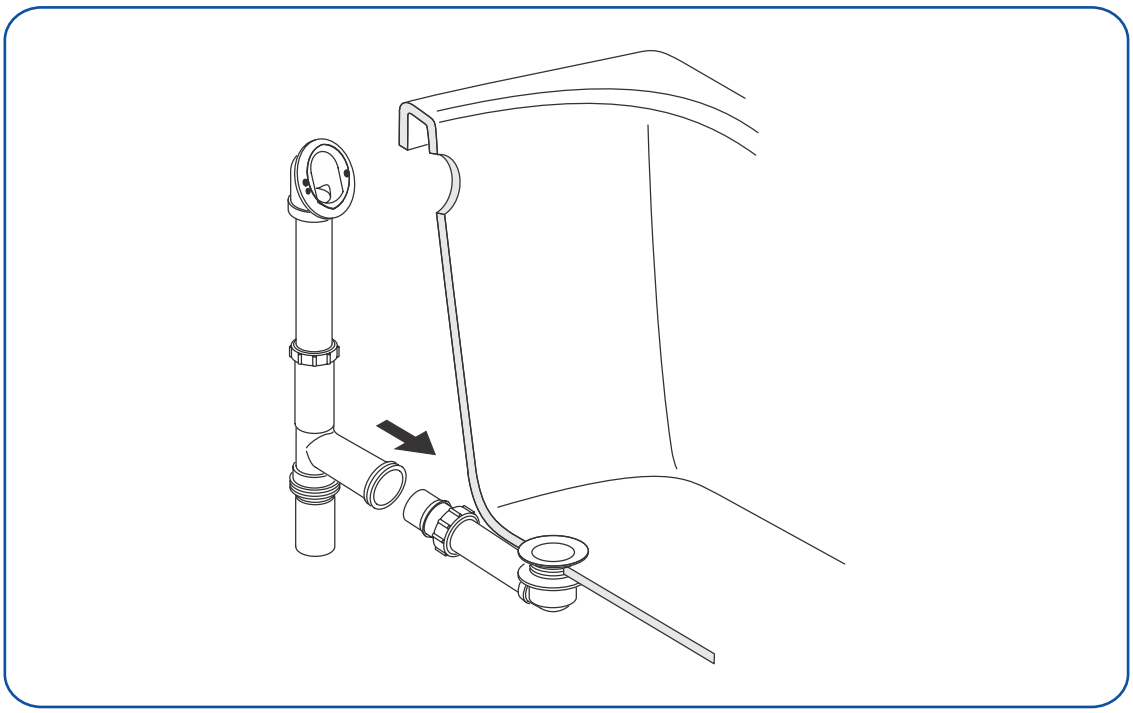

7. Placez un morceau de bois de rebut à chacune des extrémités de la découpe du cadre. Les chutes de bois serviront de support temporaire avant d'abaisser complètement la baignoire dans l'ouverture.

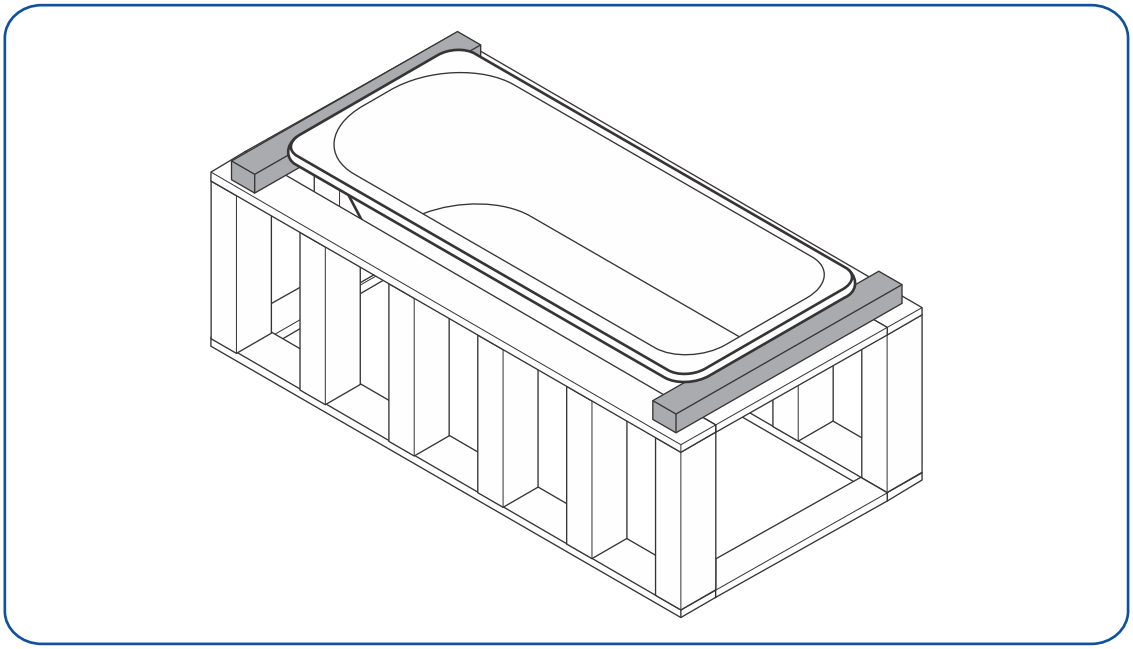

Il existe deux méthodes disponibles pour garantir que la baignoire est de niveau dans le cadre :

- Matériel de pied de nivellement
- Installation directe de la baignoire au sol

Matériel de pied de nivellement

Composants

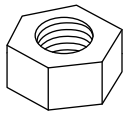

4 Écrous hexagonaux

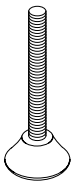

4 Nivellement Patins de pieds

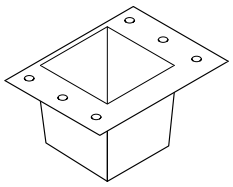

4 Nivellement Bloc de pied

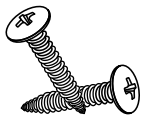

24 Vis (M5×15mm)

En fonction des conditions spécifiques de plomberie et de revêtement de sol dans votre zone d'installation, vous pouvez utiliser le matériel de pied de nivellement inclus avec la baignoire. Le principal avantage de cette approche est qu'elle permet à la baignoire d'être soutenue par les pieds de nivellement plutôt que par sa coque. Cette méthode d'installation élimine également le besoin de composé de mortier/ciment puisque les pieds de nivellement peuvent être solidement fixés au sol à l'aide d'un adhésif de construction. De plus, il permet des ajustements précis pour maintenir un écart de 1/16" (2 mm) entre le rebord de la baignoire et le cadre, garantissant ainsi que la terrasse ne supporte pas le poids de la baignoire.

Pour installer le matériel du pied de nivellement :

a. Placez un bloc de pied de nivellement contre la face inférieure de la baignoire, à l'emplacement de fixation de votre choix. Consultez la fiche technique pour obtenir des conseils sur le positionnement.

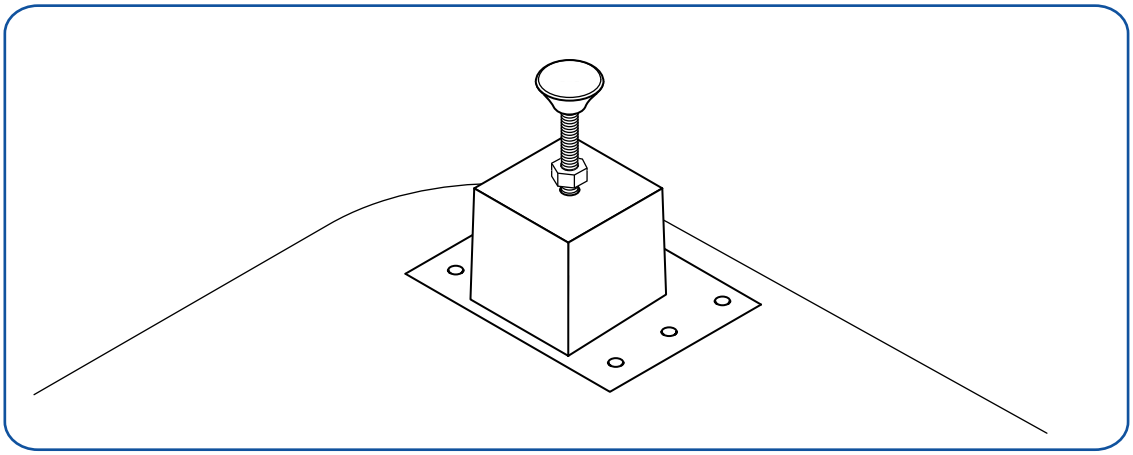

b. Alignez les blocs de pieds de nivellement de manière à ce qu'ils soient de niveau les uns par rapport aux autres, sur toute la base de la baignoire.

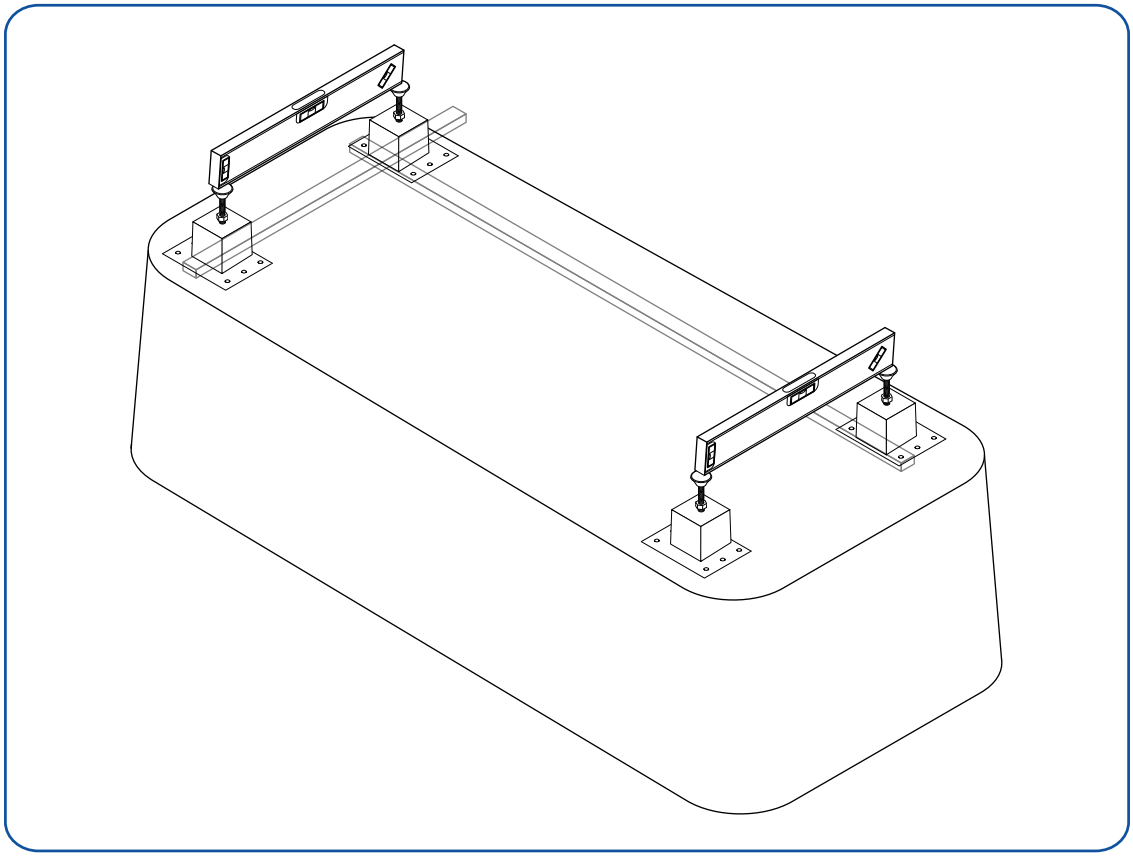

C. Fixez chaque bloc de pied de nivellement à la baignoire en perçant et en insérant des vis M5 × 15 mm (environ 19/32 po) à travers les points de fixation. Six vis sont requises par bloc ; répétez l'opération jusqu'à ce que toutes les vis soient fermement serrées.

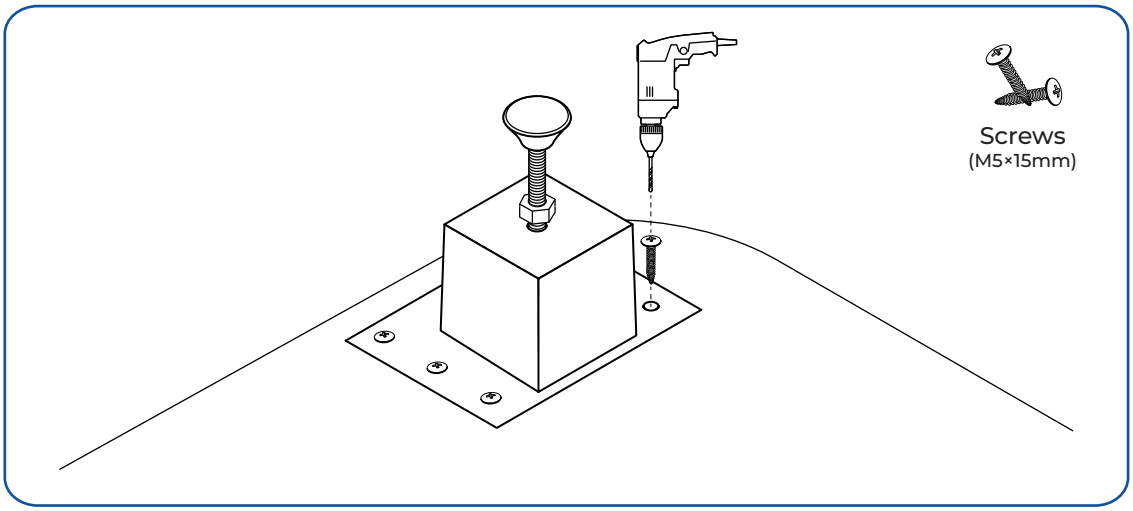

i. Si vous pré-percez les trous au préalable, utilisez un foret de 11/64 po et veillez **à ce que la profondeur du trou n'excède pas 15 mm** (environ 19/32 po).

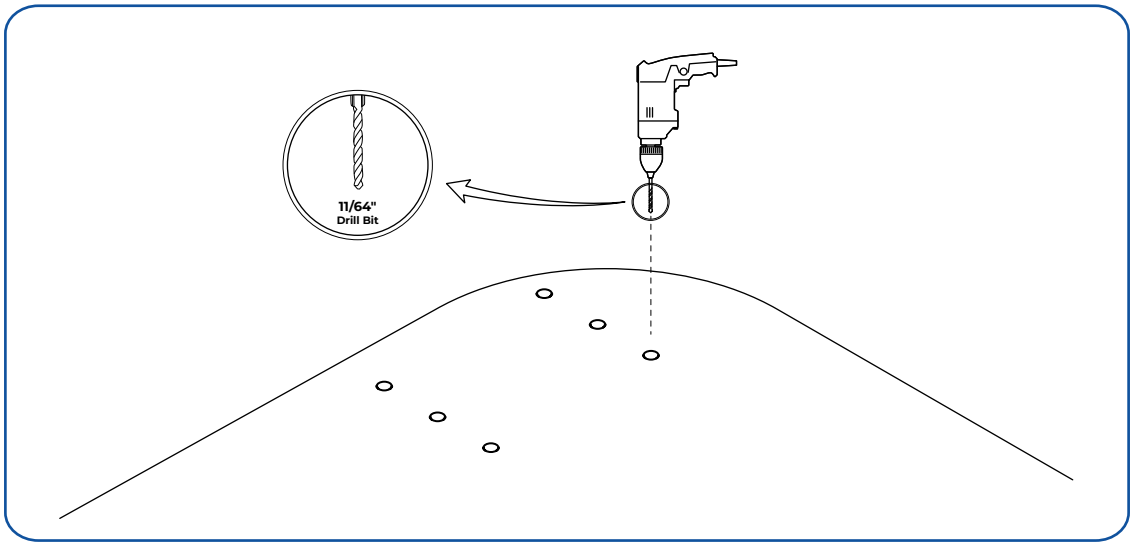

ii. Si vous ne pré-percez pas les trous au préalable, n'importe quelle taille de foret peut être utilisée.

d. Tournez l'écrou de réglage de chaque pied de nivellement pour ajuster la hauteur ; continuez jusqu'à ce que la baignoire repose de manière stable et parfaitement de niveau.

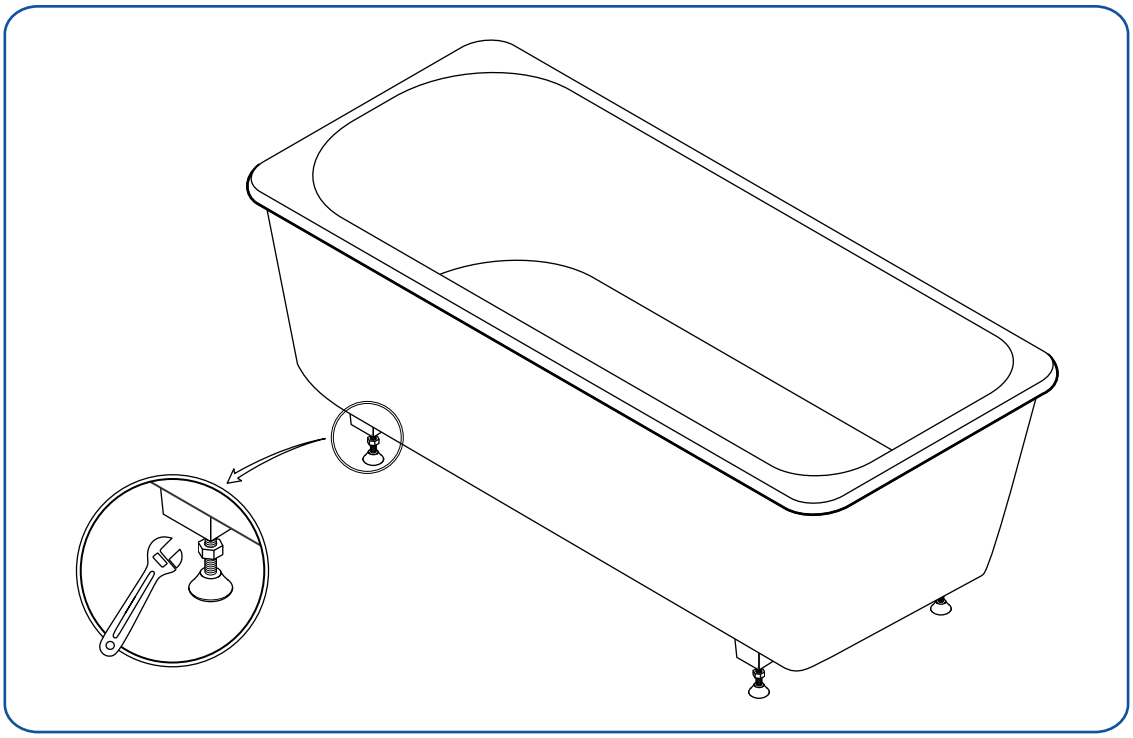

Installation directe de la baignoire au sol

Si vous choisissez de **NE PAS** utiliser le matériel de pied de nivellement fourni, la baignoire peut être réglée directement dans les limites du pont de la baignoire.

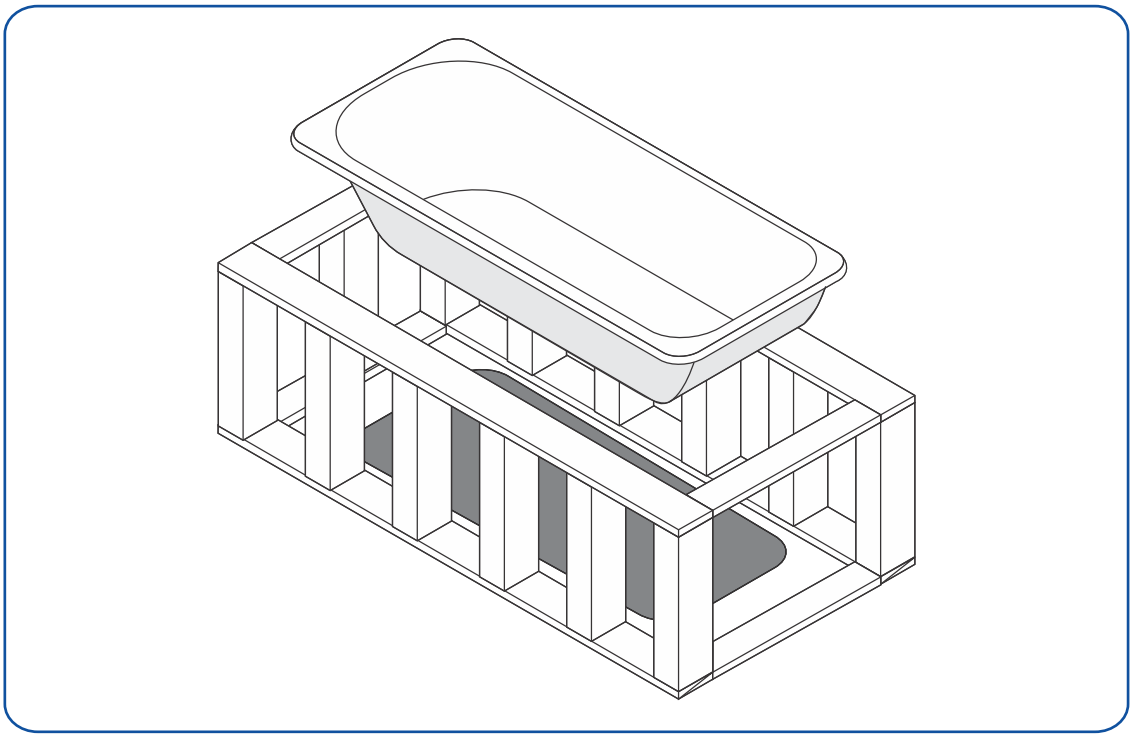

a. Si la baignoire n'est pas de niveau une fois positionnée à l'intérieur du cadre, il est recommandé d'utiliser le matériel de nivellement fourni ou d'explorer d'autres méthodes de nivellement, comme l'utilisation de blocs de bois.

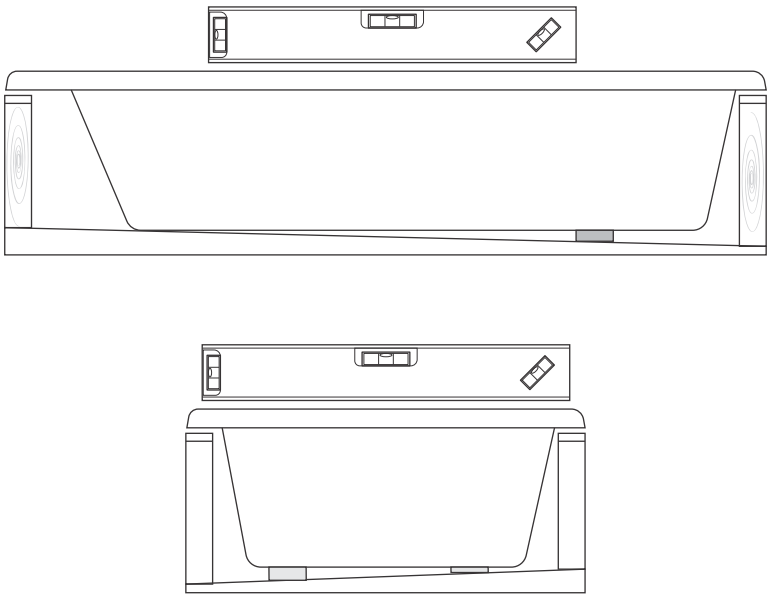

b. N'oubliez pas que les matériaux de nivellement alternatifs, comme les blocs de bois, DOIVENT être solidement fixés à la base et au cadre de la baignoire.

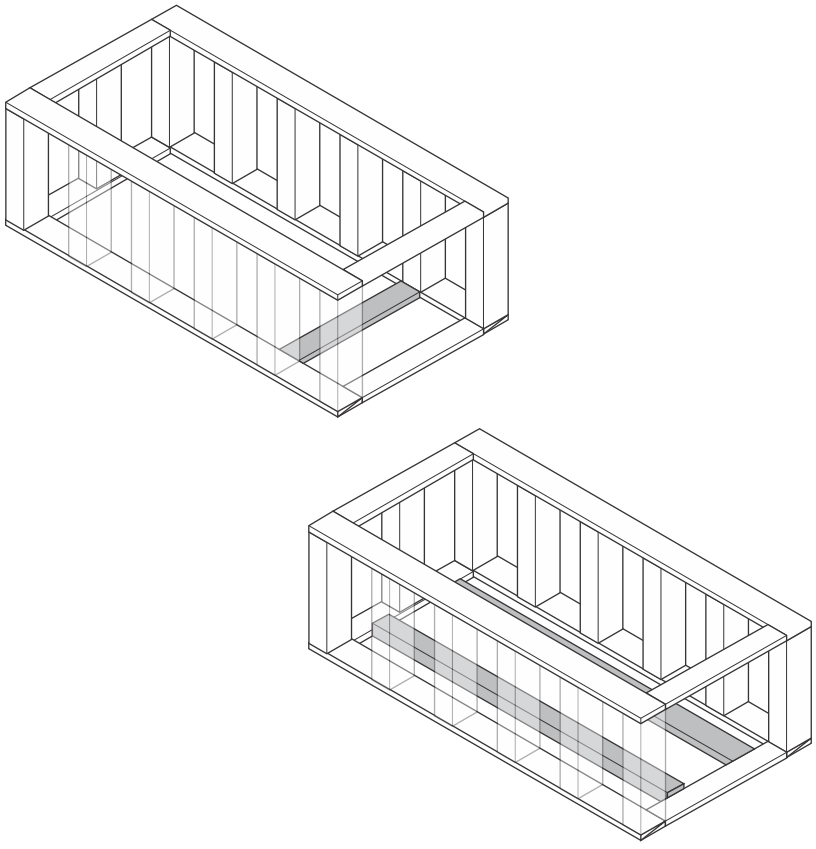

Pour s'assurer que la baignoire n'est pas supportée uniquement par son rebord, il est essentiel de maintenir un espace minimum de 1/16" (2 mm) entre la charpente et le dessous de la baignoire. Si vous utilisez des pieds réglables, nous vous recommandons de les ajuster pour maintenir cet écart. Si les pieds de nivellement ne sont pas utilisés, vous pouvez placer des cales en bois de 1/8-1/16" sur le dessus de la terrasse finie aux points où le bord de la baignoire rencontrera la terrasse jusqu'à ce que l'installation soit terminée.

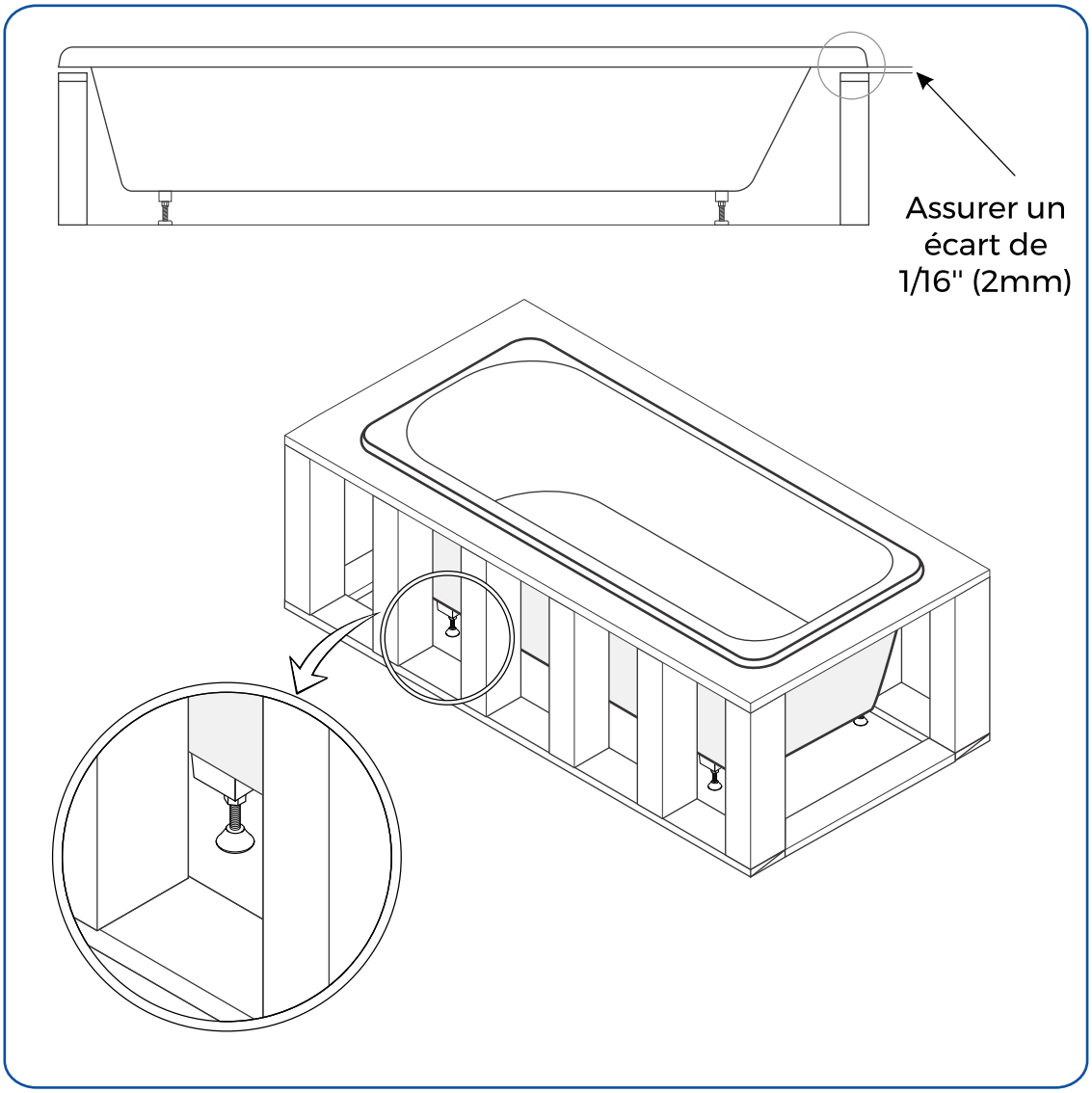

Deux méthodes courantes pour fixer la baignoire sont un lit de mortier ou un adhésif de construction. Des méthodes alternatives sont également disponibles, en fonction du site d'installation spécifique. Veuillez consulter un plombier/installateur certifié.

- Lit de mortier
- Adhésif de construction

Lit de mortier

a. Évitez le ciment-gypse et les composés pour cloisons sèches ; il leur manque un lien durable. Utiliser UNIQUEMENT du mortier.

b. Assurez-vous d'utiliser suffisamment de mortier pour soutenir le fond de la baignoire, généralement entre 2" et 4". La couche de mortier doit être suffisamment épaisse pour faciliter le nivellement de la baignoire sans l'élever.

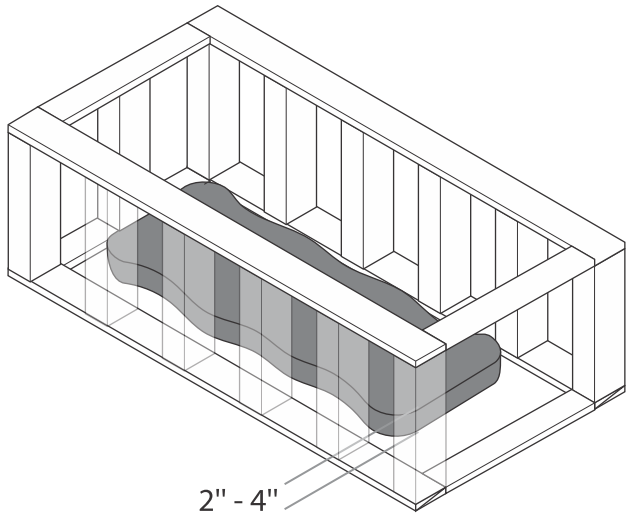

c. Si vous utilisez les pieds de nivellement, répartissez le mortier sur le sol en évitant les endroits où les pieds de nivellement seront positionnés.

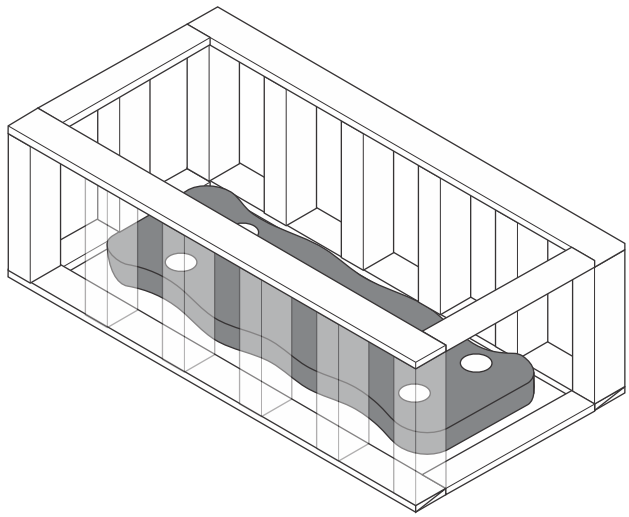

d. Évitez d'appliquer du mortier près du drain.

e. Une fois le mortier appliqué et avant qu'il ne commence à prendre, positionner la baignoire dans la niche en veillant à ce que le rebord soit de niveau.

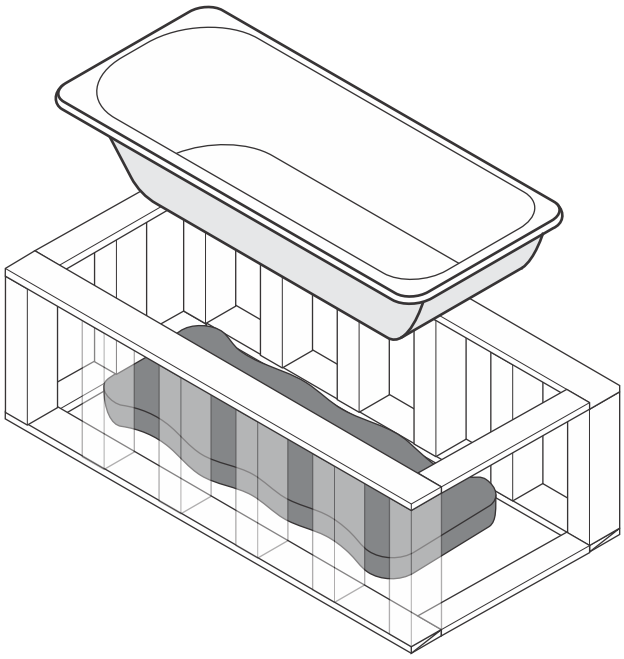

f. Il est crucial d'installer la baignoire avec un support uniforme autour et en dessous du pont pour maintenir son niveau. Une installation inégale pourrait potentiellement affecter le drainage.

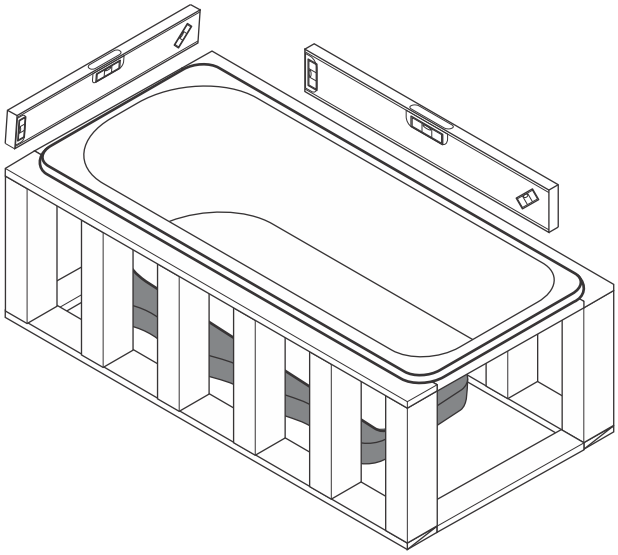

g. Laissez la baignoire se mettre en place en étant vigilant à tout excès de mortier qui s'accumule sur ses côtés et ses extrémités.

h. **ÉVITEZ D'ENTRER DANS LA BAIGNOIRE JUSQU'À CE QUE LE LIT DE MORTIER SOIT COMPLÈTEMENT PRIS ET SEC.**

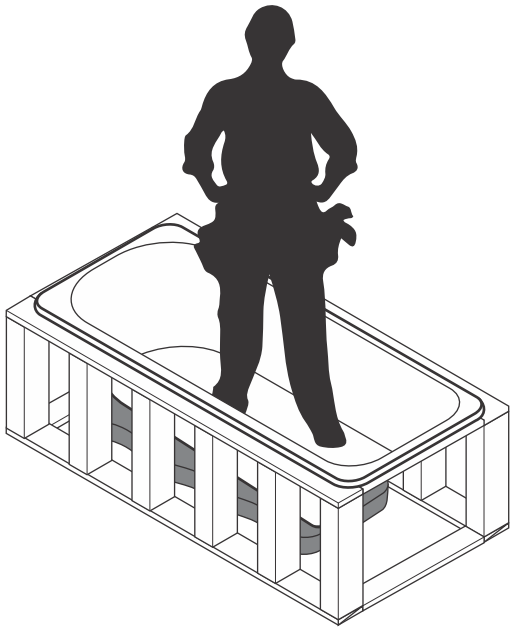

i. Laisser le lit de mortier reposer pendant au moins 24 heures. Ensuite, assurez-vous que le mortier soutient correctement chaque section de la baignoire. Ajoutez plus de mortier dans les zones où la baignoire manque de support ferme.

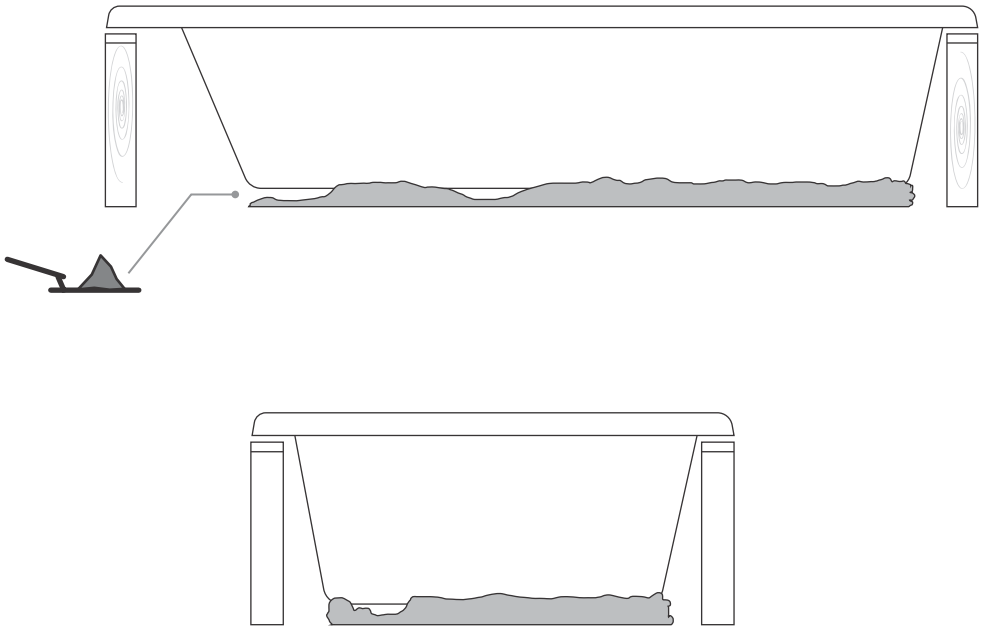

Adhésif De Construction

a. Appliquez une quantité généreuse d'adhésif de construction sur la base des pieds de nivellement ou sur la méthode de support sélectionnée. Positionnez soigneusement la baignoire, en vous assurant que les pieds de nivellement/la méthode de support sélectionnée reposent sur le sol. Effectuez les ajustements ou calages nécessaires. Confirmez que la baignoire est de niveau sur le dessus et d'aplomb près du drain. S'il reste inégal, utilisez des cales en bois en dessous pour obtenir une position de niveau dans le cadre.

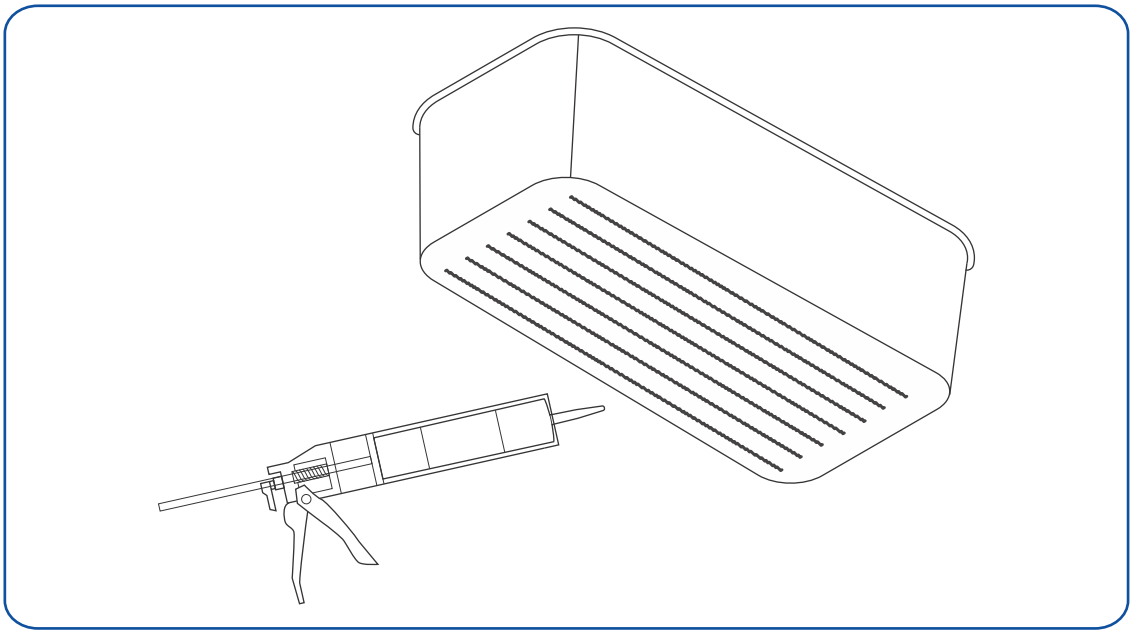

b. Une fois l'installation terminée, veuillez retirer les cales et appliquer du calfeutrage 100 % silicone autour des limites de la baignoire, de son rebord et de la terrasse terminée. Retirez tout mastic silicone supplémentaire.

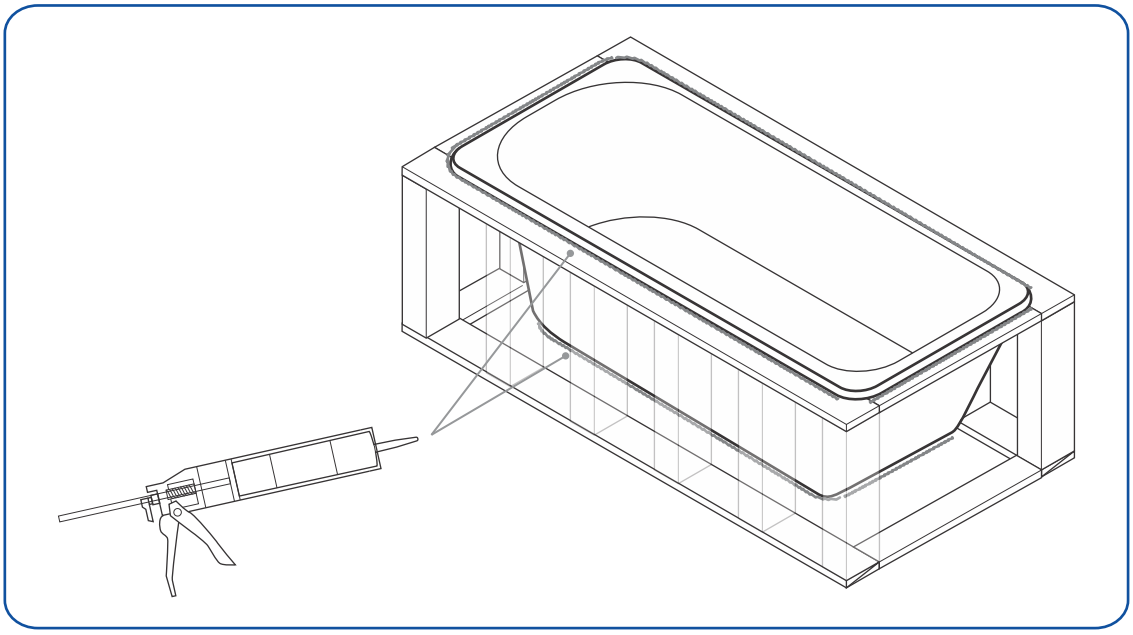

c. Effectuez les raccordements de vidange finaux à la plomberie de la maison.

d. Remplissez la baignoire d'eau et inspectez soigneusement toute fuite pour confirmer l'intégrité de la plomberie. Assurez-vous d'examiner visuellement les connexions de trop-plein et de vidange.

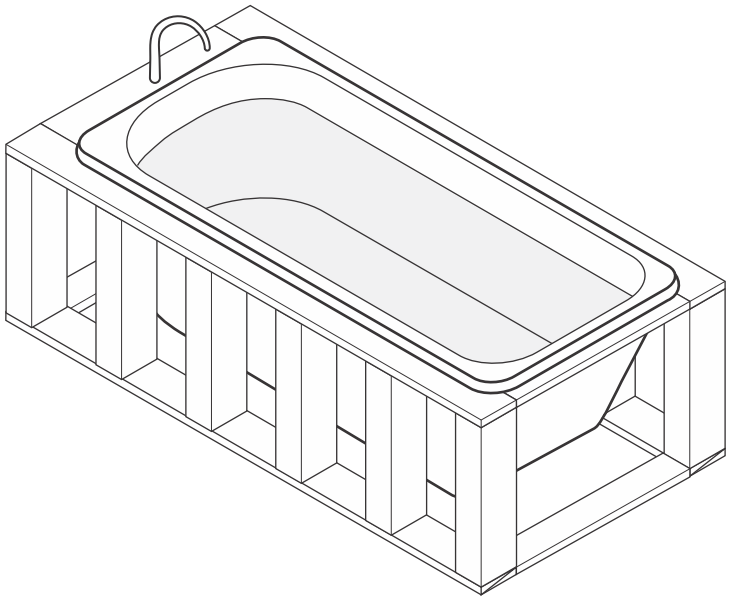

SÉRIE DE DRAINAGE P

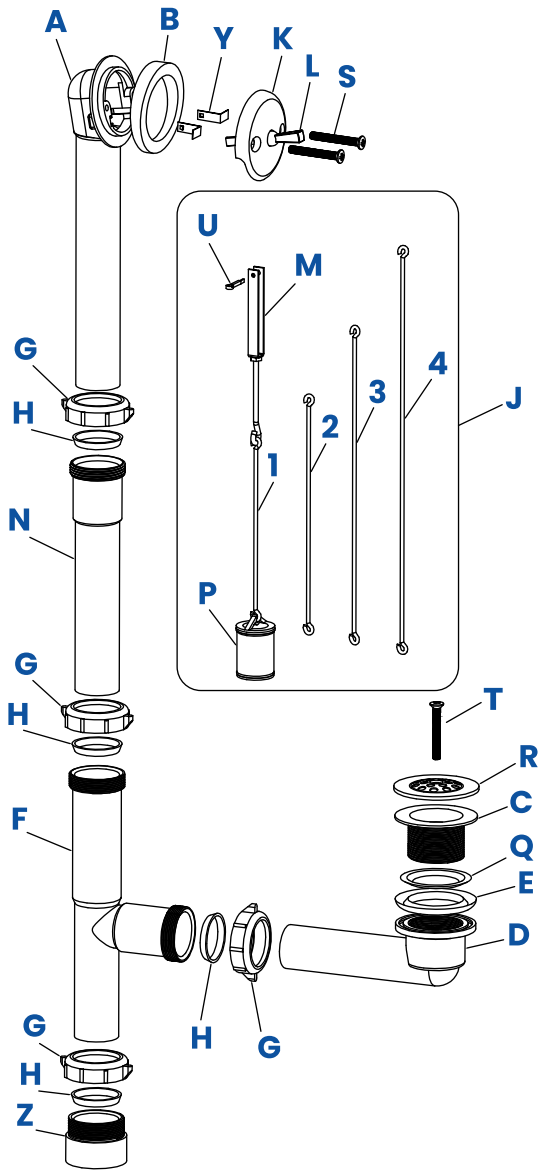

Diagramme Des Pièces	
A	Coude de trop-plein
B	Rondelle en caoutchouc de trop-plein
C	Passoire
D	Coude de vidange
E	Rondelle de vidange en caoutchouc
F	Té de déchets
G	Écrou coulissant
H	Machine à laver
J	Liaison du levier de déclenchement
1-4	Fils de liaison
K	Plaque frontale du levier de déclenchement
L	Poignée de levier de déclenchement
M	Tige filetée
N	Tube d'extension
P	Piston
Q	Joint supérieur de crépine
R	Plaque de grille de crépine
S	Vis de plaque de trop-plein
T	Vis de grille de crépine
U	Goupille fendue
Y	Clips de retenue de trop-plein pour
Z	Adaptateur de vidange

Avant l'installation

- Ces produits doivent UNIQUEMENT être installés par un plombier entièrement assuré et agréé.
- L'installation du produit par toute personne autre qu'un plombier entièrement assuré et agréé annulera la garantie limitée.
- Les codes du bâtiment et de la plomberie peuvent varier d'un État à l'autre.
- Streamline n'est pas responsable de la conformité aux codes locaux pour ce produit.

- Veuillez noter que la garantie ne couvre pas les pannes du produit résultant d'une mauvaise installation.
- Veuillez noter que tout dommage, y compris les éclats et les rayures, survenant sur le chantier est exclu de la couverture de garantie.
- L'installation correcte des composants du drain relève de la seule responsabilité de l'installateur. Streamline ne fournit pas de couverture de garantie pour les fuites associées à une mauvaise installation des déchets. Streamline n'est pas responsable des défauts ou des problèmes qui surviennent ou auraient pu être évités en inspectant et en testant tous les raccords de plomberie pour détecter les fuites avant de terminer l'installation.
- Streamline ne sera pas tenu responsable de tous les frais découlant du coût d'installation, de réinstallation, de retrait, de dommages ultérieurs ou de transport en cas de défaut du produit. Streamline ne sera pas tenu responsable des défauts ou des dommages qui auraient pu être découverts, réparés ou évités par une inspection et des tests avant l'installation.
- Avant de finaliser l'installation, assurez-vous que tous les raccordements de plomberie sont testés et vérifiés pour détecter les fuites. Streamline ne sera pas tenu responsable des défauts ou des problèmes résultant de la négligence de cette étape cruciale.

Veuillez noter que ce qui suit sont des directives générales d'installation. En fonction du modèle de baignoire spécifique acheté, vous devrez peut-être ajuster la longueur des tuyaux pour s'adapter correctement à la baignoire. Si nécessaire, utilisez un coupe-tuyau en plastique pour toute modification requise.

Instructions D'installation

1. Fixez le joint supérieur de la crépine **(Q)** à la crépine **(C)**. Étalez du mastic silicone (non inclus) le long de la bride inférieure de la crépine **(C)**. Alignez le coude de vidange **(D)** et la rondelle de vidange en caoutchouc **(E)** sous le trou de vidange de la baignoire. Insérez la crépine **(C)** dans le trou de vidange et fixez-la solidement du dessous de la baignoire à la rondelle de vidange en caoutchouc **(E)** et au coude de vidange **(D)**. Utilisez une pince ou une clé à crépine (non incluse) pour le serrer.
2. Placez un écrou coulissant **(G)** et une rondelle **(H)** sur le coude de vidange **(D)**, en orientant les filetages de l'écrou coulissant et le bord biseauté de la rondelle vers l'extrémité du tube.
3. Faites glisser un écrou coulissant **(G)** et une rondelle **(H)** sur le coude de trop-plein **(A)**, en vous assurant que les filetages de l'écrou coulissant et le bord biseauté de la rondelle sont orientés vers l'extrémité du tube.
4. Ensuite, positionnez la rondelle de trop-plein en caoutchouc **(B)** sur le coude de trop-plein **(A)**, avec la lèvre la plus épaisse tournée vers la partie supérieure du coude de trop-plein, comme indiqué sur le dessin.
5. Insérez le bras le plus long des clips de retenue **(Y)** dans les fentes situées juste en dessous des trous de vis sur le coude de trop-plein **(A)**.
6. Mesurez du centre du trou de trop-plein jusqu'au fond de la baignoire, là où le coude de vidange **(D)** se connectera au té d'évacuation **(F)**. Déterminez si le tube d'extension **(N)** est nécessaire en fonction de la hauteur mesurée.

7. Si le tube d'extension **(N)** est nécessaire pour la hauteur de trop-plein souhaitée, insérez le coude de trop-plein **(A)** dans le tube d'extension **(N)** et serrez soigneusement l'écrou coulissant **(G)** sans trop serrer. Ensuite, positionnez un écrou coulissant **(G)** et une rondelle **(H)** sur le tube d'extension **(N)**, en orientant les filetages de l'écrou coulissant et le bord biseauté de la rondelle vers l'extrémité du tube. Insérez le tube d'extension **(N)** dans le té d'évacuation **(F)** et serrez doucement l'écrou coulissant **(G)** sans trop serrer.

7a. Veuillez noter que le tube rallonge **(N)** peut être coupé si nécessaire pour s'adapter correctement à la baignoire.

8. Si le tube rallonge **(N)** n'est pas nécessaire, évitez de l'utiliser. Au lieu de cela, insérez le coude de trop-plein **(A)** dans le té d'évacuation **(F)** et serrez doucement l'écrou coulissant **(G)** sans trop serrer.

9. Positionnez le coude de trop-plein **(A)** sur le trou de trop-plein depuis l'extérieur de la baignoire.

10. Connectez la tringlerie du levier de déclenchement **(J)** à la plaque frontale du levier de déclenchement **(K)** en alignant les trous et en insérant la goupille fendue **(U)**. Ensuite, à l'aide d'une pince, tournez la goupille pour sécuriser la connexion.

11. De l'intérieur de la baignoire, insérez l'ensemble de liaison **(J)** et la plaque frontale **(K)** à travers le coude de trop-plein **(A)**. L'ensemble drain comprend quatre fils de liaison **(1-4)** pour établir la hauteur appropriée de l'ensemble de liaison. Reportez-vous à la page suivante du manuel d'installation pour identifier le bon fil en fonction de la profondeur de trempage de la baignoire. Si nécessaire, ajustez la longueur de la tringlerie en tournant la tige filetée **(M)**.

12. Avec le levier de déclenchement réglé en position fermée, assurez-vous que le piston **(P)** repose sur la butée interne du té de vidange **(F)**.

13. Fixez la plaque du levier de déclenchement **(K)** au coude de trop-plein **(A)** à l'aide des deux vis de la plaque de trop-plein **(S)**.

14. Vérifiez le fonctionnement du mécanisme du piston en soulevant et en abaissant la poignée du levier de déclenchement **(L)**.

15. Installez la plaque de grille de crépine (R) et fixez-la solidement à l'aide de la vis de grille de crépine (T).

16. Serrez fermement toutes les connexions à joint coulissant. Effectuez un test d'eau sur toute l'installation en remplissant la baignoire d'eau jusqu'à l'ouverture de trop-plein et en inspectant tout signe de fuite sous la baignoire. Laissez l'eau reposer dans la baignoire pendant au moins 30 minutes et vérifiez s'il y a une fuite.

Ajustement de l'ensemble de liaison

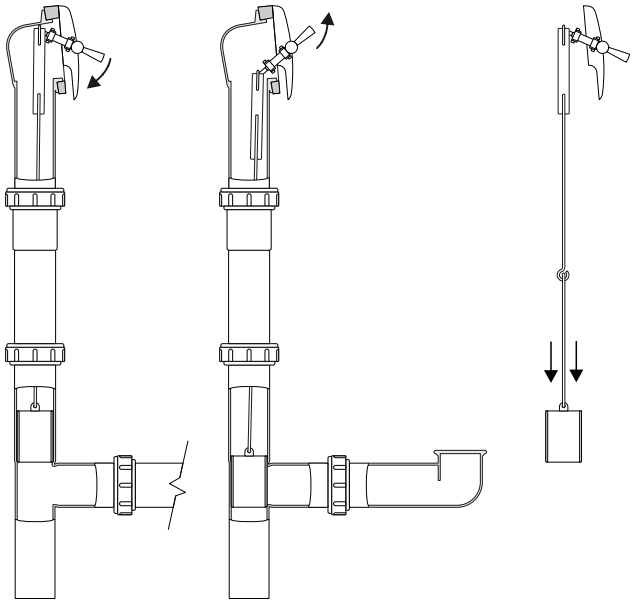

1. Insérez l'ensemble de liaison dans le trop-plein, en vous assurant que le levier de déclenchement est en position ouverte (face vers le bas).
2. Fixez la plaque de trop-plein sur le drain de trop-plein.
3. Poussez fermement le levier de déclenchement en position fermée (face vers le haut) afin de placer le piston dans le drain.
4. Effectuez un test d'eau pour vérifier si le piston est à la bonne hauteur.
5. Dans le cas contraire, ajustez la longueur de la liaison en tournant la tige filetée ou choisissez un autre fil de liaison.

Assurez-vous que le fil de liaison est correctement fixé lors de l'installation du drain à levier de déclenchement, car une mauvaise installation peut avoir un impact sur le drainage.

Correct

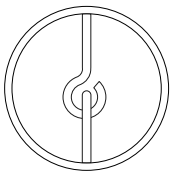

Incorrect

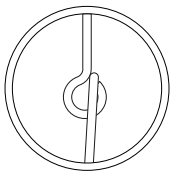

Schéma De Fil De Liaison

Étape 1

Mesurez la distance entre le centre du trou de trop-plein et le fond de la baignoire, là où le coude de vidange rencontre le té d'évacuation.

Étape 2

Reportez-vous au tableau ci-dessous et sélectionnez le fil de liaison approprié pour la distance mesurée.



Fil 1
Longueur du fil: 6.5"

Fil 2
Longueur du fil: 8"

Fil 3
Longueur du fil: 11"

Fil 4
Longueur du fil: 14"

Mesure à partir de l'étape 1	Utiliser Du Fil
11" to 14"	1
12.5" to 15.5"	2
15.5" to 18.5"	3
17.5" to 20.5"	4

*Les dessins ne sont pas à l'échelle

EXCLUSION DE GARANTIE LIMITÉE

TOUTES AUTRES GARANTIES EXPRIMÉES OU SOUS-ENTENDUES Y COMPRIS TOUTES GARANTIES SOUS-ENTENDUES DE CONFORMITÉ POUR LE COMMERCE POUR UN PARTICULIER SONT ICI DÉCLARÉES. STREAMLINE® N'EST PAS RESPONSABLE POUR DES DÉGATS INDIRECTES, PUNITIFS, ACCIDENTELS, de CONSÉQUENCE, UNIQUES OU DÉGATS SIMILAIRES COMME (LISTE NON-EXCLUSIVE) : PERIODE D'INACTIVITÉ, REPAS d'HOTEL ET/OU RESTAURANT, COUT DE TRAVAUX SUITE À DÉGÂTS CAUSÉS UNIQUEMENT PAR STREAMLINE, PERTE DE PROFIT OU DE REVENU, INCAPACITÉ À UTILISER LE PRODUIT OU TOUT AUTRE ÉQUIPEMENT ASSOCIÉ, LE PRIX DU DIT ÉQUIPEMENT ASSOCIÉ, TOUTE RÉCLAMATION D'UN TIERS PARTI SUITE À L'UTILISATION DU PRODUIT.

LA VALEUR DE LA RESPONSABILITÉ DE STREAMLINE N'EXCÈDE EN AUCUN CAS LA VALEUR DU PRODUIT À L'ACHAT

CE PRODUIT STREAMLINE® DOIT ÊTRE INSTALLÉ PAR UN PROFESSIONNEL LICENCIÉ ET ASSURÉ QUI SUIVRA LES INSTRUCTIONS FOURNIES PAR STREAMLINE®. VALEUR DE LA RESPONSABILITÉ DE STREAMLINE N'EXCÈDE EN AUCUN CAS LA VALEUR DU PRODUIT À L'ACHAT CE PRODUIT STREAMLINE® DOIT ÊTRE INSTALLÉ PAR UN PROFESSIONNEL LICENCIÉ ET ASSURÉ QUI SUIVRA LES INSTRUCTIONS FOURNIES PAR STREAMLINE®. SI LE PRODUIT EST INSTALLÉ PAR UN INDIVIDU QUI N'EST PAS LICENCIÉ ET ASSURÉ ALORS LA GARANTIE DU PRODUIT EST RENDUE NULLE.

SI LE CLIENT FAIT APPEL À LA GARANTIE POUR UNE PIÈCE, UN REMPLACEMENT OU UNE RÉPARATION NÉCESSAIRE DU PRODUIT STREAMLINE®, REMPLISSANT AINSI LE CONTRAT DE GARANTIE INITIAL, STREAMLINE® NE SERA PLUS RESPONSABLE DE FOURNIR UNE GARANTIE SUR CE PRODUIT À LA SUITE DE CET APPEL. SI L'ACHETEUR REFUSE LA SOLUTION DE GARANTIE PROPOSÉE PAR STREAMLINE®, CECI ANNULE LA GARANTIE. DANS CES DEUX CAS, STREAMLINE® NE SERA RESPONSABLE D'AUCUN DES COUTS ASSOCIÉS À LA MISE EN PLACE DE LA GARANTIE.

NULLE PERSONNE NE PEUT FAIRE DE PROMESSE DE GARANTIE AUTRE QUE CELLES CONTENUES DANS CE CONTRAT. TOUTE PROMESSE DE GARANTIE FAIT PAR UNE PERSONNE AUTRE QU'UN EMPLOYÉ STREAMLINE® NE POURRA PAS ÊTRE PRISE EN COMPTE AVEC STREAMLINE®

Streamline® ne fait aucune promesse quant à la durabilité, qualité, ou besoin d'entretien et réparation de ses produits hors promesses contenues dans cette garantie. Si vous souhaitez une garantie plus longue ou plus inclusive que la garantie limitée comprise avec l'achat de ce produit, demandez à Streamline® ou à votre vendeur pour l'achat d'une garantie étendue.

Cette garantie vous donne des droits spécifiques, vos droits peuvent varier d'Etat à Etat. Certains Etats n'autorisent pas l'exclusion des dégâts accidentels ou de conséquence, et certains Etats n'autorisent pas de durée de base sur des garanties sous-entendues, donc les exclusions et limites ci-dessous ne s'appliquent peut-être pas et peuvent changerd'Etat à Etat.

La garantie décrite ne s'applique ici qu'à l'acheteur initial du produit et n'est pas transférable. Streamline® se réserve le droit de demander une preuve d'achat lorsque qu'une demande de garantie est faite afin de vérifier que le produit est couvert par cette garantie limitée.

PRODUIT SANS GARANTIE

STREAMLINE N'A PAS D'OBLIGATION, LÉGALE OU AUTRE, DE FOURNIR DE CONCESSIONS, COMME DES RÉPARATIONS, PRIX RÉDUITS POUR LES PROFESSIONNELS, OU REMPLACEMENT DE PRODUIT, UNE FOIS CETTE GARANTIE EXPIRÉE.

GARANTIE FABRIQUANT LIMITÉE

Toutes pièces et finitions des produits Streamline® sont garanties en bon état et fonctionnelles au premier acheteur pour une période de 2 à 5 ans (selon le modèle et le produit, veuillez vérifier la description du produit ou nous contacter support@streamlinebath.com) suivant l'achat en magasin. Une preuve d'achat est nécessaire pour faire valoir la garantie. Streamline® vous recommande d'engager un plombier professionnel pour installation et réparations.

Streamline® remplacera gratuitement, durant la période de garantie, toute pièce ou finition prouvée défectueuse ou cassée après utilisation et installation normale. Des pièces de rechange peuvent être obtenues en nous contacter au support@streamlinebath.com

Cette garantie est extensive et couvre le remplacement de toute pièce défectueuse y compris la finition, mais ce sont les deux seules choses garanties. Les charges d'installation et/ou tout dégât durant installation, réparation ou remplacement ainsi que tout autre type de perte ou dégât sont exclus. Preuve d'achat (ticket de caisse originel) du premier acheteur doit être fourni à Streamline® pour toute réclamation de garantie. Ceci est une garantie exclusive par Streamline® ce qui ne s'applique à aucune autre garantie, y compris la garantie sous-entendue de revente.

Cette garantie exclu tout usage industriel, commercial et de vente dont les acheteurs se voient remettre une garantie d'un an, incluant tous les effets de cette garantie exceptée la durée.

Streamline

CE QUI N'EST PAS COUVERT SOUS CETTE GARANTIE LIMITÉE

- L'usure normale ou habituelle, tâches de nourriture, boisson ou accumulation de graisses et les dégâts esthétiques.
- Les dégâts aux suites d'un accident, d'une mauvaise utilisation ou manipulation, d'un abus de force, négligence, feu, chaleur, eau, humidité, liquides, infestation ou autre intrusion.
- Les produits qui ont été réparés, altérés ou modifiés par qui que ce soit d'autre que Streamline® ou service autorisé par Streamline®.
- Dégâts causés par utilisation d'accessoires non-Streamline®
- Les produits dont le numéro de série a été rétiré, altéré ou modifié.
- Les produits achetés, expédiés, utilises ou vendus en dehors des USA, Canada ou Mexique
- Dégâts causés par des phénomènes naturels (foudre, etc.)
- Les produits rendus sans preuve d'achat valide
- Les pièces consommables comme les ampoules, le métal et les filtres charbons
- Tout comportement volontairement destructif, négligence, mauvaise utilisation, abus, accidents, négligence, utilisation maladroite, mauvais entretien, installation négligente ou non-professionnelle, modifications, instructions ignorées, service non autorise (incluant « réparation » personnelles ou exploration du système interne du produit).
- Utilisation de produits d'entretien abrasifs ou corrosifs
- Les dégâts cosmétiques comme les ratures, bosses, fragments et autres dégâts, sauf s'ils sont le résultat d'une pièce défectueuse ou responsabilité d'un employé et sont immédiatement signalés à Streamline® dans les trois jours après livraison.
- Utilisation d'un produit pour des raisons autres ou de façon autre que son but normal, prévu et coutumier.
- Manquement aux codes électriques de sécurité, et/ou de plomberie, aux lois et règlementations propres à l'Etat, la ville, la région ou le bâtiment d'installation. Ceci incluse tout manquement aux régulations anti-incendie du bâtiment et de la ville d'installation.
- Streamline® n'est responsable d'aucune façon en cas de dégâts sur le reste du terrain de la propriété, incluant les sols, armoires, plafonds et autres structures autour du produit.

AUCUNE TENTATIVE DE CHANGER, MODIFIER OU AMÉLIORER CETTE GARANTIE N'EST VALIDE SAUF SI RATIFIÉE PAR ÉCRIT PAR UN MEMBRE DE STREAMLINE®.

GUIDE D'USAGE ET D'ENTRETIEN

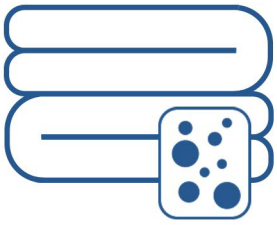

Pour nettoyer la baignoire, veuillez utiliser un chiffon en coton ou une éponge douce.



Ne jamais utiliser de produits acides, alcalins ou autres substances qui ne sont pas compatibles avec de l'acrylique, ABS, polystyrène ou **NOT SUITABLE** plastique.



Pour nettoyer l'intérieur de la baignoire, remplissez-la d'eau tiède et ajoutez quelques jets de liquide vaisselle. Laissez-le reposer pendant 30 minutes. Laissez la baignoire s'écouler et essuyez tout résidu.

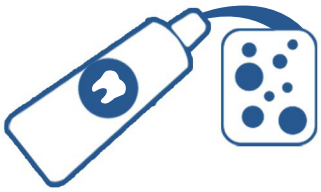

Afin de nettoyer des traces ou rayures, appliquer du dentifrice sur la zone et nettoyer avec un tissu ou une éponge.

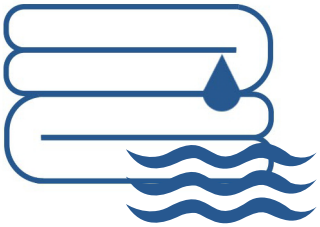

Il est conseillé de nettoyer la baignoire régulièrement afin de se débarrasser des produits insolubles. Nettoyer la baignoire avec de l'eau chaude et du savon puis sécher la baignoire. **Ne pas laisser les produits ménagers sur la surface de la baignoire.**



Il est conseillé de faire couler un peu d'eau froide avant de faire couler de l'eau chaude, avec une température en dessous de 65 degrés clesius.



Si des rayures plus profondes ou des marques de brulure apparaissent, utilisez du papier de verre 1500 grains minima. Humidifier le papier légèrement avec de l'eau puis frotter en rond autour de la zone endommagée, en frottant un peu plus large que la zone elle-même.

Continuer à frotter jusqu'à ce que la rayure ne soit plus visible. Afin de retrouver l'éclat original, utiliser un chiffon et un petit peu de vernis et appliquer sur la zone. Continuer jusqu'à ce que la zone retrouve sa brillance.

GUIDE D'USAGE ET D'ENTRETIEN

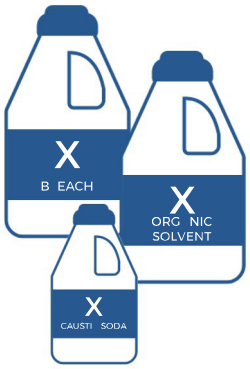

La surface de la baignoire résiste facilement aux produits acides, mais ne devrait pas être exposée aux produits alcalins, solvants bio, soude caustique, certains nettoyants multi-surface, certains produits d'entretien de salle de bain, javel, solvants agressifs, foyer de cigarette, liquide de nettoyage à sec, décapant à peinture, acétone, produit à base de citron, dissolvant.



Veuillez lire les instructions avant installation.



Prenant en compte la complexité de l'installation, il est nécessaire de contacter un plombier professionnel.