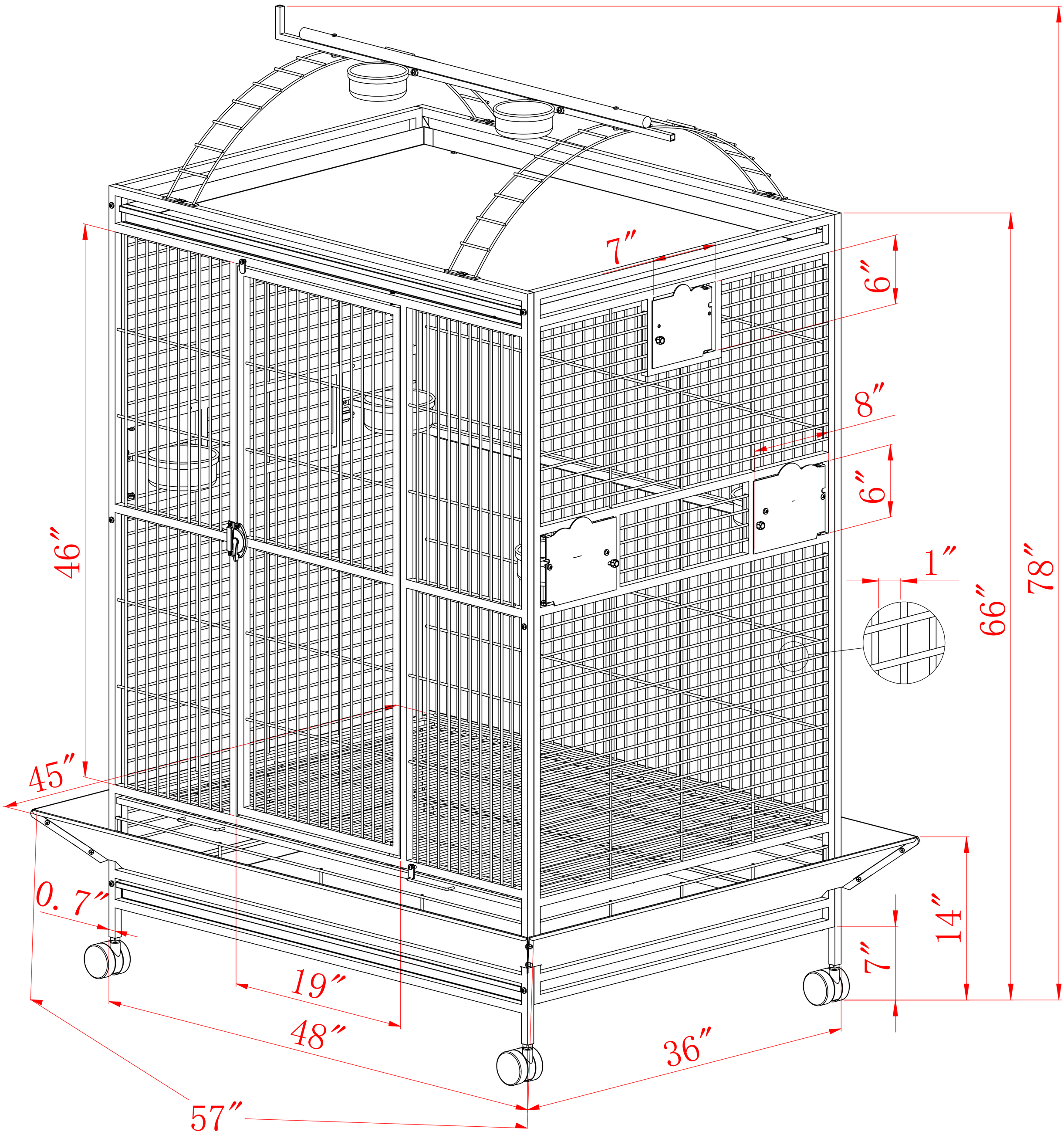
7″
6″
8″
6″
1″
66″
78″
46″
45″
0.7″
19″
48″
36″
57″
14″
7″