ASSEMBLY INSTRUCTIONS
INSTRUCTIONS DE MONTAGE

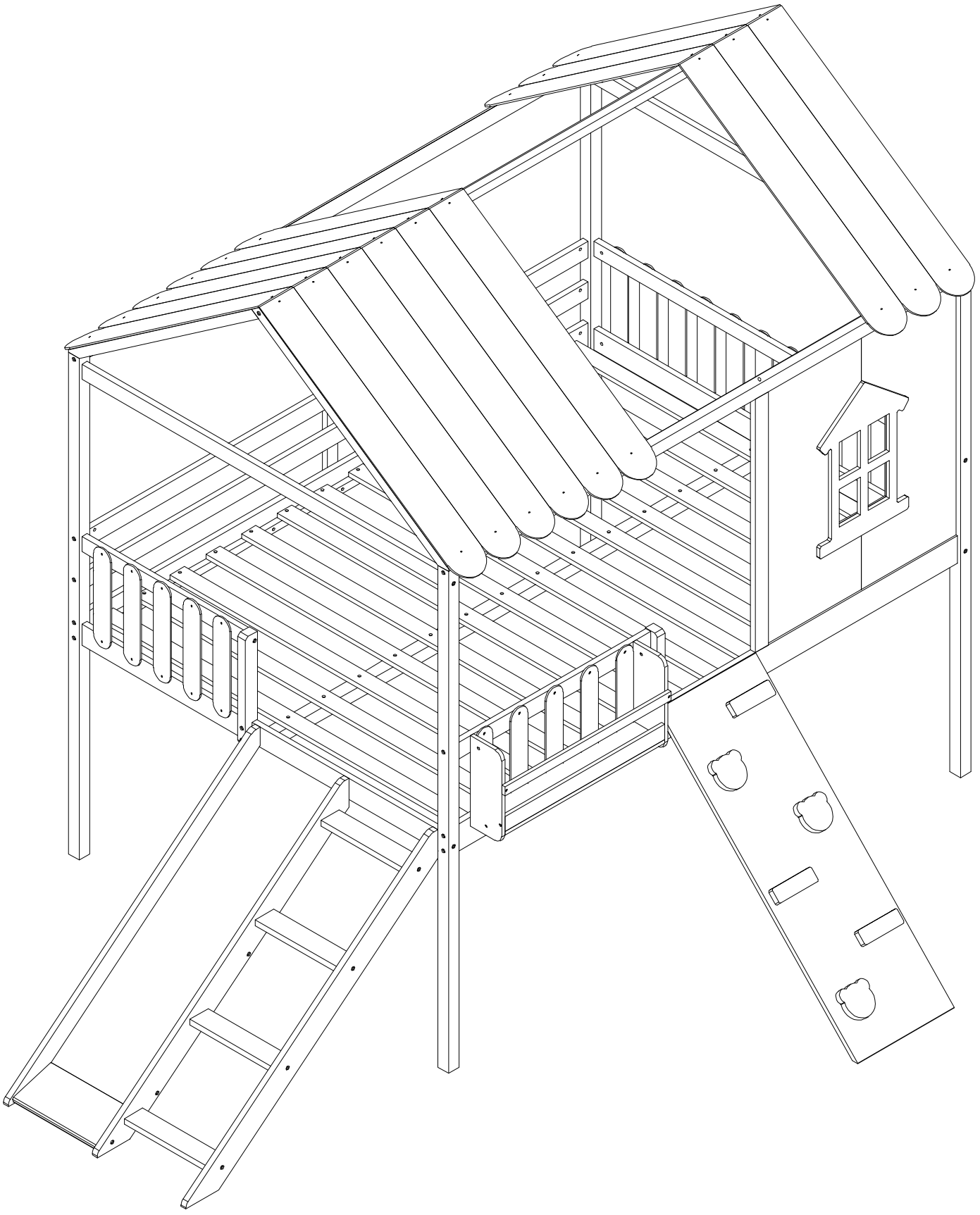

H00219

SAFETY WARNING

1. This bed is designed for use only mattress(es) meeting the following specifications on the upper bunk.

Bed Type	Length	Width	Thickness
Full Standard	74” - 75”	53 1/2 ”	6"

2. Replacement parts, including additional guardrails, may be obtained from any of our (Yeuk Fung GQ International Limited Flat/RM 1602, 16F Multfield Commercial Centre, 426 Shanghai Street Mongkok KL 999077)
3. Follow the information on the warnings appearing on the upper bunk bed end structure and on the carton. Do not remove warning label from bed.
4. Always use the recommended size mattresses or mattress supports, or both, to help prevent the likelihood of entrapment or falls.
5. Surface of the mattress must be at least 5 in. (127 mm) below the upper edge of guardrails.
6. Do not allow children under 6 years of age to use the upper bunk.
7. Periodically check and ensure that the guardrail, ladder, and other components are in their proper position, free from damage, and that all connectors are tight.
8. Do not allow horseplay on or under the bed and prohibit jumping on the bed
9. Always use the ladder for entering and leaving the upper bunk.
10. Do not use substitute parts. Contact the manufacturer or dealer for replacement parts.
11. Use of a night light may provided added safety precaution for a child using the upper bunk.
12. Always use guardrails on both long sides of the upper bunk. If the bunk bed will be placed next to the wall, the guardrail that runs the full length of the bed should be placed against the wall to prevent entrapment between the bed and wall.
13. The use of water or sleep flotation mattresses is prohibited.
14. STRANGULATION HAZARD – Never attach or hang items to any part of the bunk bed that are not designed for use with the bed; for example, but not limited to, hook, belts and jump ropes.
15. Keep these instructions for future reference
16. We recommend assembling your bunk bed on a shipping carton to protect your floor or carpet
17. Be certain all staples are out of the box before beginning assembly on the shipping carton
18. Prohibit more than one person on upper bunk

AVERTISSEMENTS DE SÉCURITÉ

1. Ce lit est conçu pour être utilisé uniquement avec des matelas répondant aux spécifications suivantes sur la couchette supérieure.

Type de lit	Longueur	Largeur	Épaisseur
Double standard	74po - 75po	53 ½po	6po

2. Des pièces de rechange, y compris des garde-corps supplémentaires, peuvent être obtenues auprès de l'un de nos (Yeuk Fung GQ International Limited Flat/RM 1602, 16F Multfield Commercial Centre, 426 Shanghai Street Mongkok KL 999077)

3. Suivez les informations figurant sur les avertissements figurant sur la structure d'extrémité du lit superposé supérieur et sur le carton. Ne retirez pas l'étiquette d'avertissement du lit.

4. Utilisez toujours des matelas ou des supports de matelas de taille recommandée, ou les deux, pour éviter tout risque de piégeage ou chutes.

5. La surface du matelas doit être à au moins 5 po (127 mm) sous le bord supérieur des barrières de sécurité.

6. Ne laissez pas les enfants de moins de 6 ans utiliser la couchette supérieure.

7. Vérifiez et assurez-vous périodiquement que le garde-corps, l'échelle et les autres composants sont dans leur position appropriée, exempt de dommages et que tous les connecteurs sont bien serrés.

8. Ne permettez pas les jeux brutaux sur ou sous le lit et interdisez de sauter sur le lit.

9. Utilisez toujours l'échelle pour entrer et sortir de la couchette supérieure.

10. N'utilisez pas de pièces de rechange. Contactez le fabricant ou le revendeur pour obtenir des pièces de rechange.

11. L'utilisation d'une veilleuse peut constituer une mesure de sécurité supplémentaire pour un enfant utilisant la couchette supérieure.

12. Utilisez toujours des barrières de sécurité sur les deux côtés longitudinaux du lit supérieur. Si le lit superposé doit être placé à côté du mur, la barrière de sécurité qui s'étend sur toute la longueur du lit doit être placée contre le mur pour éviter tout piégeage entre le lit et le mur.

13. L'utilisation de matelas à eau ou de matelas flottants pour le sommeil est interdite.

14. RISQUE D'ÉTRANGLEMENT - Ne jamais attacher ou suspendre des objets à une partie quelconque du lit superposé qui ne sont pas conçu pour être utilisé avec le lit ; par exemple, mais sans s'y limiter, un crochet, des ceintures et des cordes à sauter.

15. Conservez ces instructions pour référence ultérieure.

16. Interdire à plus d'une personne de dormir sur la couchette supérieure.

17. Nous vous recommandons d'assembler votre lit superposé sur le carton d'expédition pour protéger votre sol ou votre tapis.

18. Assurez-vous que toutes les agrafes sont sorties de la boîte avant de commencer l'assemblage sur le carton d'expédition.

Detail View - Vue détaillée

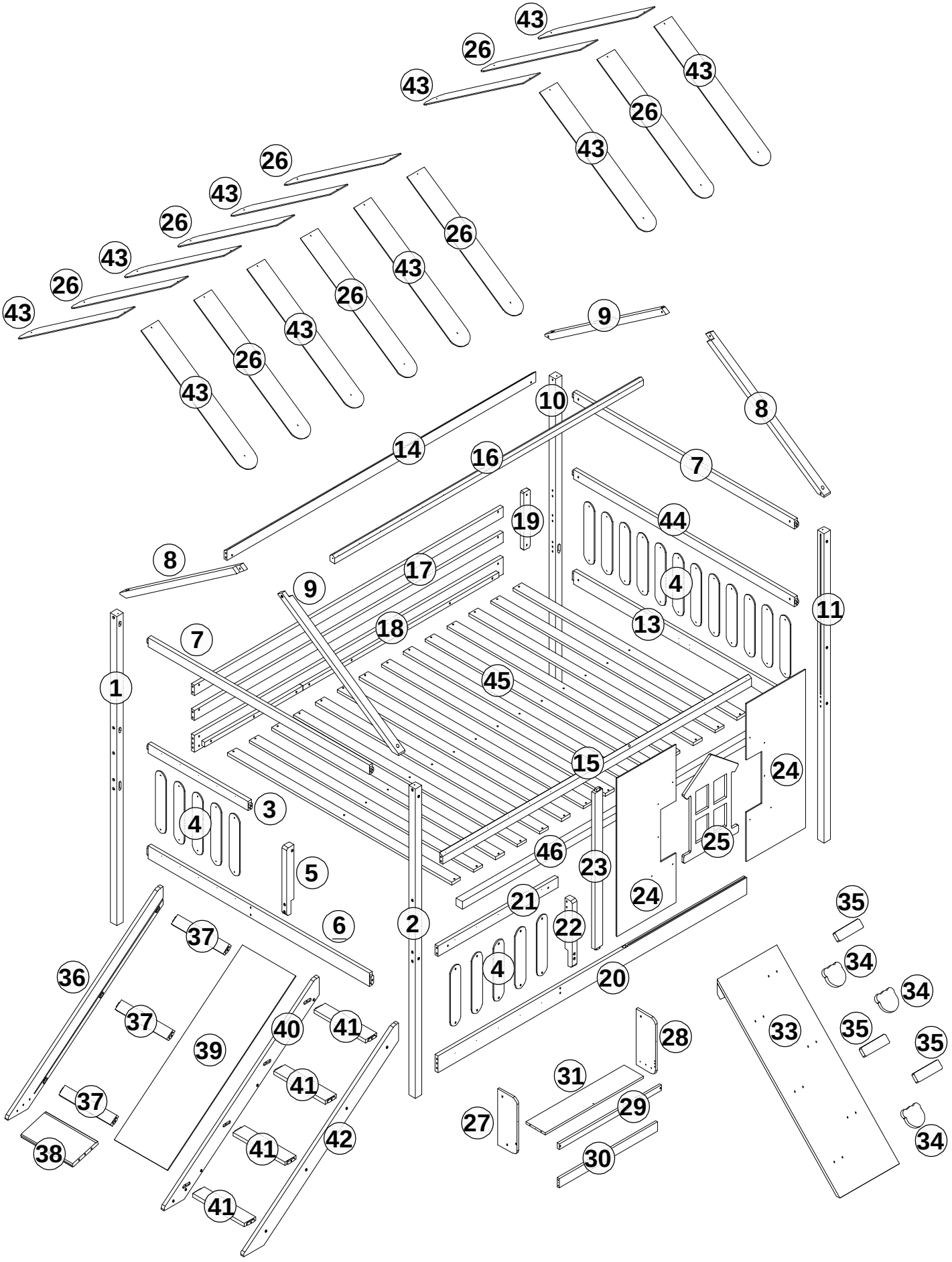

Part Lists - Listes de pièces : H00219 - 1

1 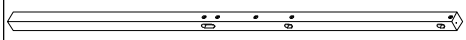	2 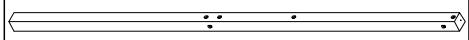	4 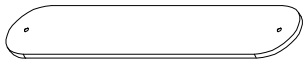
Bed Leg / Pied de lit 01 Pc/pièce	Bed Leg / Pied de lit 01 Pc/pièce	Decorative Panel / Panneau décoratif 22 Pcs/pièces
10 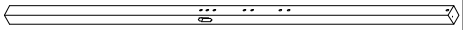	11 	14 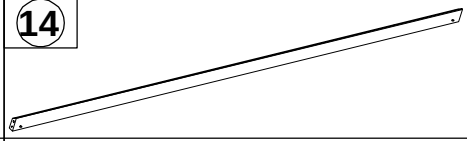
Bed Leg / Pied de lit 01 Pc/pièce	Bed Leg / Pied de lit 01 Pc/pièce	Top Beam / Traverse supérieure 01 Pc/pièce
15 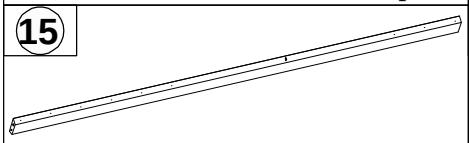	16 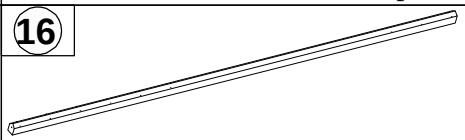	17
Top Beam / Traverse supérieure 01 Pc/pièce	Top Beam / Traverse supérieure 01 Pc/pièce	Guardrail / Garde-corps 02 Pcs/pièces
18 	20 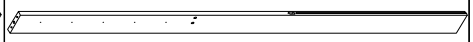	26 
Bed Side Rail / Traverse de lit 01 Pc/pièce	Bed Side Rail / Traverse de lit 01 Pc/pièce	Roof Panel / Panneau de toit 08 Pcs/pièces
27 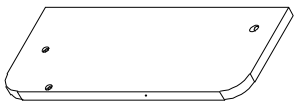	28 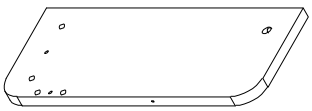	29 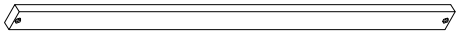
Shelf Panel / Panneau d’étagère 01 Pc/pièce	Shelf Panel / Panneau d’étagère 01 Pc/pièce	Shelf Support Beam / Traverse de support d’étagère 01 Pc/pièce
30 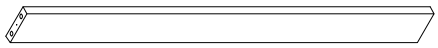	31 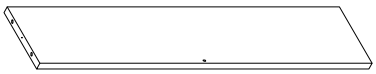	34 
Shelf Support Beam / Traverse de support d’étagère 01 Pc/pièce	Shelf Panel / Panneau d’étagère 01 Pc/pièce	Decorative / Décoratif 03 Pcs/pièces
35 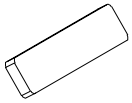	36 	40 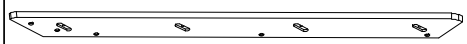
Decorative / Décoratif 03 Pcs/pièces	Handrail / Main courante 01 Pc/pièce	Handrail / Main courante 01 Pc/pièce
42 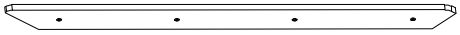	43 	46 
Handrail / Main courante 01 Pc/pièce	Roof Panel / Panneau de toit 10 Pcs/pièces	Bed Slat Support / Support de lattes de lit 01 Pc/pièce

Part Lists - Listes de pièces : H00219 - 2

3 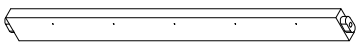	5 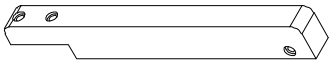	6 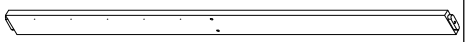
Side Beam / Traverse latérale 01 Pc/pièce	Side Trim / Garniture latérale 01 Pc/pièce	Side Beam / Traverse latérale 01 Pc/pièce
7 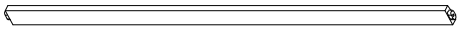	8 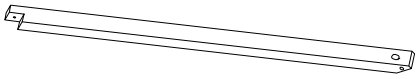	9 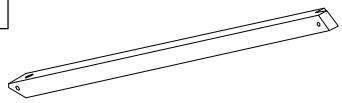
Side Beam / Traverse latérale 02 Pcs/pièces	Top Beam / Traverse supérieure 02 Pcs/pièces	Top Beam / Traverse supérieure 02 Pcs/pièces
44 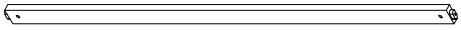	13 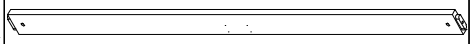	19 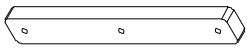
Side Beam / Traverse latérale 01 Pc/pièce	Side Beam / Traverse latérale 01 Pc/pièce	Railing Trim / Garniture de garde-corps 01 Pc/pièce
21 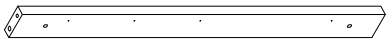	22 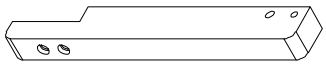	23 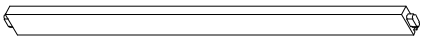
Front Beam / Traverse avant 01 Pc/pièce	Front Trim / Garniture avant 01 Pc/pièce	Front Vertical Stile / Montant vertical avant 01 Pc/pièce
24 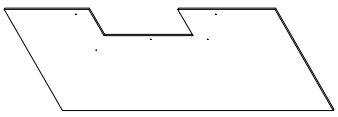	25 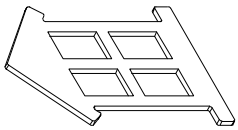	33 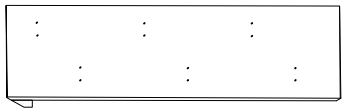
Front Panel / Panneau avant 02 Pcs/pièces	Front Window / Fenêtre avant 01 Pc/pièce	Stair Panel / Panneau d’escalier 01 Pc/pièce
37 	38 	39 
Stair Tread / Marche d’escalier 03 Pcs/pièces	Support Panel / Panneau de support 01 Pc/pièce	Front Panel / Panneau avant 01 Pc/pièce
41 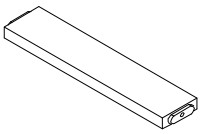	45 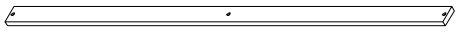	
Stair Tread / Marche d’escalier 04 Pcs/pièces	Bed Slat / Latte de lit 14 Pcs/pièces	

Hardware Lists - Listes de matériel :
H00219 - 1

A 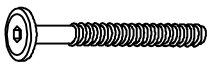 Ø1/4"*80mm	**B**  Ø1/4"*9.5*12mm	**C** 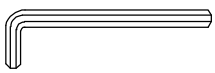 K4mm
Hex-Head bolt/Boulon à tête hexagonale (28 pcs/pièces)	Hex-Head bolt/Boulon à tête hexagonale (50 pcs/pièces)	Allen key/Clé Allen (2pcs/pièces)
D  Ø1/4"*70mm	**E** 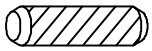 Ø10*30mm	**F**  Ø1/4"*55mm
Hex-Head bolt/Boulon à tête hexagonale (2 pcs/pièces)	Wood dowel/Cheville en bois (18 pcs/pièces)	Hex-Head bolt/Boulon à tête hexagonale (20 pcs/pièces)
G  #4*30mm	**H**  #4*20mm	**I**  Ø1/4"*35mm
Screw/Vis (49pcs/pièces)	Screw/Vis (46pcs/pièces)	Hex-Head bolt/Boulon à tête hexagonale (4 pcs/pièces)
J  Ø1/4"*15mm	**K** 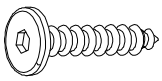 Ø6*40mm	**L** 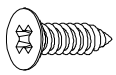 #3.5*15mm
Nut/Noix (4pcs/pièces)	Screw/Vis (4pcs/pièces)	Screw/Vis (73pcs/pièces)
M 	**N**  Ø1/4"*25mm	**O** 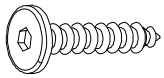 Ø6*70mm
Pass /Passe (1 pc/pièce)	Hex-Head bolt/Boulon à tête hexagonale (12 pcs/pièces)	Screw/Vis (2pcs/pièces)
P 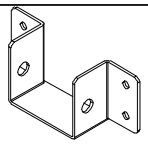	**Q** 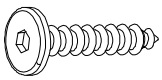 Ø6*30mm	**X** 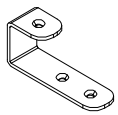
Pass U/Passe U (2pcs/pièces)	Screw/Vis (3pcs/pièces)	Pass /Passe (5 pcs/pièces)
V  #4*60mm	**U** 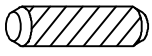 Ø6*25mm	
Screw/Vis (1pc/pièce)	Wood dowel/Cheville en bois (8 pcs/pièces)	

ASSEMBLY TOOLS REQUIRED (NOT INCLUDED)

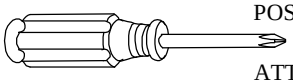

PLEASE BE CAREFUL DO NOT DAMAGE THE HOLE POSITION WHEN YOU USE POWER TOOLS !

ATTENTION À NE PAS ENDOMMAGER LA POSITION DU TROU LORSQUE VOUS UTILISEZ DES OUTILS ÉLECTRIQUES !

Step/Étape 01

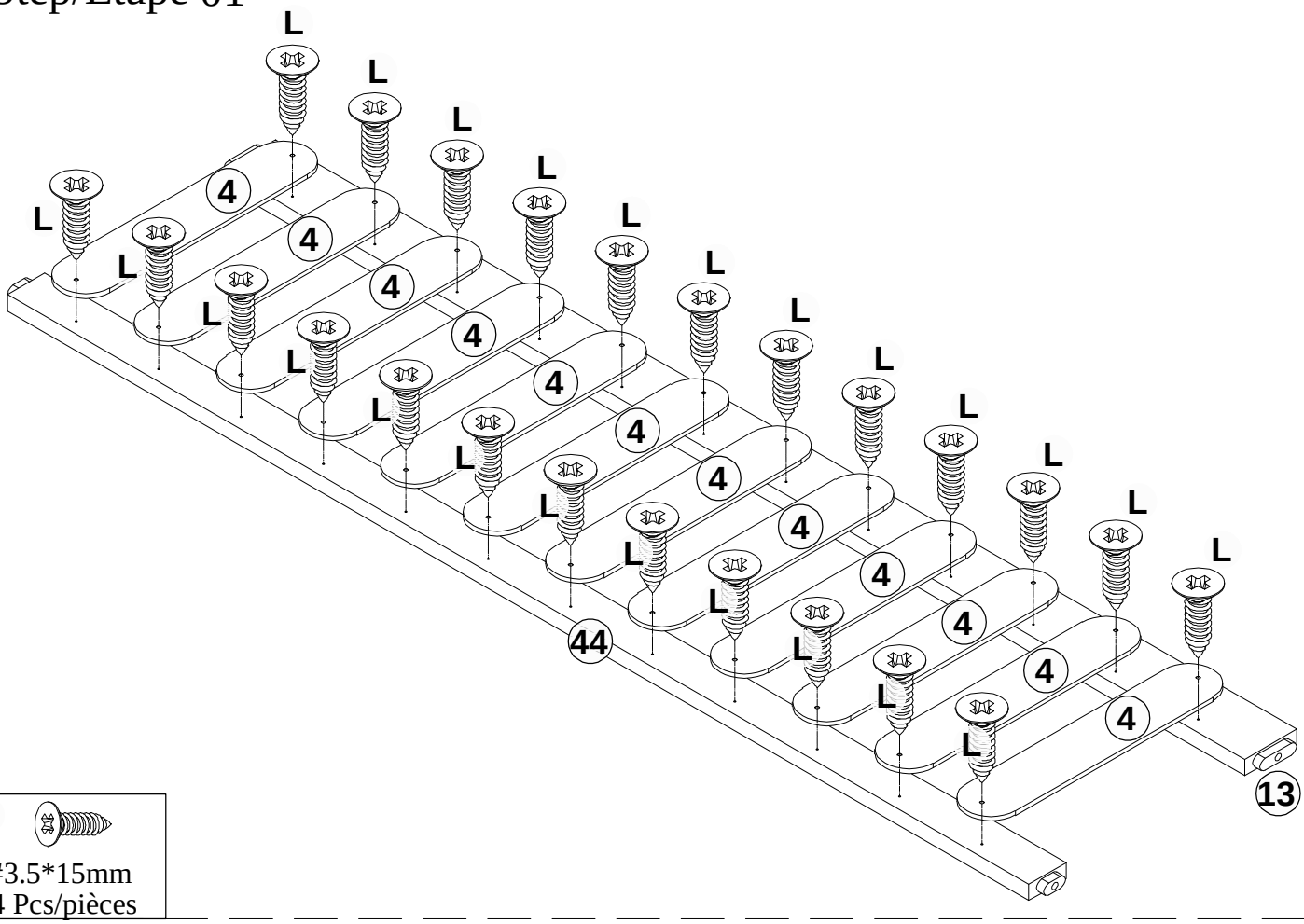

L

#3.5*15mm
24 Pcs/pièces

Step/Étape 02

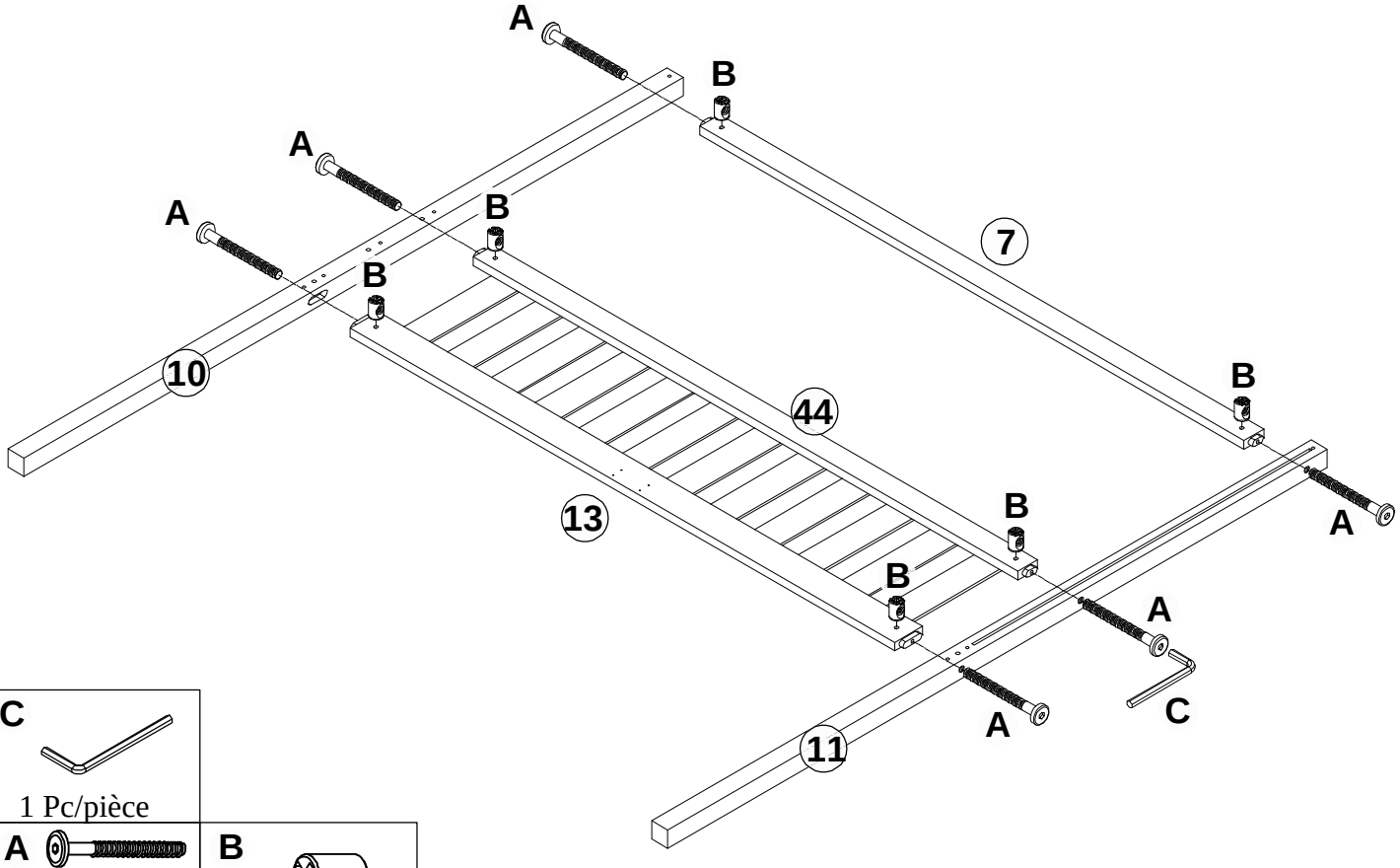

C

1 Pc/pièce

A

1/4"*80mm
6 Pcs/pièces

B



6 Pcs/pièces

Step/Étape 03

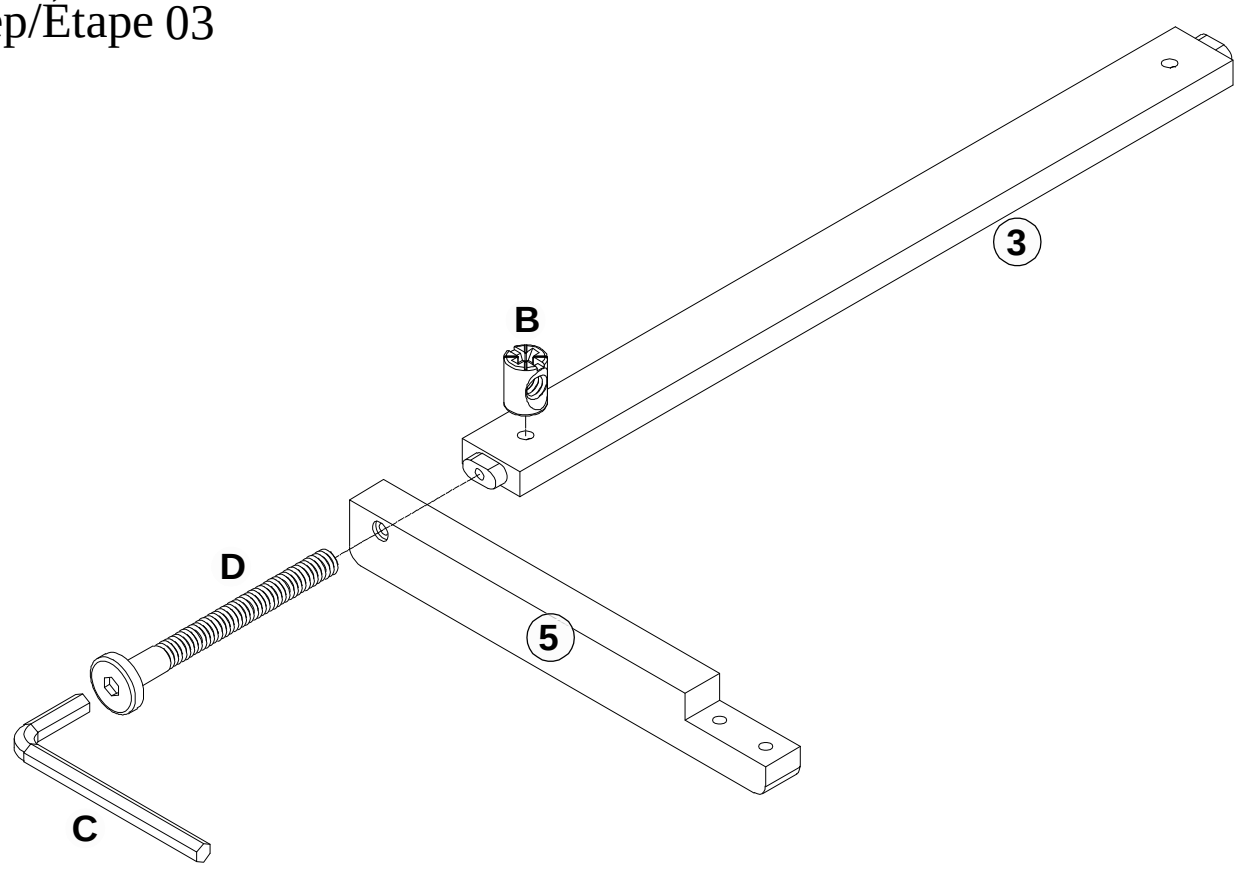

C	D	B
	 1/4"*70mm	
1 Pc/pièce	1 Pc/pièce	1 Pc/pièce

Step/Étape 04

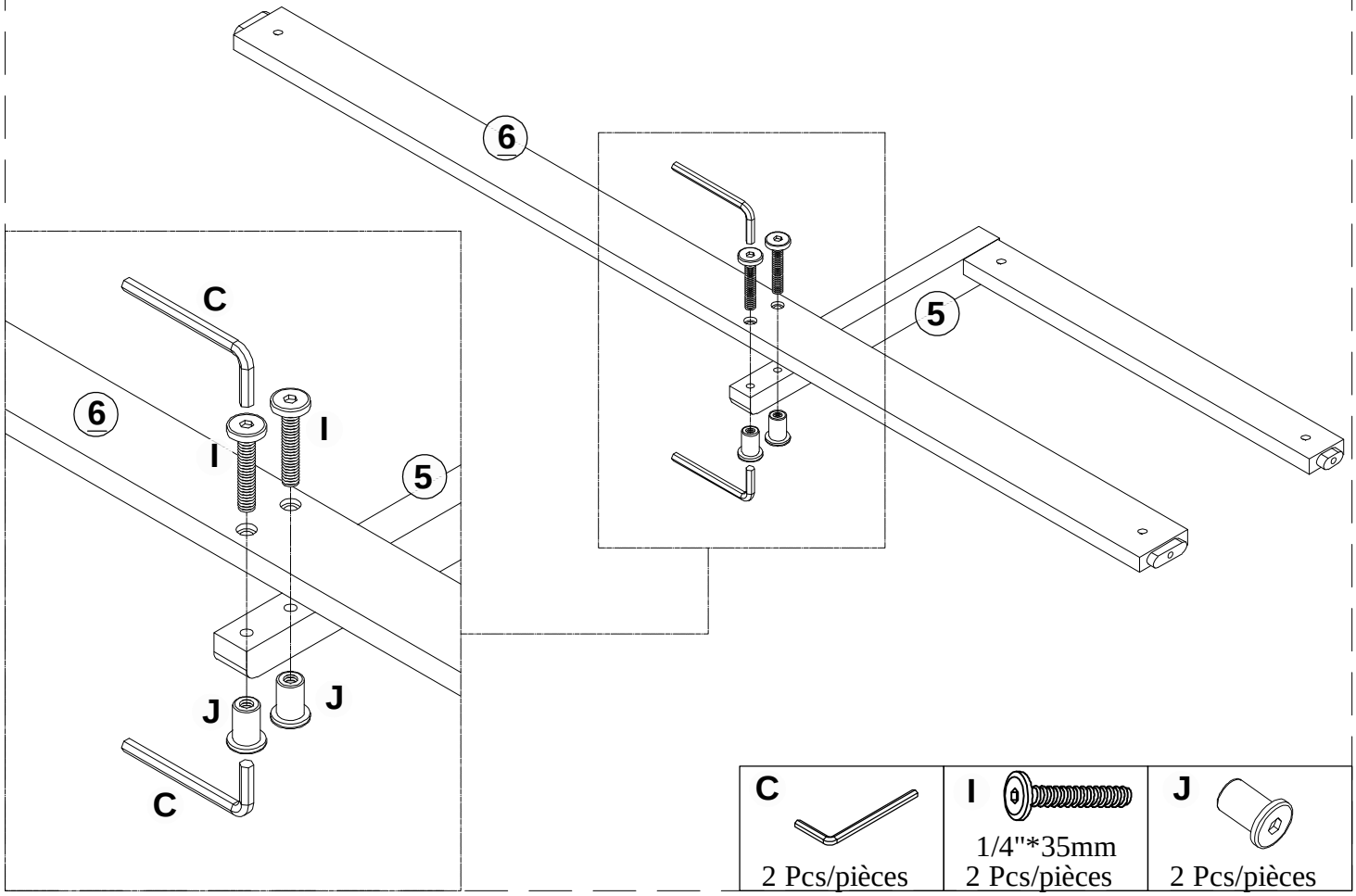

C	I	J
	1/4"*35mm	
2 Pcs/pièces	2 Pcs/pièces	2 Pcs/pièces

Step/Étape 05

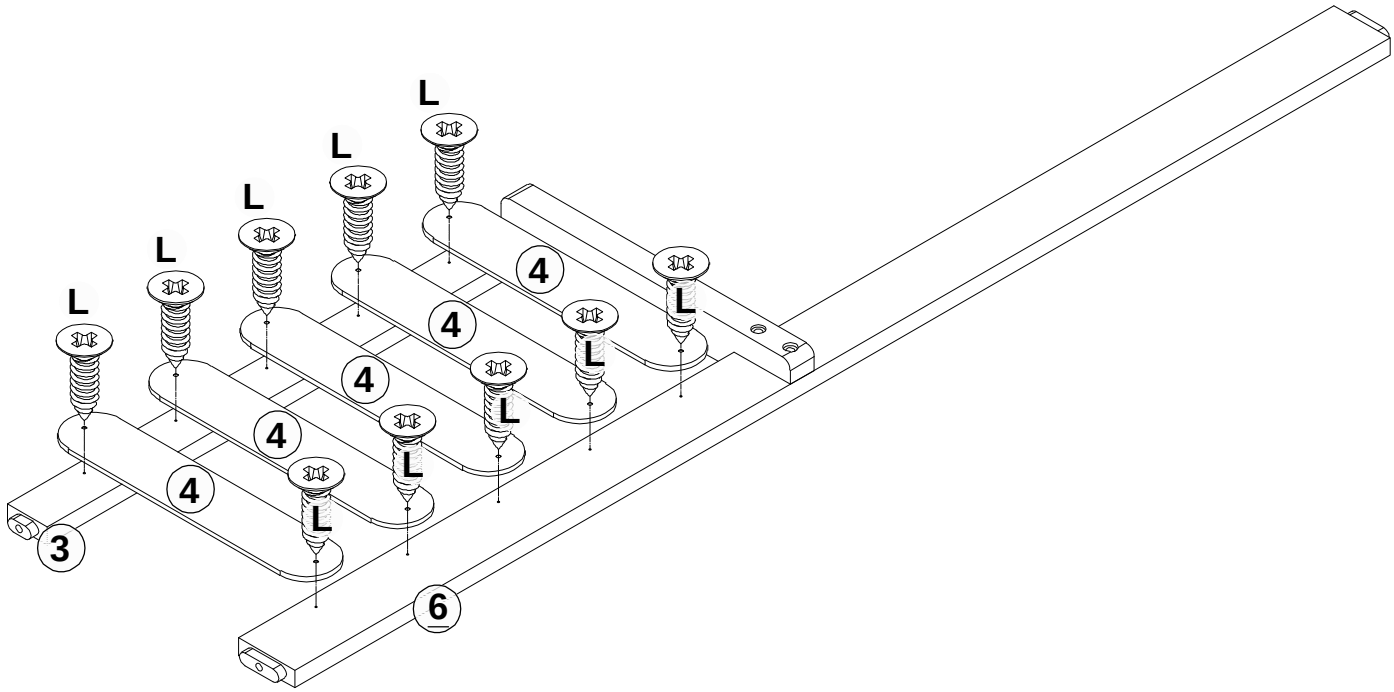

L



#3.5*15mm
10 Pcs/pièces

Step/Étape 06

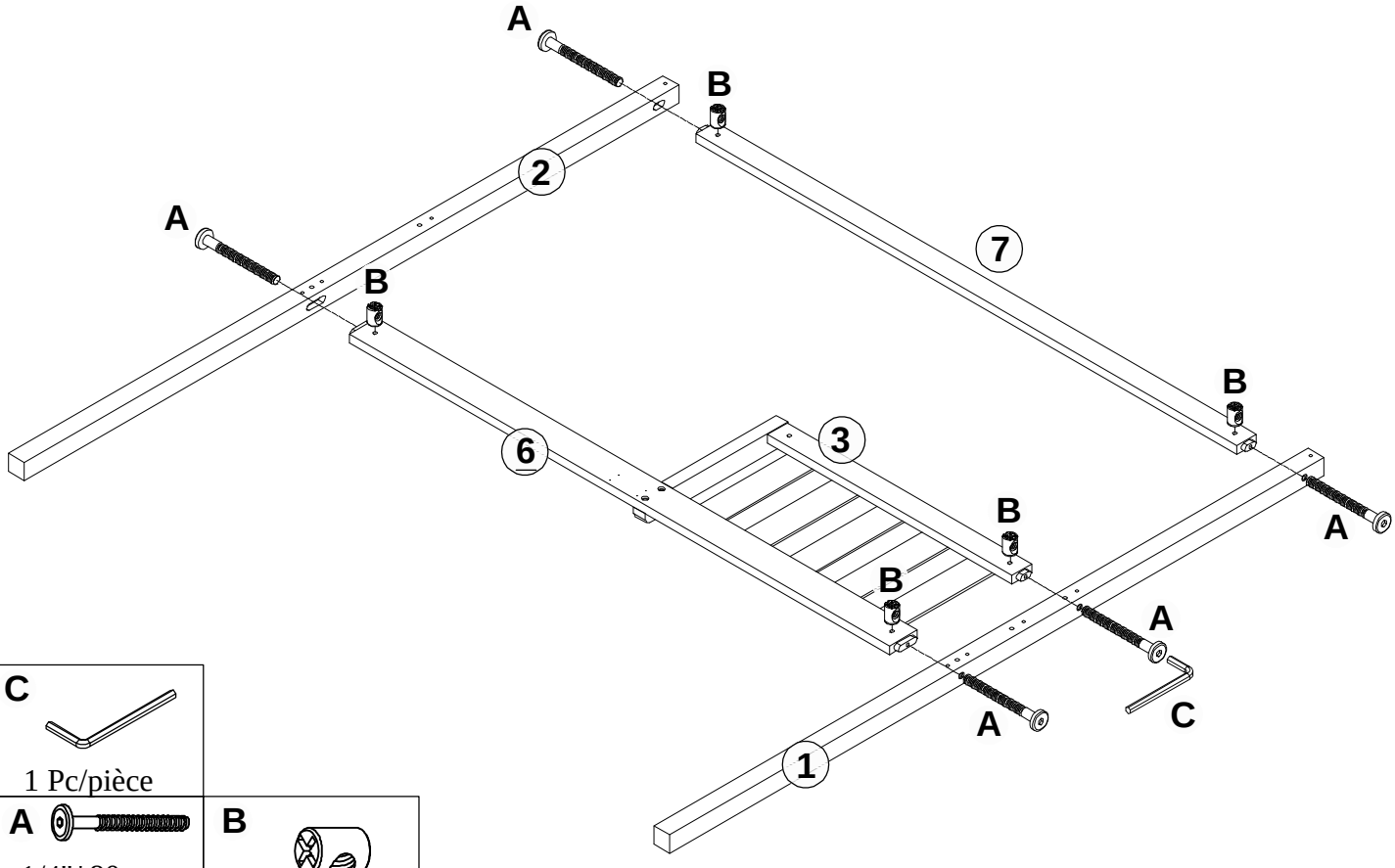

C

1 Pc/pièce

A

1/4"*80mm
5 Pcs/pièces

B

5 Pcs/pièces

Step/Étape 07

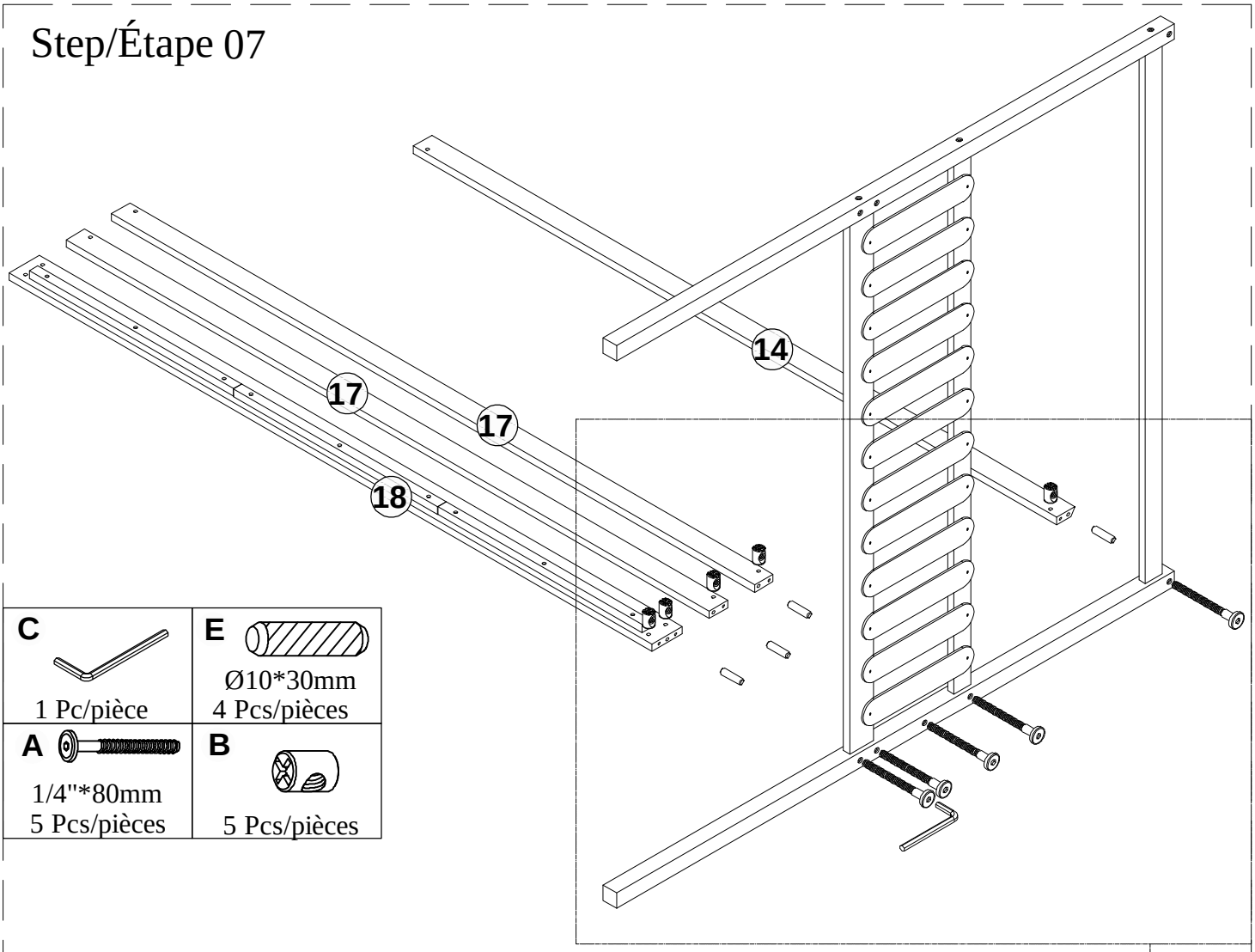

C 1 Pc/pièce	**E** Ø10*30mm 4 Pcs/pièces
A 1/4"*80mm 5 Pcs/pièces	**B** 5 Pcs/pièces

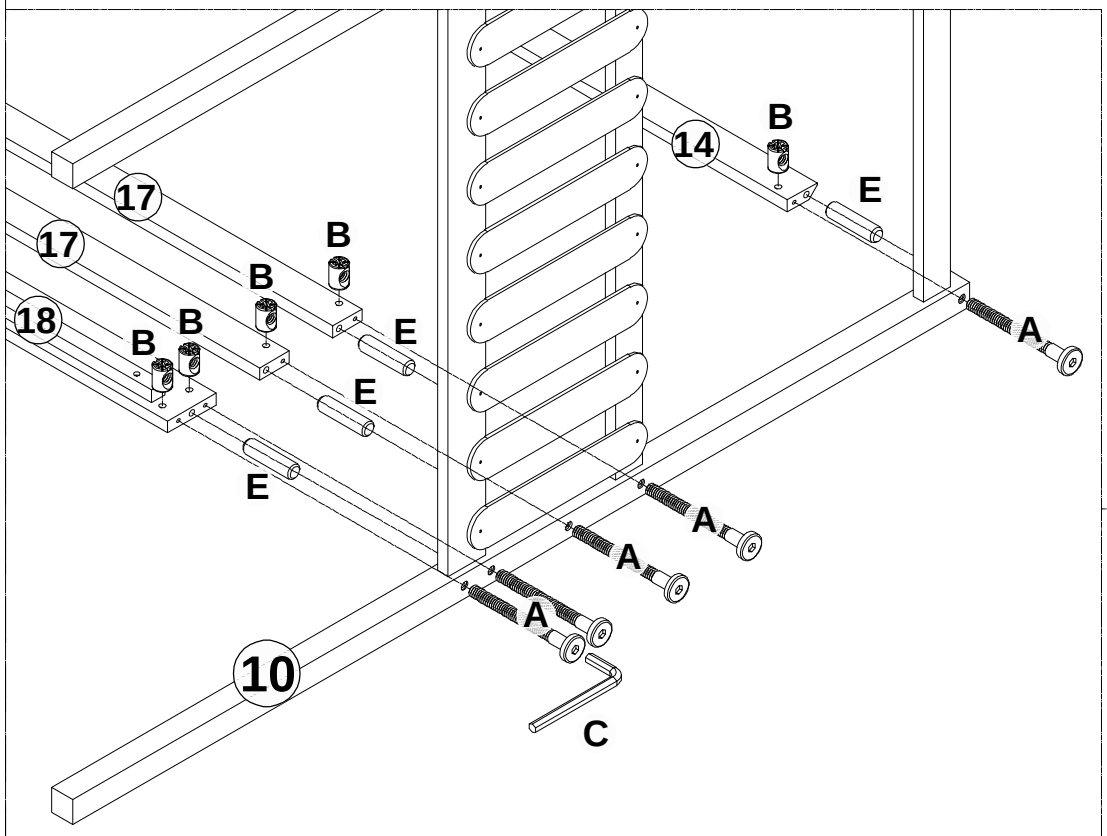

Step/Étape 08

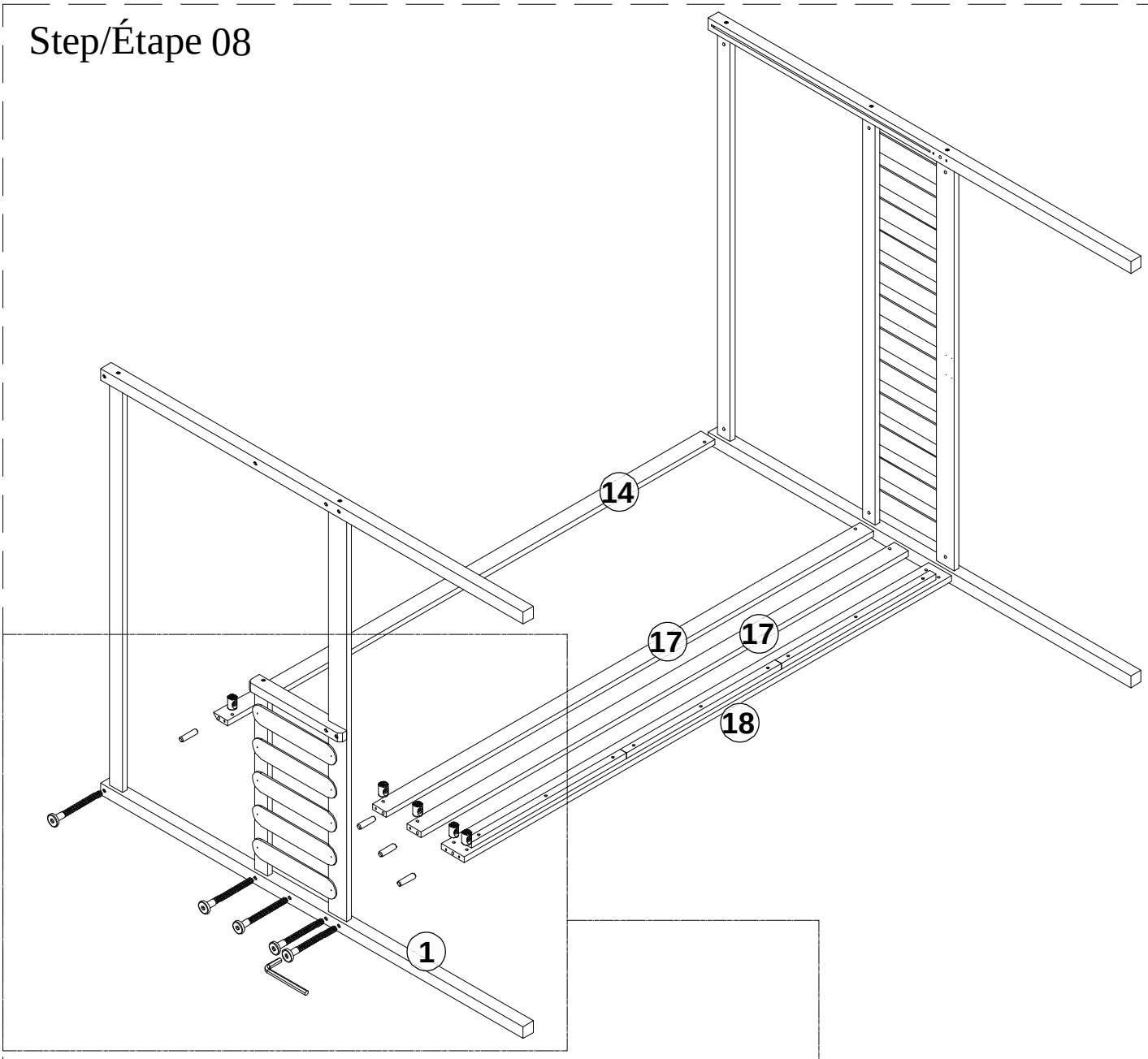

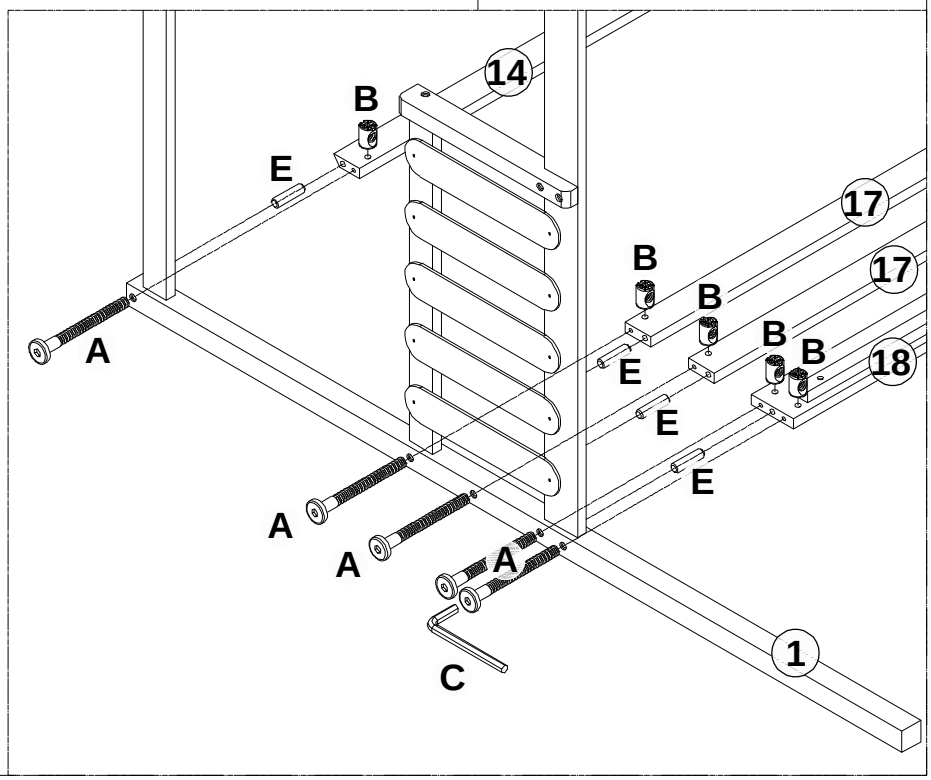

C 1 Pc/pièce	**E** Ø10*30mm 4 Pcs/pièces
A 1/4"*80mm 5 Pcs/pièces	**B** 5 Pcs/pièces

Step/Étape 09

C	Q
1 Pc/pièce	Ø6*30mm 3 Pcs/pièces

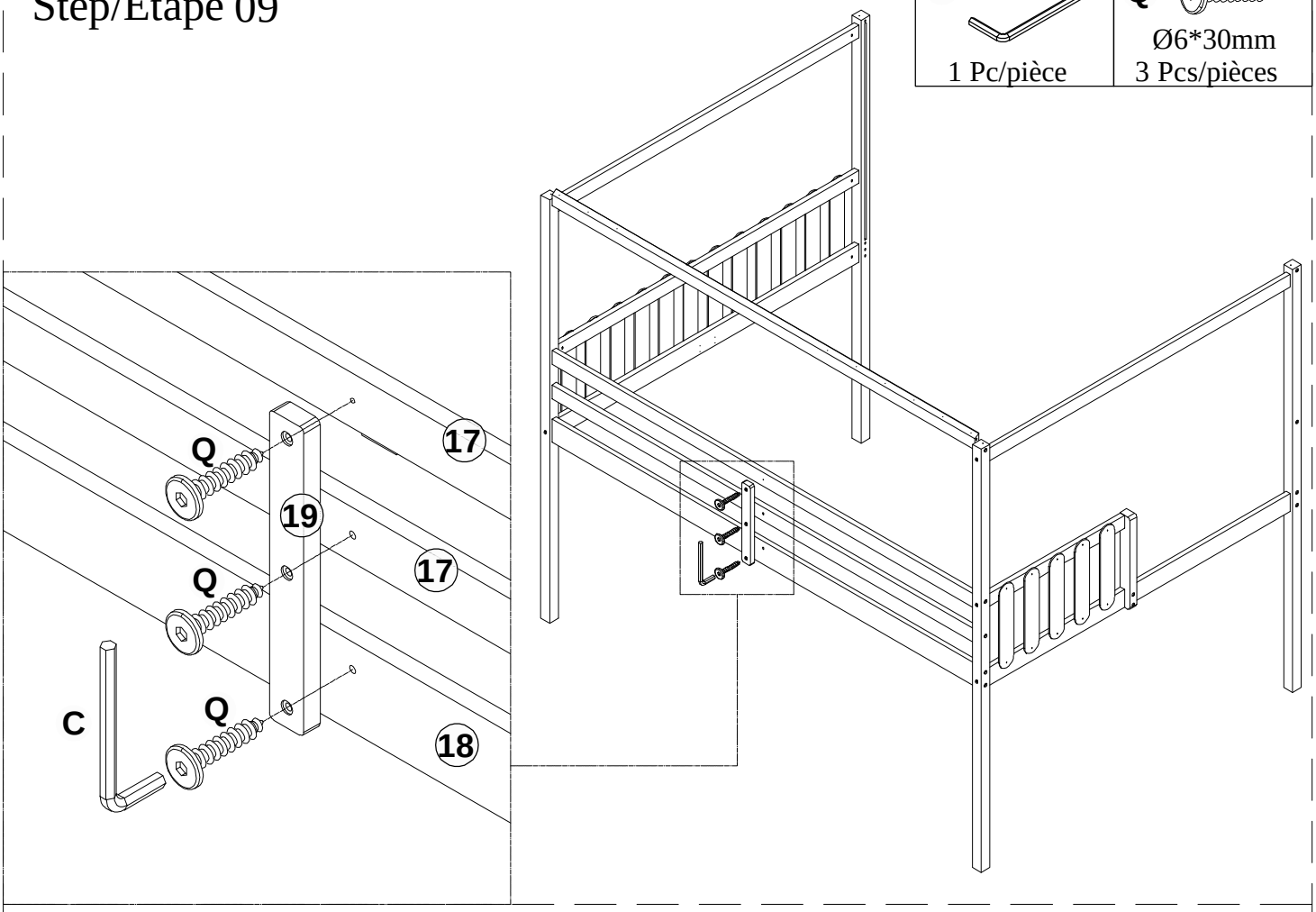

Step/Étape 10

C	E
1 Pc/pièce	Ø10*30mm 2 Pcs/pièces
A	**B**
1/4"*80mm 4 Pcs/pièces	4 Pcs/pièces

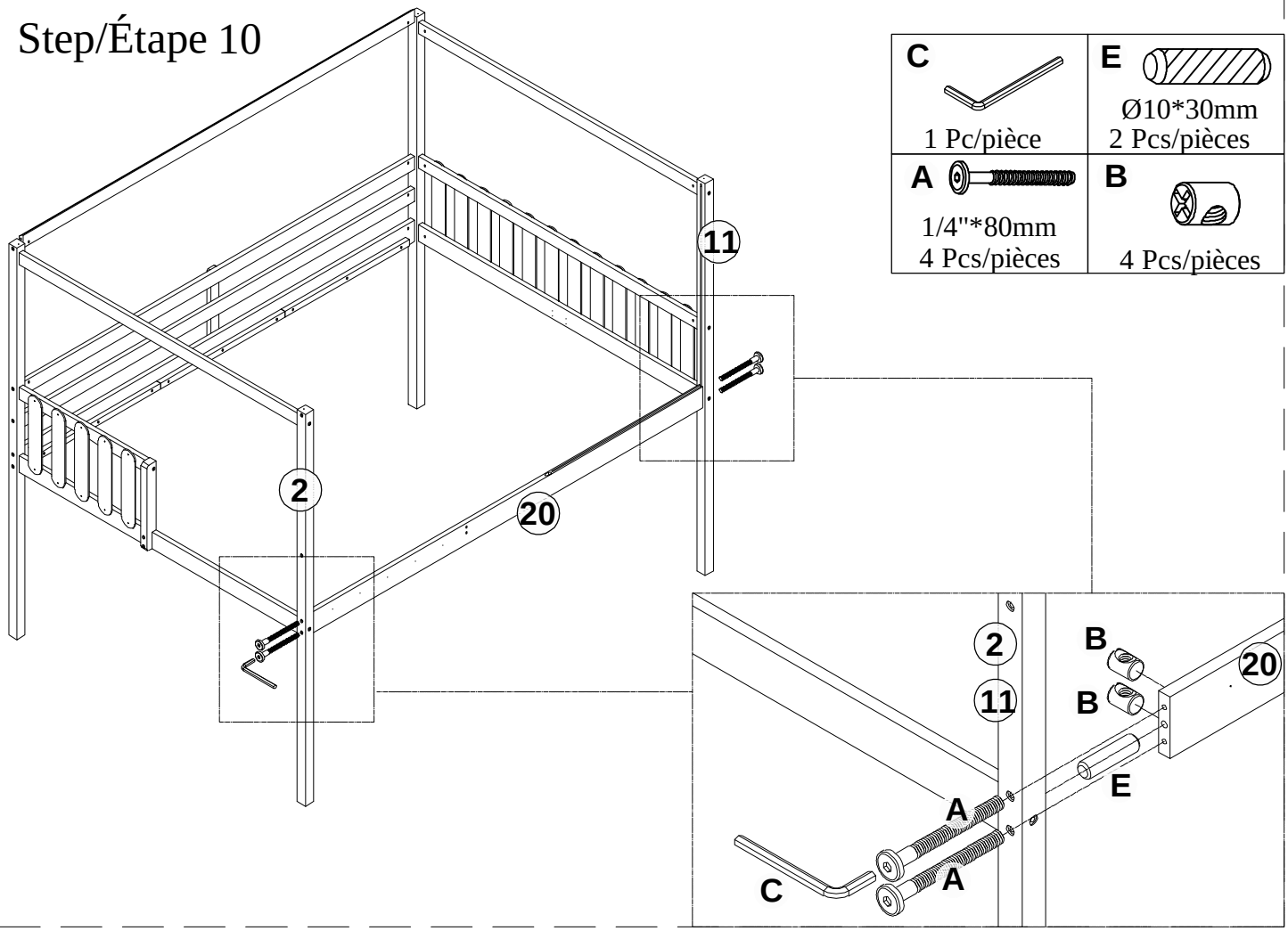

Step/Étape 11

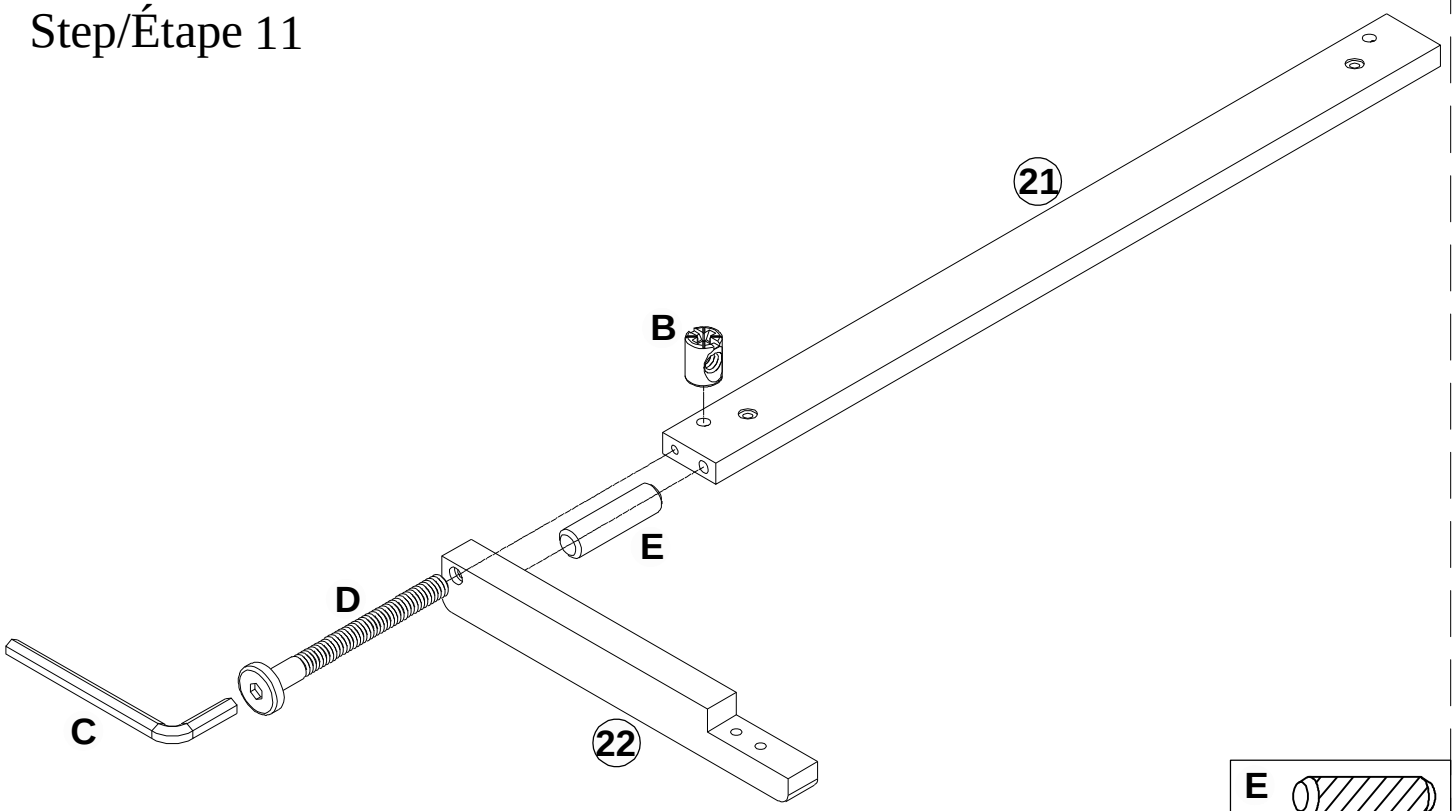

		E Ø10*30mm 1 Pc/pièce
C 1 Pc/pièce	D 1/4"*70mm 1 Pc/pièce	B 1 Pc/pièce

Step/Étape 12

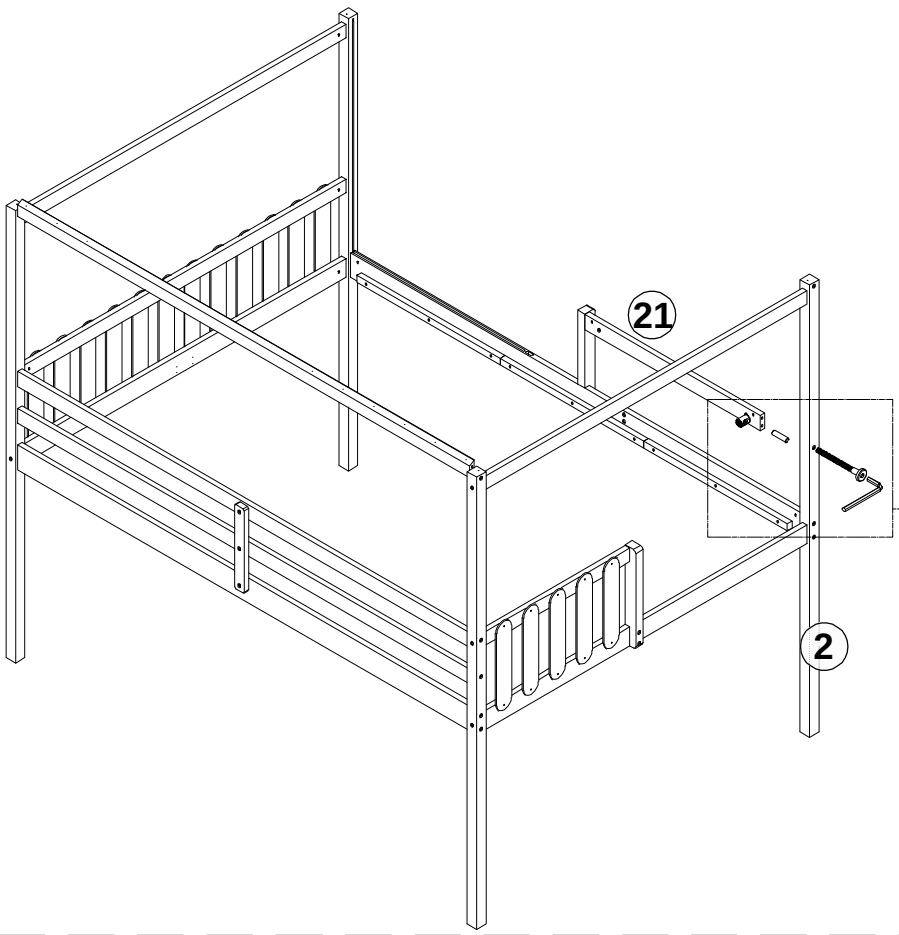

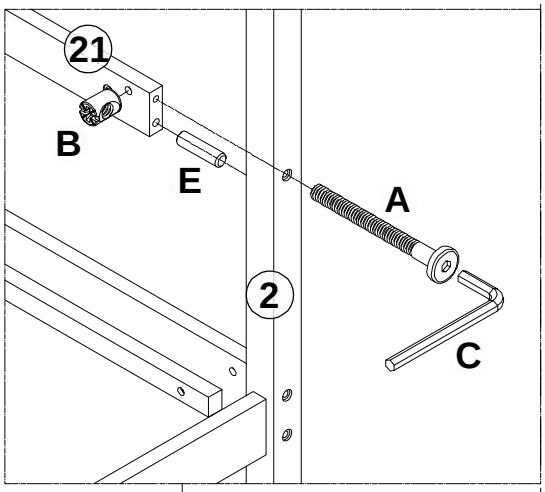

C 1 Pc/pièce	E Ø10*30mm 1 Pc/pièce
A 1/4"*80mm 1 Pc/pièce	B 1 Pc/pièce

Step/Étape 13

C

2 Pcs/pièces

I

1/4"*35mm
2 Pcs/pièces

J

2 Pcs/pièces

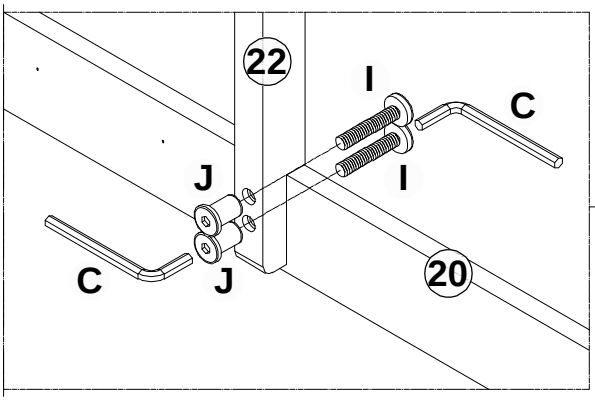

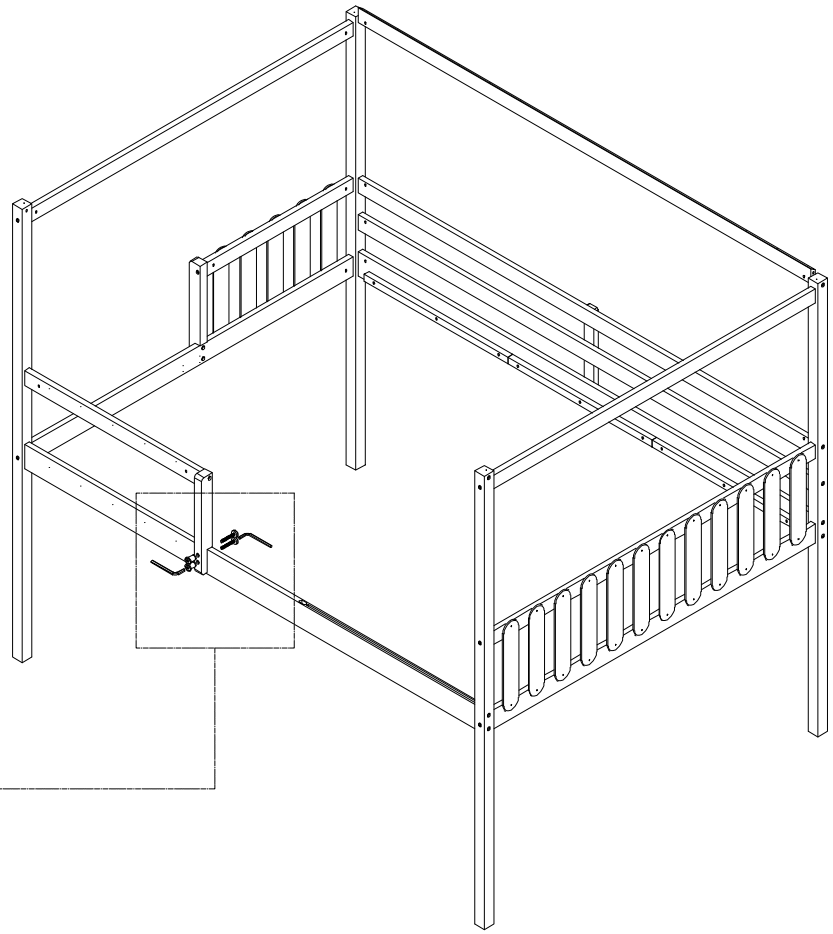

Step/Étape 14

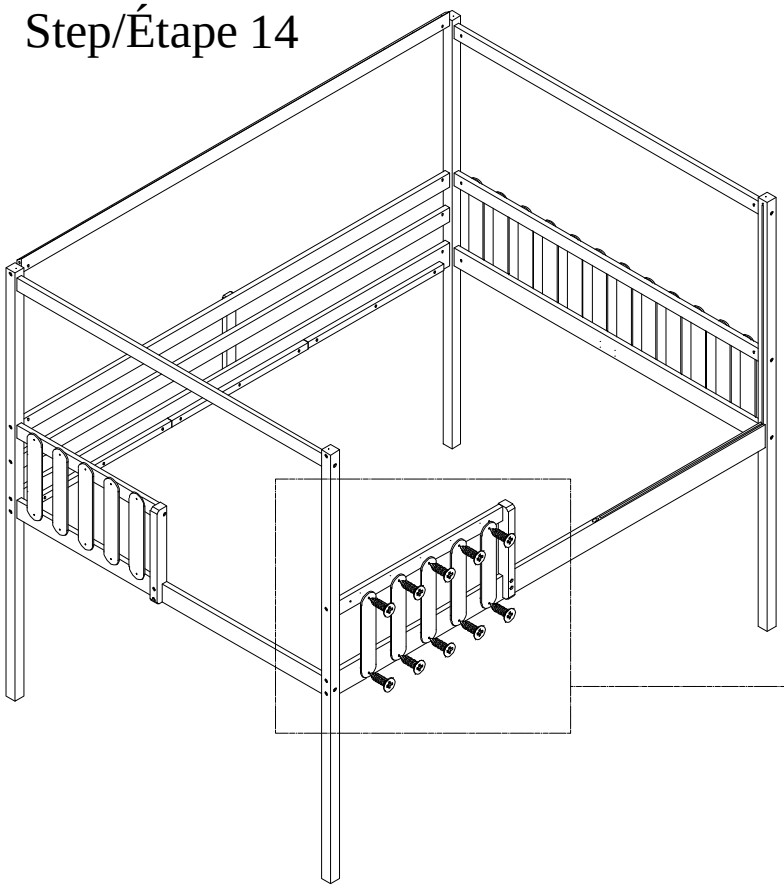

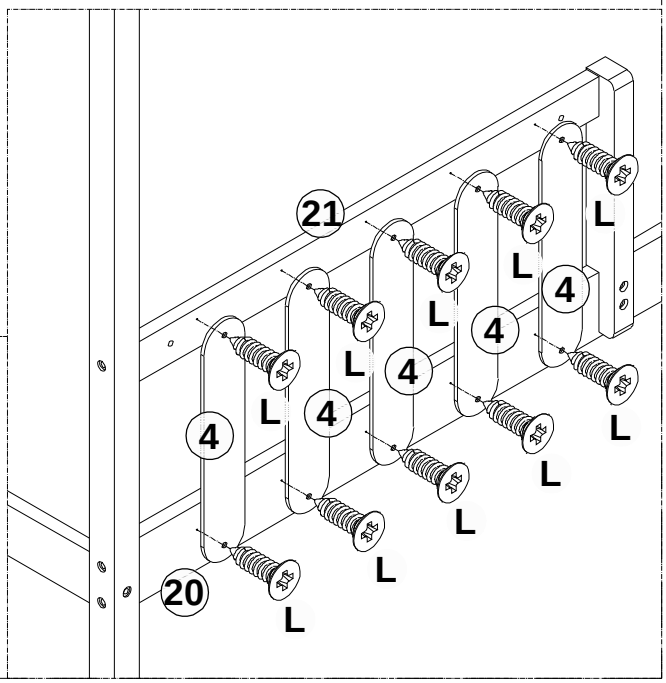

L

#3.5*15mm
10 Pcs/pièces

Step/Étape 15

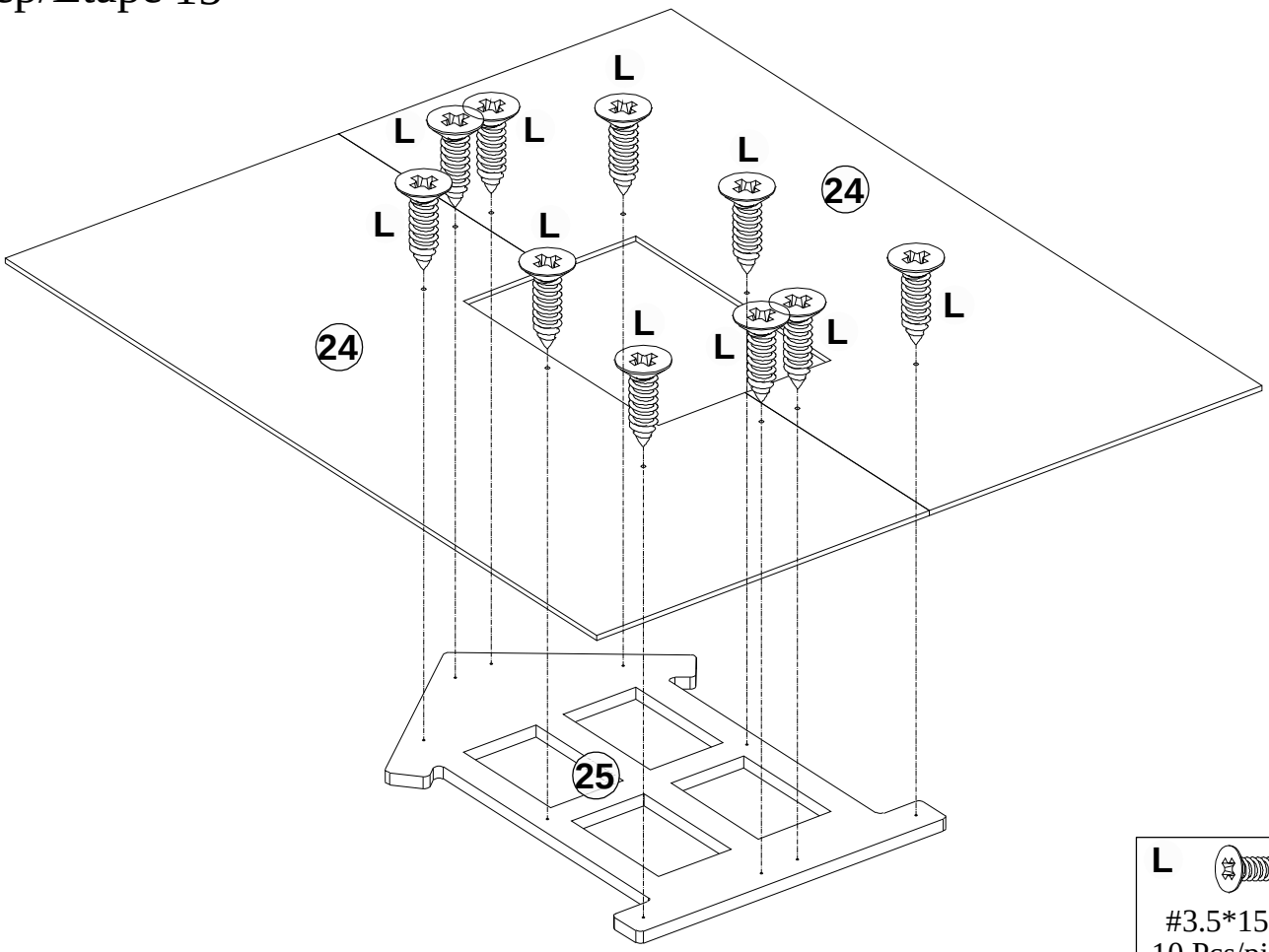

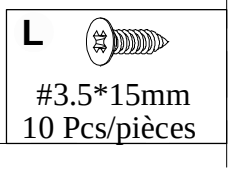

Step/Étape 16

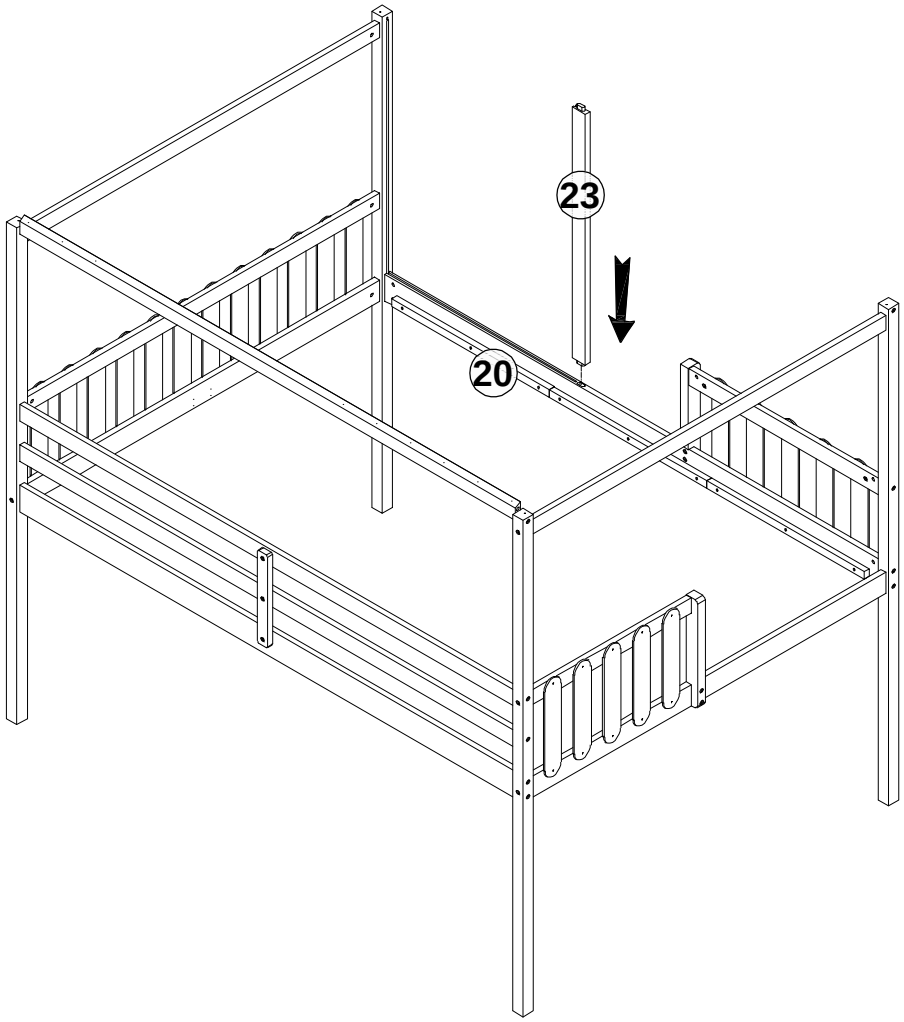

Step/Étape 17

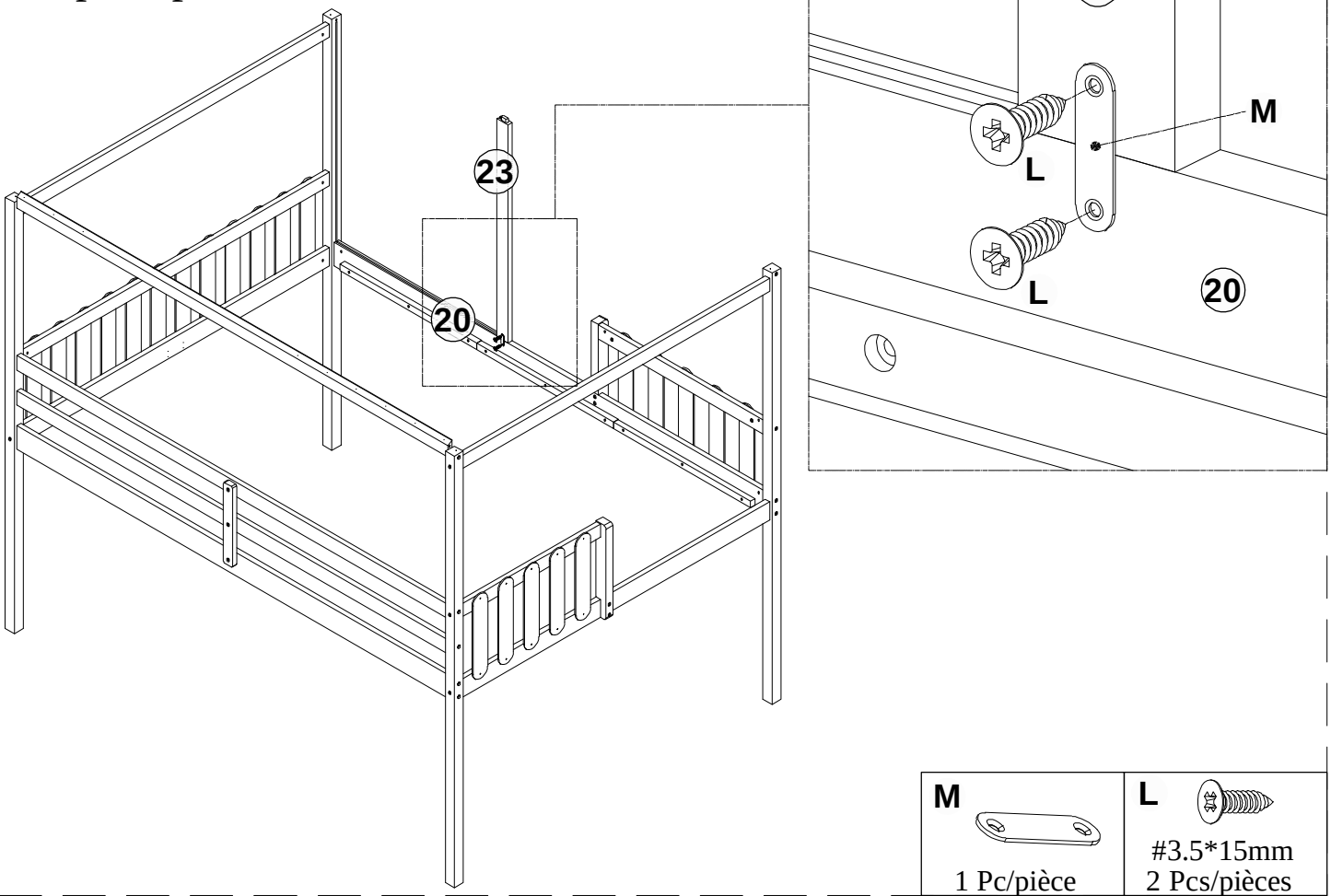

M	L
1 Pc/pièce	#3.5*15mm 2 Pcs/pièces

Step/Étape 18

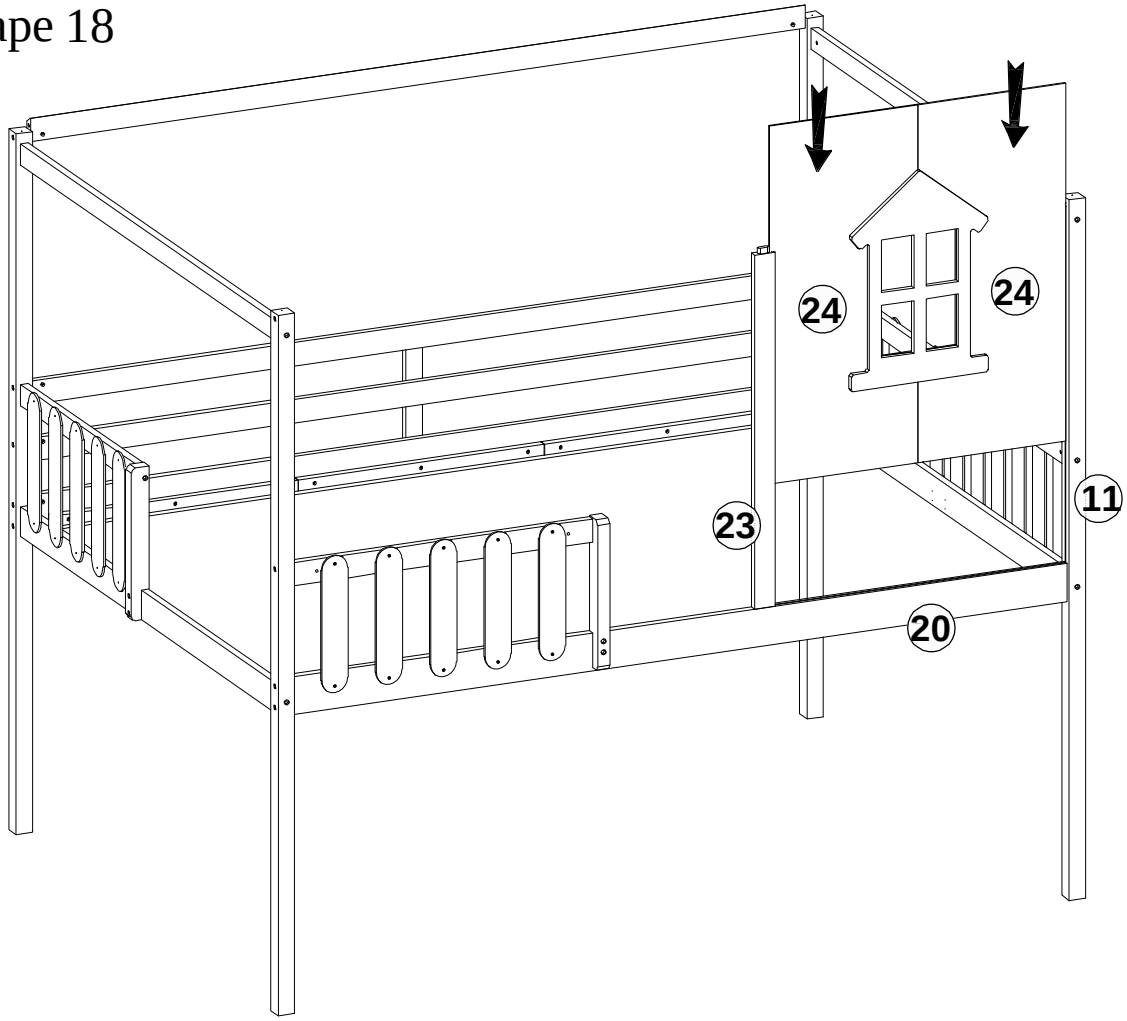

Step/Étape 19

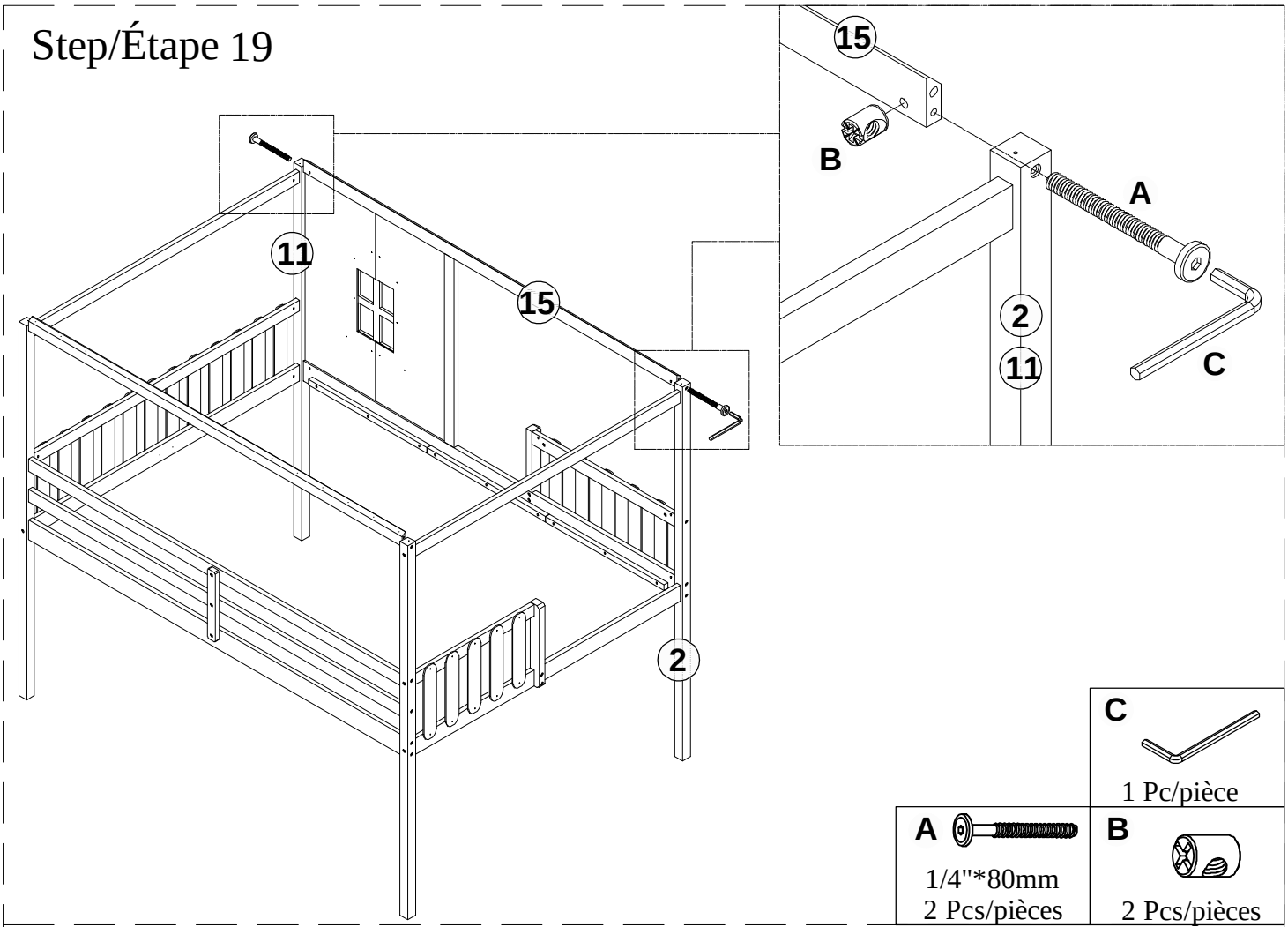

C
1 Pc/pièce

A
1/4"*80mm
2 Pcs/pièces

B
2 Pcs/pièces

Step/Étape 20

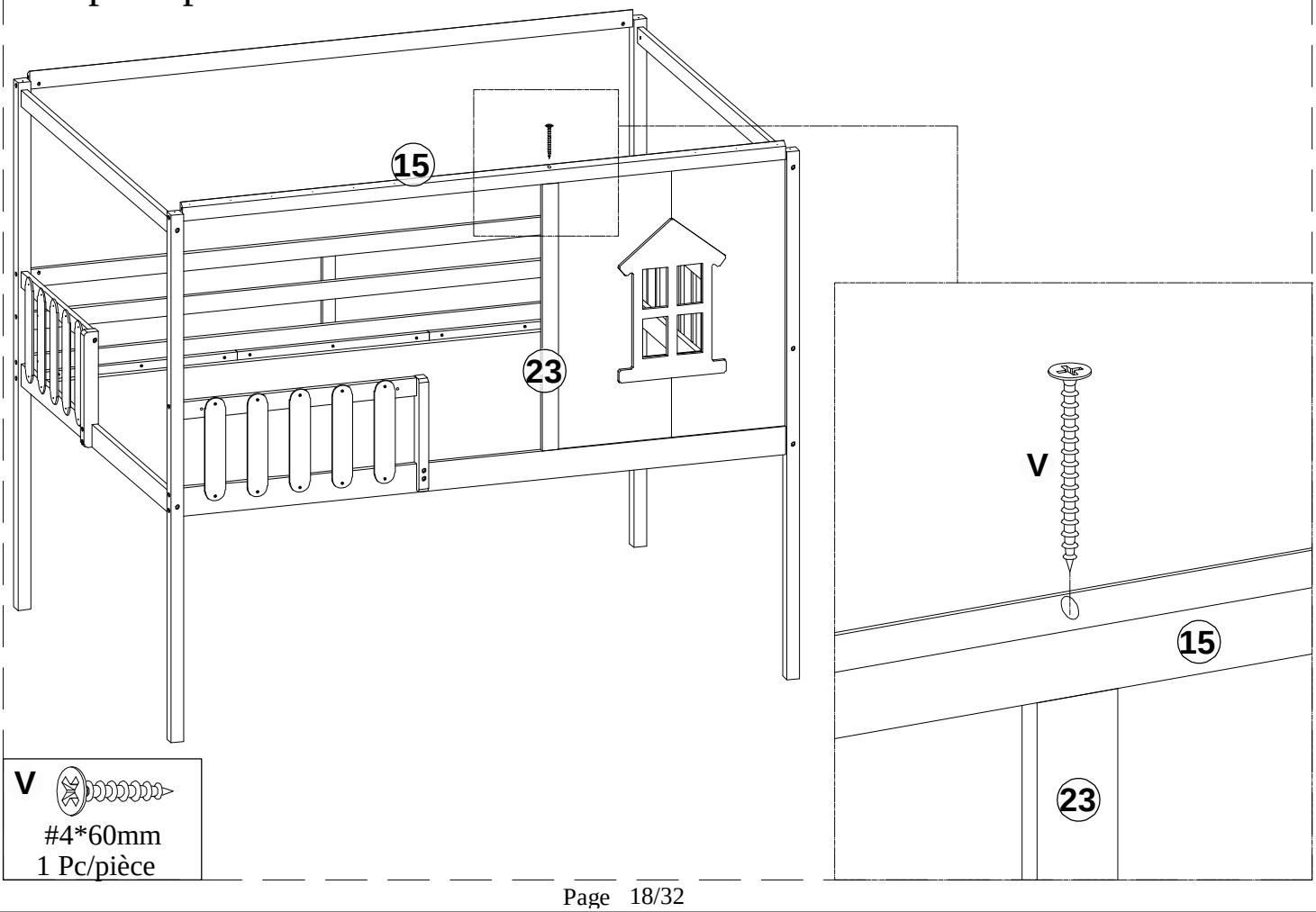

V
#4*60mm
1 Pc/pièce

Step/Étape 21

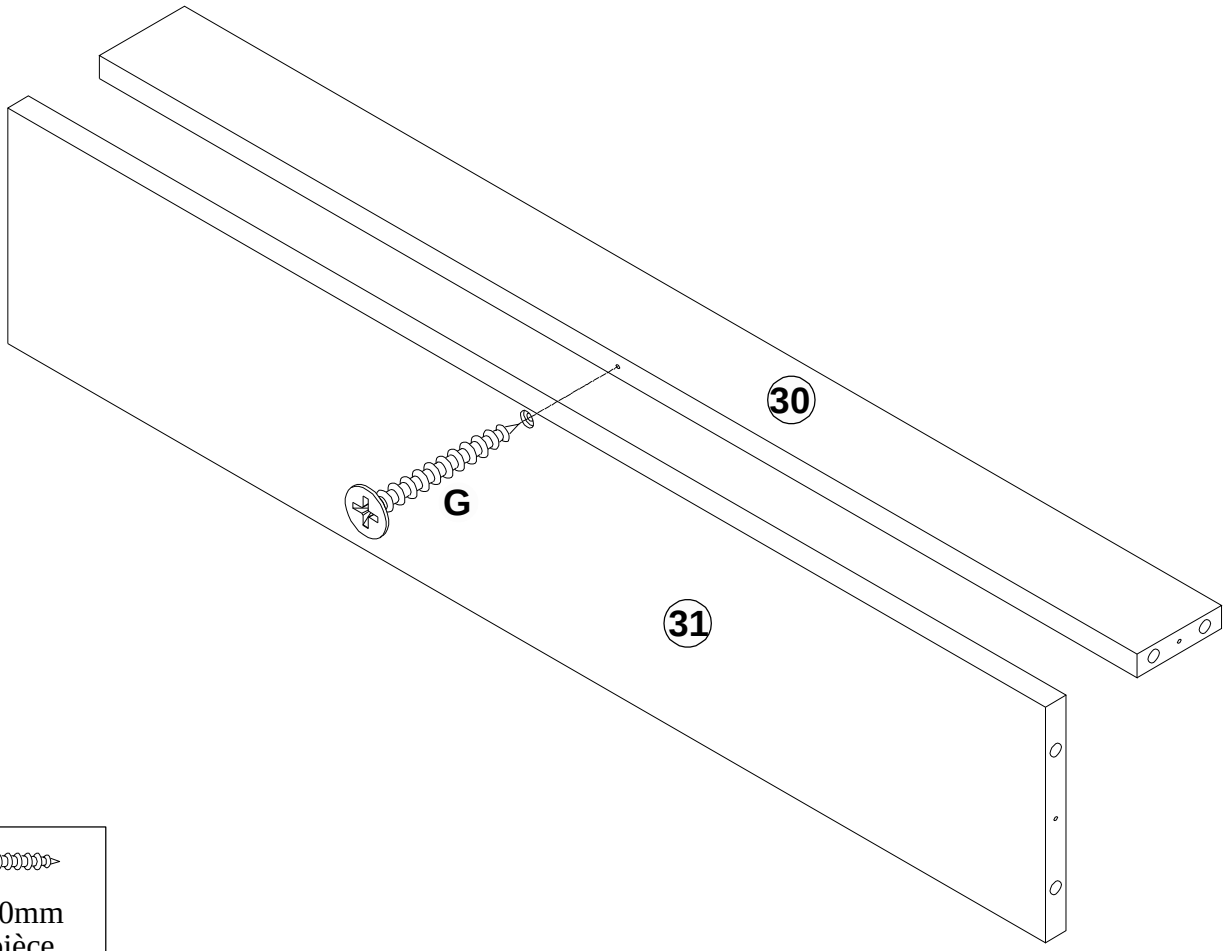

G
#4*30mm 1 Pc/pièce

Step/Étape 22

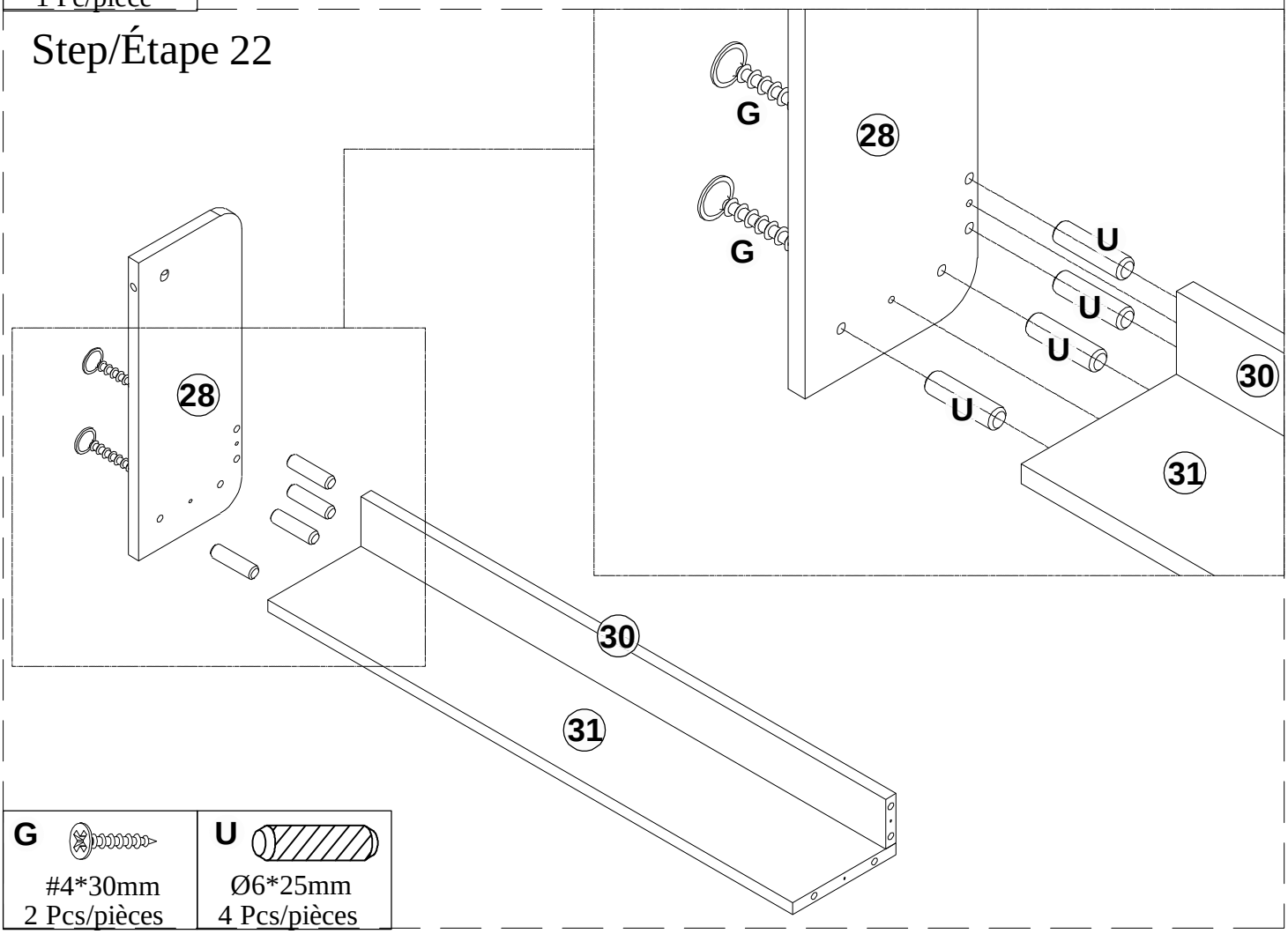

G	U
#4*30mm 2 Pcs/pièces	Ø6*25mm 4 Pcs/pièces

Step/Étape 23

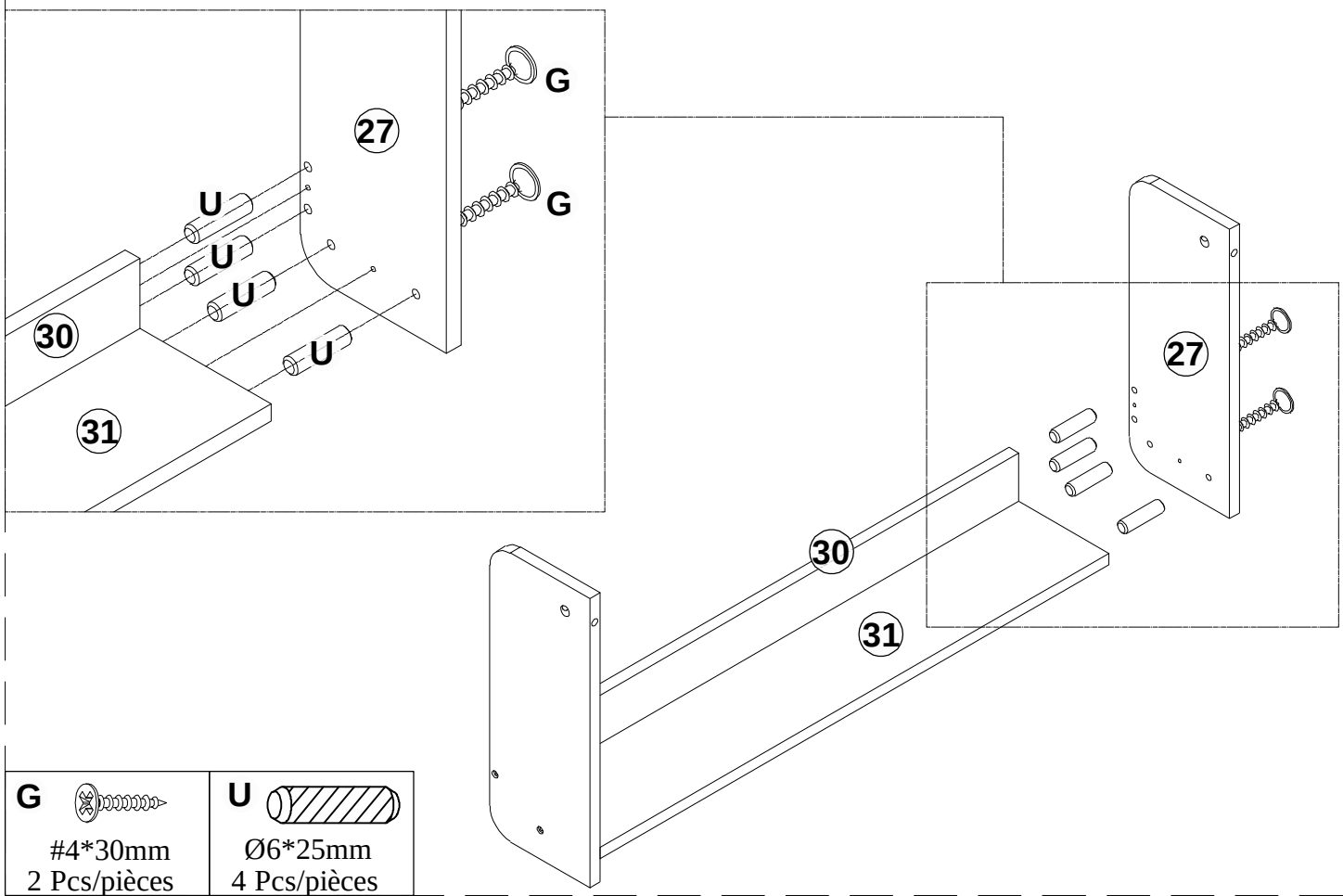

G	U
#4*30mm 2 Pcs/pièces	Ø6*25mm 4 Pcs/pièces

Step/Étape 24

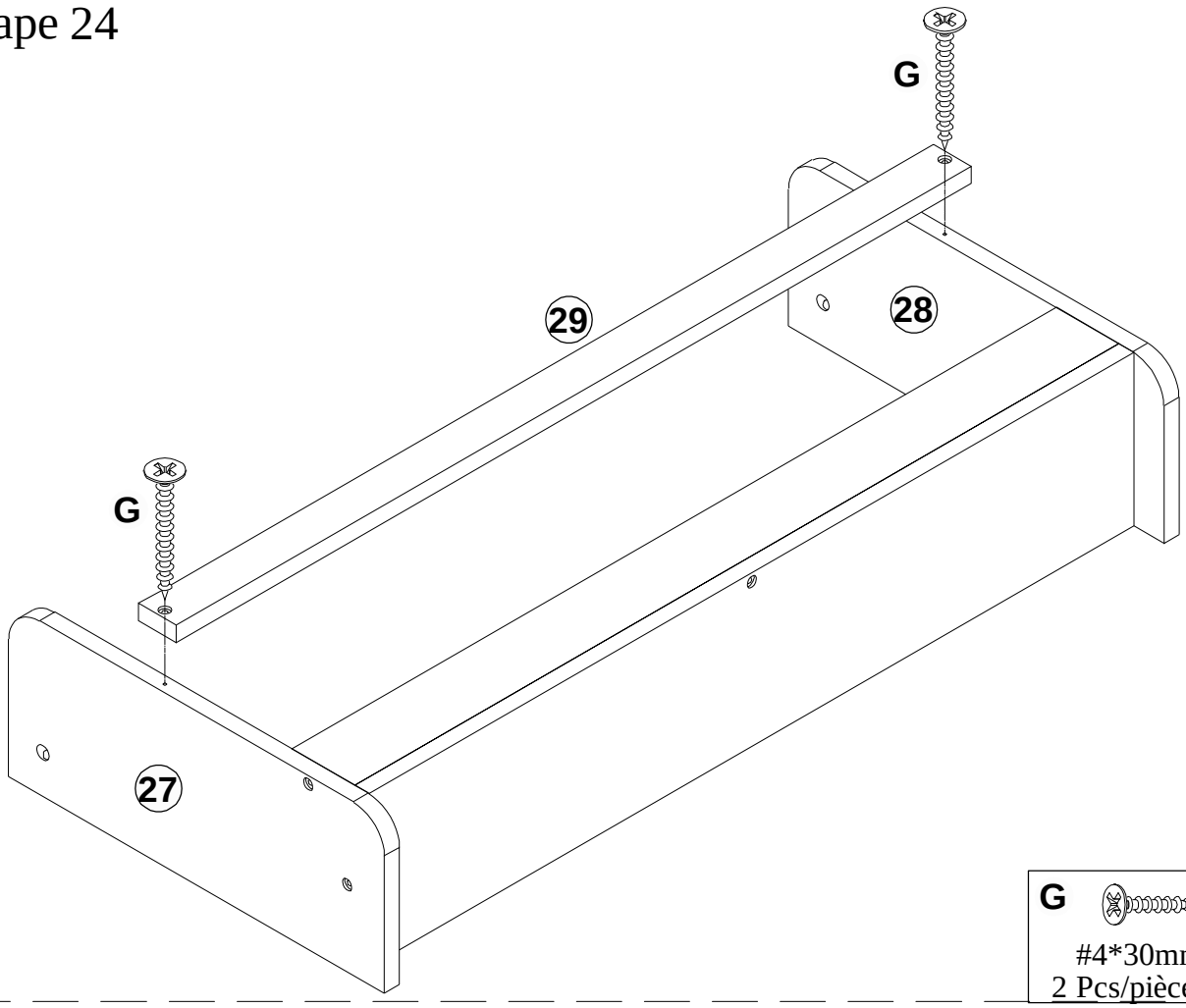

G
#4*30mm 2 Pcs/pièces

Step/Étape 25

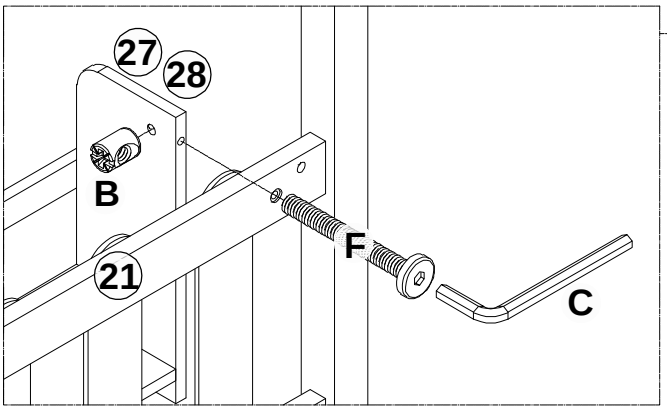

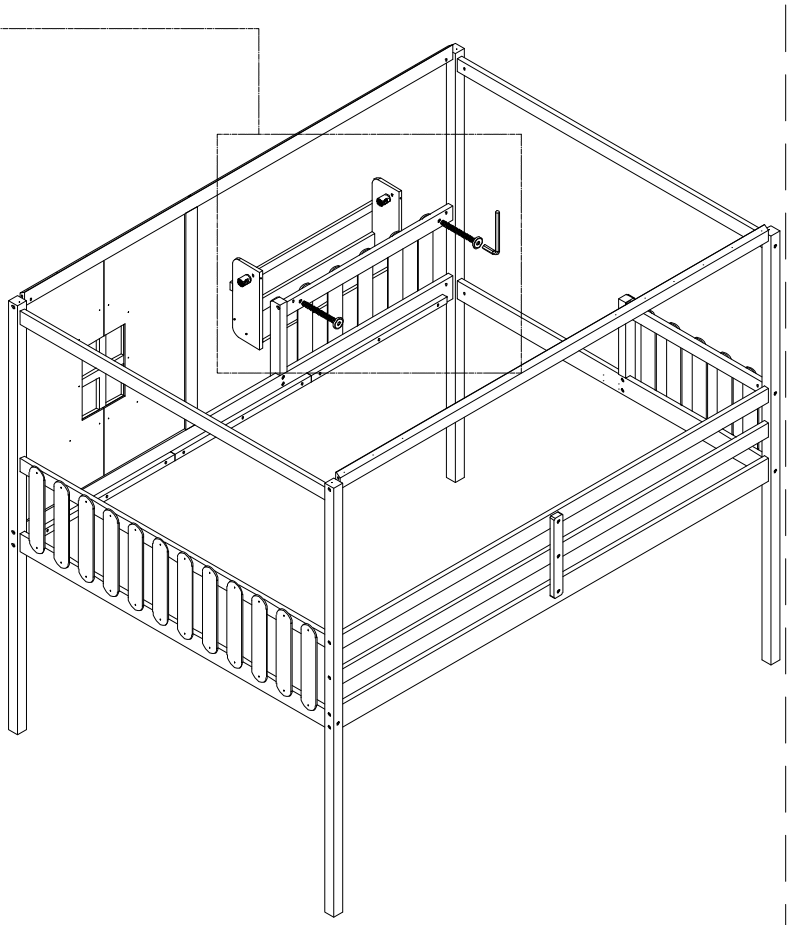

F	B	C
 1/4"*55mm 2 Pcs/pièces	 2 Pcs/pièces	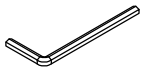 1 Pc/pièce

Step/Étape 26

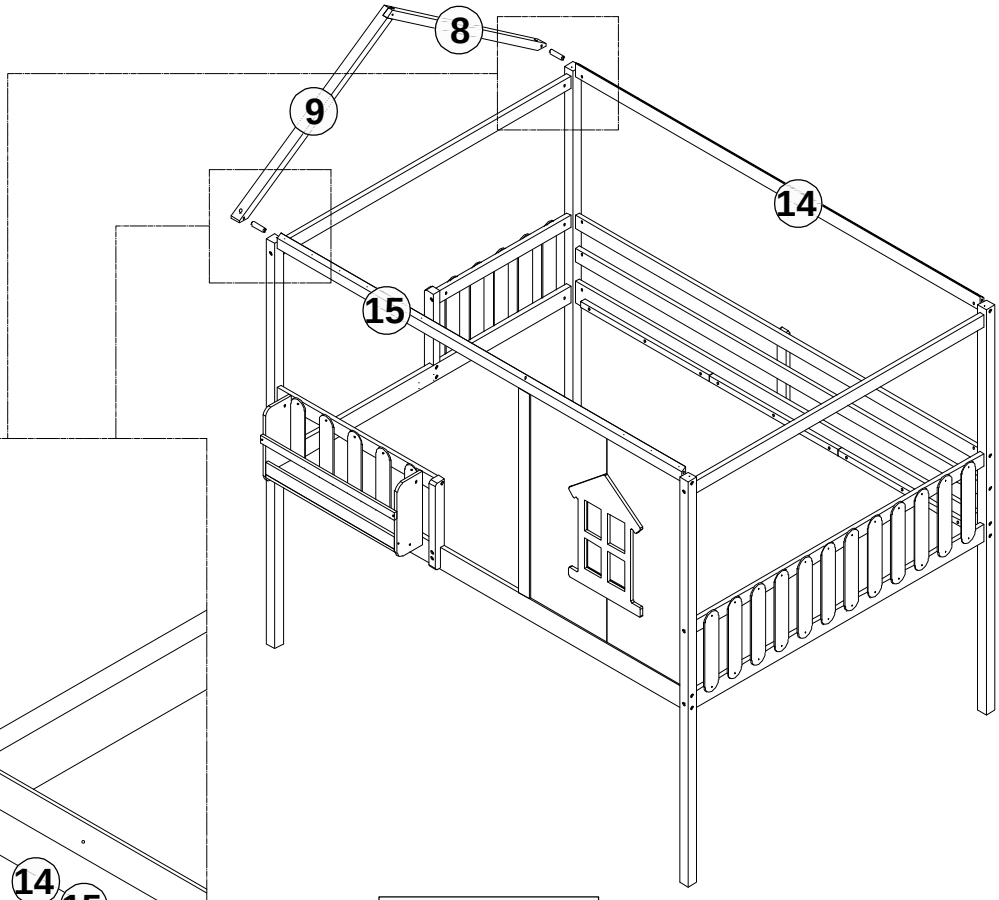

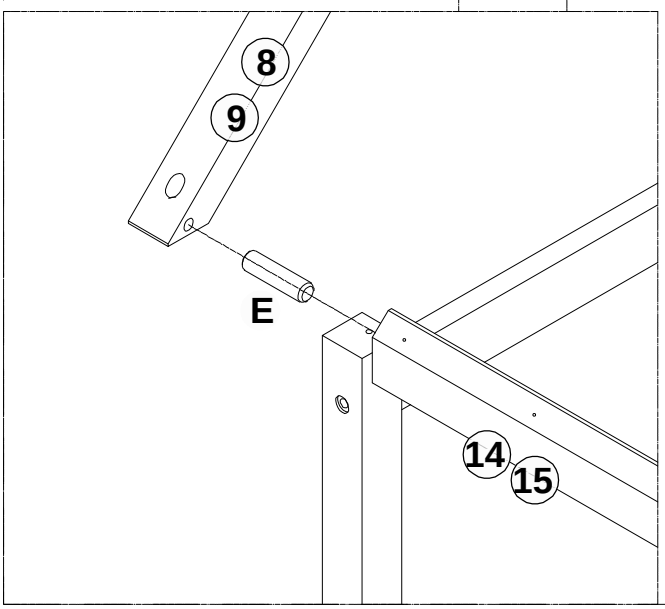

E
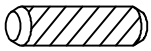 Ø10*30mm 2 Pcs/pièces

Step/Étape 27

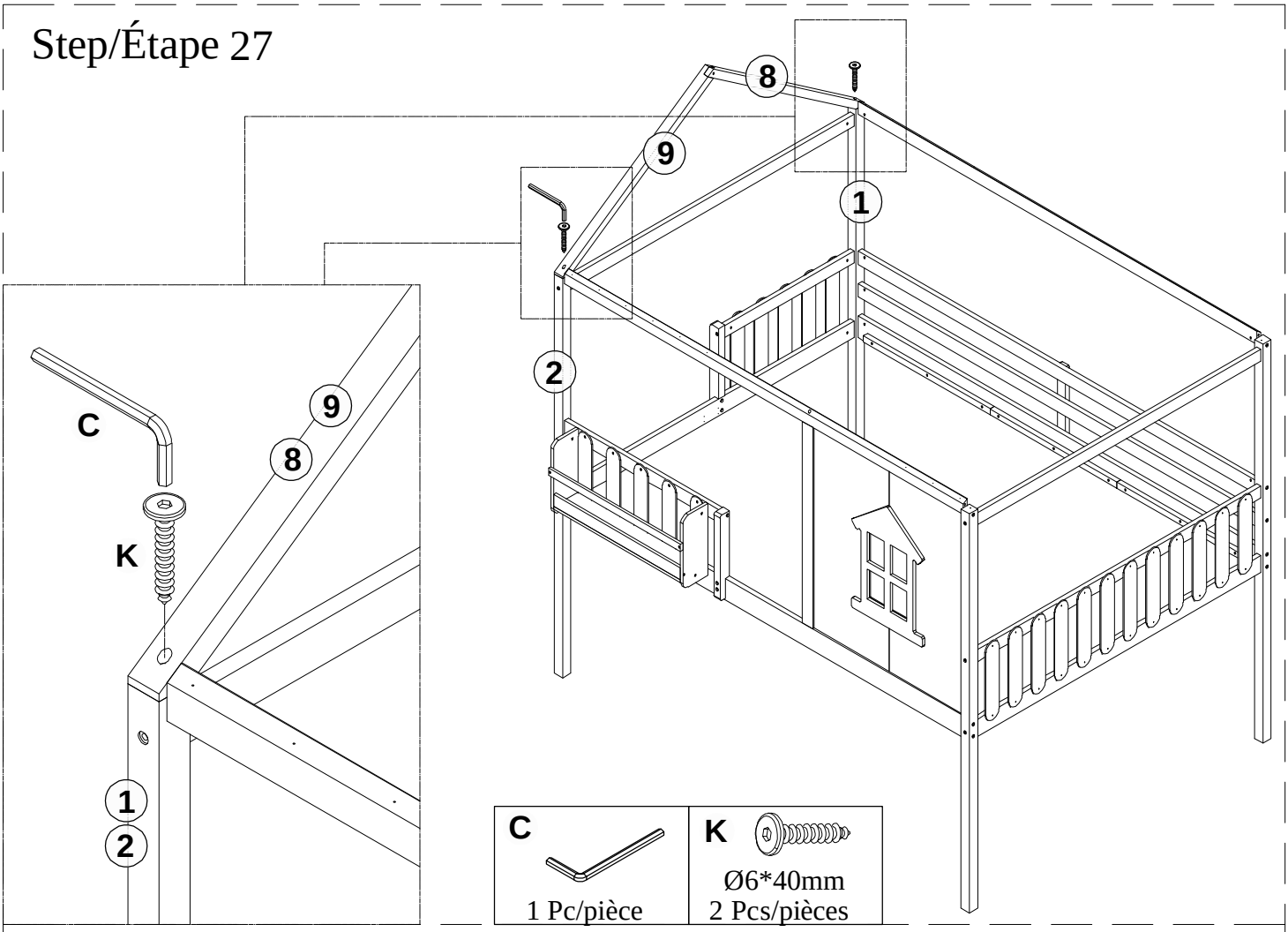

C	K
1 Pc/pièce	Ø6*40mm 2 Pcs/pièces

Step/Étape 28

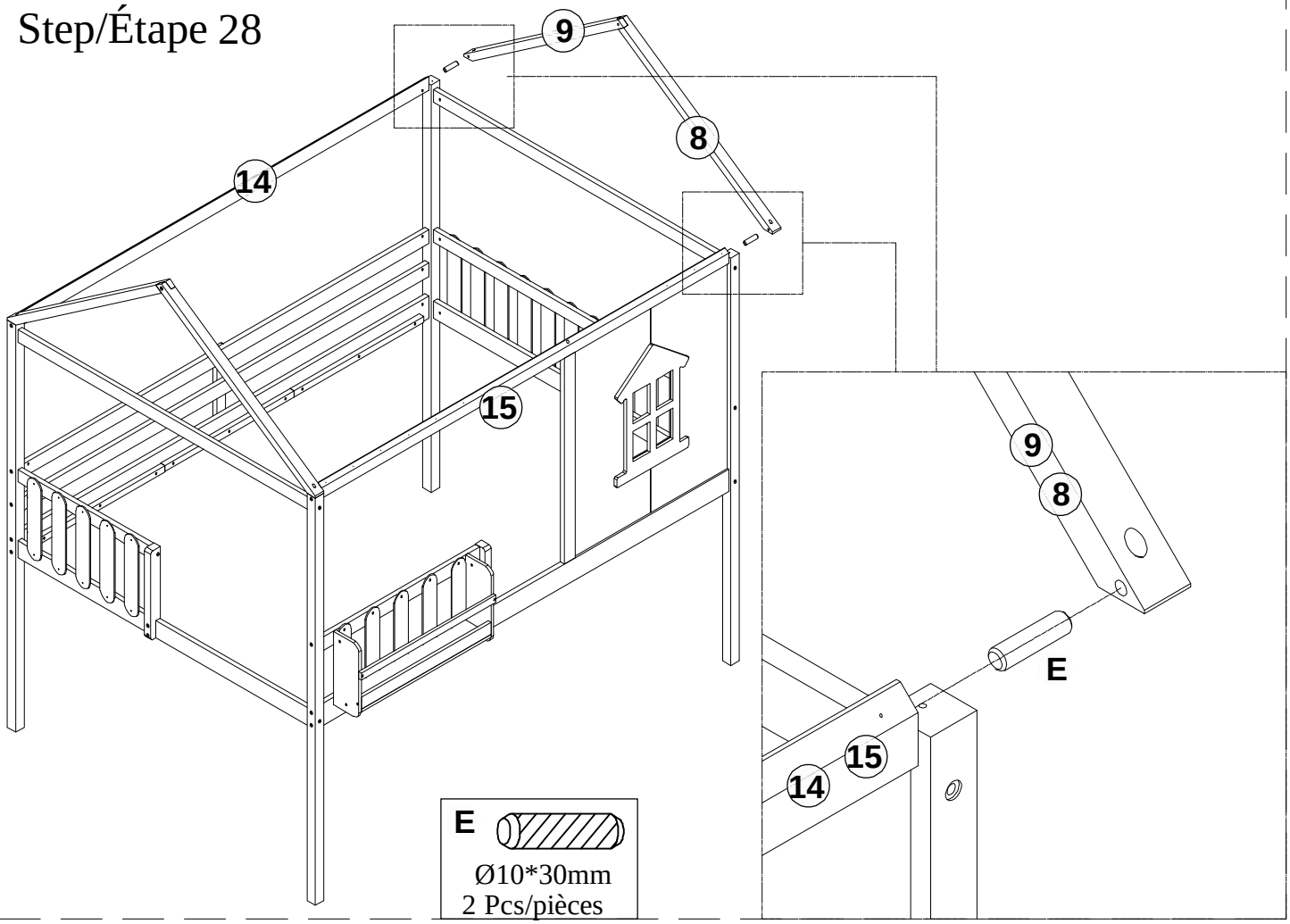

E
Ø10*30mm 2 Pcs/pièces

Step/Étape 29

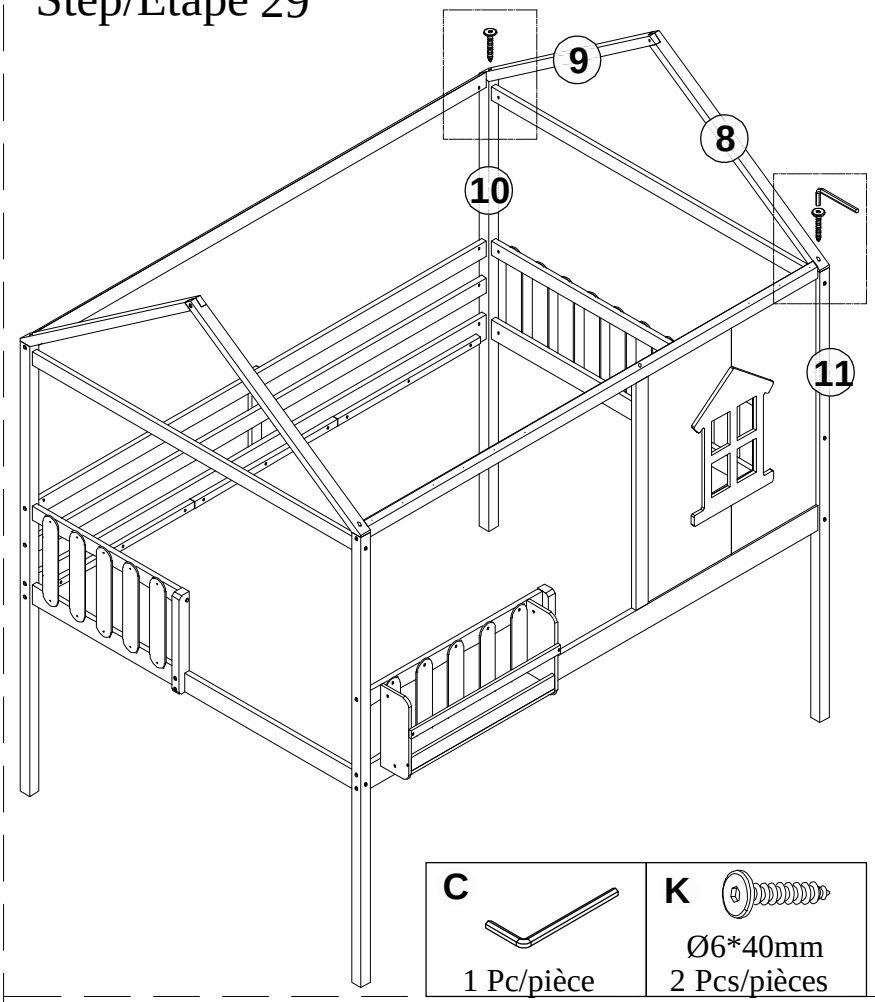

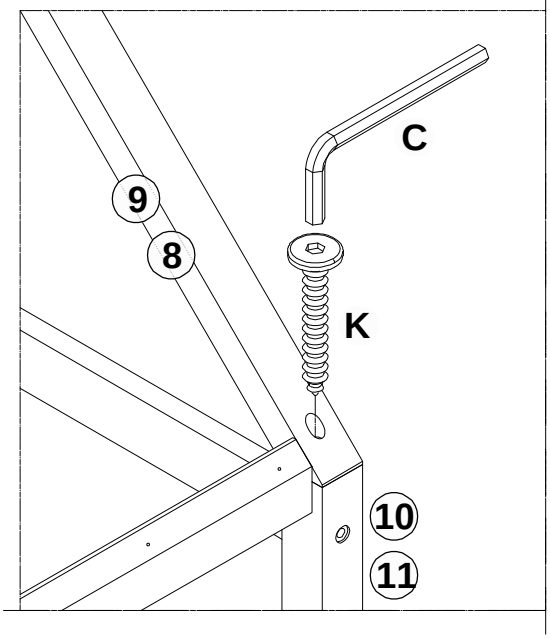

C	K
1 Pc/pièce	Ø6*40mm 2 Pcs/pièces

Step/Étape 30

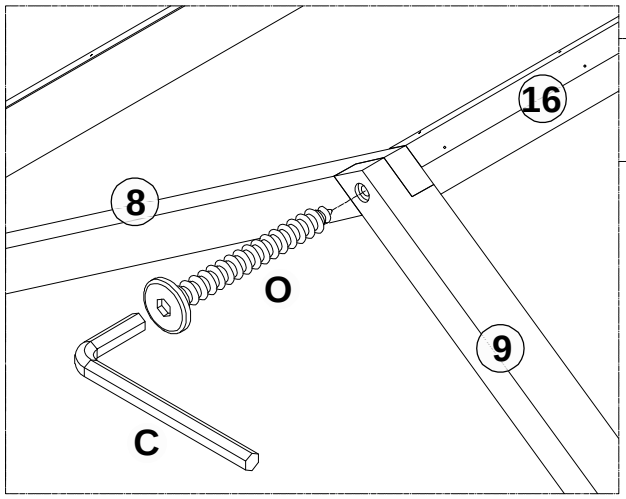

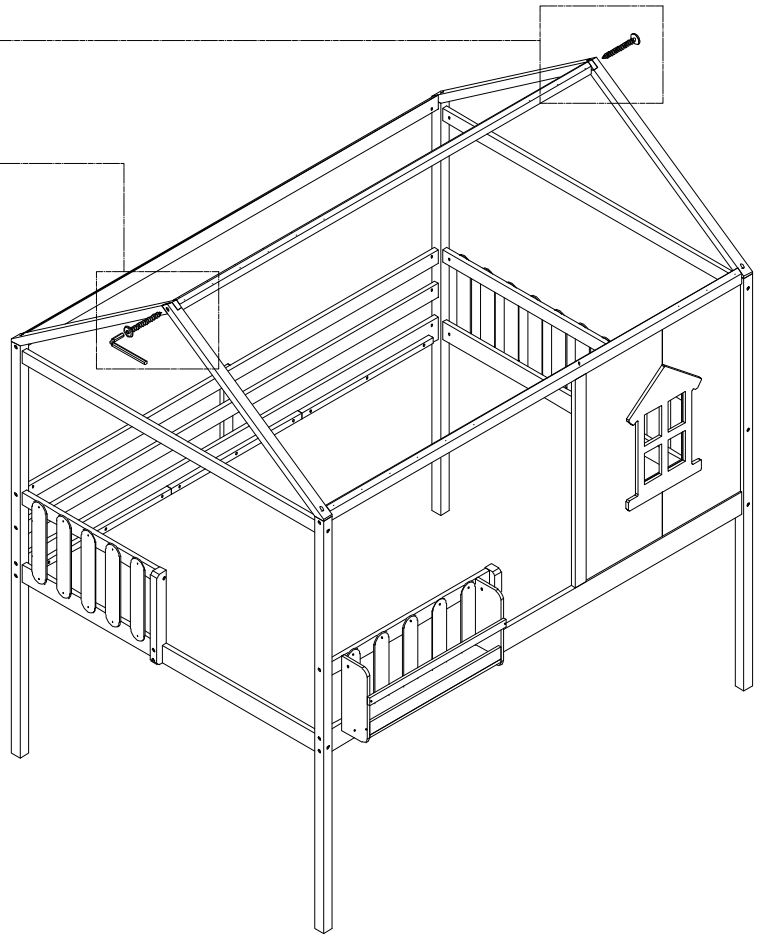

C	O
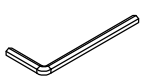	
1 Pc/pièce	Ø6*70mm 2 Pcs/pièces

Step/Étape 31

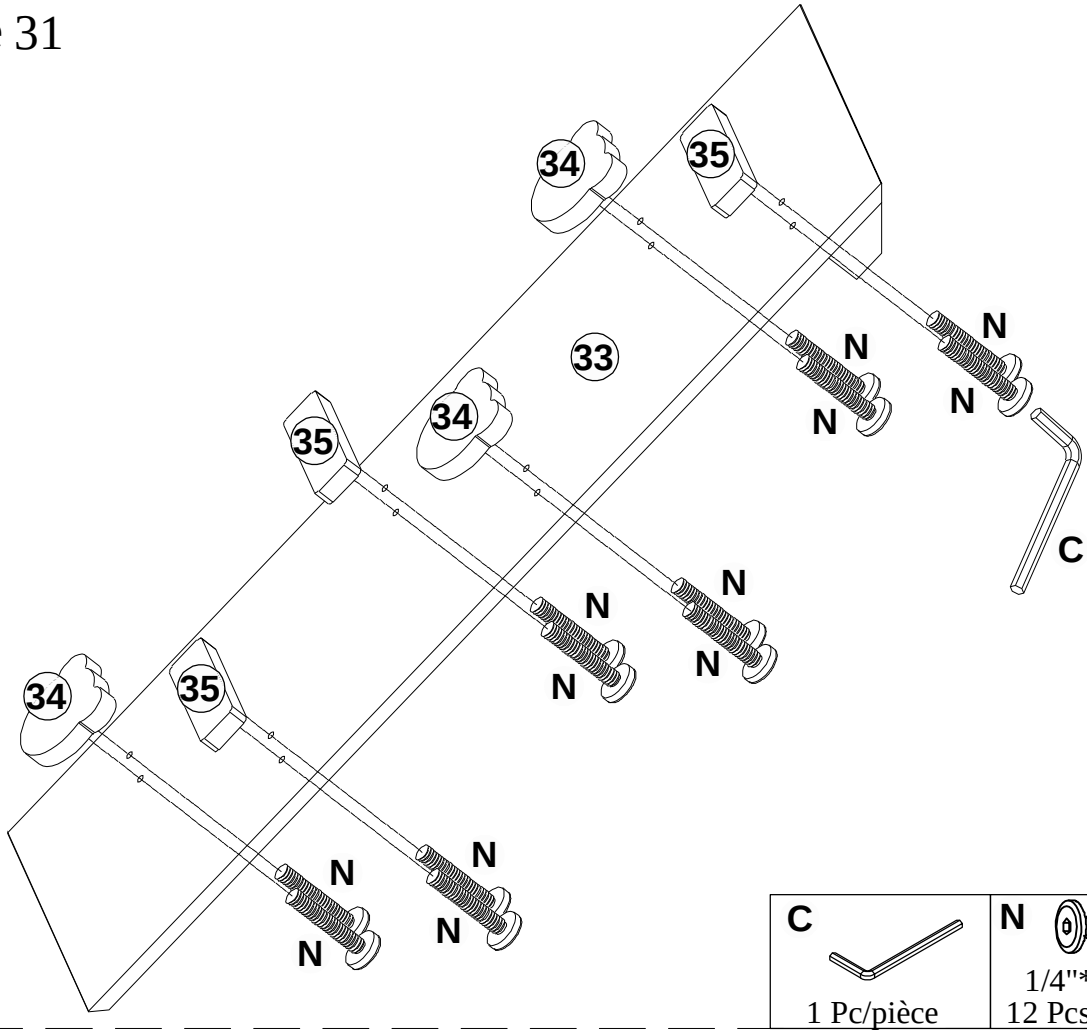

C	N
	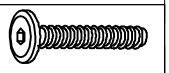
1 Pc/pièce	1/4"*25mm 12 Pcs/pièces

Step/Étape 32

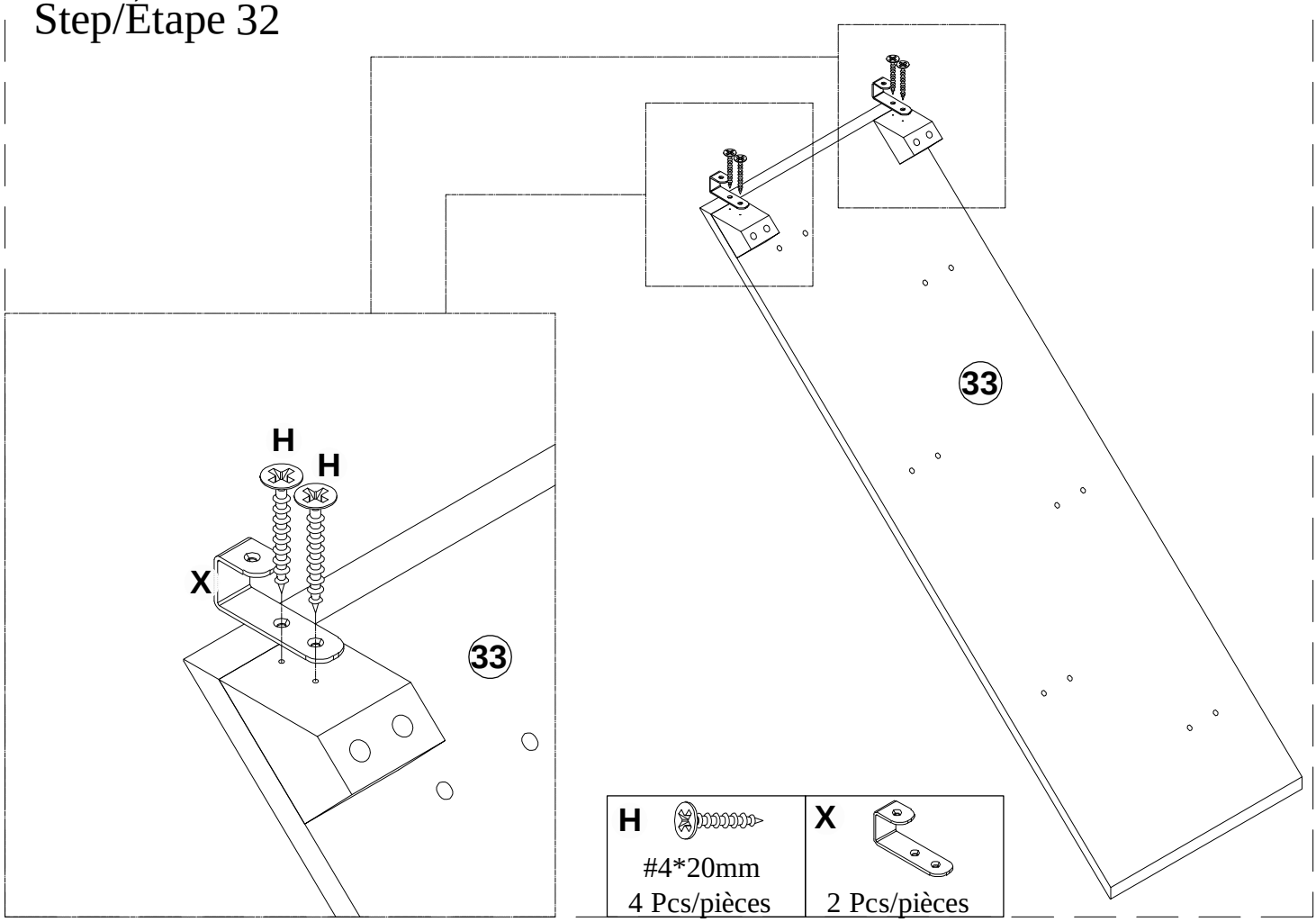

H	X
#4*20mm 4 Pcs/pièces	2 Pcs/pièces

Step/Étape 33

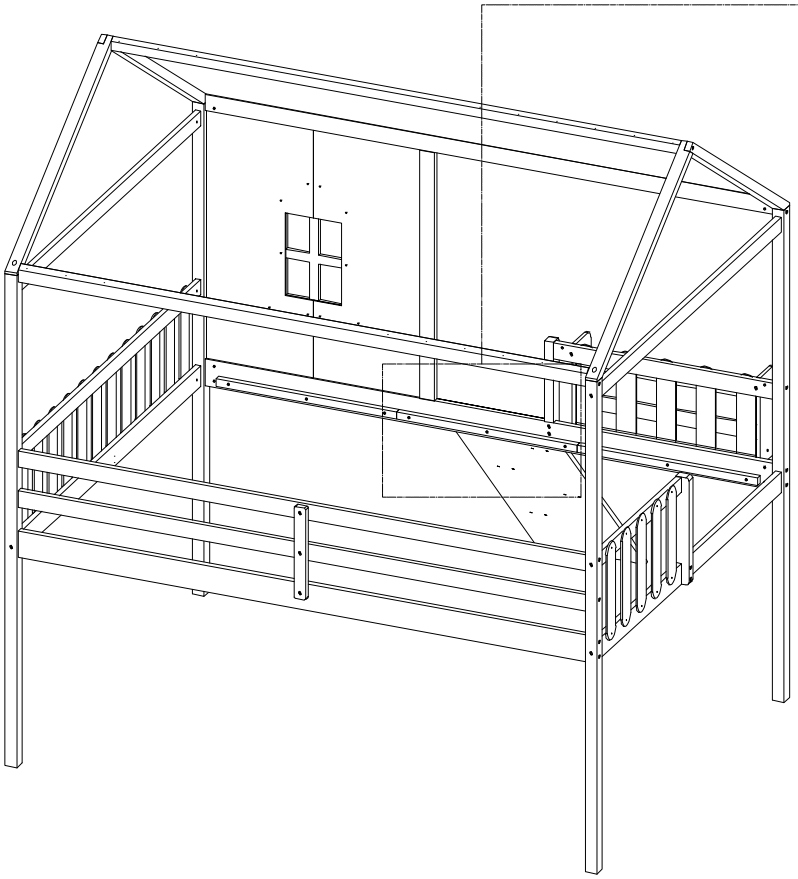

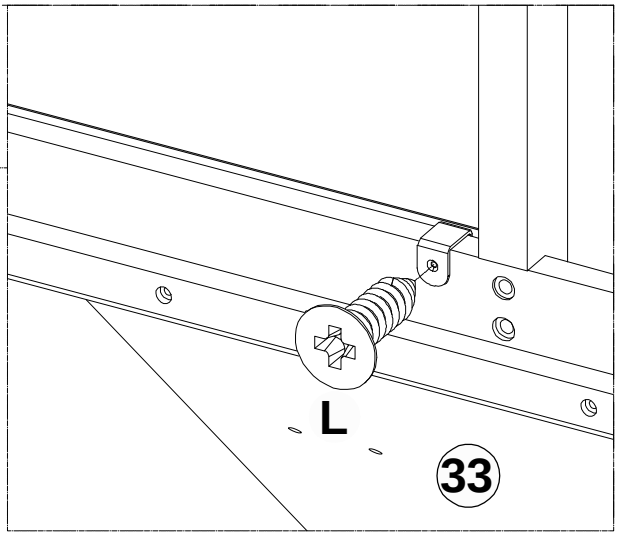

L
#3.5*15mm
2 Pcs/pièces

Step/Étape 34

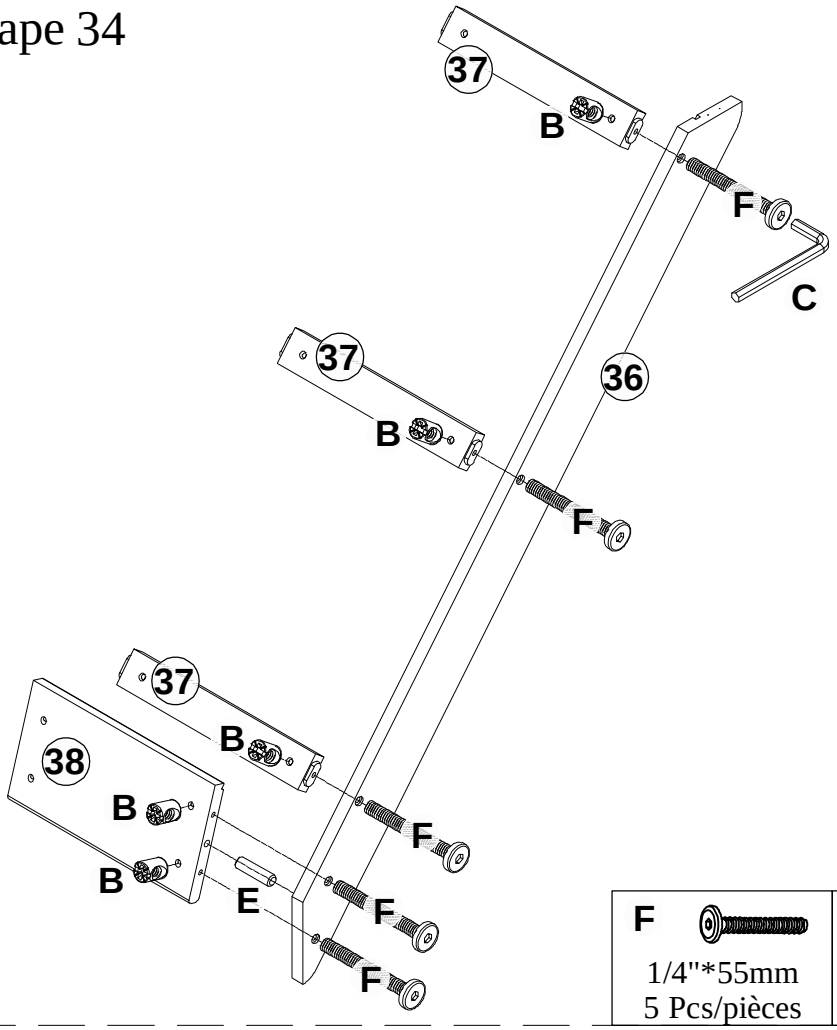

E
Ø10*30mm
1 Pc/pièce

F	B	C
1/4"*55mm 5 Pcs/pièces	5 Pcs/pièces	1 Pc/pièce

Step/Étape 35

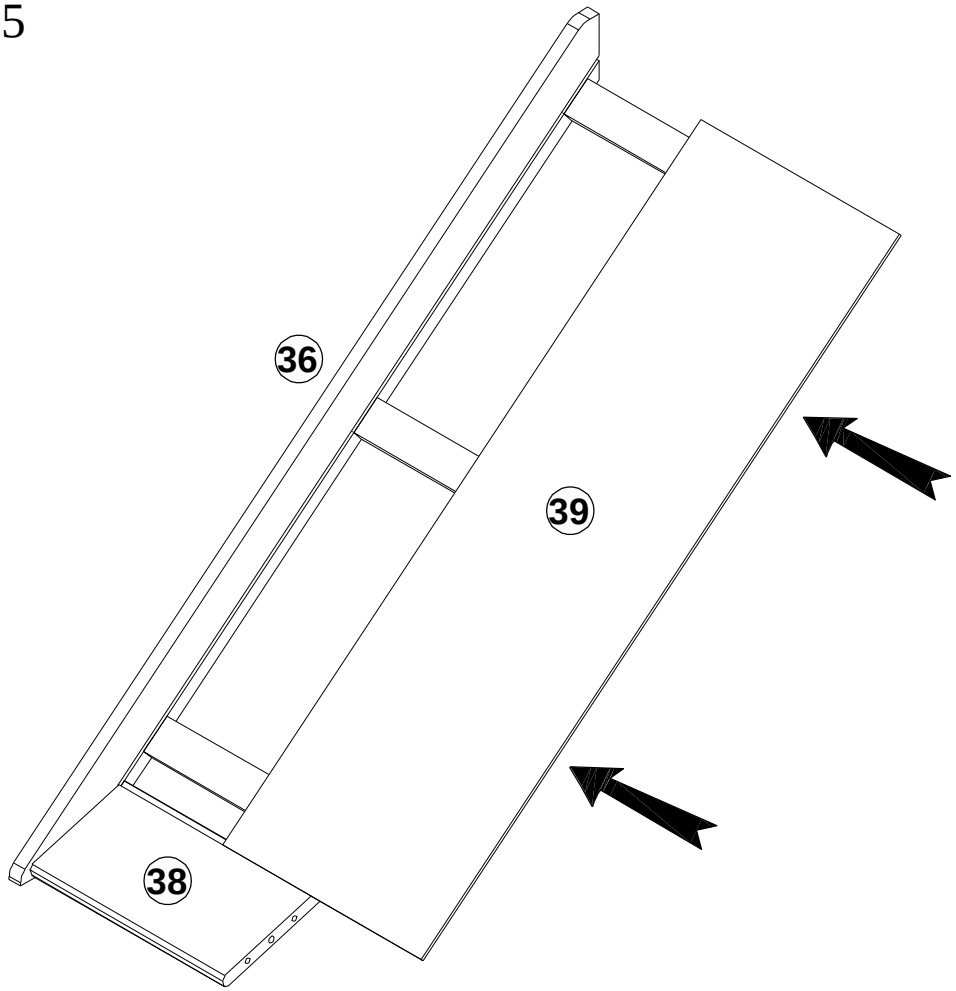

Step/Étape 36

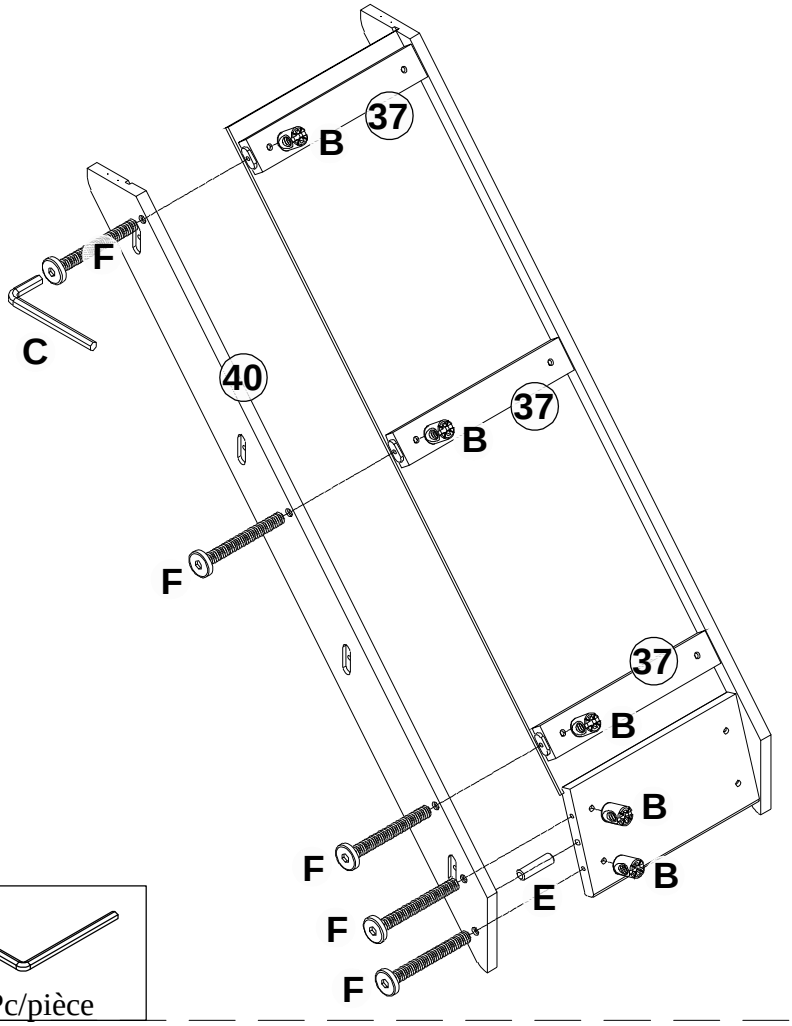

E Ø10*30mm 1 Pc/pièce		
F 1/4"*55mm 5 Pcs/pièces	**B** 5 Pcs/pièces	**C** 1 Pc/pièce

Step/Étape 37

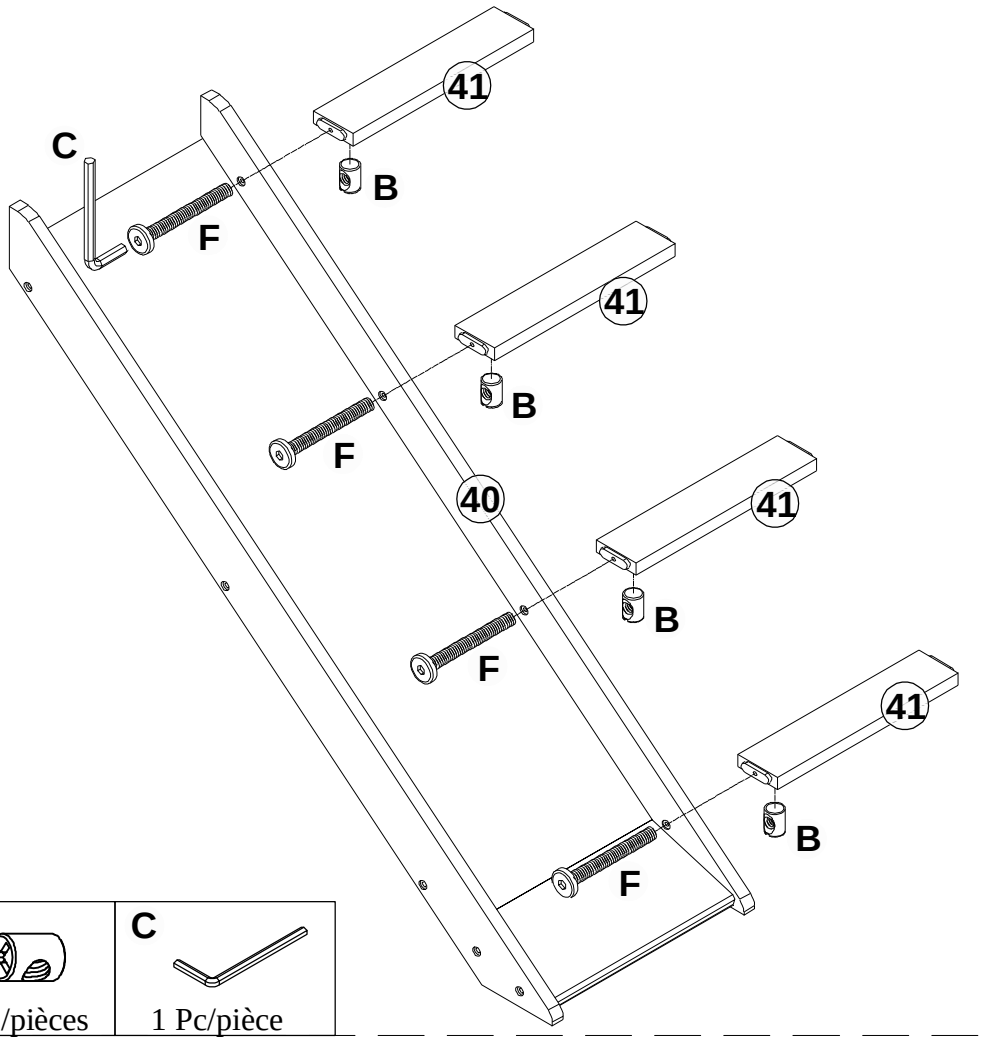

F	B	C
1/4"*55mm 4 Pcs/pièces	4 Pcs/pièces	1 Pc/pièce

Step/Étape 38

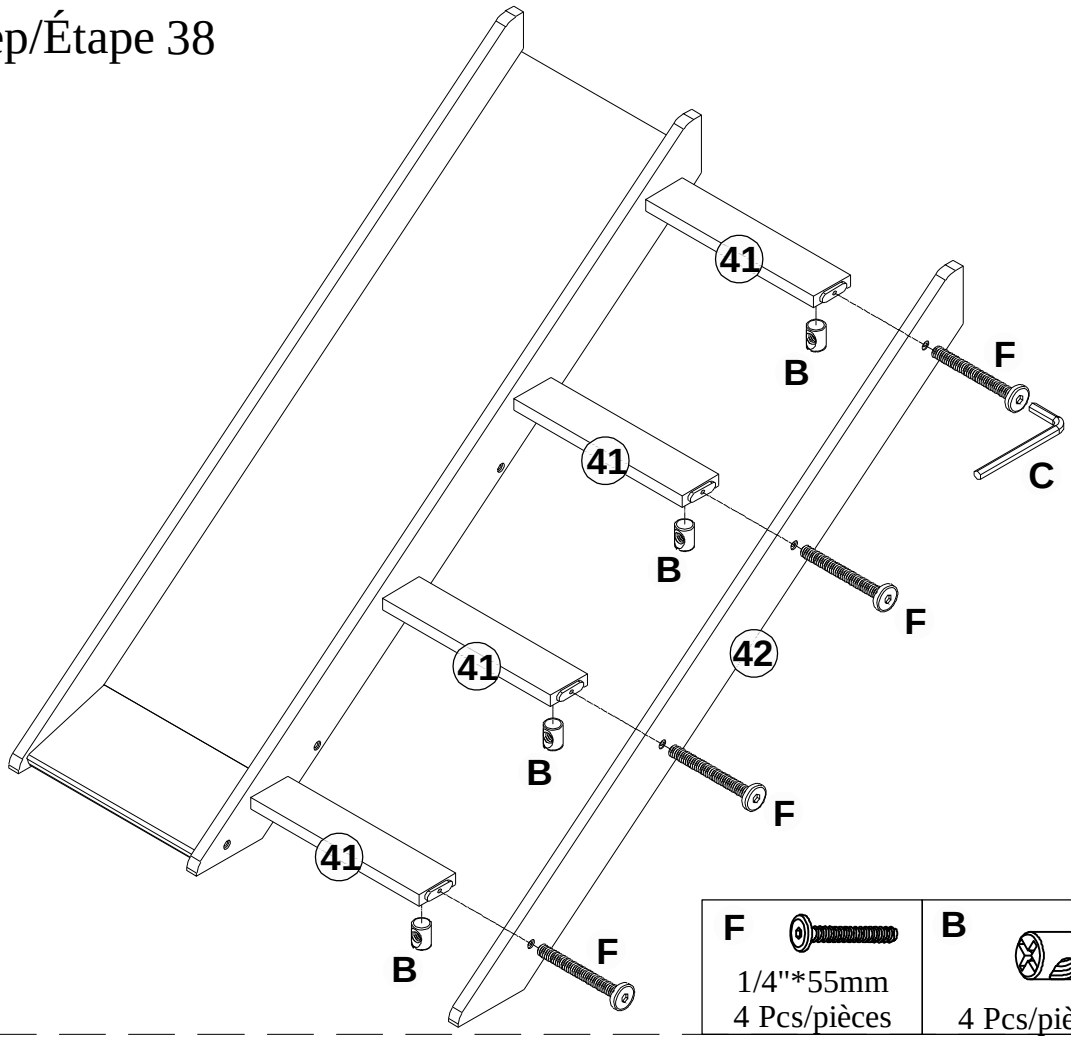

F	B	C
1/4"*55mm 4 Pcs/pièces	4 Pcs/pièces	1 Pc/pièce

Step/Étape 39

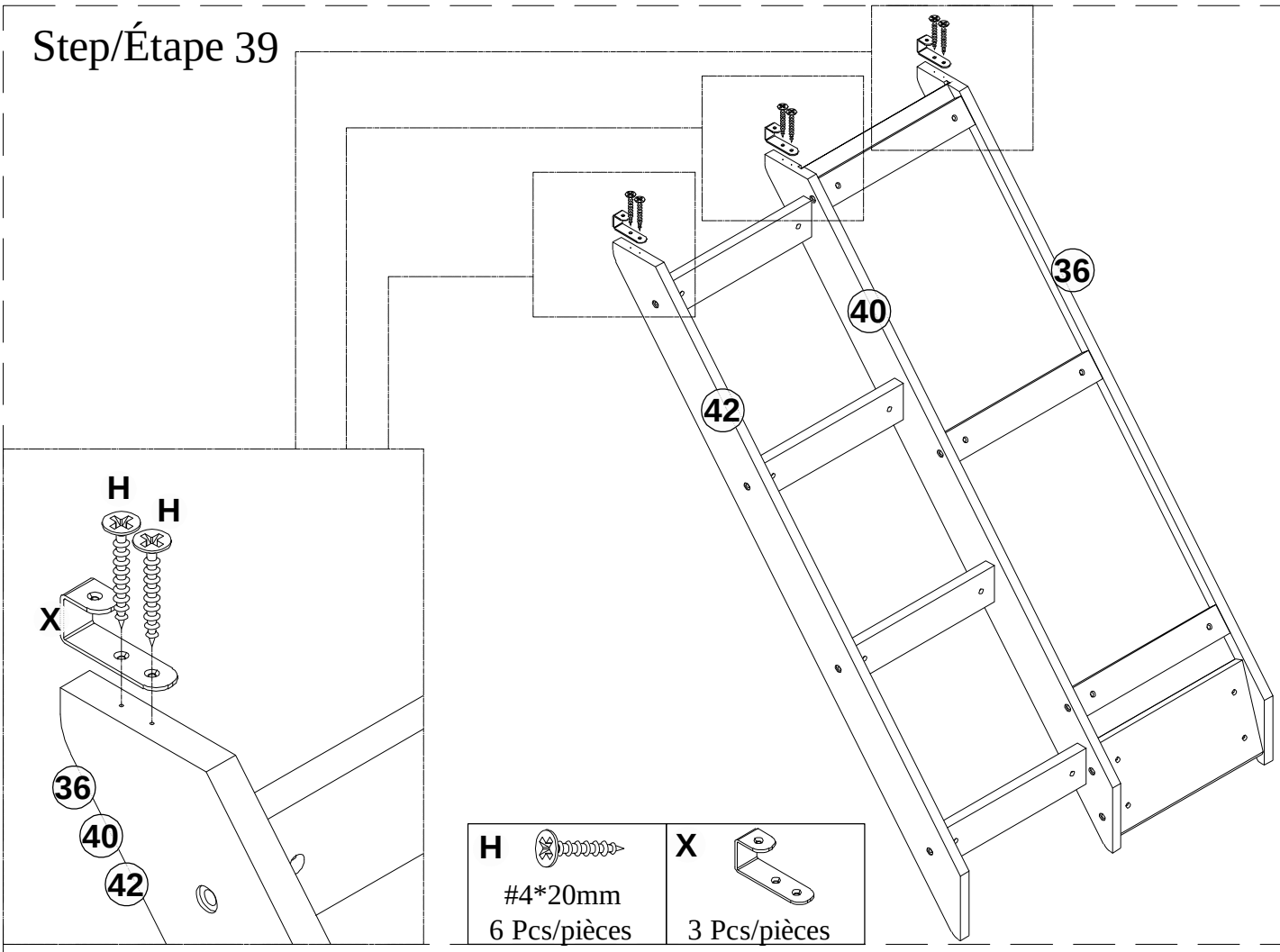

H	X
#4*20mm 6 Pcs/pièces	3 Pcs/pièces

Step/Étape 40

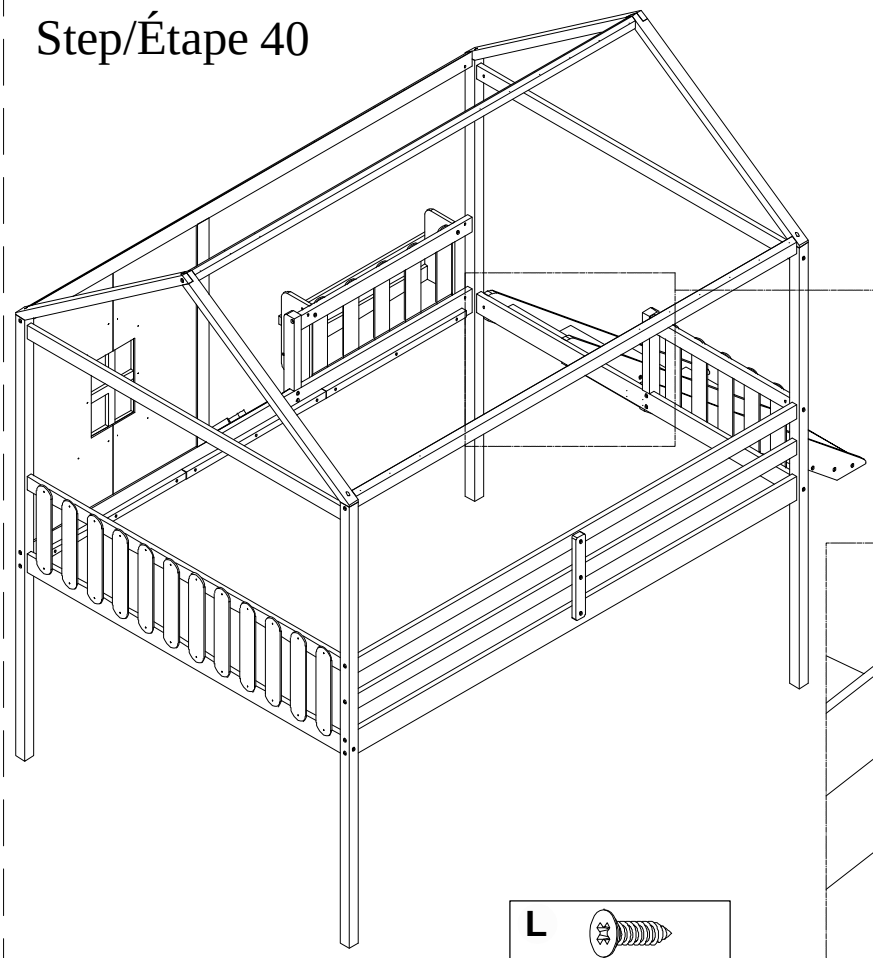

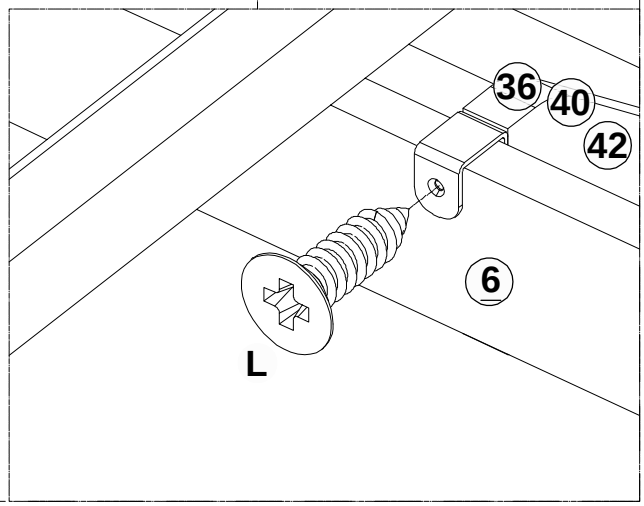

L
#3.5*15mm 3 Pcs/pièces

Step/Étape 41

H

#4*20mm
18 Pcs/pièces

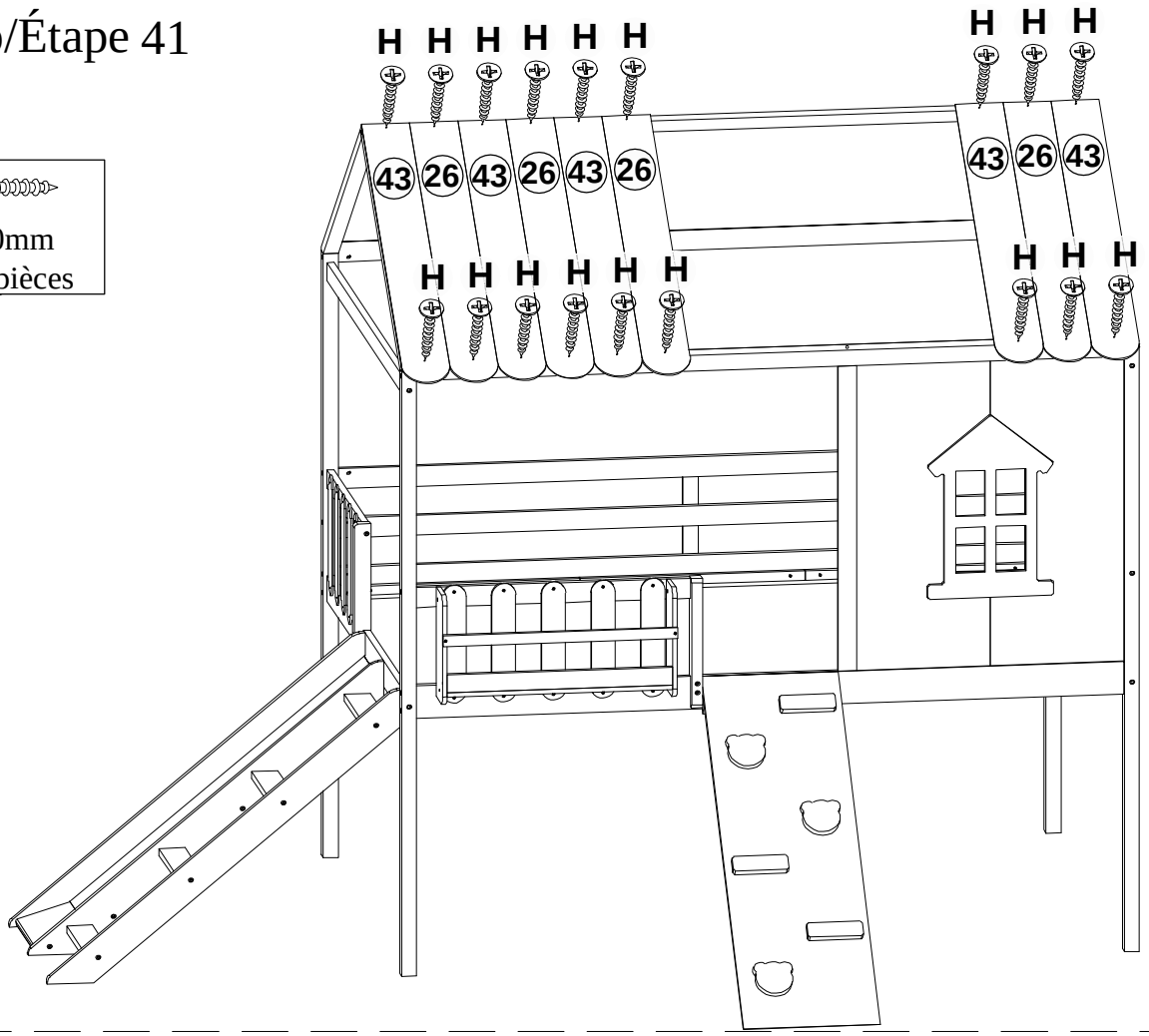

Step/Étape 42

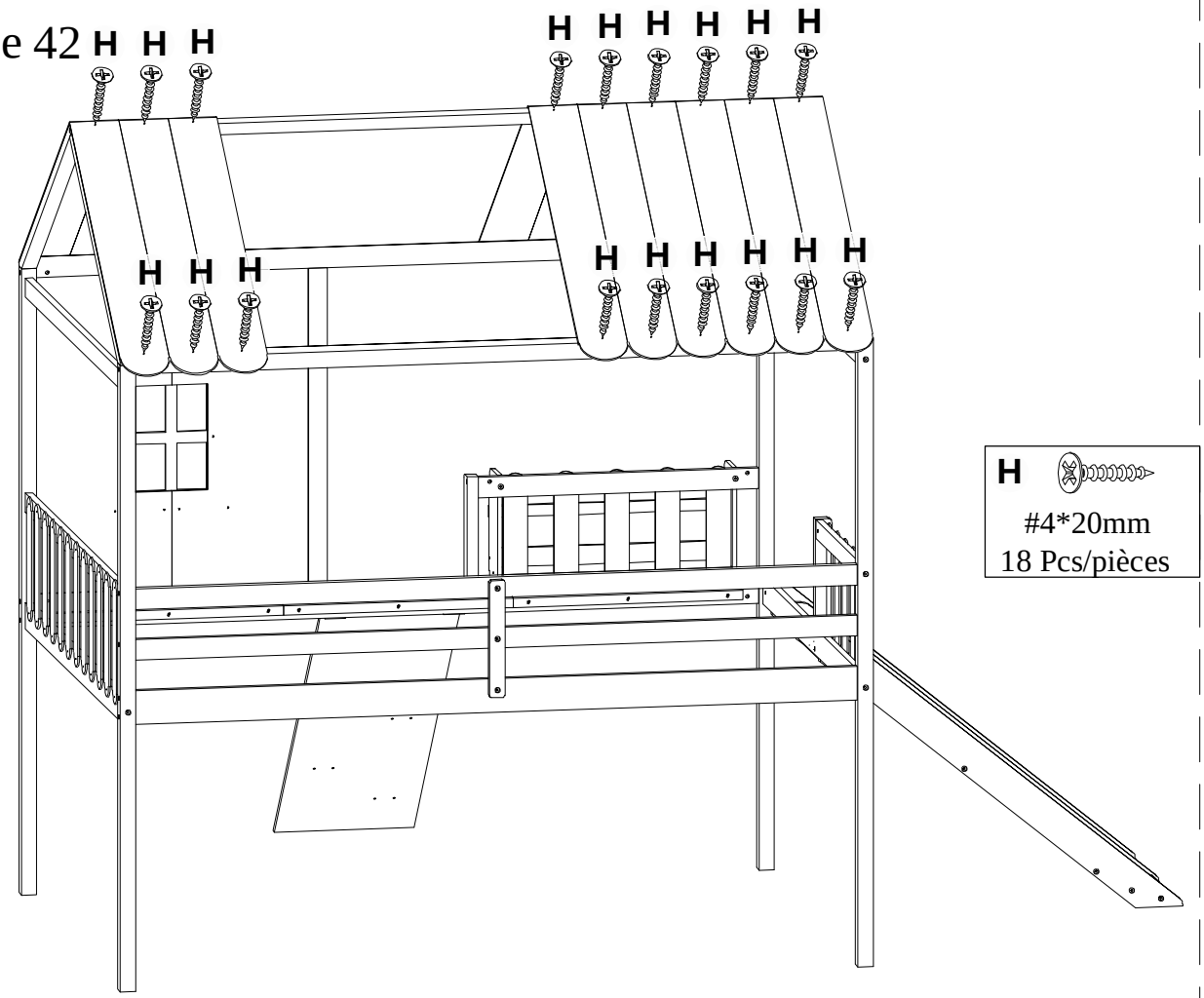

H

#4*20mm
18 Pcs/pièces

Step/Étape 43

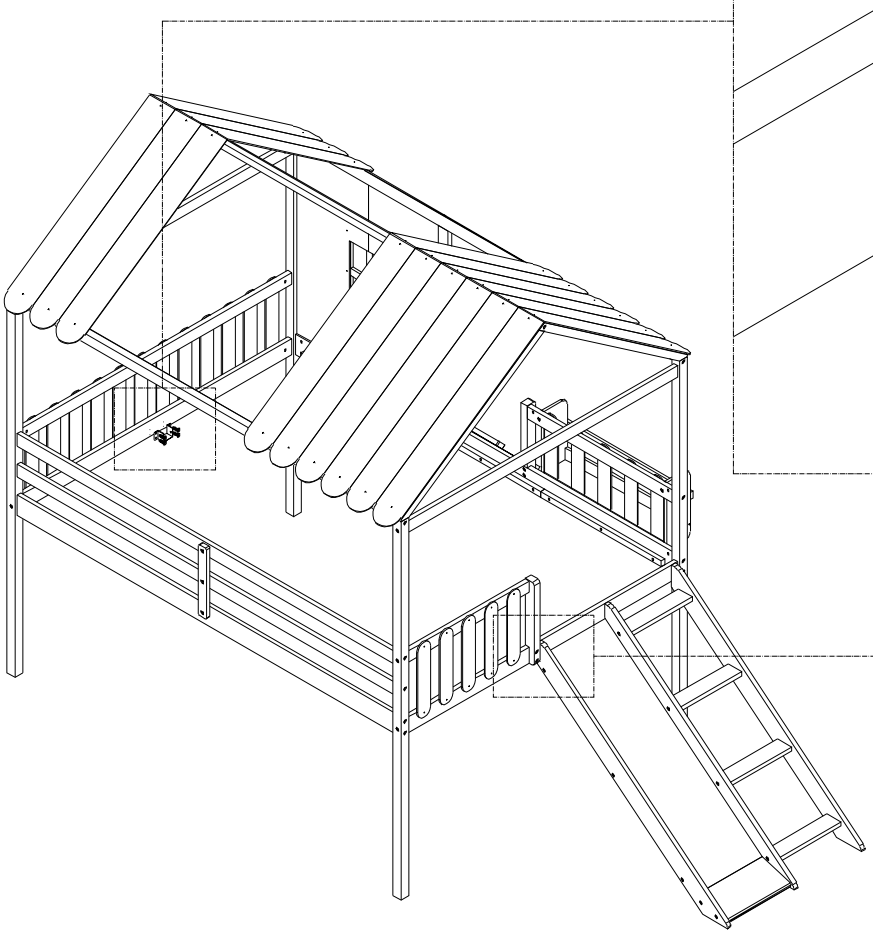

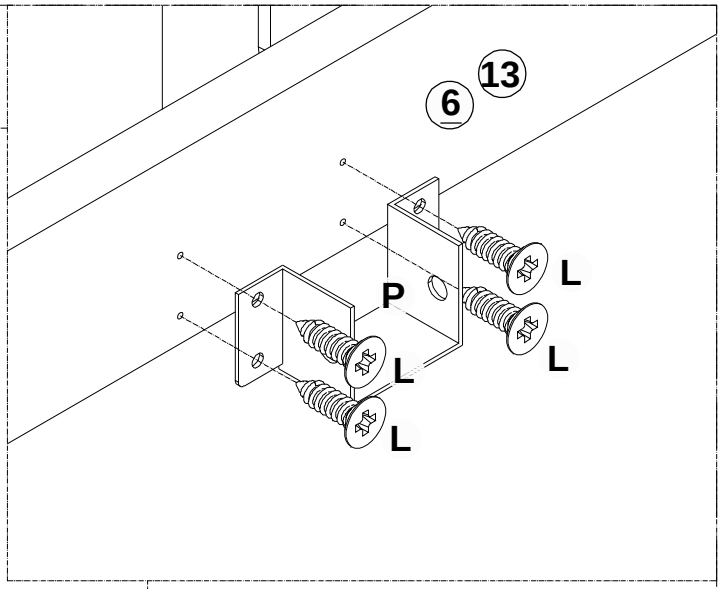

P	L
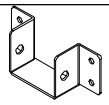	
2 Pcs/pièces	#3.5*15mm 8 Pcs/pièces

Step/Étape 44

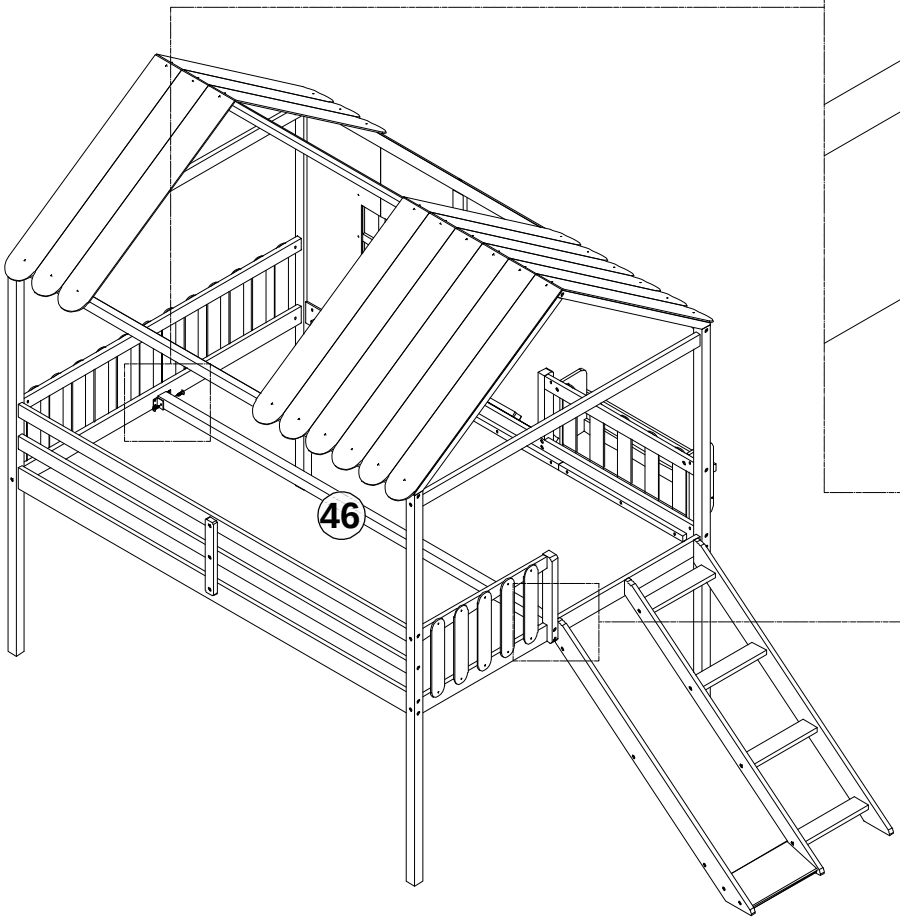

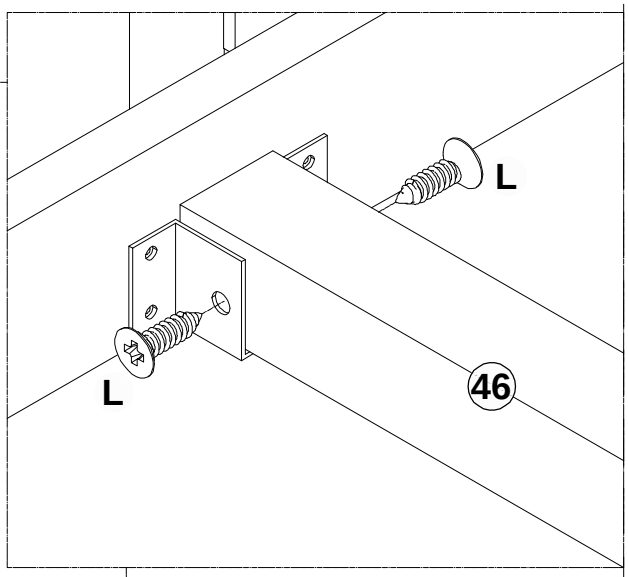

L

#3.5*15mm 4 Pcs/pièces

Step/Étape 45

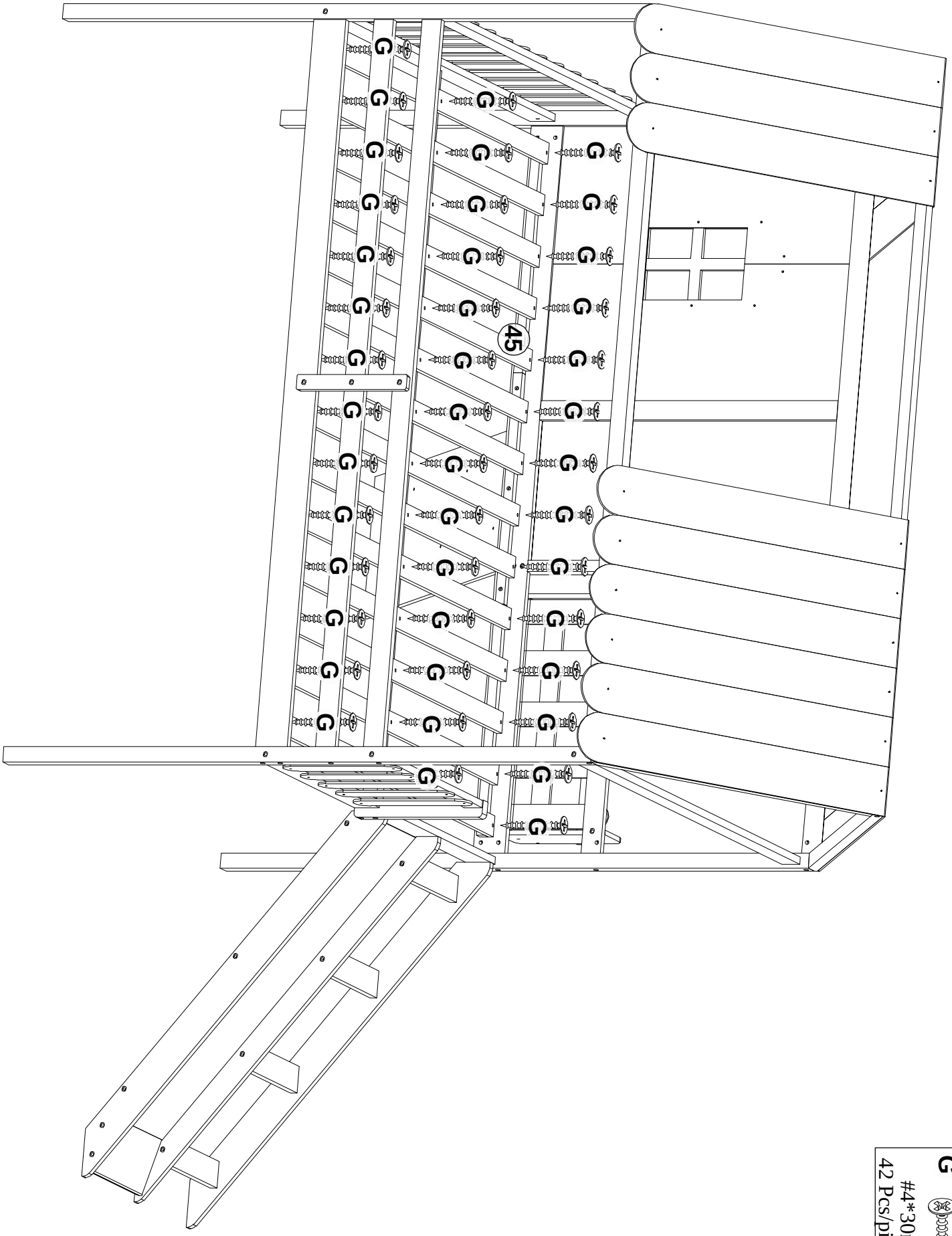

G

#4*30mm
42 Pcs/pièces

COMPLETED - COMPLÉTÉ

