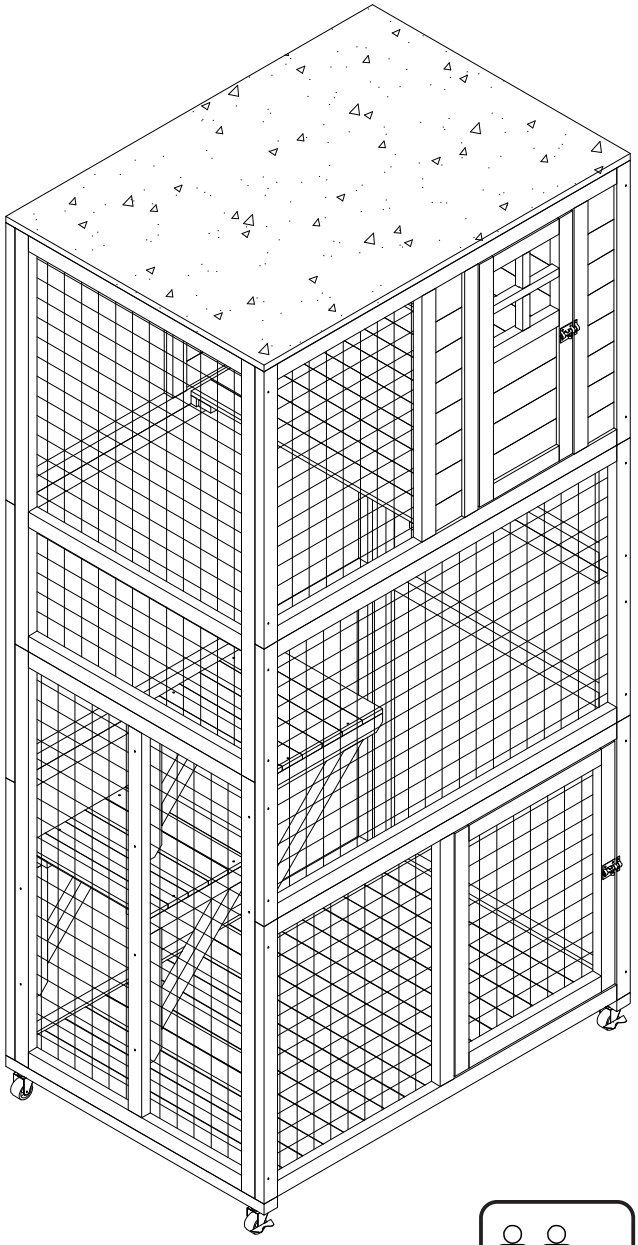



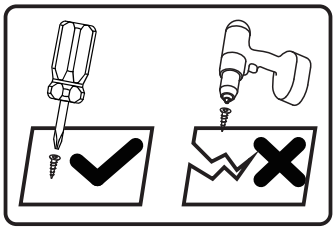

Tools Recommended

***EN*_IMPORTANT, RETAIN FOR FUTURE REFERENCE: READ CAREFULLY.**

***FR*_IMPORTANT:A LIRE ATTENTIVEMENT ET À CONSERVER POUR CONSULTATION ULTÉRIEURE.**

***ES*_IMPORTANTE, LEA Y GUARDE PARA FUTURAS REFERENCIAS.**

***PT*_IMPORTANTE, RETER PARA REFERÊNCIA FUTURA: LEIA ATENTAMENTE.**

***DE*_WICHTIG! SORGFÄLTIG LESEN UND FÜR SPÄTER NACHSCHLAGEN AUFBEWAHREN.**

***IT* _ IMPORTANTE! CONSERVARE IL PRESENTE MANUALE PER FUTURO RIFERIMENTO E LEGGERLO ATTENTAMENTE.**

① x01

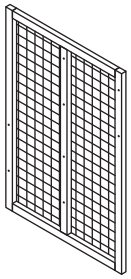

⑧ x02

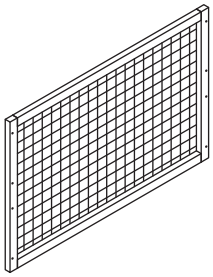

② x01

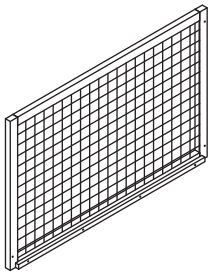

⑨ x01

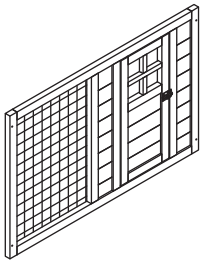

③ x01

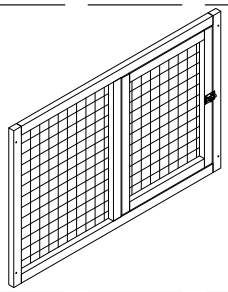

⑩ x04

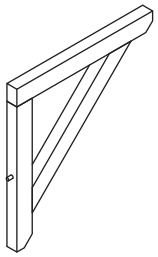

④ x02

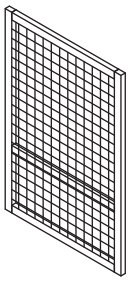

⑪ x02

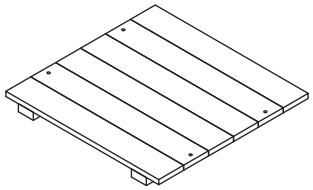

⑤ x01

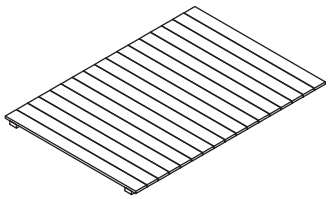

⑫ x02

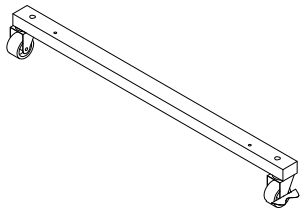

⑥ x01

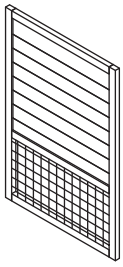

⑬ x01

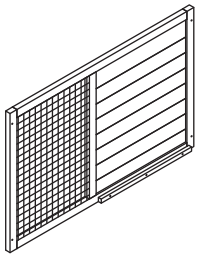

⑦ x01

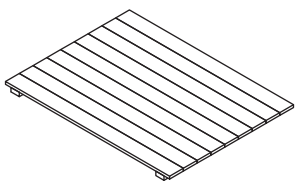

⑭ x01

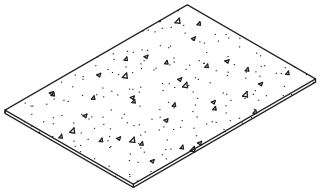

HARDWARE

A x14+1(spare)

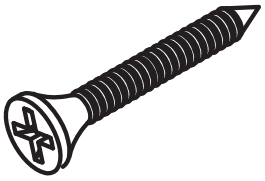

M3.5*50

B x32+2(spare)

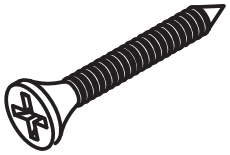

M3.5*40

C x04+1(spare)

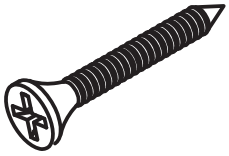

M3.5*30

D x08+1(spare)

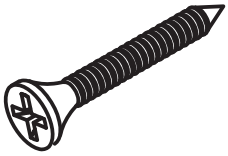

M3*20

NOTE

EN_Do not confuse similar screws.
FR_Ne pas confondre des vis similaires.
ES_No confunda tornillos similares.
PT_Não confundir parafusos semelhantes.
DE_Verwechseln Sie ähnliche Schrauben nicht.
IT_Non confondere le viti simili.

01

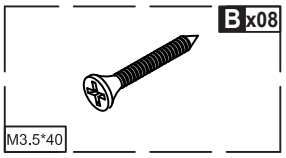

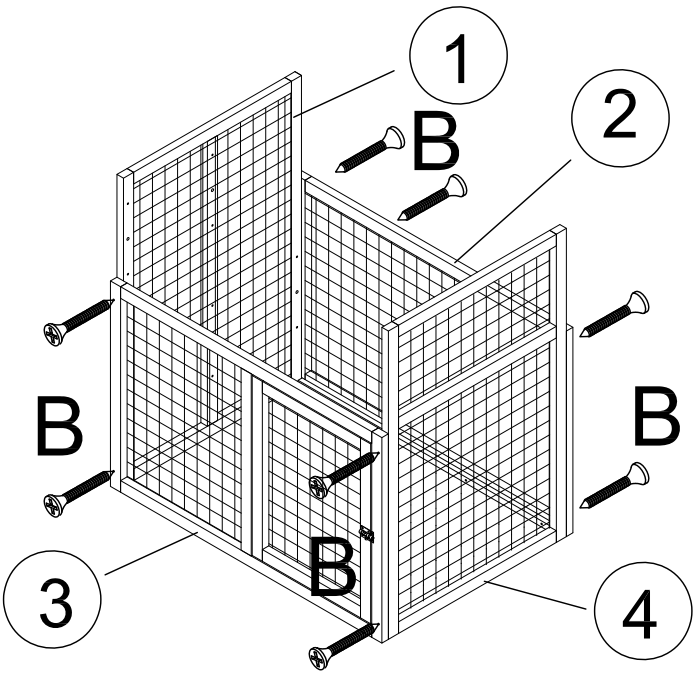

02

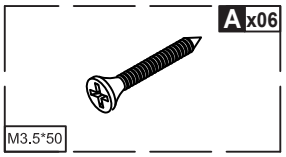

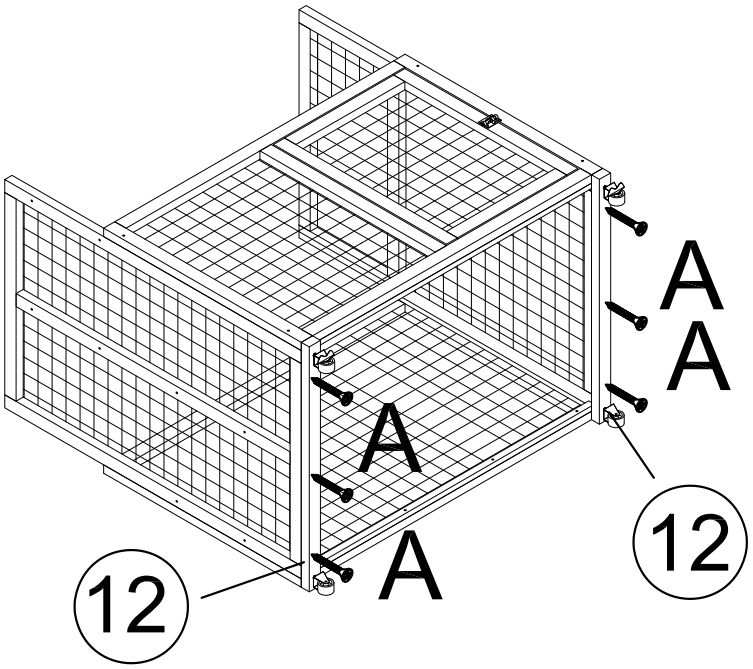

03

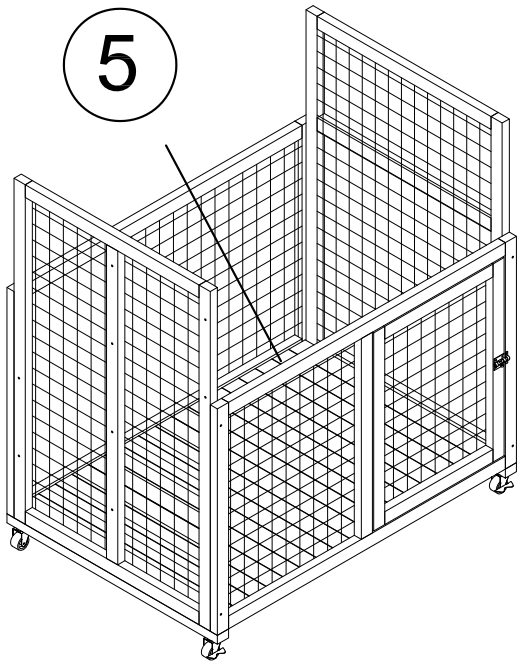

04

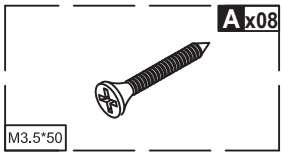

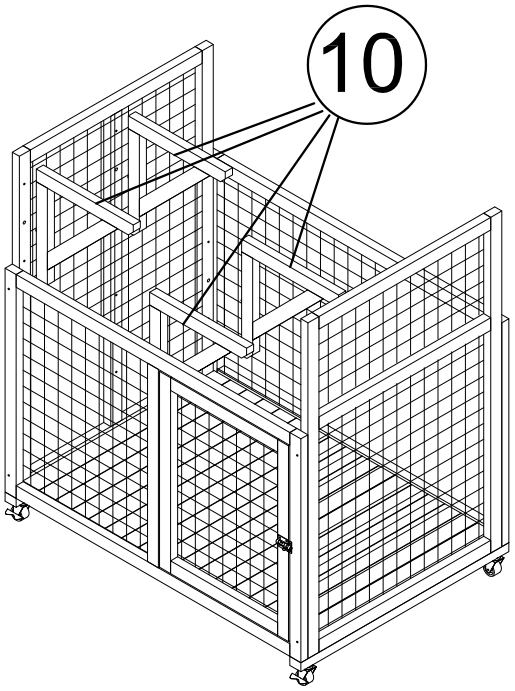

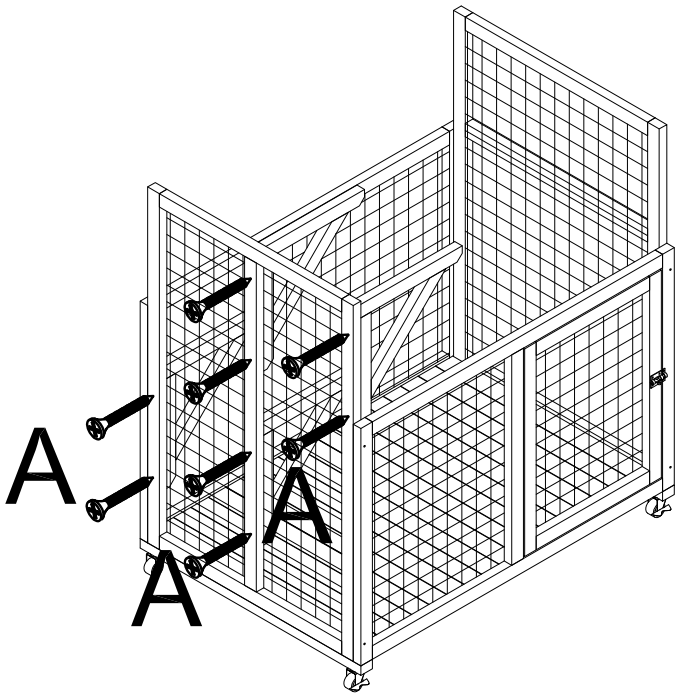

05

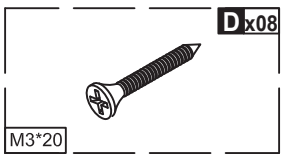

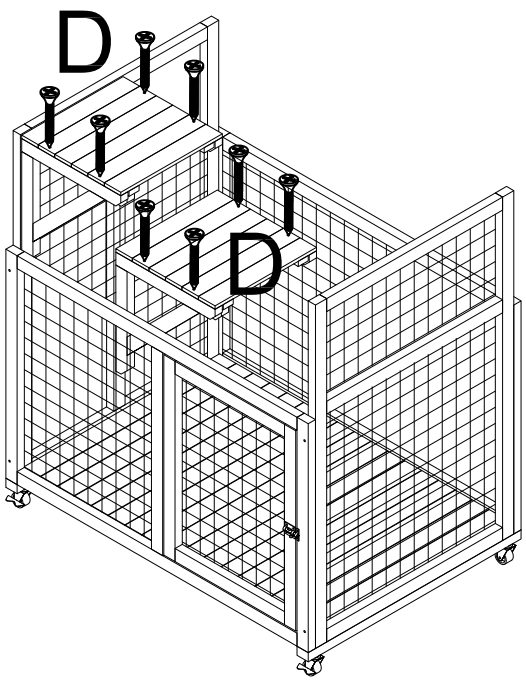

06

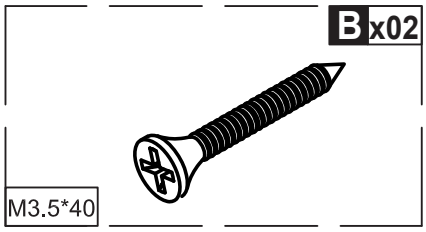

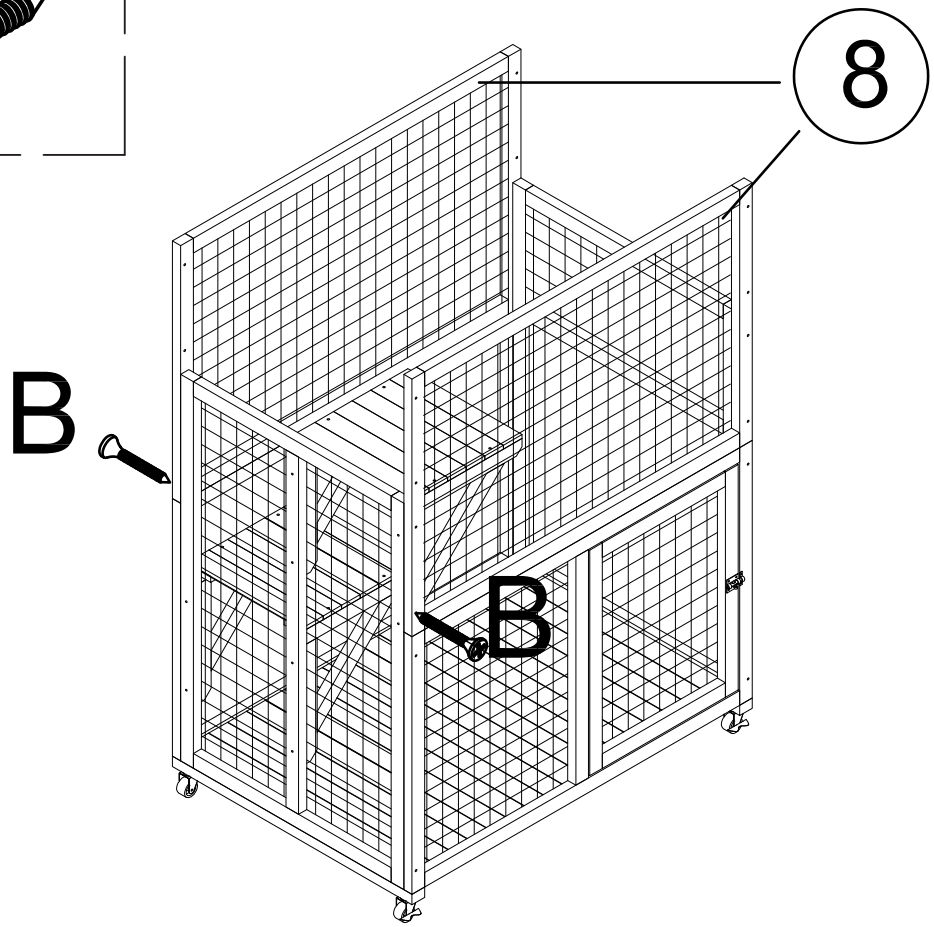

07

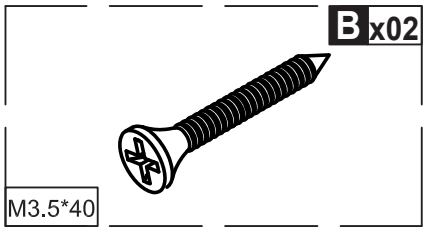

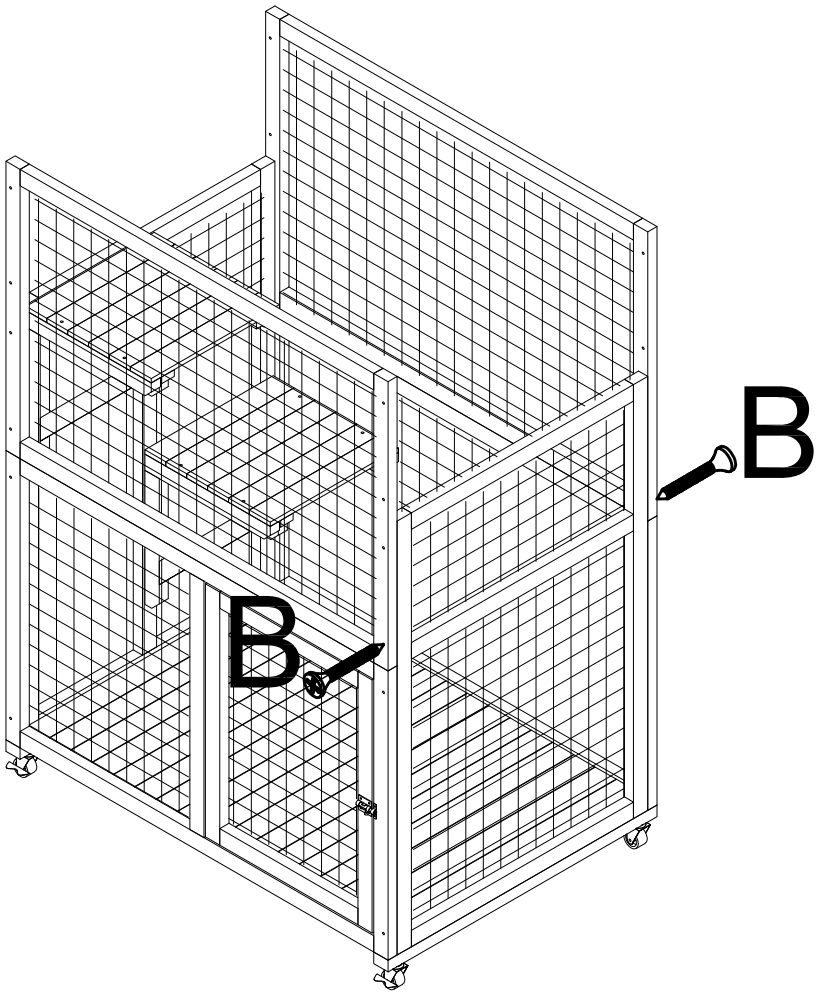

08

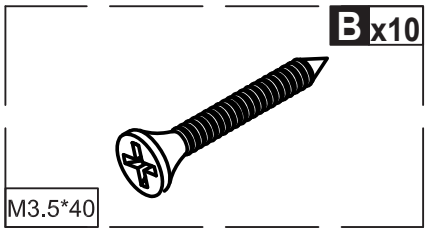

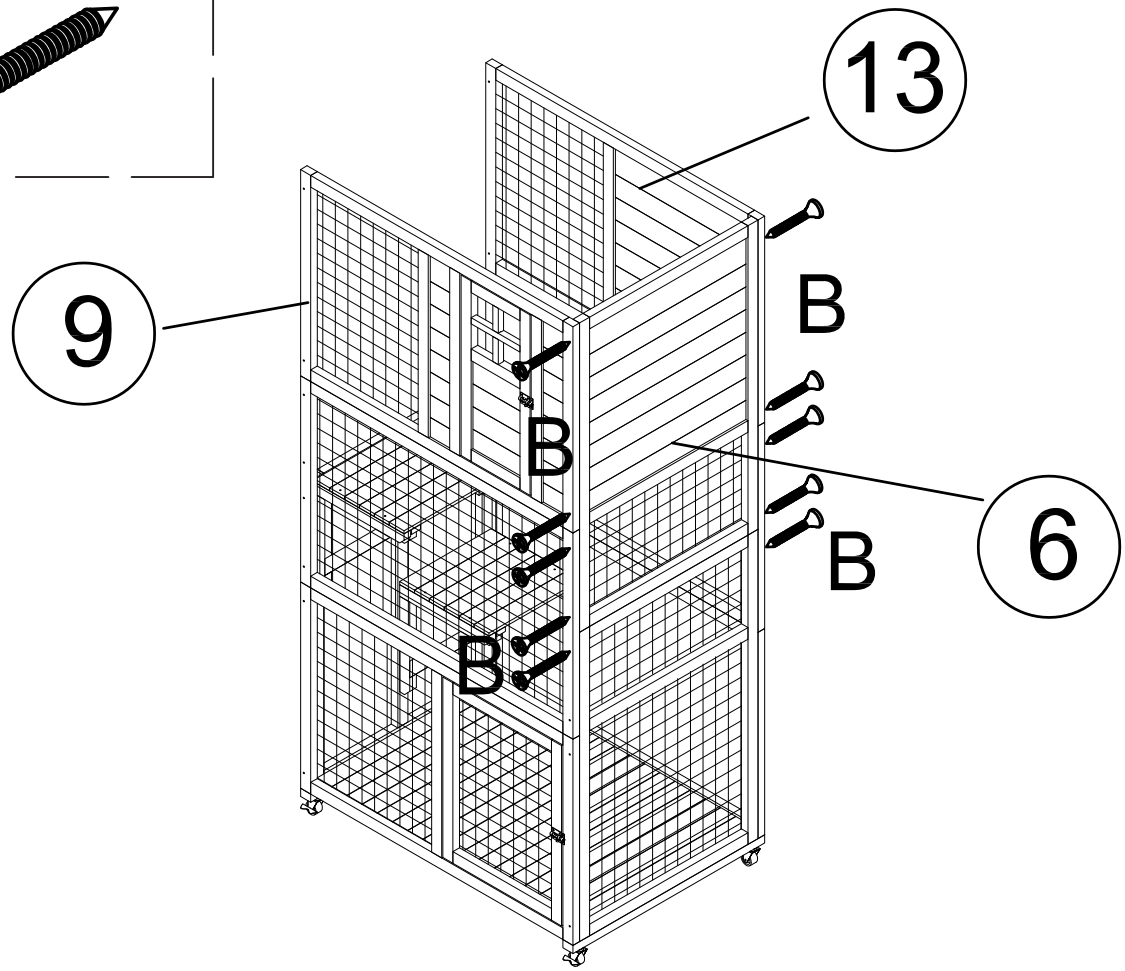

09

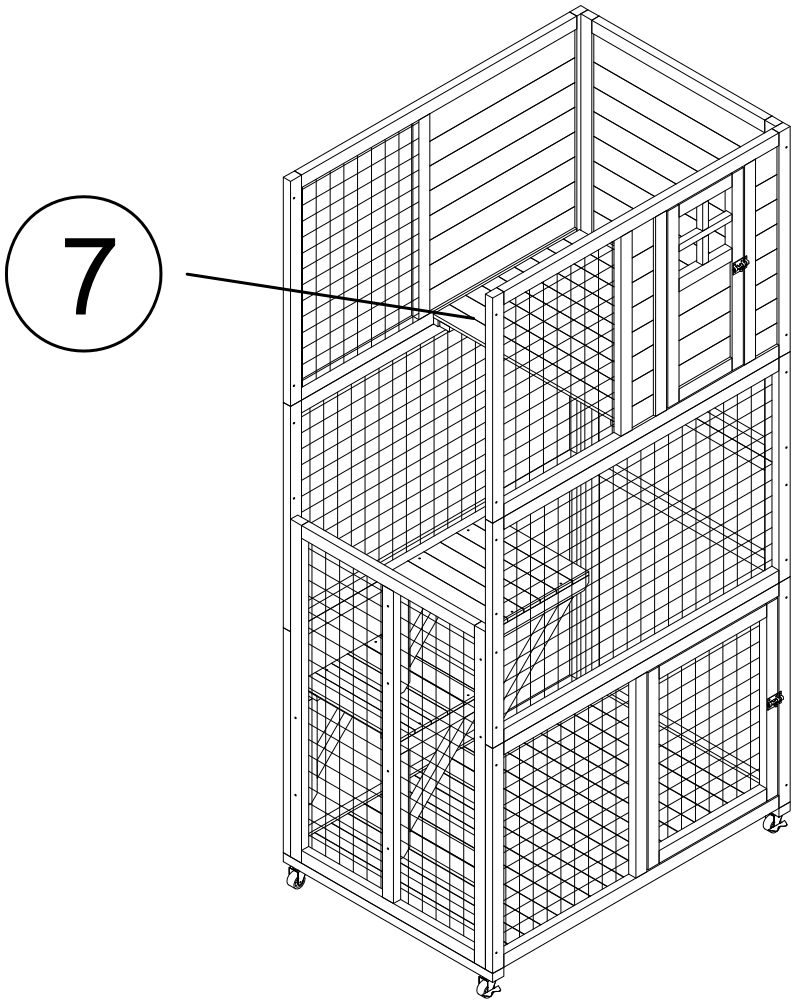

12

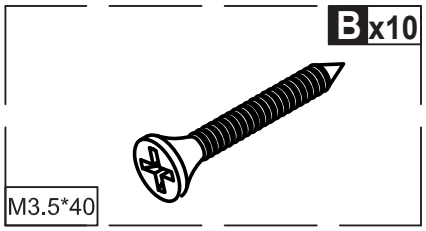

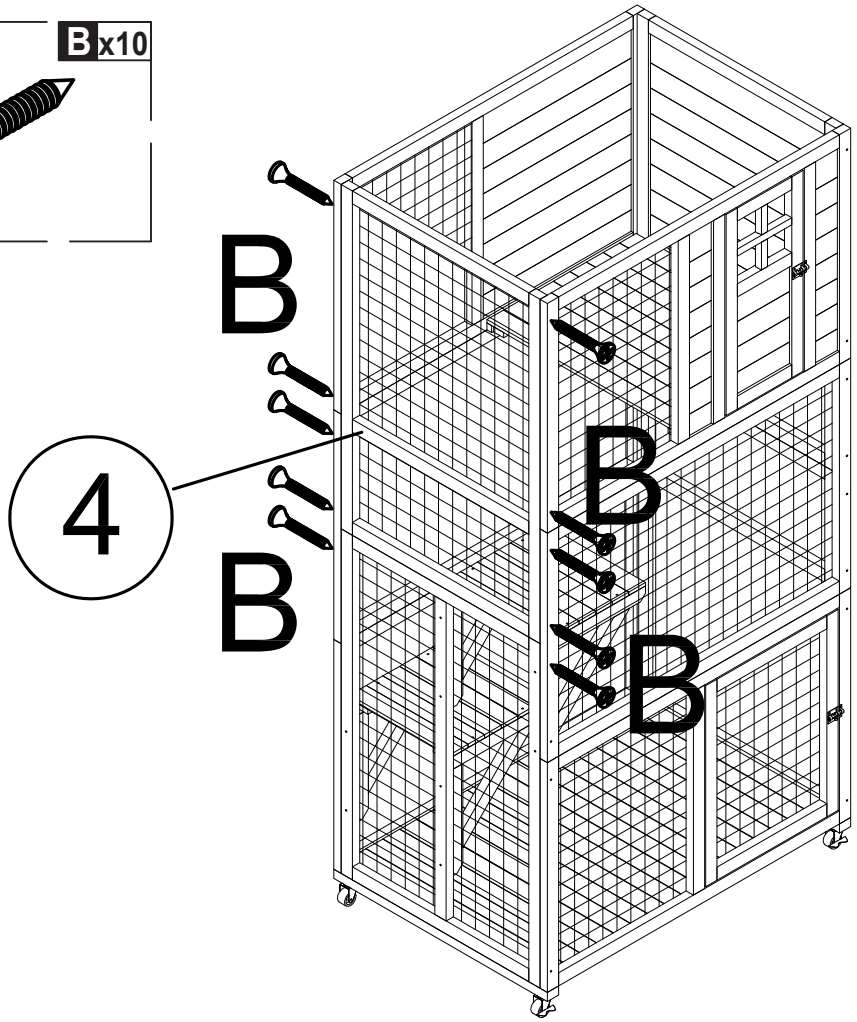

Done

