Please check all the contents of the package carefully before installation, report damage and missing parts immediately. Do not install if there are any damages or shortage. Manufacturer will not be responsible for any issues arise due to incorrect installation.
Veuillez vérifier soigneusement le contenu de l'emballage avant l'installation et signaler immédiatement tout dommage ou pièce manquante. Ne procédez pas à l'installation en cas de dommage ou de pièce manquante. Le fabricant décline toute responsabilité en cas de problème dû à une installation incorrecte.

IMPORTANT: Always turn off all power on site prior to installation or maintenance. A certified Electrician should be used for all wiring installations. Fitting in bathrooms is subject to all regulations. It is not suitable for product installations in saunas, steam rooms, or shower cubicles. This product is recommended for permanent installation.
IMPORTANTE: Coupez toujours l'alimentation électrique sur site avant toute installation ou maintenance. Toute installation électrique doit être confiée à un électricien agréé. L'installation dans une salle de bain est soumise à la réglementation en vigueur. Ce produit ne convient pas à une installation dans un sauna, un hammam ou une cabine de douche. Il est recommandé pour une installation permanente.

GROUNDING INSTRUCTIONS :

This product is for use on a nominal 120-volt circuit and has a grounding plug that looks like the plug illustrated below. Make sure that the product is connected to an outlet having the same configuration as the plug. No adapter should be used with this product.

INSTRUCTIONS DE MISE À LA TERRE:

Ce produit est destiné à être utilisé sur un circuit nominal de 120 volts et est équipé d'une fiche de mise à la terre similaire à celle illustrée ci-dessous. Assurez-vous que le produit est branché sur une prise de même configuration que la fiche. Aucun adaptateur ne doit être utilisé avec ce produit.

Cleaning & Maintenance:

- **It is recommended that the unit is cleaned with a soft, dry, non-abrasive cloth when turned off.**
- **Never use cleaning agents or abrasive material on any type of surface finish.**
- **Do not strike glass components with hard or pointed items.**
- **Do not place very hot or cold items against or proximity to glass surfaces.**

Nettoyage et entretien:

- ***Il est recommandé de nettoyer l'appareil avec un chiffon doux, sec et non abrasif lorsqu'il est éteint.***
- ***N'utilisez jamais de produits de nettoyage ou de matériaux abrasifs sur aucun type de finition de surface.***
- ***Ne frappez pas les composants en verre avec des objets durs ou pointus.***
- ***Ne placez pas d'objets très chauds ou très froids contre ou à proximité de surfaces en verre.***

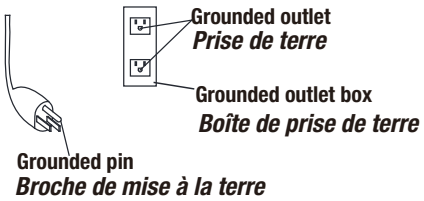

SAVE THESE INSTRUCTIONS
CONSERVEZ CES INSTRUCTIONS

Installation Instructions
Instructions d'installation

SUGGESTED TOOLS AND MATERIALS */ OUTILS ET MATÉRIAUX SUGGÉRÉS*

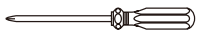
Screwdriver */ Tournevis*

Level */ Niveau*

Drill */ Percer*

Tape Measure
Mètre à ruban

Safety Glasses
Lunettes de sécurité

Pencil
Crayon

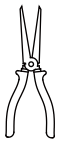
Scissor
Ciseaux

Wire strippers
Pinces à dénuder

PARTS INCLUDED */ PIÈCES INCLUSES*

Anchor x 2
Ancre x 2

Screw x 2
Vis x 2

Level x 1
Niveau x 1

AC / DC Adapter x 1
Adaptateur CA/CC x 1

* The quantity of each part depends on each mirror.
* Only battery lighted mirror includes AC / DC Adapter.
** La quantité de chaque pièce dépend de chaque miroir.*
** Seul le miroir éclairé par piles inclut un adaptateur secteur/CC.*

INSTALLATION INSTRUCTIONS */ INSTRUCTIONS D'INSTALLATION*

* Note: Not all mirrors include optional wall mount orientations and optional electrical connections.
** Remarque : Tous les miroirs ne comprennent pas les orientations de montage mural optionnelles ni les connexions électriques optionnelles.*

1

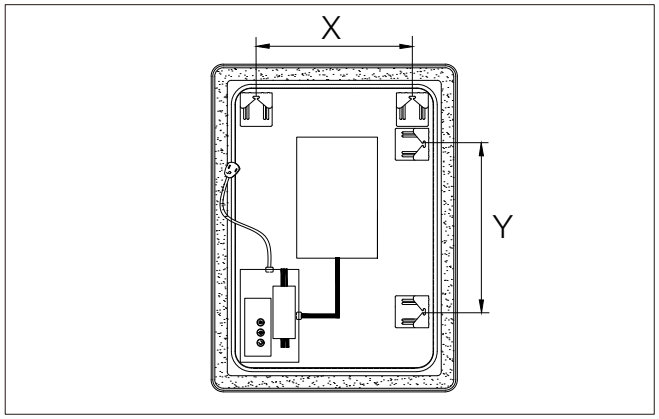

☐ Measure the distance (X) between the center of the mounting hooks on the chassis for vertical wall mount installation, or measure the distance (Y) between the center of the mounting hooks on the chassis for horizontal wall mount installation.
☐ *Mesurez la distance (X) entre le centre des crochets de montage sur le châssis pour une installation murale verticale, ou mesurez la distance (Y) entre le centre des crochets de montage sur le châssis pour une installation murale horizontale.*

2

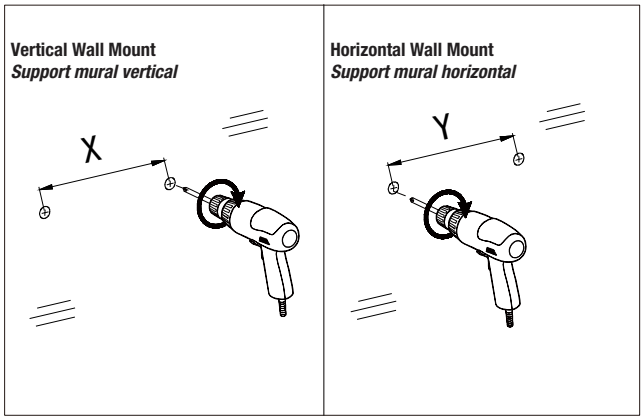

☐ Measure the width (X or Y) on the desired position of wall, mark the drill locations, and verify that the markings are level.
☐ Using ø 3/8" (8mm) drill bit, drill screw holes at the marked locations.
☐ *Mesurez la largeur (X ou Y) à l'endroit souhaité du mur, marquez les emplacements de perçage et vérifiez que les marques sont de niveau.*
☐ *À l'aide d'un foret de 8 mm (3/8 po), percez les trous pour les vis aux emplacements marqués.*

3

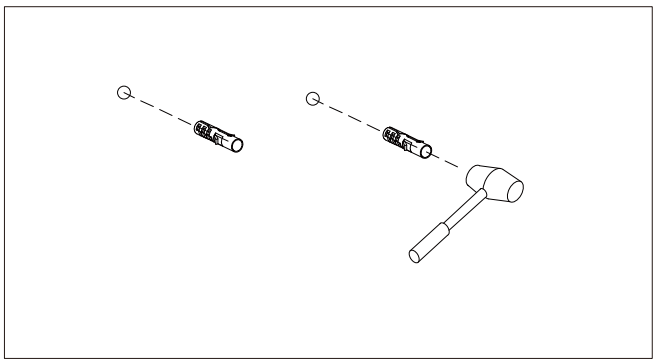

☐ Insert the anchors into the screw holes, secure into the place.
☐ *Insérez les chevilles dans les trous de vis et fixez-les en place.*

4

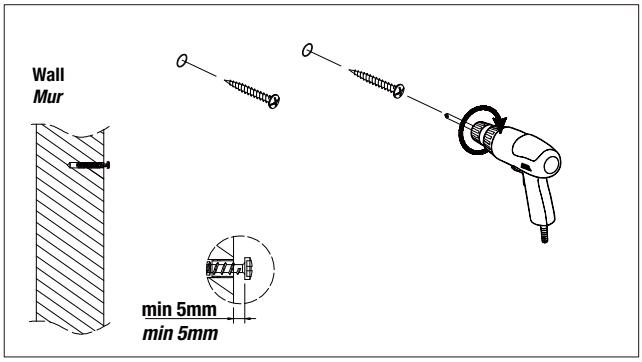

☐ Insert the screws into the anchors, leaving minimum 5 mm from the wall for the mirror to hang onto the screws.
☐ *Insérez les vis dans les chevilles, en laissant un minimum de 5 mm du mur pour que le miroir puisse s'accrocher aux vis.*

5.1

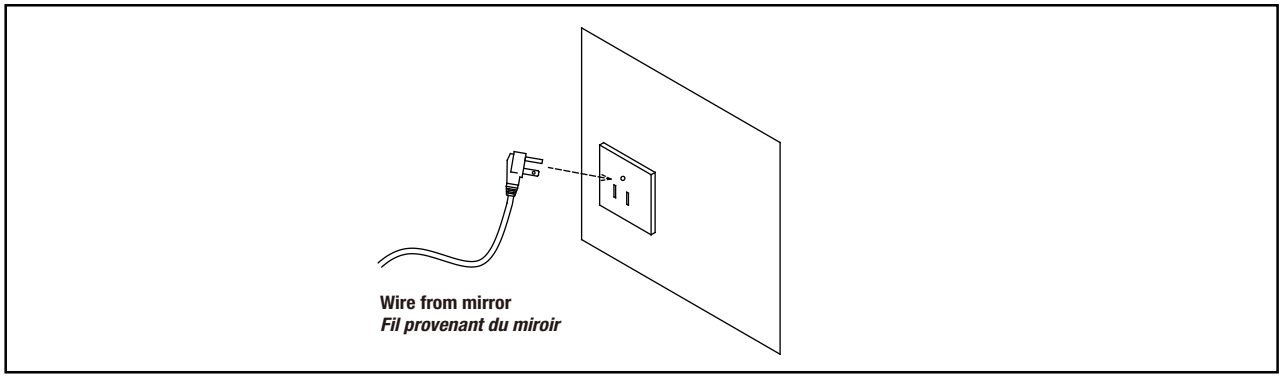

Method 1: Plug In Electrical Connection / *Méthode 1 : Branchement électrique*

- ☐ **Insert power plug in to socket.**
- ☐ ***Insérez la fiche d'alimentation dans la prise.***

5.2

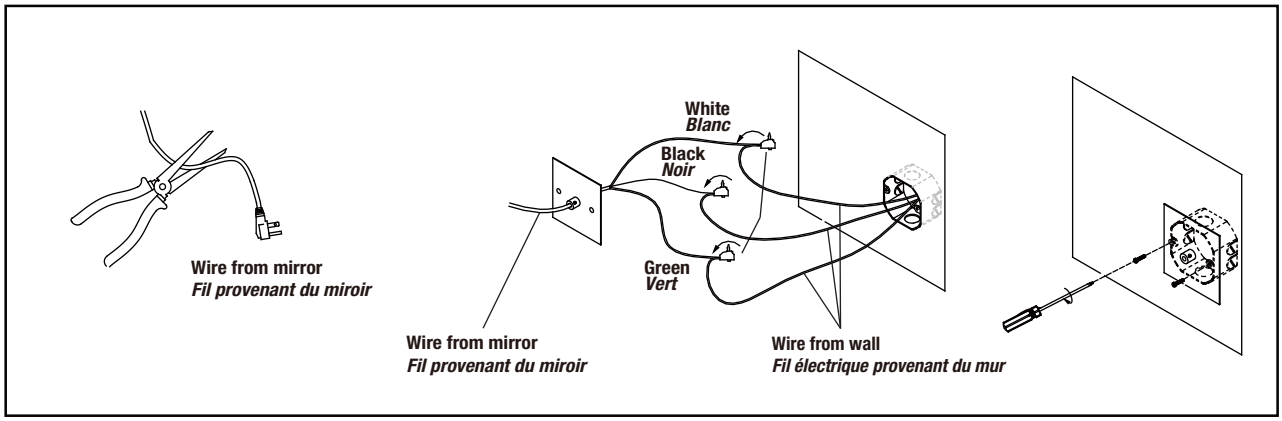

Method 2: Hardwired Electrical Connection - Certified Electrician Required

- ☐ **Cut the mirror plug, insert the mirror wire through the metal plate, use wire stripper to expose the wire, and collect the same color wire with the quick connectors.**
- ☐ **Carefully insert the wires into the junction box, secure the metal plate to the junction box, and tighten it with locking screws.**

Méthode 2 : Raccordement électrique fixe – Électricien certifié requis

- ☐ ***Coupez la fiche du rétroviseur, insérez le fil du rétroviseur à travers la plaque métallique, utilisez une pince à dénuder pour exposer le fil et récupérez le fil de même couleur avec les connecteurs rapides.***
- ☐ ***Insérez soigneusement les fils dans la boîte de jonction, fixez la plaque métallique à la boîte de jonction et serrez-la avec des vis de blocage.***

6

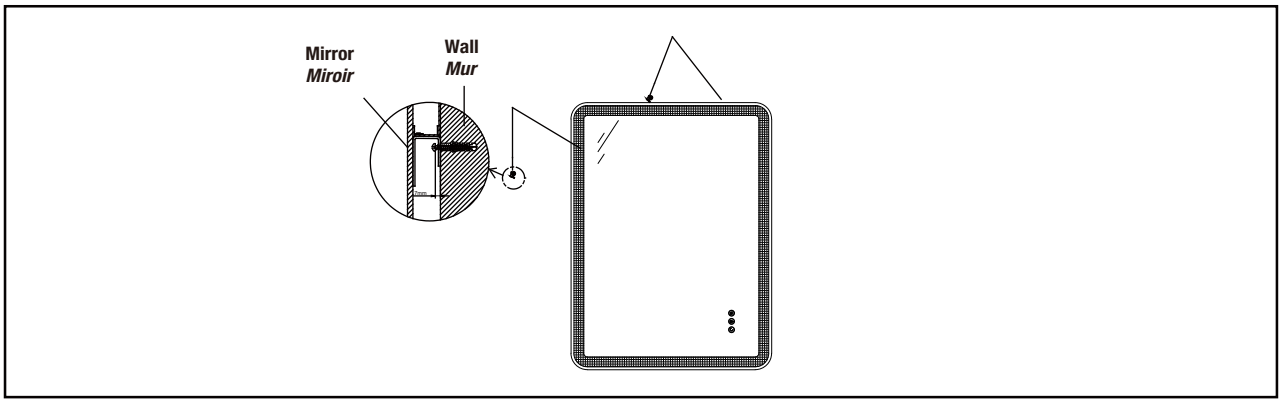

- ☐ **Align the hooks on the back of the mirror with the Anchor screws on wall and hang it to complete the installation.**
- ☐ ***Alignez les crochets situés à l'arrière du miroir avec les vis de fixation murales, puis suspendez-le pour terminer l'installation.***

INTRODUCTION OF TOUCH FUNCTION
INTRODUCTION À LA FONCTION TACTILE

CAUTION: Touch button will be functional only after 3 seconds of power-up.
ATTENTION : Le bouton tactile ne sera fonctionnel que 3 secondes après la mise sous tension.

Short touch ***/ Toucher court (< 1 s)***

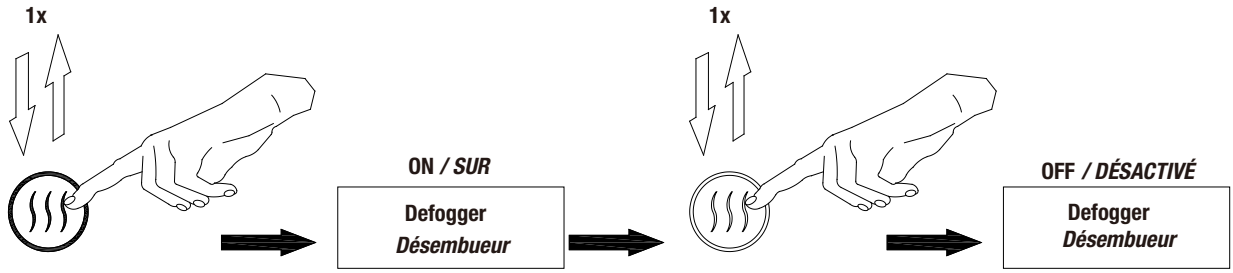

Short touch ***/ Toucher court (< 1 s)***

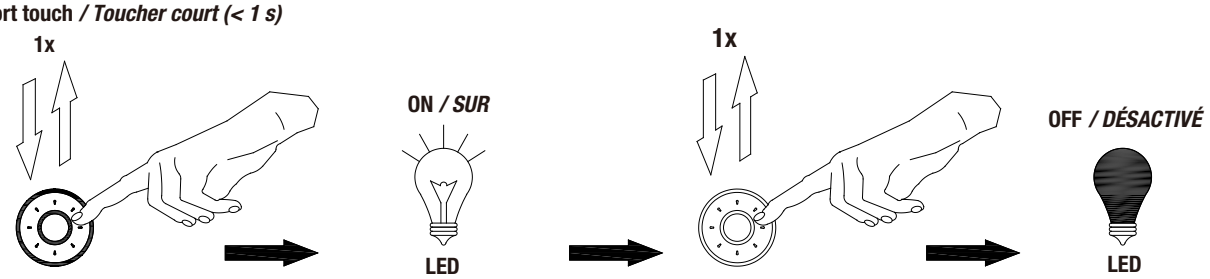

Quick short touch ***/ Toucher bref et rapide (< 1 s)***

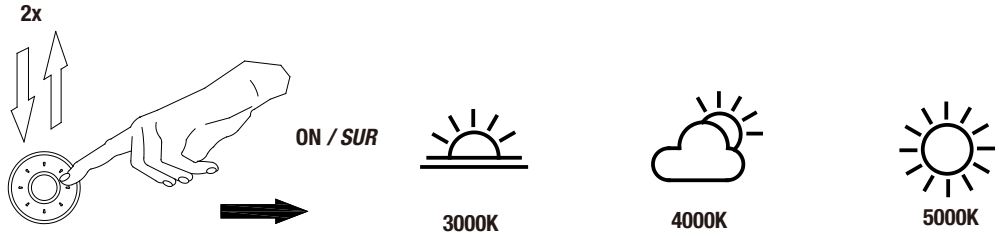

Long touch (> 1s) to change brightness (10%~100%)
Appui long (> 1 s) pour modifier la luminosité (10 % à 100 %)

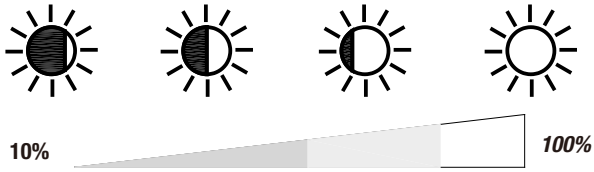

Short touch ***/ Toucher court (< 1 s)***

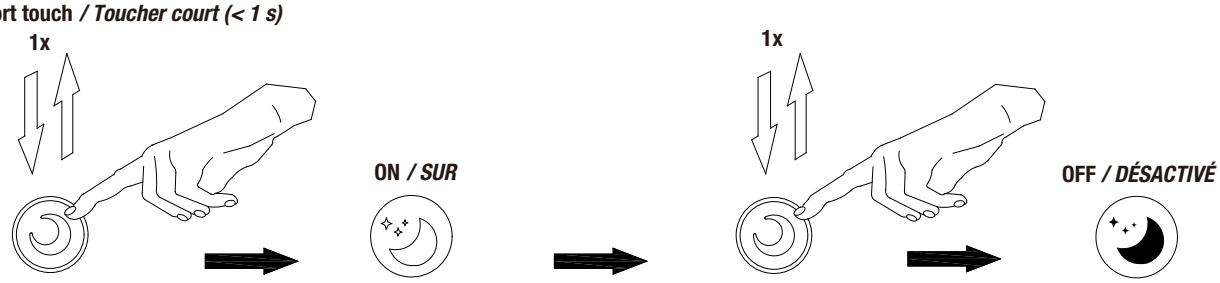

*** Not all mirrors include all of the buttons and features listed above.**
**** Tous les rétroviseurs ne comportent pas l'ensemble des boutons et fonctionnalités énumérés ci-dessus.***