Assembly | Asamblea | Assemblage

PO#103232

Customer service | Servicio al cliente | Service clientèle: 800.633.5096

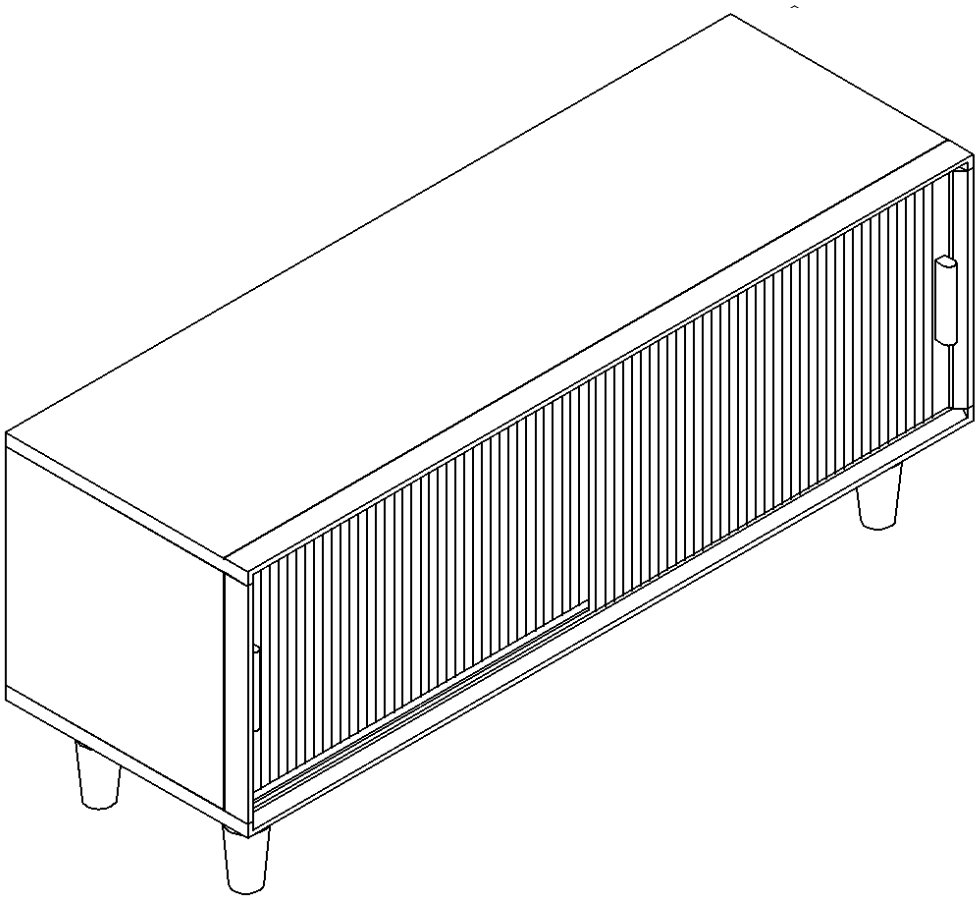

Product number | Número de producto | Numéro de produit

BC1269926

Thank you for your purchase! | ¡Gracias por tu compra! | Merci pour votre achat!

Assembly | Asamblea | Assemblage

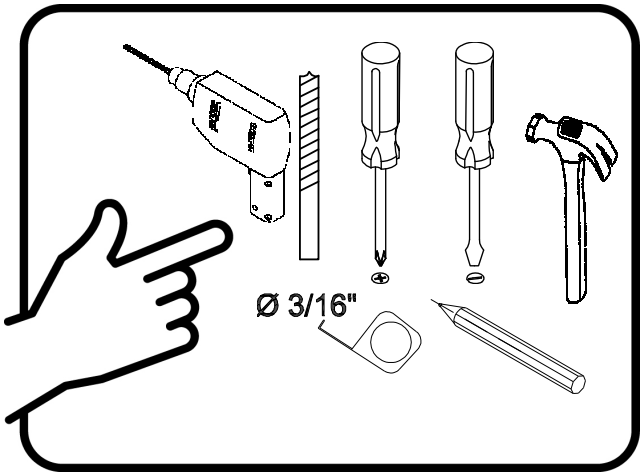

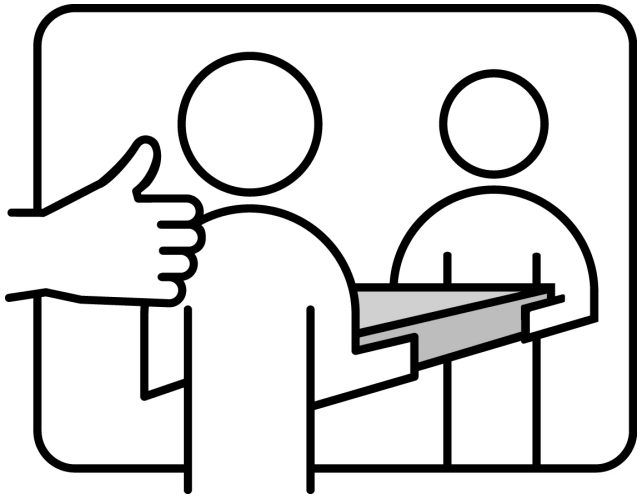

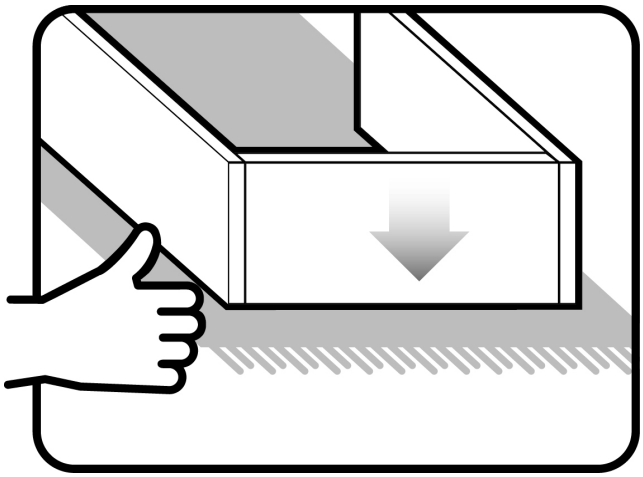

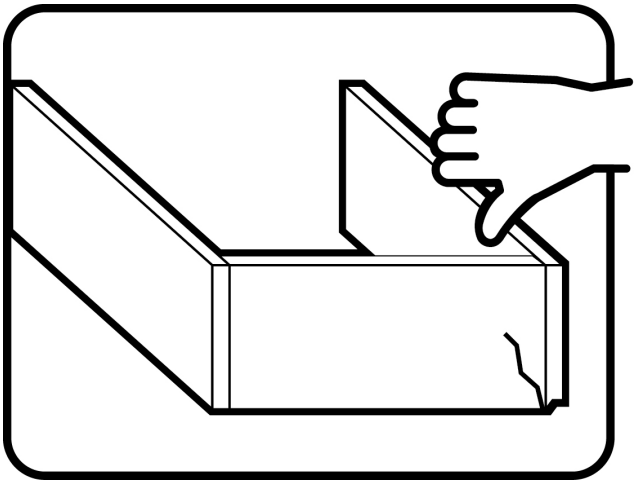

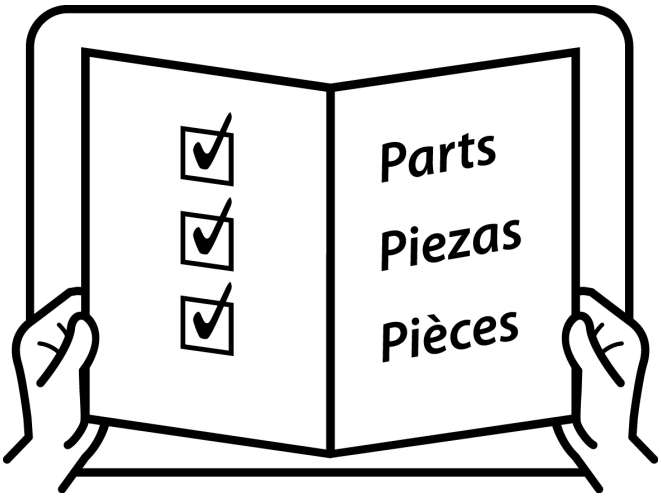

Assembly | Asamblea | Assemblage

Techniques | Técnicas | Techniques

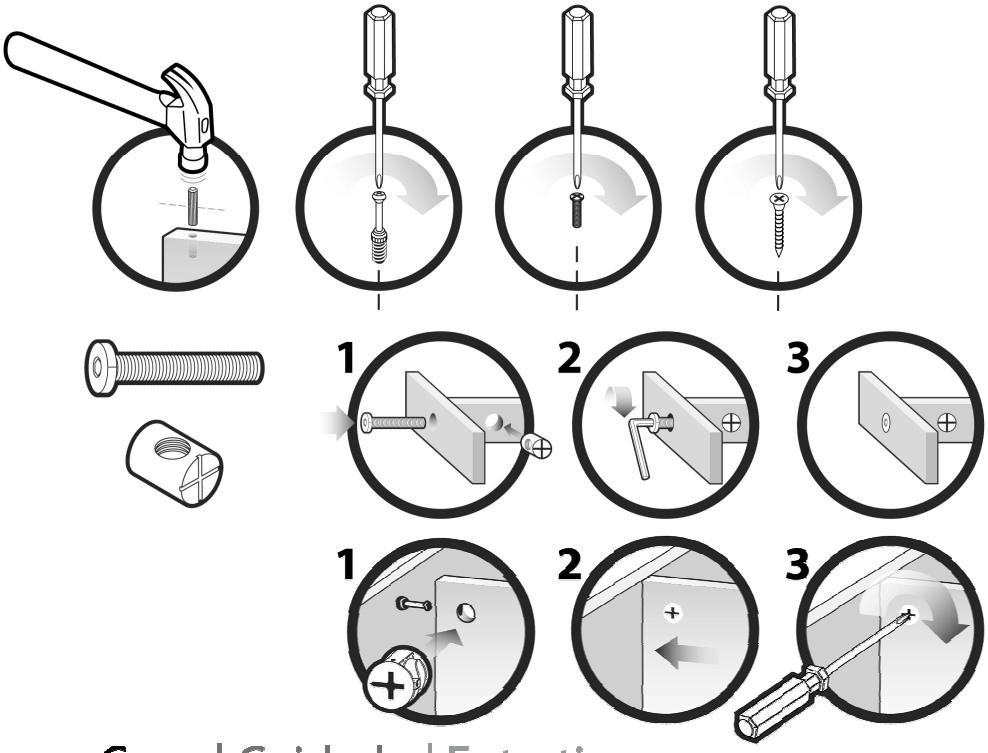

Care | Cuidado | Entretien

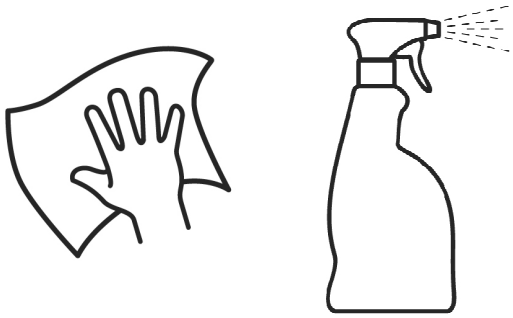

Safety | Seguridad | Sécurité

Note! | ¡Nota! | Remarque!

Assembly| Asamblea|Assemblage

A x1 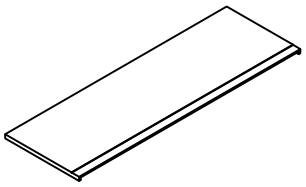 Top panel Panel superior Panneau du Haut	B x1 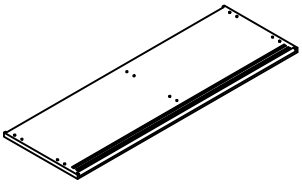 Bottom panel Panel inferior Panneau du bas	C x2 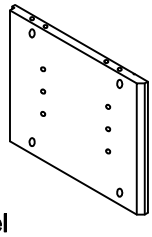 Side panel Panel lateral derecho Panneau latéral droit
D x1 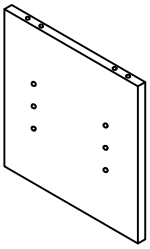 Vertical panel Panel vertical medio superior Panneau vertical central supérieur	E x2 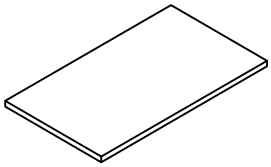 Middle adjustable shelf Estante fijo Etagère fixe	F x1 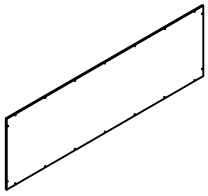 Back panel Panel superior tresero Panneau arrière supérieur
G x2 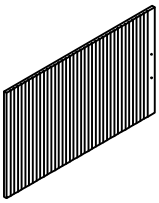 Door Puerta Porte	H x4 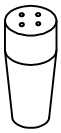 Leg Pierna Jambe	I x1 Support Leg Pierna de apoyo Jambe d'appui

Assembly| Asamblea|Assemblage

1 x12 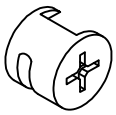 Cam lock Bloqueo de leva Serrure à came Ø15x 12mm L	2 x12 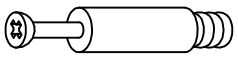 Cam bolt Perno de leva Boulon à came	3 x12 Wood dowel Taco de madera Cheville en bois Ø8x 30mm L
4 x18 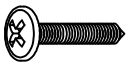 Screw Tornillo Vis Φ3.5x15mm	5 x8 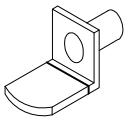 Shelf support Soporte de estantería Support d'étagère	6 x2 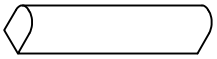 Handle Manija Poignée
7 x4 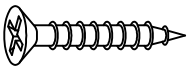 Screw Tornillo Vis Φ3.5x19mm	8 x4 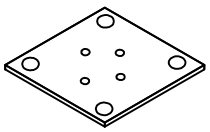 Metal plate Metallplatte. Plaque métallique	9 x16 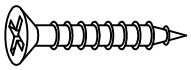 Screw Tornillo Vis #8x1"
10 x16 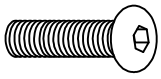 Bolt Tornillo Boulon Φ1/4"x1-1/4"	11 x1 Allen wrench Llave Allen Clé Allen Φ1/4"	

Assembly| Asamblea|Assemblage

1

1		x6
2		x6
3		x6

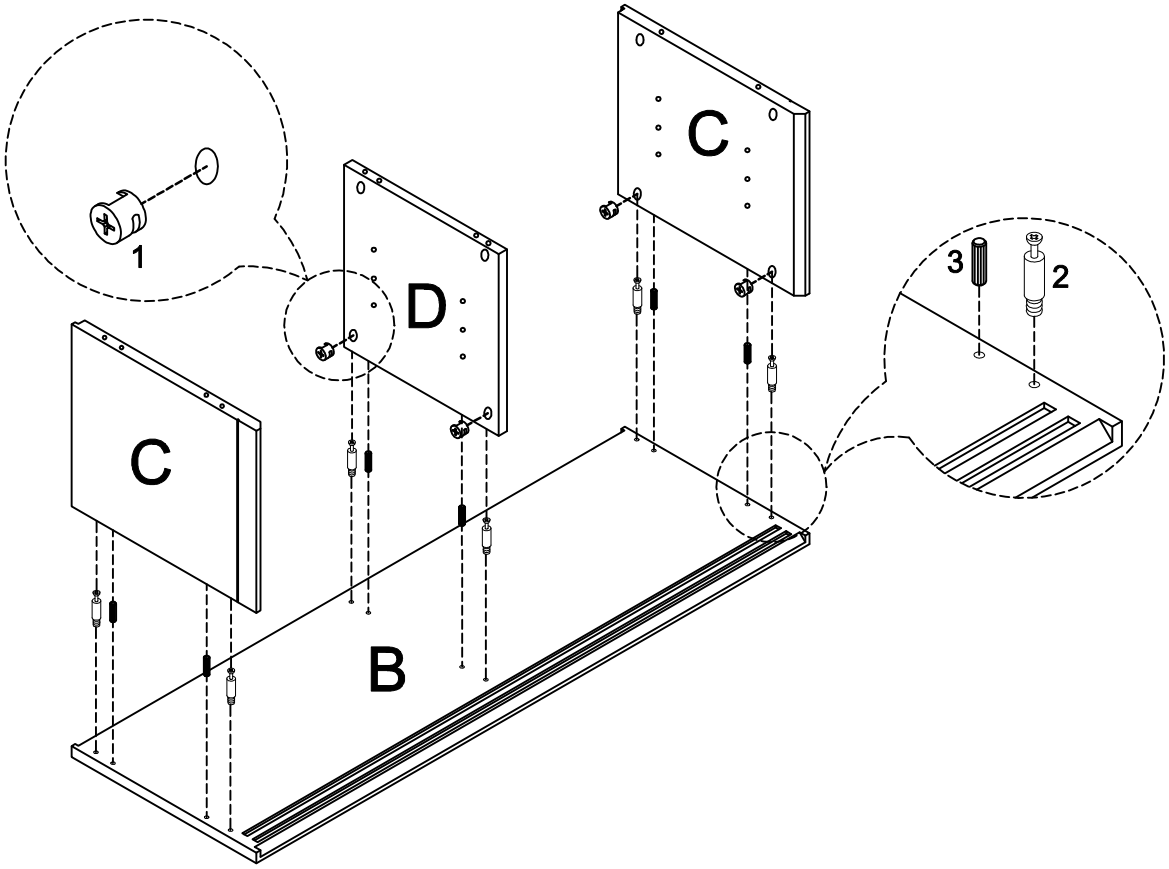

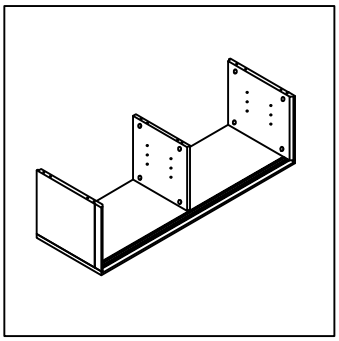

Assembly| Asamblea|Assemblage

2

1		x6
2		x6
3		x6

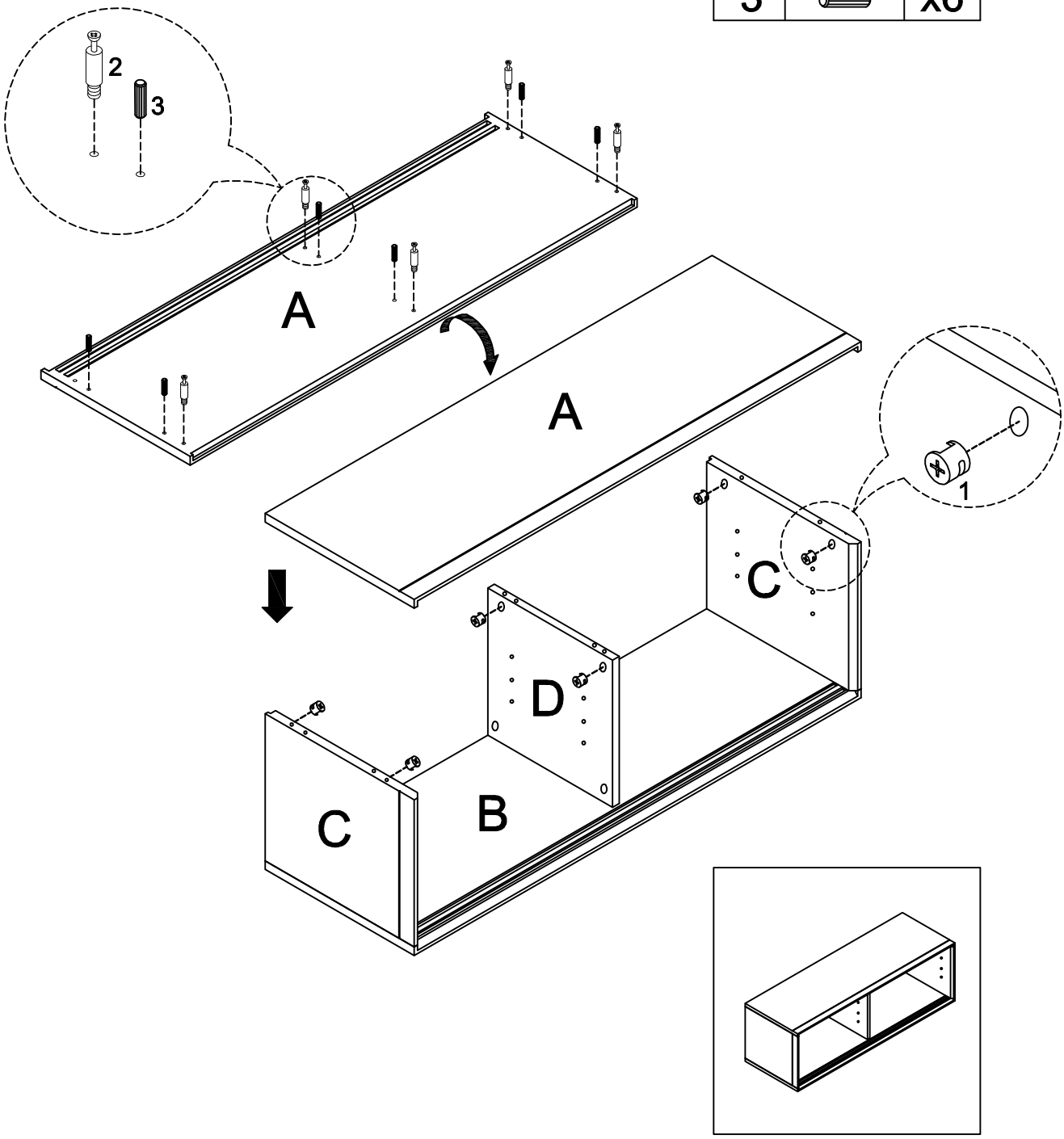

Assembly| Asamblea|Assemblage

3

8		x4
9		x16
10		x16
11		x1

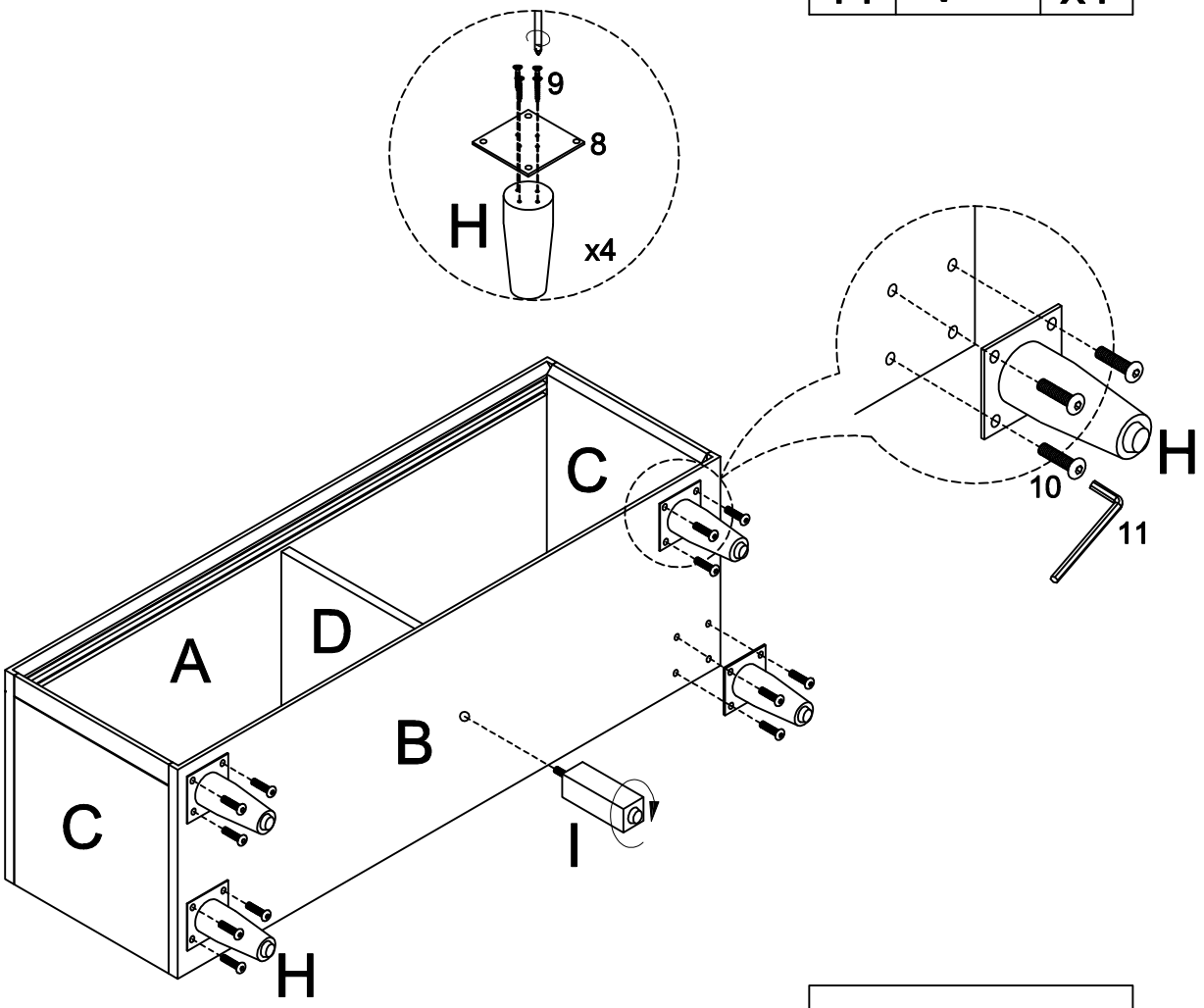

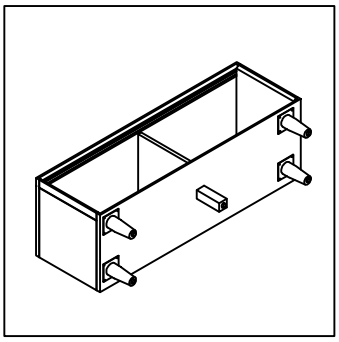

Assembly| Asamblea|Assemblage

4

4		x18

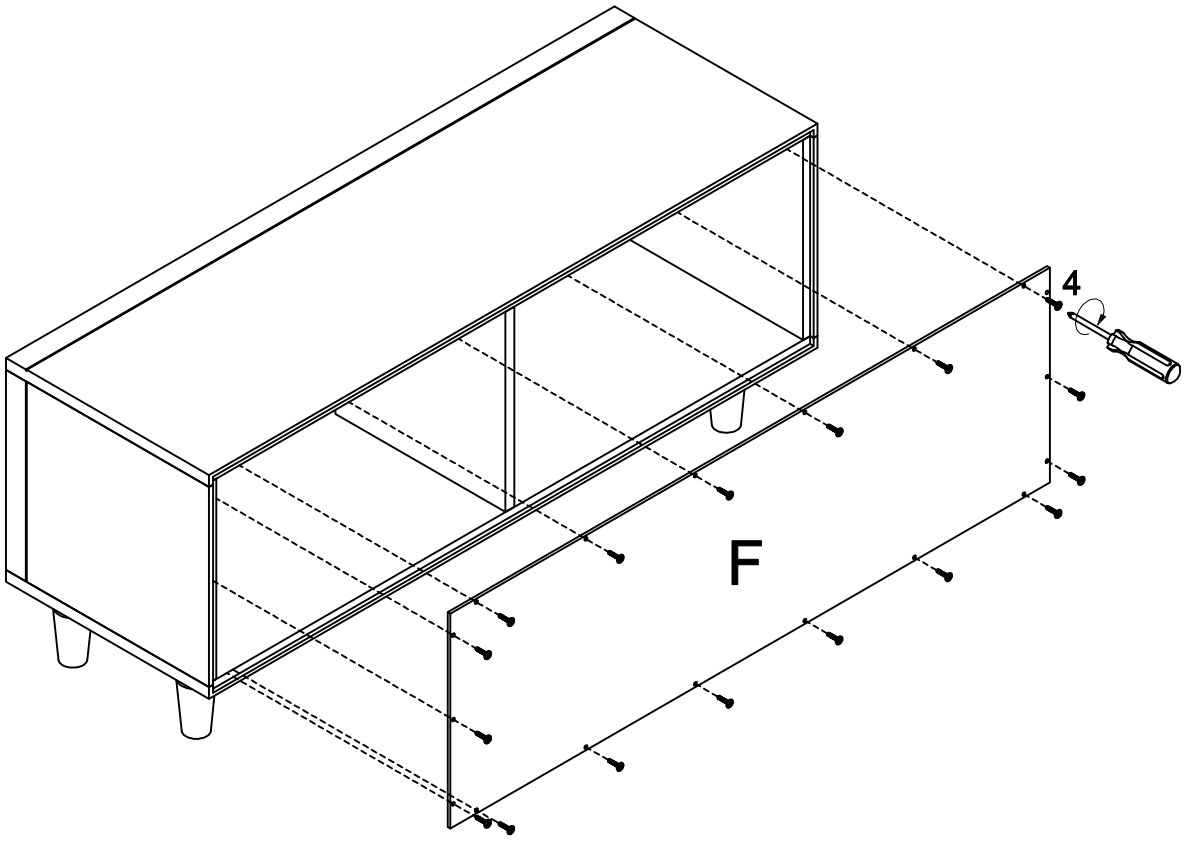

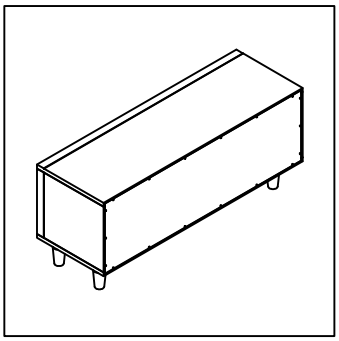

Assembly| Asamblea|Assemblage

5

5		x8

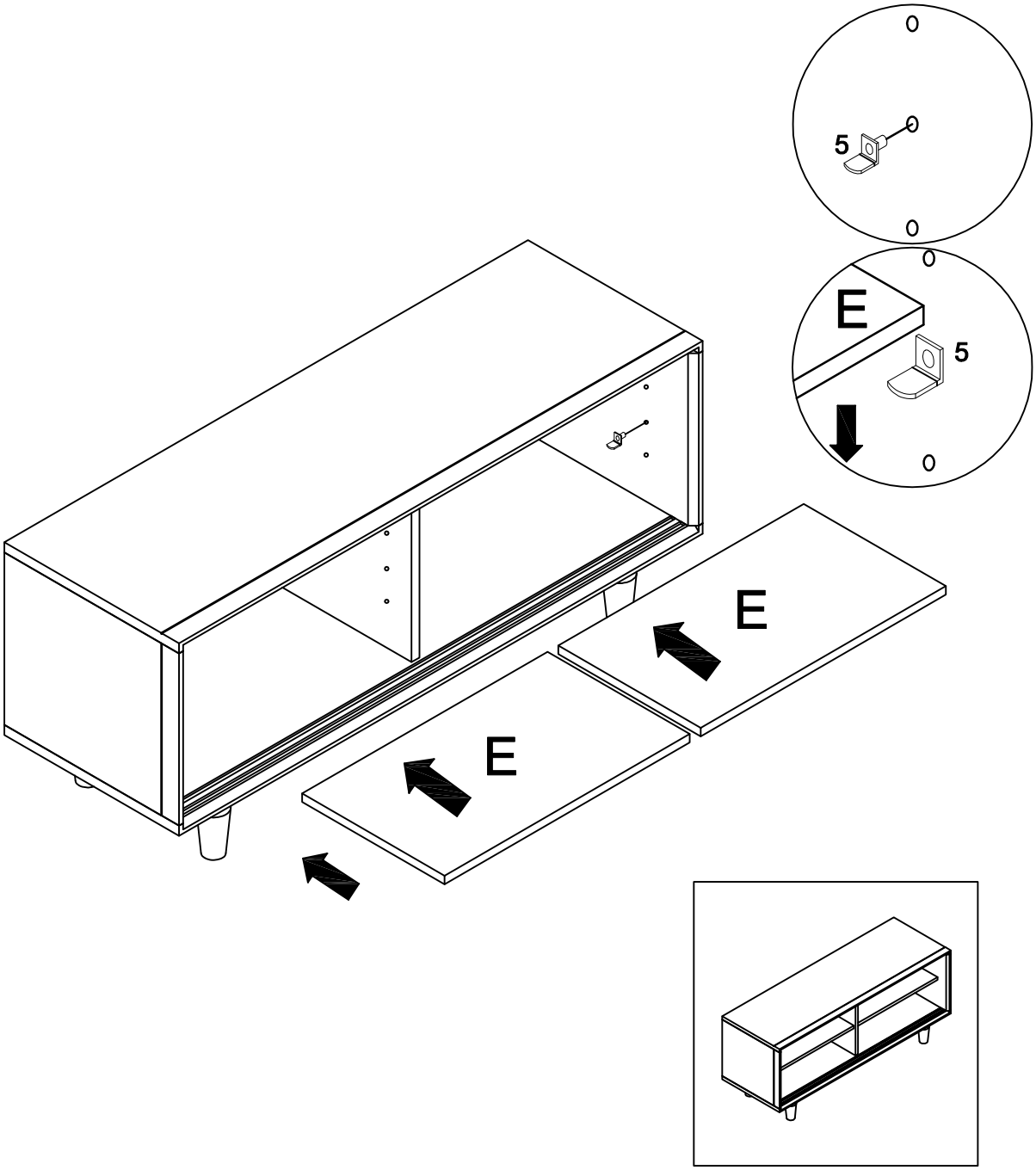

Assembly| Asamblea|Assemblage

6

6		x2
7		x4

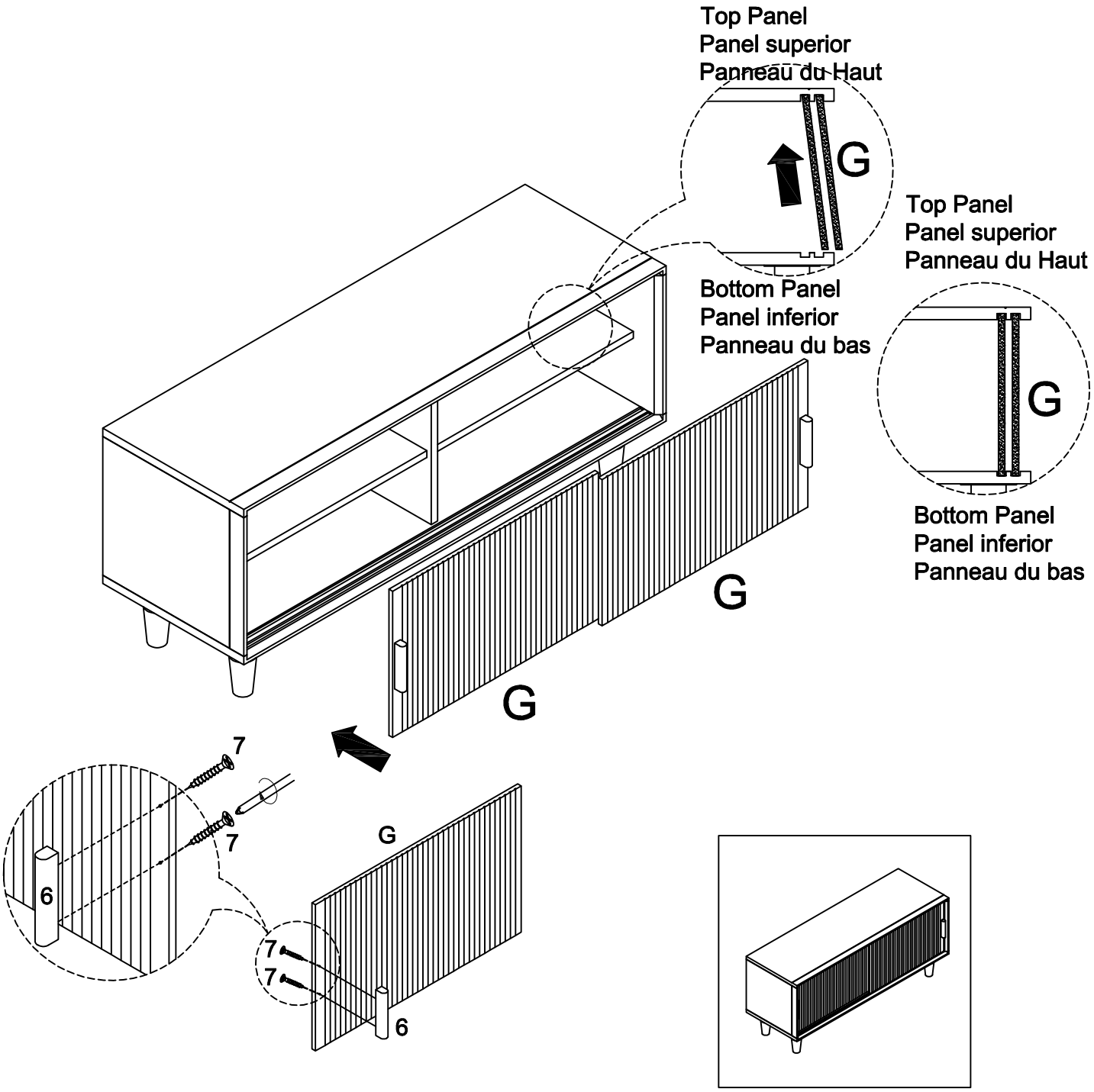

Replacement Parts or Damages

You should examine your merchandise promptly upon receipt. For product concerns, please contact SEI Furniture customer service at 800-633-5096 Mon-Fri 8:30 am - 5 pm CST. Please have your purchase information ready when you call.

Requests for missing or damaged parts must be requested within one year of purchase. Damages or missing parts reported outside of one year will not be honored. SEI Furniture is under no obligation to provide parts or replacement merchandise. Replacement part requests will not be honored for fully assembled or modified items.

For merchandise purchased from an online retailer, please contact their customer service for parts or returns.

Merchandise purchased as “like new,” “open box,” or “as is,” or from private parties are exempt from replacement parts.

One Year Limited Warranty

Product warranty applies to the original purchaser with items in original factory-sealed cartons. Proof of purchase date, price, and seller must be shown to validate the warranty. This warranty covers defects in manufacturing. It does not apply to any defects caused by negligence, misuse, accidental damage, or improper assembly. Glass and mirrors are excluded from this warranty. Warranty does not extend to cosmetic damage, accidents, misuse, abuse, or neglect. Liability for incidental or consequential damages is excluded to the maximum extent permitted by law.

After verification of claim, SEI Furniture will repair or replace any defective product or missing part. If the defective item must be returned in whole or in part, we will send written authorization and a pre-addressed shipping label for the return of any defective product or part.

No returns will be accepted without prior approval.

Assembly | Asamblea | Assemblage

Piezas de Repuesto o Daños

Debe examinarsumercancíainmediatamentedespués de recibirla. Si tiene inquietudes sobreelproducto, comuníquese con elservicio al cliente de SEI Furniture al 800-633-5096 de lunes a viernes de 8:30 am a 5 pm CST. Tenga a mano la información de sucompracuandollame.

Las solicitudes de piezasfaltantes o dañadasdebensolicitarseenelplazo de un año a partir de la compra. Los daños o piezasfaltantesinformadosfuera de un año no seránaceptados. SEI Furniture no tiene la obligación de proporcionarpiezas o mercadería de reemplazo. No se aceptarán solicitudes de piezas de repuesto para artículoscompletamenteensamblados o modificados.

Para mercaderíacompradaen un minoristaenlínea, comuníquese con suservicio de atención al cliente para obtenerpiezas o devoluciones.

La mercancíacompradacomo "comonueva", "cajaabierta" o "comoestá" o de particularesestánexentas de piezas de repuesto.

GarantíaLimitada de un Año

La garantía del producto se aplica al comprador original con losartículosencajas de cartónoriginalesselladas de fábrica. Se debemostrar el comprobante de la fecha de compra, elprecio y elvendedor para validar la garantía. Esta garantíacubredefectos de fabricación. No se aplica a ningúndefectocausadopornegligencia, mal uso, daño accidental o montajeinadecuado. Los vidrios y espejosestánexcluidos de estagarantía. La garantía no se extiende a dañoscosméticos, accidentes, mal uso, abuso o negligencia. La responsabilidadpordañosincidentales o consecuentesestáexcluidaen la medidamáximapermitidapor la ley.

Después de la verificación de la reclamación, SEI Furniture reparará o reemplazarácualquierproductodefectuoso o piezafaltante. Si elartículodefectuosodebedevolverseensutotalidad o enparte, le enviaremosunaautorizaciónporescrito y unaetiqueta de envío con la direcciónpredeterminada para la devolución de cualquierproducto o piezadefectuosa.

No se aceptarándevoluciones sin aprobación previa.

Assembly | Asamblea | Assemblage

Pièces de Rechange ouDommages

Vous devez examiner votremarchandisedèssaréception. Pour toute question concernant les produits, veuillezcontacter le service client de SEI Furniture au 800-633-5096 du lundi au vendredi de 8h30 à 17h00 CST. Veuillezavoirvosinformationsd'achatprêteslorsquevousappelez.

Les demandes de piècesmanquantesouendommagéesdoiventêtreeffectuées dans l'annéesuivantl'achat. Les dommagesoupièces manquantessignalésen dehors d'un an ne seront pas honorés. SEI Furniture n'aaucune obligation de fournir des piècesou des marchandises de remplacement. Les demandes de pièces de rechange ne seront pas honorées pour les articles entièrementassemblésoumodifiés.

Pour les marchandisesachetéesauprès d'un détaillantenligne, veuillezcontacterleur service client pour les piècesou les retours.

Les marchandisesachetéescomme “commeneuves”, “boîte ouverte” ou “enl'état” ouauprès de parties privéessontexemptées de pièces de rechange.

GarantieLimitée d'un An

La garantie du produits'applique à l'acheteurd'origine avec des articles dans des cartons d'originescellésenusine. La date d'achat, le prix et le vendeurdoiventêtreprésentés pour valider la garantie. Cette garantiecouvre les défauts de fabrication. Elle ne s'applique pas aux défautscausés par unenégligence, unemauvaiseutilisation, des dommagesaccidentelsou un assemblage incorrect. Le verre et les miroirssontexclus de cettegarantie. La garantie ne s'étend pas aux dommagescosmétiques, aux accidents, à la mauvaiseutilisation, à l'abusou à la négligence. La responsabilité pour les dommagesaccessoiresouindirectsestexclue dans la mesuremaximalepermisepar la loi.

Après vérification de la réclamation, SEI Furniture répareraouremplacera tout produitdéfectueuxou pièce manquante. Si l'articledéfectueux doit êtreretournéen tout ouenpartie, nous vousenverronsuneautorisationécrite et uneétiquetted'expéditionpré-adressée pour le retour de tout produitou pièce défectueux.

Aucun retour ne sera accepté sans accord préalable.