Installationsanleitung/Installation Instruction/Instruction d'installation/ Istruzioni di installazione/Instrucciones de instalación/ Installatie-instructies/Installationsanvisningar/Instrukcje instalacjir

HIGHBOARD/MEUBLEHAUT-N620P403783/N620P403784/N620P403785

HIGHBOARD -N639P545622/N639P545623/N639P545624

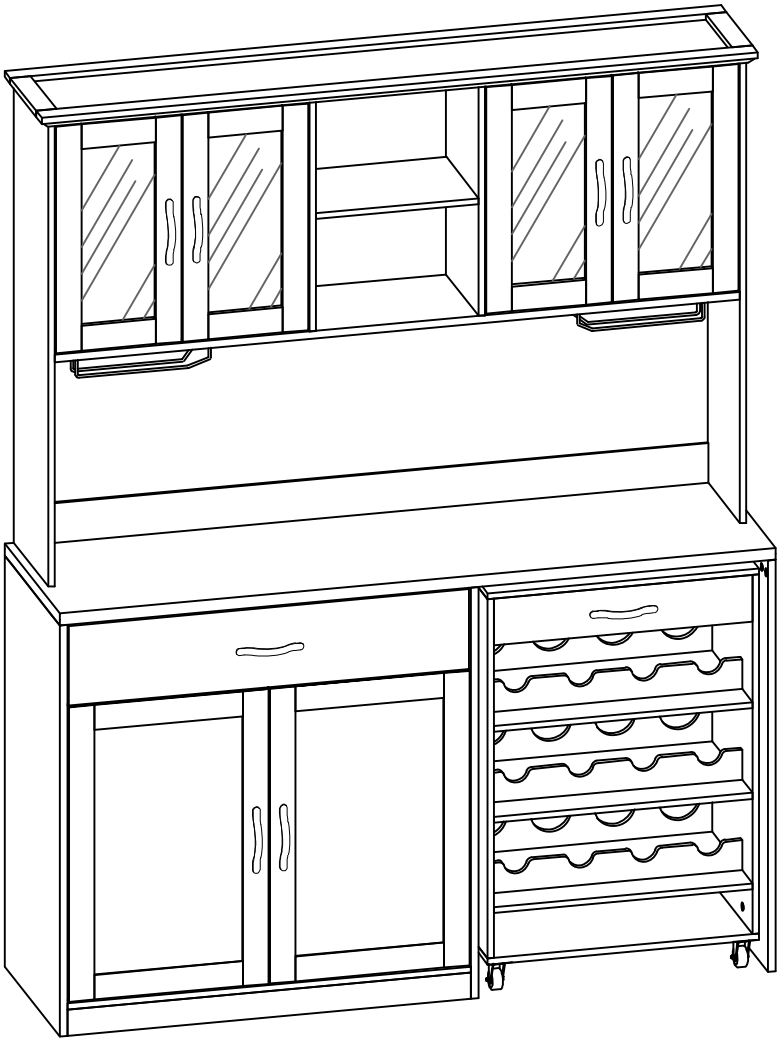

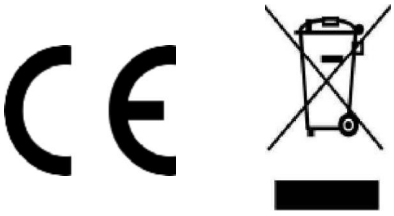



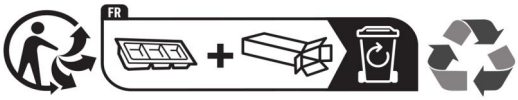

DE: Unser Produkt wird Ihnen in 3 Paketen geliefert. Die Lieferzeiten dieser 3 Pakete können abweichen, bitte haben Sie etwas Geduld und vielen Dank für Ihr Verständnis.
UK: Our product will be delivered to you in 3 packages. The delivery times of these 3 packages may differ, please be patient and thank you for your understanding.
FR: Notre produit vous sera livré en 3 colis. Les délais de livraison de ces 3 colis peuvent différer, soyez patient et merci pour votre compréhension.
IT: Il nostro prodotto verrà consegnato in 3 pacchi. I tempi di consegna di questi 3 pacchi possono variare; vi preghiamo di avere un po' di pazienza e vi ringraziamo per la vostra comprensione.
ES: Nuestro producto se entregará en 3 paquetes. Los tiempos de entrega de estos 3 paquetes pueden variar; por favor, tenga un poco de paciencia y gracias por su comprensión.
NL: Ons product wordt in 3 pakketten bij u geleverd. De levertijden van deze 3 pakketten kunnen verschillen, we vragen om uw geduld en bedanken u voor uw begrip.
SE:Vår produkt kommer att levereras till dig i 3 paket. Leveranstiderna för dessa 3 paket kan variera, vi ber om ditt tålamod och tackar för din förståelse.
PL: Nasz produkt zostanie dostarczony w 3 paczkach. Czas dostawy tych 3 paczek może się różnić, prosimy o cierpliwość i dziękujemy za zrozumienie.

DE):

1. Die maximale Tragfähigkeit des Produkts beträgt 60 kg, bitte nicht überladen.

2. Lassen Sie Kinder nicht auf Möbel klettern, da dies Umkippen und schwere Verletzungen verursachen kann.

3. Um die Sicherheit zu gewährleisten, installieren Sie bitte gemäß der Anleitung und ziehen Sie bei Bedarf Fachleute zurate.

4. Stellen Sie Möbel nicht in die Nähe von Feuerquellen oder heißen Gegenständen, um das Brandrisiko zu vermeiden.

5. Stellen Sie Möbel nicht in feuchten Umgebungen auf, um Materialschäden zu verhindern.

6. Überprüfen Sie regelmäßig alle Verbindungen und Befestigungen, um sicherzustellen, dass sie fest sind, um Unfälle zu vermeiden.

7. Reinigen Sie Möbel mit einem feuchten Tuch oder Alkohol, vermeiden Sie die Verwendung von reinigenden Mitteln mit ätzenden Chemikalien.

(UK):

1. The maximum weight capacity of the product is 60kg; do not overload.

2. Do not allow children to climb on furniture, as it may cause tipping and serious injury.

3. For safety, please install correctly according to the instructions, and seek professional assistance if necessary.

4. Do not place furniture near fire sources or hot items to avoid fire risk.

5. Do not place furniture in damp environments to prevent material damage.

6. Regularly check all connections and fasteners to ensure they are secure to prevent accidents.

7. Clean furniture with a damp cloth or alcohol; avoid using cleaners with corrosive chemicals.

(FR):

1. La capacité maximale de charge du produit est de 60 kg, ne pas surcharger.

2. Ne laissez pas les enfants grimper sur les meubles, cela peut entraîner un basculement et des blessures graves.

3. Pour garantir la sécurité, veuillez installer correctement selon les instructions et demander de l'aide à des professionnels si nécessaire.

4. Ne placez pas les meubles près de sources de chaleur ou d'objets chauds pour éviter les risques d'incendie.

5. Ne placez pas les meubles dans des environnements humides pour éviter d'endommager les matériaux.

6. Vérifiez régulièrement tous les raccords et fixations pour vous assurer qu'ils sont sécurisés afin d'éviter les accidents.

7. Nettoyez les meubles avec un chiffon humide ou de l'alcool, évitez d'utiliser des nettoyants contenant des produits chimiques corrosifs.

(IT):

1. La capacità massima del prodotto è di 60 kg, non sovraccaricare.

2. Non permettere ai bambini di arrampicarsi sui mobili, poiché ciò potrebbe causare ribaltamenti e gravi infortuni.

3. Per garantire la sicurezza, installare correttamente secondo le istruzioni e chiedere assistenza a professionisti se necessario.

4. Non posizionare i mobili vicino a fonti di calore o oggetti caldi per evitare rischi di incendio.

5. Non posizionare i mobili in ambienti umidi per prevenire danni ai materiali.

6. Controllare regolarmente tutte le connessioni e le viti per assicurarsi che siano sicure e prevenire incidenti.

7. Pulire i mobili con un panno umido o alcol; evitare di utilizzare detergenti contenenti sostanze chimiche corrosive.

(ES):

1. La capacidad máxima del producto es de 60 kg, no sobrecargar.

2. No permita que los niños escalen los muebles, ya que puede provocar vuelcos y lesiones graves.

3. Para garantizar la seguridad, instale correctamente según las instrucciones y busque asistencia profesional si es necesario.

4. No coloque muebles cerca de fuentes de fuego u objetos calientes para evitar riesgos de incendio.

5. No coloque muebles en ambientes húmedos para evitar daños en los materiales.

6. Revise regularmente todas las conexiones y sujetadores para asegurarse de que estén firmes y prevenir accidentes.

7. Limpie los muebles con un paño húmedo o alcohol; evite usar limpiadores con productos químicos corrosivos.

(NL):

1. De maximale draagcapaciteit van het product is 60 kg; niet overbelasten.

2. Laat kinderen niet op meubels klimmen, dit kan omvallen en ernstige verwondingen veroorzaken.

3. Installeer correct volgens de instructies voor de veiligheid en vraag indien nodig om professionele hulp.

4. Plaats meubels niet in de buurt van vuurbronnen of hete voorwerpen om brandrisico te voorkomen.

5. Plaats meubels niet in vochtige omgevingen om materiaalschade te voorkomen.

6. Controleer regelmatig alle verbindingen en bevestigingen om ervoor te zorgen dat ze stevig zijn en ongelukken te voorkomen.

7. Maak meubels schoon met een vochtige doek of alcohol; vermijd het gebruik van schoonmaakmiddelen met bijtende

(SE):

1. Den maximala belastningen för produkten är 60 kg; överbelasta inte.

2. Låt inte barn klättra på möbler, eftersom det kan leda till att de tippar och orsakar allvarliga skador.

3. För att säkerställa säkerheten, installera korrekt enligt instruktionerna och be om professionell hjälp vid behov.

4. Placera inte möbler nära värmekällor eller heta föremål för att undvika brandrisk.

5. Placera inte möbler i fuktiga miljöer för att förhindra materialskador.

6. Kontrollera regelbundet alla anslutningar och fästen för att säkerställa att de är säkra för att förhindra olyckor.

7. Rengör möbler med en fuktig trasa eller alkohol; undvik att använda rengöringsmedel med frätande kemikalier.

(PL):

1. Maksymalne obciążenie produktu wynosi 60 kg; nie przeciążaj.

2. Nie pozwalaj dzieciom wspinać się na meble, ponieważ może to prowadzić do przewrócenia i poważnych obrażeń.

3. Aby zapewnić bezpieczeństwo, zainstaluj poprawnie zgodnie z instrukcjami i w razie potrzeby skorzystaj z pomocy specjalistów.

4. Nie stawiaj mebli w pobliżu źródeł ognia lub gorących przedmiotów, aby uniknąć ryzyka pożaru.

5. Nie umieszczaj mebli w wilgotnym środowisku, aby zapobiec uszkodzeniu materiałów.

6. Regularnie sprawdzaj wszystkie połączenia i mocowania, aby upewnić się, że są solidne, aby zapobiec wypadkom.

7. Czyść meble wilgotną szmatką lub alkoholem; unikaj używania środków czyszczących z żrącymi chemikaliami.

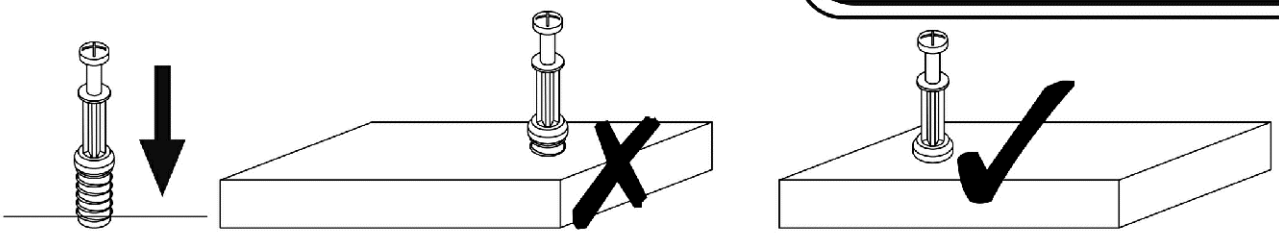

EN_QUICKFIT: Tighten quickfit until shoulder is flush with panel.Do not overtighten or undertighten.
FR_RACCORD RAPIDE:Faites serrer le raccord rapide jusqu'à ce que l'épaulement soit parfaitement encastré dans le panneau. Il ne faut ni trop serrer ni insuffisamment serrer.
ES_QUICKFIT:Apriete quickfit hasta que el hombre se descargue con el panel. NO lo sobreapriete ni lo apriete poco.
DE_QUICKFIT:Ziehen Sie den Quickfit fest, bis die Schulter mit der Platte bündig ist. Bitte nicht zu fest oder zu schwach anziehen.
IT_MONTAGGIO RAPIDO:Stringere il montaggio rapido fino a quando la spalla è a filo con il pannello, non stringere troppo o troppo poco.

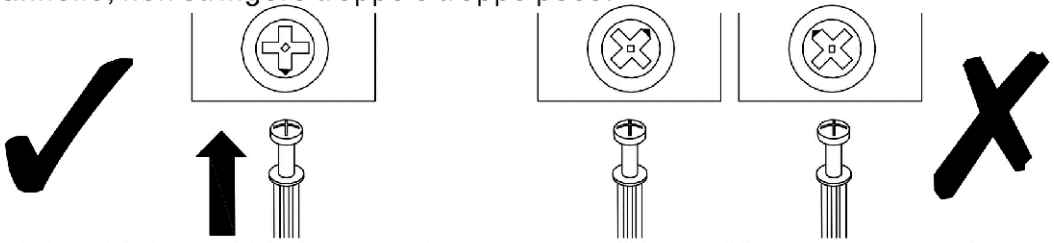

EN_CAM LOCK: When fitting cam lock, ensure starting position is correct before you insert connecting quickfit.
FR_SERRURE BATTEUSE:Avant d'insérer la serrure batteuse, veillez à la bonne orientation avant d'insérer le raccord rapide.
ES_CIERRE DE LA CÁMARA:Cuando instale el cierre de la cámara, asegúrese de que la posición de inicio es correcta antes de que inserte el quickfit conector.
DE_CAM-LOCK:Achten Sie bei der Montage des Cam-Locks auf die richtige Ausgangsposition, bevor Sie den Quickfit einsetzen.
IT_BLOCCAGGIO A CAMMA:Quando si monta il bloccaggio a camma, assicurarsi che la posizione iniziale sia corretta prima di inserire il montaggio rapido di collegamento.

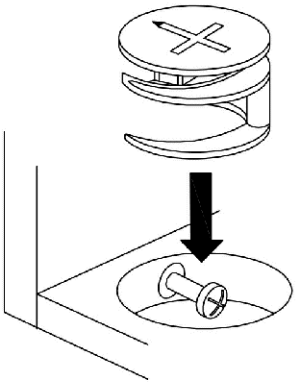

EN_Quickfit head should be in the centre of the cam lock when the two panels are joined.
Cam lock should be inserted before quickfit.
FR_Lorsque les deux panneaux sont assemblés, la tête du raccord rapide doit reposer au centre de la serrure batteuse.
Il faut insérer la serrure batteuse avant le raccord rapide.
ES_El cabezal del quickfit debe estar en el centro del cierre de la cámara cuando se unan los dos paneles.
Se debe insertar el cierre de la cámara antes que el quickfit.
DE_Der Quickfit-Kopf sollte sich in der Mitte des Cam-Locks befinden, wenn die beiden Platten zusammengefügt sind.
Der Cam-Lock sollte vor dem Quickfit eingesetzt werden.
IT_La testa del montaggio rapido deve trovarsi al centro del bloccaggio a camma quando i due pannelli sono uniti.
Il Bloccaggio a Camma deve essere inserito prima del montaggio rapido.

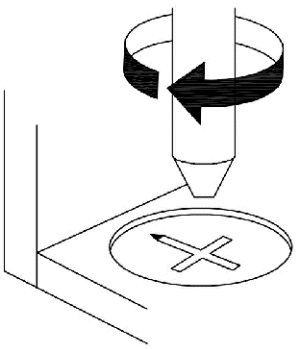

EN_Turn cam lock clockwise to tighten.
FR_Faites tourner la serrure batteuse dans le sens des aiguilles d'une montre pour la resserrer.
ES_Gire el cierre de la cámara en sentido horario para apretarlo.
DE_Drehen Sie den Cam-Lock im Uhrzeigersinn, um ihn festzuziehen.
IT_Ruotare il bloccaggio a camma in senso orario per stringere.

DE: Vor dem Einbau die Schrauben in die Löcher stecken und festziehen, aber nicht bis 100%, 70% bis 80% anziehen reicht aus. Schließlich, nachdem alle Schrauben installiert sind, ziehen Sie alle Schrauben auf 100%.Wenn Sie auf diese Probleme stoßen, wie z. B. Fehlausrichtung der Löcher oder Unfähigkeit, bestimmte Teile zu installieren, überprüfen Sie bitte, ob die Schrauben korrekt verwendet werden und passen Sie die Dichtigkeit der Schrauben an.
UK: Before installation, insert the screws into the holes and tighten them, but do not tighten them to 100%, 70% to 80% is sufficient. Finally, after all screws are installed, tighten all screws to 100%.
If you encounter these issues, such as if the holes cannot be aligned or some parts cannot be installed, please check if the screws are used correctly and adjust the tightness of the screws.
FR: Insérer la vis dans le trou avant la fin de l'assemblage, serrer la vis, mais ne pas serrer à 100%, 70% ~ 80% est correct. Enfin, une fois que toutes les vis sont bien serrées, toutes les vis sont serrées à 100%.
Si vous rencontrez ces problèmes, par exemple si les trous ne sont pas alignés ou si certaines pièces ne peuvent pas être montées, vérifiez que les vis sont utilisées correctement et Ajustez leur serrage.
IT: Prima dell'installazione, inserire le viti nei fori e stringerle, ma non al 100%, è sufficiente stringerle al 70% - 80%. Infine, dopo aver installato tutte le viti, stringere tutte le viti al 100%. Se riscontri problemi come disallineamenti dei fori o difficoltà nell'installare alcuni componenti, verifica che le viti siano utilizzate correttamente e regola la tensione delle viti.
ES: Antes de la instalación, coloque los tornillos en los agujeros y apriételos, pero no al 100%; apretar al 70% - 80% es suficiente. Finalmente, después de haber instalado todos los tornillos, apriete todos los tornillos al 100%. Si se encuentra con problemas como desalineación de los agujeros o dificultad para instalar ciertas piezas, verifique que los tornillos se estén utilizando correctamente y ajuste la tensión de los tornillos.
NL: Voordat u begint met de installatie, plaatst u de schroeven in de gaten en draait u ze aan, maar draai ze niet volledig aan; 70% tot 80% is voldoende. Draai uiteindelijk, nadat alle schroeven zijn geplaatst, alle schroeven volledig aan. Als u problemen ondervindt, zoals niet uitgelijnde gaten of onderdelen die niet kunnen worden geïnstalleerd, controleer dan of de schroeven correct zijn gebruikt en pas de spanning van de schroeven aan.
SE: Innan installation, sätt i skruvarna i hålen och dra åt dem, men dra inte åt dem helt; 70% till 80% är tillräckligt. Slutligen, när alla skruvar är installerade, dra åt alla skruvar helt. Om du stöter på problem, som att hålen inte kan justeras eller vissa delar inte kan installeras, kontrollera om skruvarna används korrekt och justera skruvarnas åtdragning.
PL: Przed instalacją wstaw śruby w otwory i dokręć je, ale nie dokręcaj ich na 100%; 70% do 80% wystarczy. Na koniec, po zainstalowaniu wszystkich śrub, dokręć wszystkie śruby do 100%. Jeśli napotkasz problemy, takie jak niedopasowane otwory lub części, które nie mogą być zainstalowane, sprawdź, czy śruby są używane prawidłowo i dostosuj ich dokręcenie.

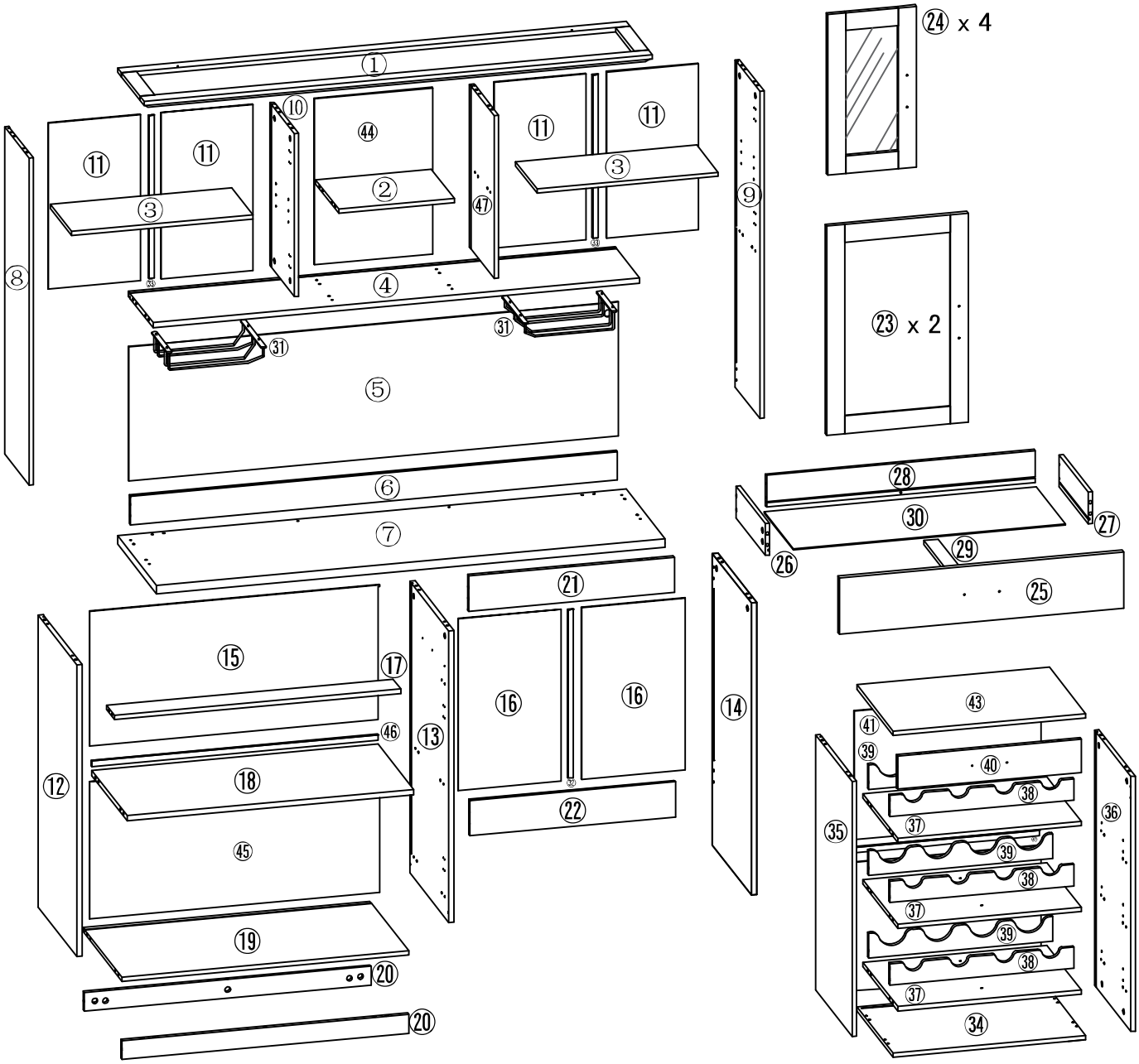

Importeur Importateur	Decobus Handel GmbH
Adresse	Innungsstraße 9,21244 Buchholz,Deutschland
Email/URL Courriel /URL	https://www.decobusgroup.de
Hersteller Fabricant	XIAMEN LEADCARGO TRADINGCO.,LTD
Adresse	RM605,YINDUBLDG.,No.9HAITIANROAD,XIAMEN, CHINA
Email/URL Courriel /URL	anny@leadcargo.com
EC REP	Decobus Handel GmbH Innungsstraße 9,21244 Buchholz,Deutschland https://www.decobusgroup.de

Importer	COMHARBOR LIMI TED
Adresse	Unit C,Swift Point,Cosford Lane,Rugby,CV21 1PY,GB
URL	harborcomhar@gmail.com
Manufacturer	XIAMEN LEADCARGO TRADING CO., LTD
Adresse	RM605, YINDU BLDG., No.9 HAITIAN ROAD, XIAMEN, CHINA
Email/URL	anny@leadcargo.com
Product identication	N639P545604/N639P545605/N639P545606
Made in	CHINA
UK REP	COMHARBOR LIMI TED Unit C,Swift Point,Cosford Lane,Rugby,CV21 1PY,GB harborcomhar@gmail.com

·Komponenten Verschraubungen

Bitte überprüfen Sie, ob Sie alle unten aufgeführten Panels haben.
Hinweis: Die folgende Menge ist die richtige Menge, um die Montage abzuschließen. In einigen Fällen
können mehr Armaturen geliefert werden, als erforderlich.

·Composants - accessoires

Veuillez vérifier que vous possédez tous les panneaux énumérés ci - dessous.
Remarque: les quantités ci - dessous sont les quantités correspondantes nécessaires pour terminer
l'assemblage. Dans certains cas, plus d'accessoires que nécessaire peuvent être fournis.

·Componentes y accesorios

Por favor compruebe que tiene todos los paneles que se enumeran a continuación.
Nota: las cantidades de abajo son la cantidad de correcet para completar el montaje. En algunos casos pueden suministrarse más accesorios de los necesarios.

·Komponenter - kopplingar

Kontrollera att du har alla paneler listade nedan.
Notera: Kvantiteten nedan är det korrekta beloppet för att slutföra monteringen. I vissa fall kan fler kopplingar levereras än vad som krävs.

·Components - fittings

Please check you have all the panels listed below.
Note: The quantitie below are the correcet amount to complete the assembly. In some cases more fittings
may be supplied than are required.

·Componenti - accessori

Controlla di avere tutti i pannelli elencati di seguito.
Nota: i quantitativi indicati di seguito rappresentano il quantitativo corrispondente al completamento del montaggio. In alcuni casi possono essere forniti più accessori di quelli necessari.

·Componenten - toebehoren

Controleer of u alle panelen hieronder heeft.
Opmerking: de volgende hoeveelheden zijn de juiste hoeveelheid voor de complete montage.In sommige gevallen kunnen er meer accessoires worden geleverd dan nodig is.

·Komponenty - okucia

Kontrollera att du har alla paneler listade nedan.
Notera: Kvantiteten nedan är det korrekta beloppet för att slutföra monteringen. I vissa fall kan fler kopplingar levereras än vad som krävs.

N620P403783 - Box:1/3

N639P545622 - Box:1/3

	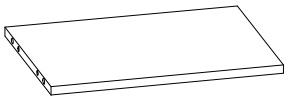		
① x 1pc	② x 1pc	④ x 1pc	⑤ x 1pc
	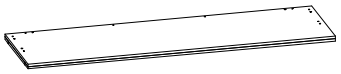	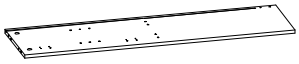	
⑥ x 1pc	⑦ x 1pc	⑧ x 1pc	⑨ x 1pc
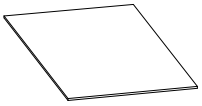		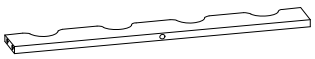	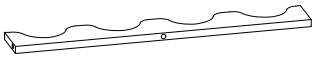
⑪ x 4pcs	㉝ x 2pcs	㊳ x 3pcs	㊴ x 3pcs

N620P403784 - Box:2/3

N639P545623 - Box:2/3

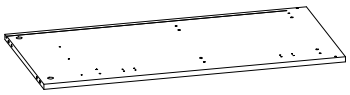	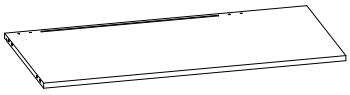		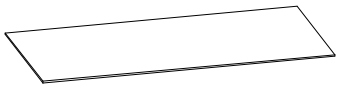
⑫ x 1pc	⑬ x 1pc	⑭ x 1pc	⑮ x 1pc
	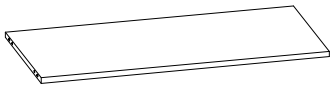	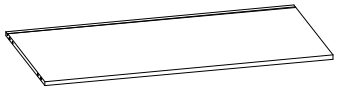	
⑰ x 1pc	⑱ x 1pc	⑲ x 1pc	⑳ x 2pcs
			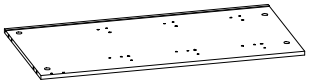
㉕ x 1pc	㉘ x 1pc	㉚ x 1pc	㉟ x 1pc
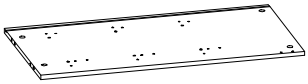	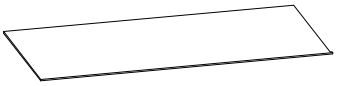		
㊱ x 1pc	㊺ x 1pc	㊻ x 1pc	

N620P403785 - Box:3/3

N639P545624 - Box:3/3

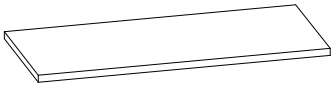	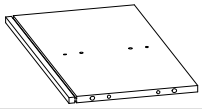	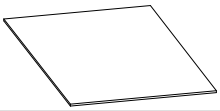	
③ x 2pcs	⑩ x 1pc	⑯ x 2pcs	㉑ x 1pc
	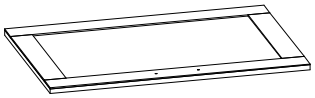	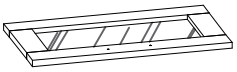	
㉒ x 1pc	㉓ x 2pcs	㉔ x 4pcs	㉖ x 1pc
			
㉗ x 1pc	㉙ x 1pc	㉛ x 2pcs	㉜ x 1pc
	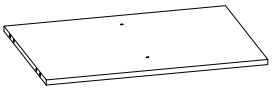	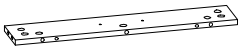	
㉞ x 1pc	㊲ x 3pcs	㊵ x 1pc	㊶ x 2pcs
		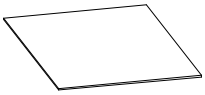	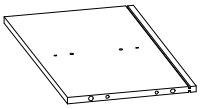
㊷ x 1pc	㊸ x 1pc	㊹ x 1pc	㊼ x 1pc

·Komponenten Verschraubungen

Bitte überprüfen Sie, ob Sie alle unten aufgeführten Panels haben.
Hinweis: Die folgende Menge ist die richtige Menge, um die Montage abzuschließen. In einigen Fällen
können mehr Armaturen geliefert werden, als erforderlich.

·Composants - accessoires

Veuillez vérifier que vous possédez tous les panneaux énumérés ci - dessous.
Remarque: les quantités ci - dessous sont les quantités correspondantes nécessaires pour terminer
l'assemblage. Dans certains cas, plus d'accessoires que nécessaire peuvent être fournis.

·Componentes y accesorios

Por favor compruebe que tiene todos los paneles que se enumeran a continuación.
Nota: las cantidades de abajo son la cantidad de correcet para completar el montaje.
En algunos casos pueden suministrarse más accesorios de los necesarios.

·Komponenter - kopplingar

Kontrollera att du har alla paneler listade nedan.
Notera: Kvantiteten nedan är det korrekta beloppet för att slutföra monteringen. I vissa fall kan fler kopplingar levereras än vad som krävs.

·Components - fittings

Please check you have all the panels listed below.
Note: The quantitie below are the correcet amount to complete the assembly. In some cases more fittings
may be supplied than are required.

·Componenti - accessori

Controlla di avere tutti i pannelli elencati di seguito.
Nota: i quantitativi indicati di seguito rappresentano il quantitativo corrispondente al completamento del montaggio. In alcuni casi possono essere forniti più accessori di quelli necessari.

·Componenten - toebehoren

Controleer of u alle panelen hieronder heeft.
Opmerking: de volgende hoeveelheden zijn de juiste hoeveelheid voor de complete montage.In sommige gevallen kunnen er meer accessoires worden geleverd dan nodig is.

·Komponenty - okucia

Kontrollera att du har alla paneler listade nedan.
Notera: Kvantiteten nedan är det korrekta beloppet för att slutföra monteringen. I vissa fall kan fler kopplingar levereras än vad som krävs.

Hardware-Liste :N620P403785- Box:3/3
N639P545624- Box:3/3

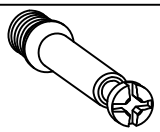 M6x35mm	 Φ15x9mm	 Φ6x30mm	 M3x12mm
A x 124pcs	B x 124pcs	C x66pcs	D x 10pcs
	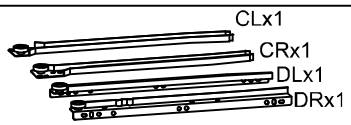 CLx1 CRx1 DLx1 DRx1	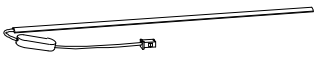	
E x 12pcs	F x 1pcs	G x1pc	H x 24pcs
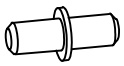			
I x 8pcs	J x 28 pcs	K x8pcs	L x 2pcs
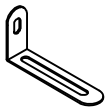	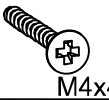 M4x45mm	 M4x14mm	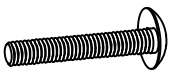 M4x18mm
M x 2pcs	N x4pcs	O x 98pcs	P x 16 pcs
 M4x35mm			
Q x 6 pc	R x 1 pc	S x 12pcs	T x 5pcs
 M3x16mm	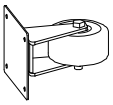		
U x 38pcs	V x 2 pcs	W x 2 pcs	X x 1 pc
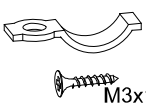 M3x12	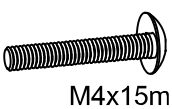 M4x15mm		
Y x 3 pcs	Z x 2 pcs		

 M3x12mm	 M3x16mm	 M4x45mm	 M4x35mm
D x 10pcs	U x 38pcs	N x 4pcs	Q x 4pcs

 M4x14mm
O x 98pcs

DE: Bitte beachten Sie, dass die Formen der Schrauben D und N und O und Q und U ähnlich sind. Bitte installieren Sie entsprechend der Anleitung und unterscheiden Sie sie!

UK: Please note that the shapes of screws D and N and O and Q and U are similar. Please install according to the instructions and distinguish them!

FR: Notez que les vis D et N et O et Q et U ont des formes similaires. Veuillez les installer en suivant les instructions pour les séparer!

IT: Si prega di notare che le forme delle viti D , O , N , Q , U , sono simili. Si prega di installarle seguendo le istruzioni e di distinguerle!

ES: Por favor, tenga en cuenta que las formas de los tornillos D , N , O , Q, U son similares. Por favor, instálelos de acuerdo con las instrucciones y distíngalos.

NL: Let op, de vormen van schroeven D , N , O , Q , U , zijn vergelijkbaar. Installeer volgens de instructies en maak onderscheid tussen ze!

SE: Observera att formerna på skruvarna D , N , O , Q , U ,är lika. Installera enligt anvisningarna och särskilj dem!

PL: Zauważ, że kształty śrub D , N , O , Q , U , są podobne. Zainstaluj zgodnie z instrukcjami i rozróżnij je!

Installationsanleitung/Installation Instruction/Instruction d'installation/Istruzioni di installazione/
Instrucciones de instalación/Installatie-instructies/Installationsanvisningar/Instrukcje instalacjir

1.

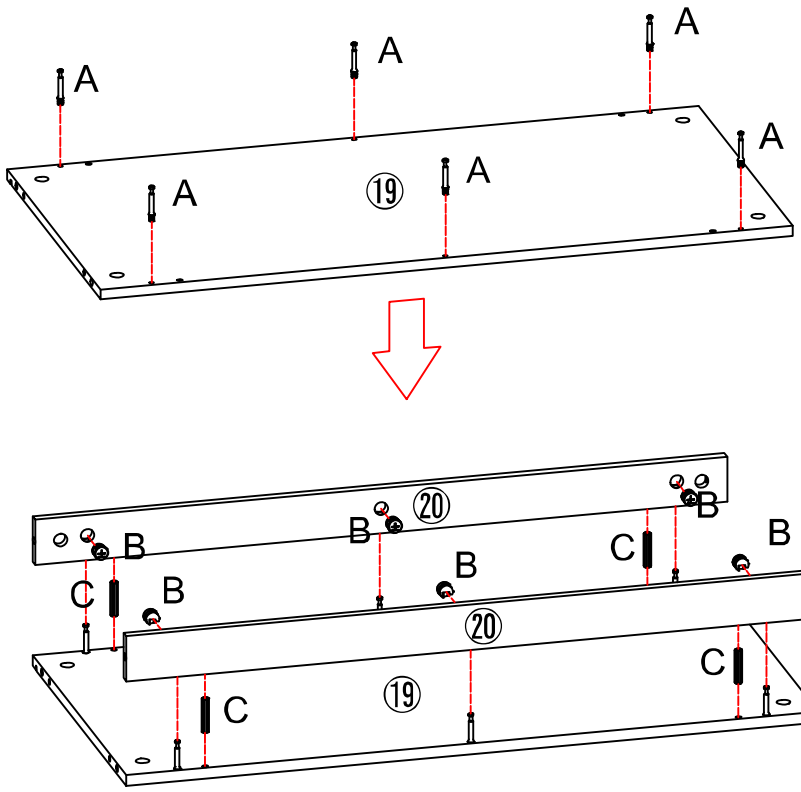

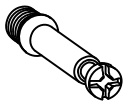	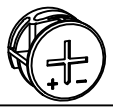	
A x6pcs	B x6pcs	C x 4pcs

2.

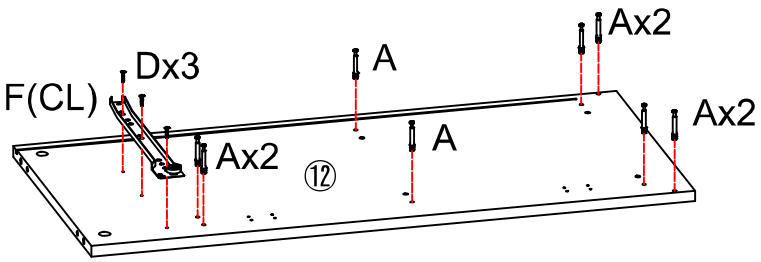

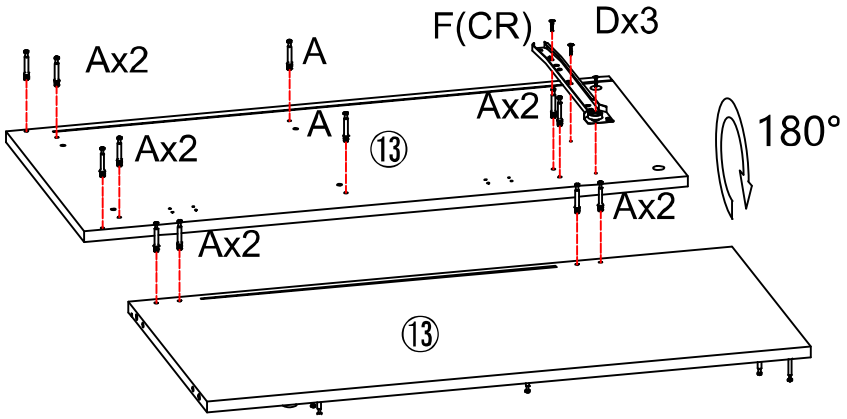

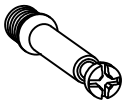	 M3x12mm	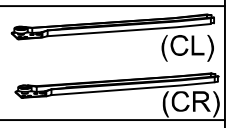 (CL) (CR)
A x20pcs	D x 6pcs	Fx1

3.

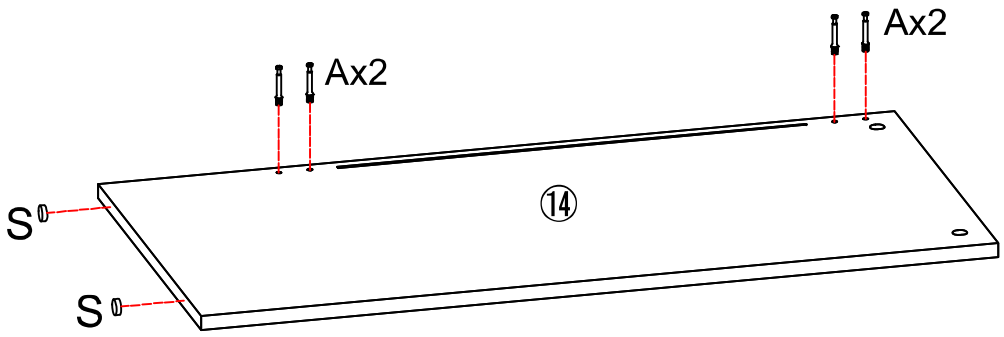

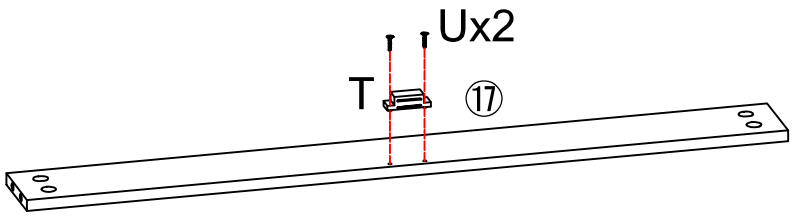

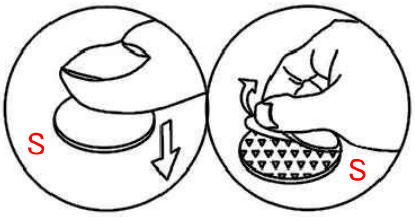

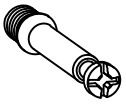		 M3x16mm	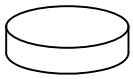
A x4pcs	T x 1pc	U x2pcs	S x2pcs

4.

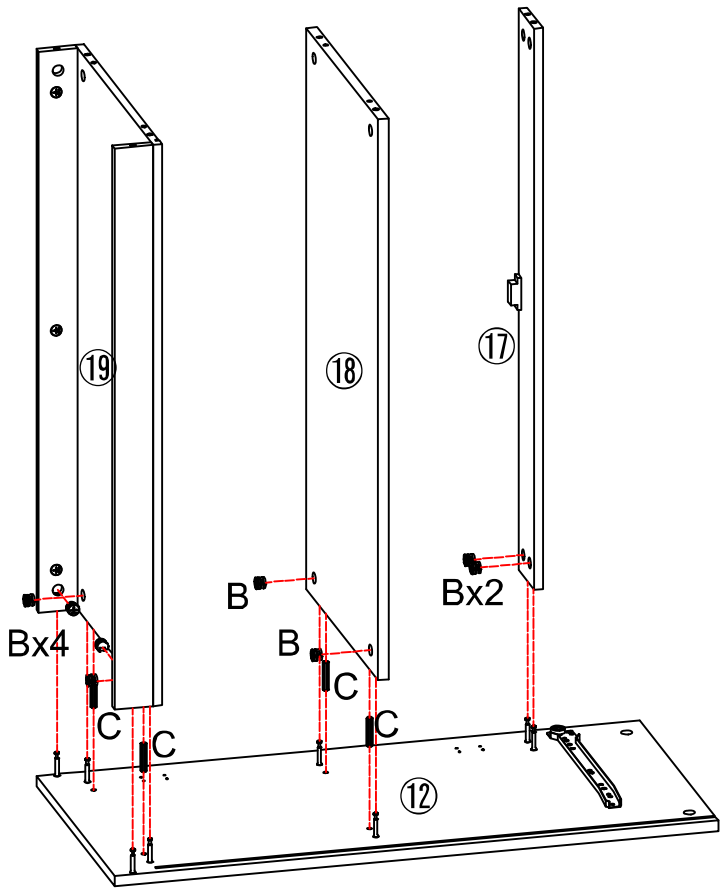

	
B x8pcs	C x 4pcs

5.

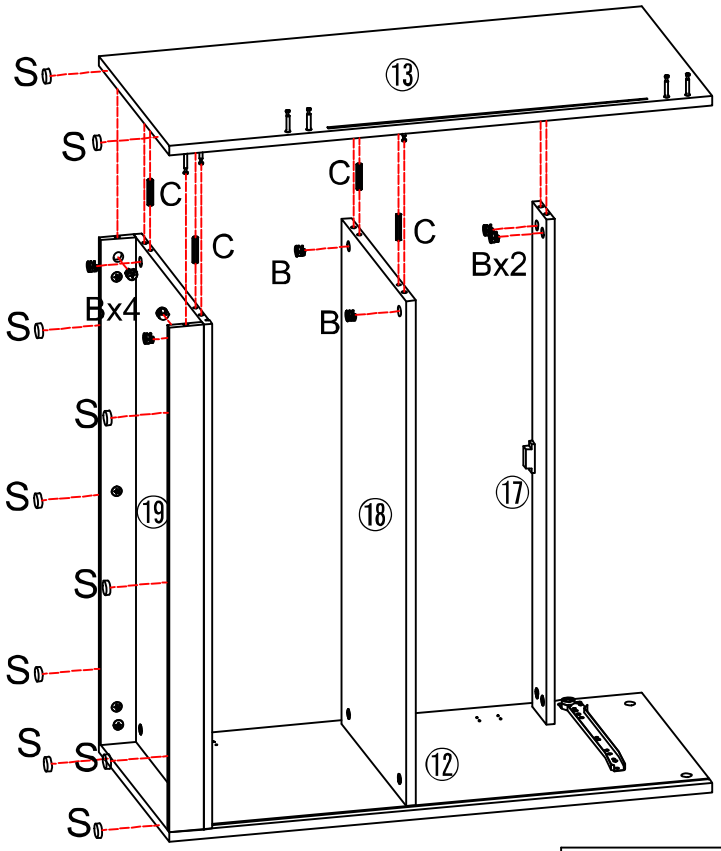

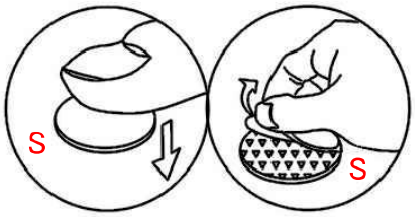

		
B x8pcs	C x 4pcs	S x10pcs

6.

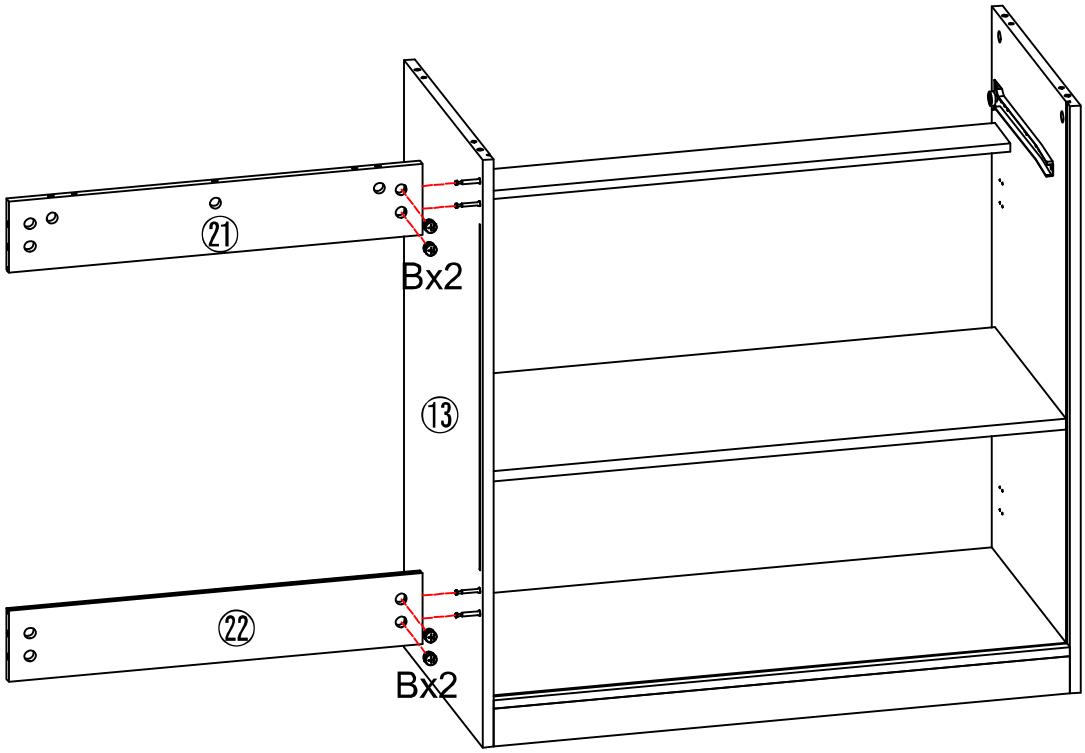


B x4pcs

7.

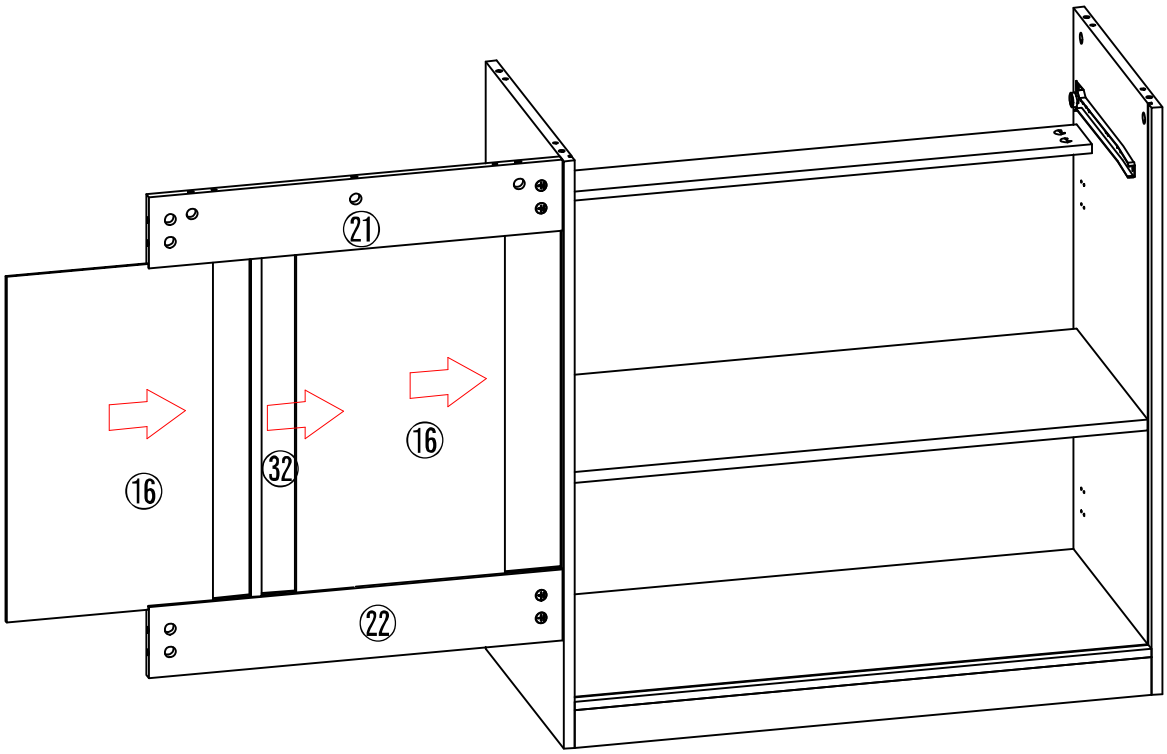

8.

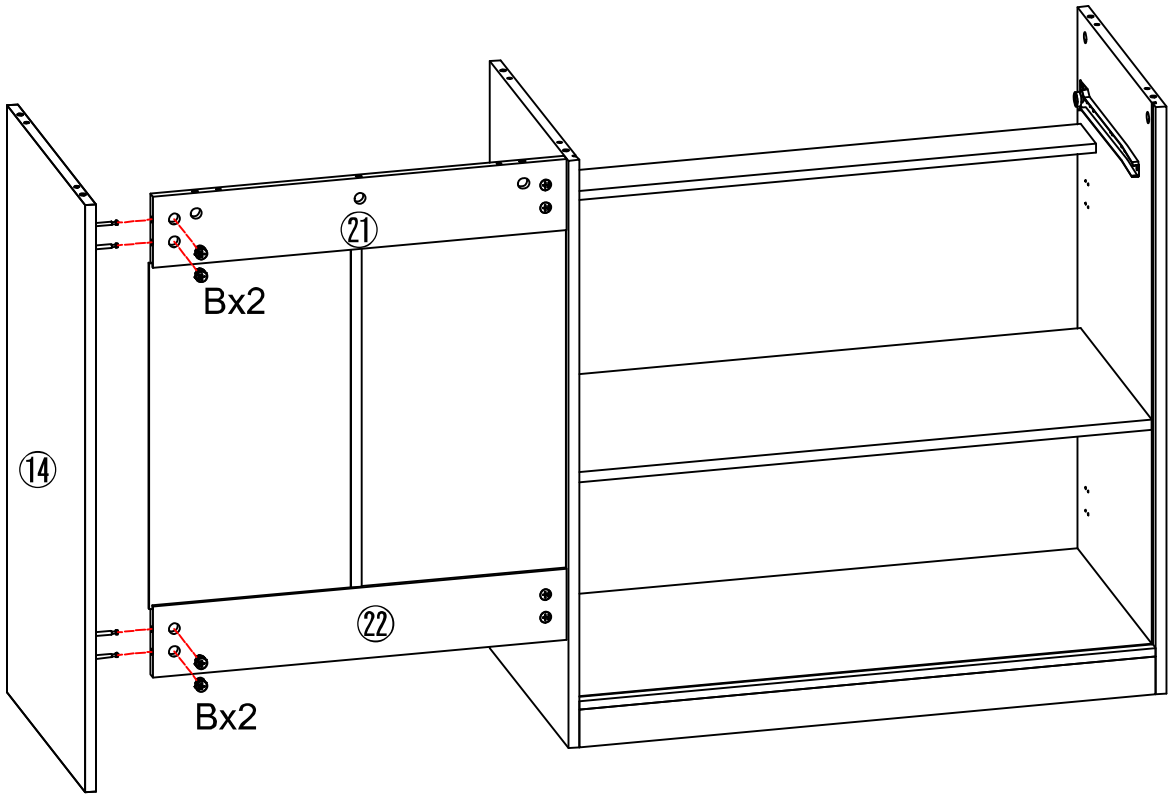



B x4pcs

9.

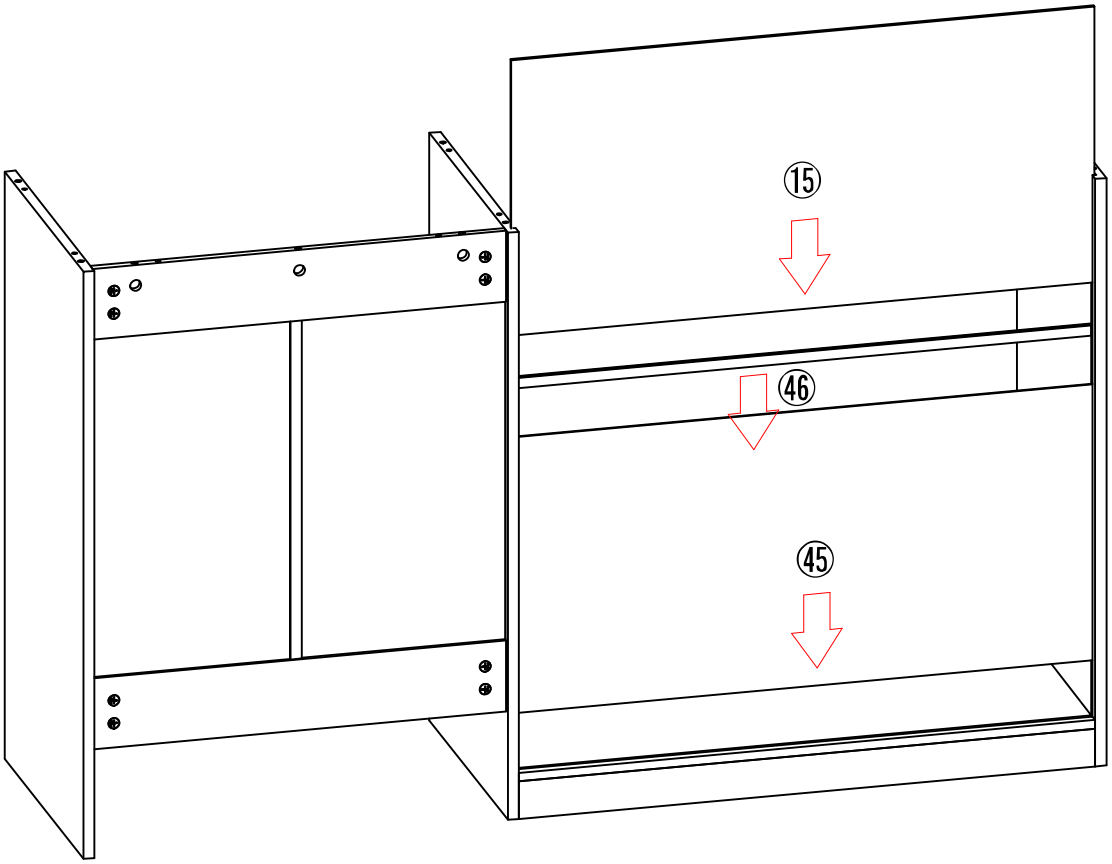

10.

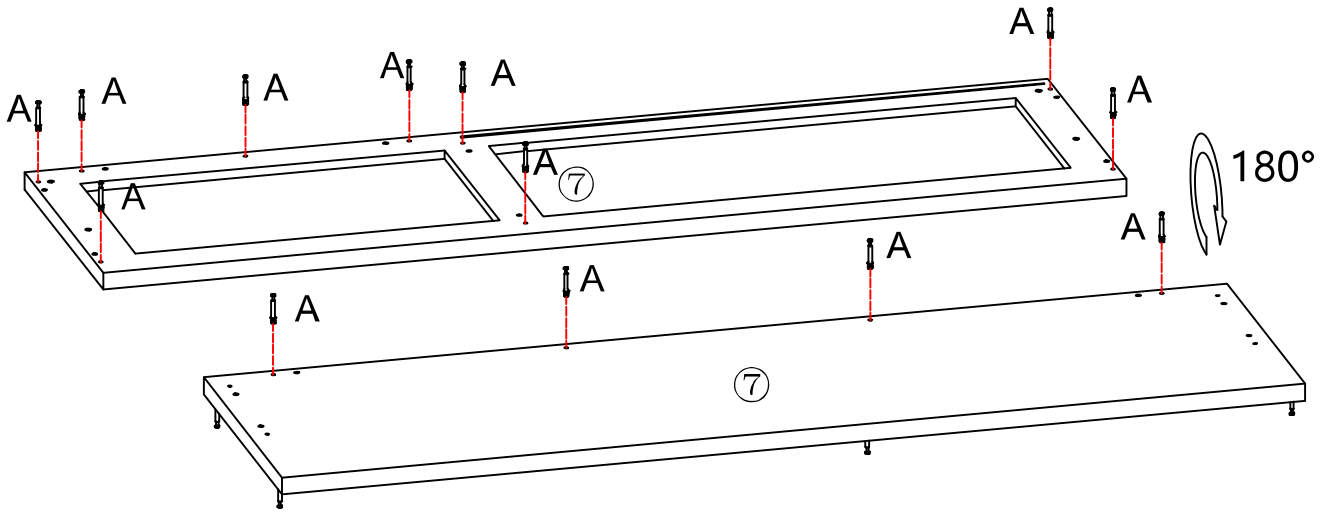

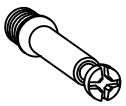

A x13pcs

11.

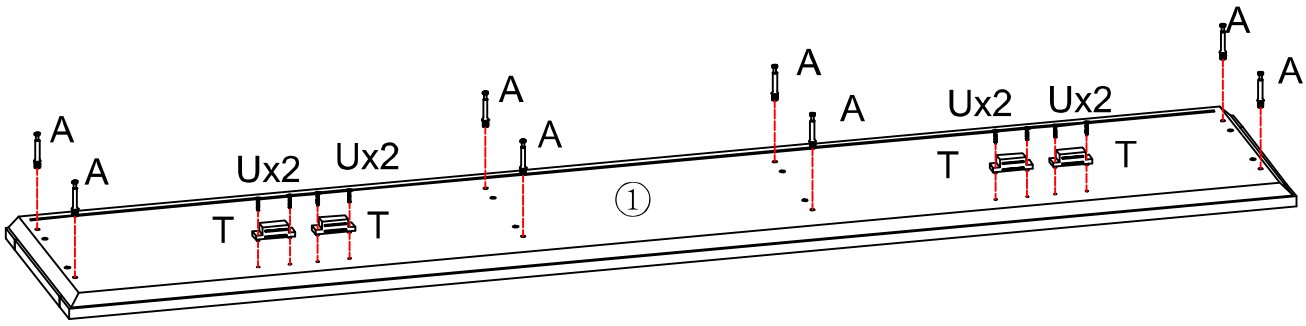

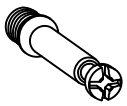		
A x8pcs	T x 4pcs	U x8pcs

12.

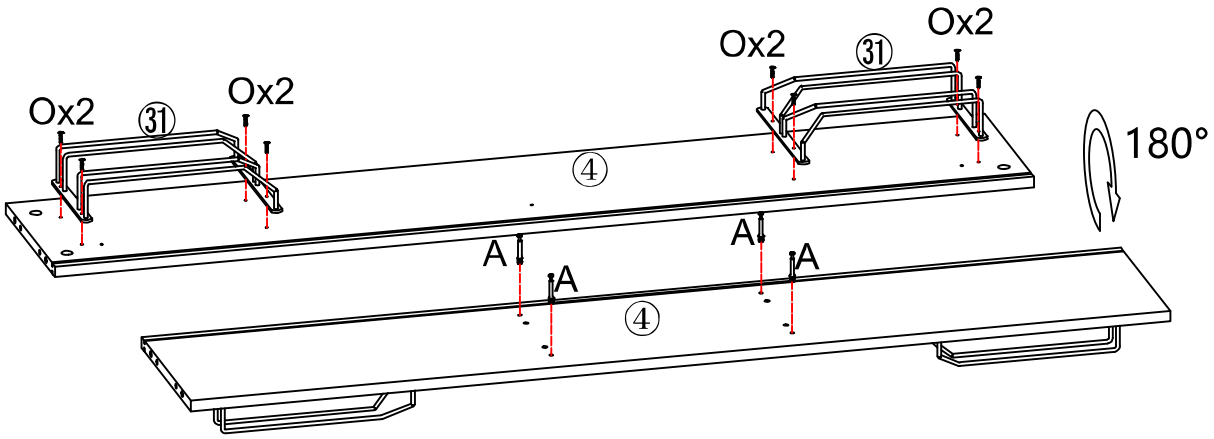

 M4x14mm	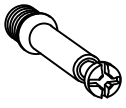
O x8pcs	A x4pcs

13.

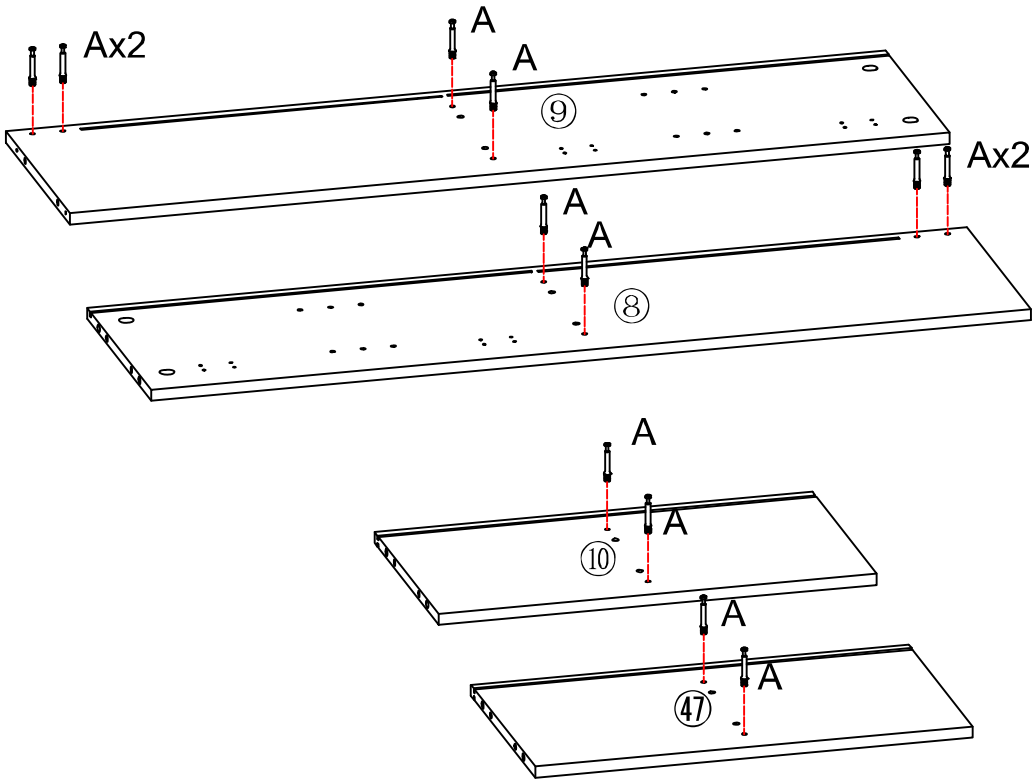

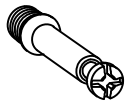

A x12pcs

14.

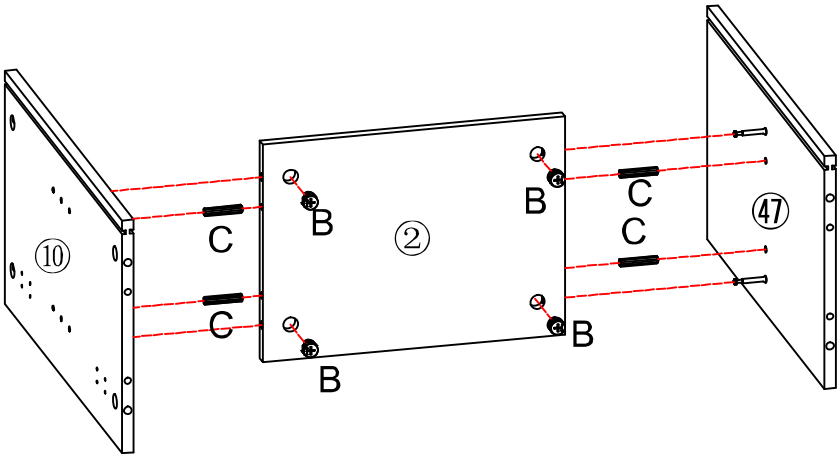



B x4pcs



C x 4pcs

15.

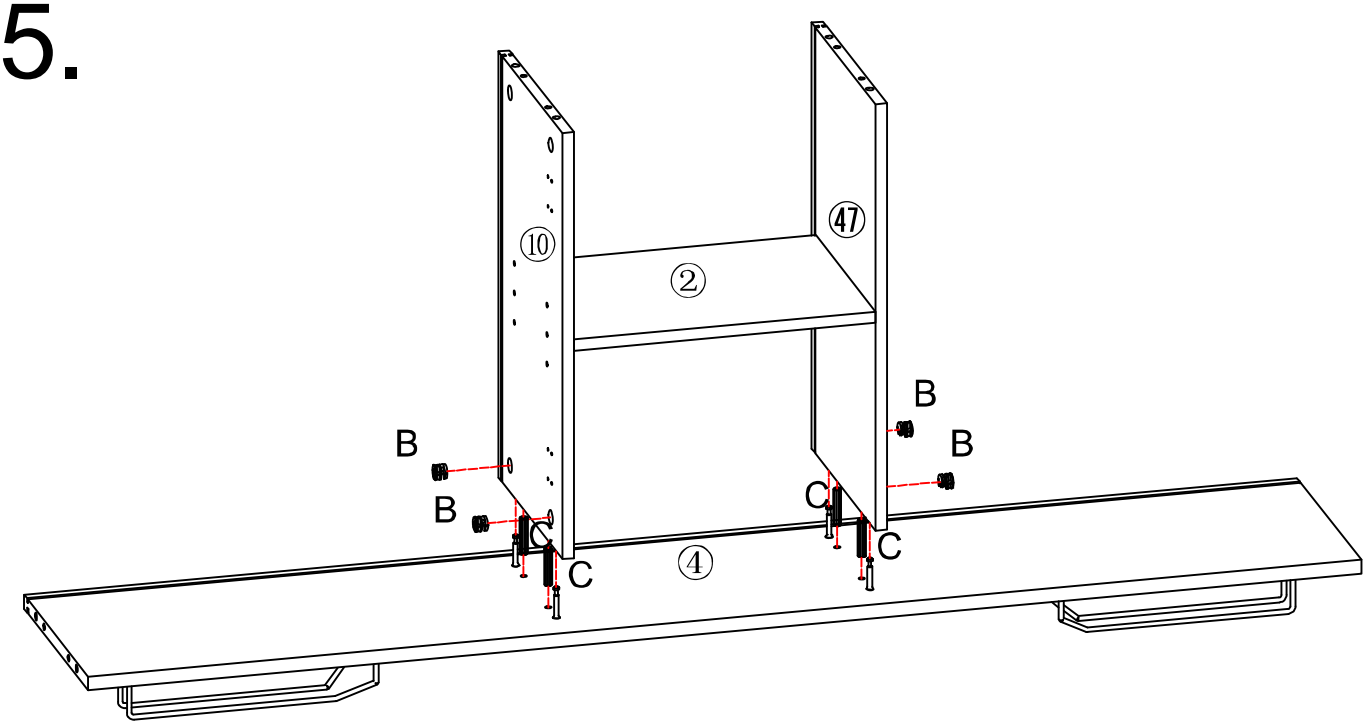

	
B x4pcs	C x 4pcs

16.

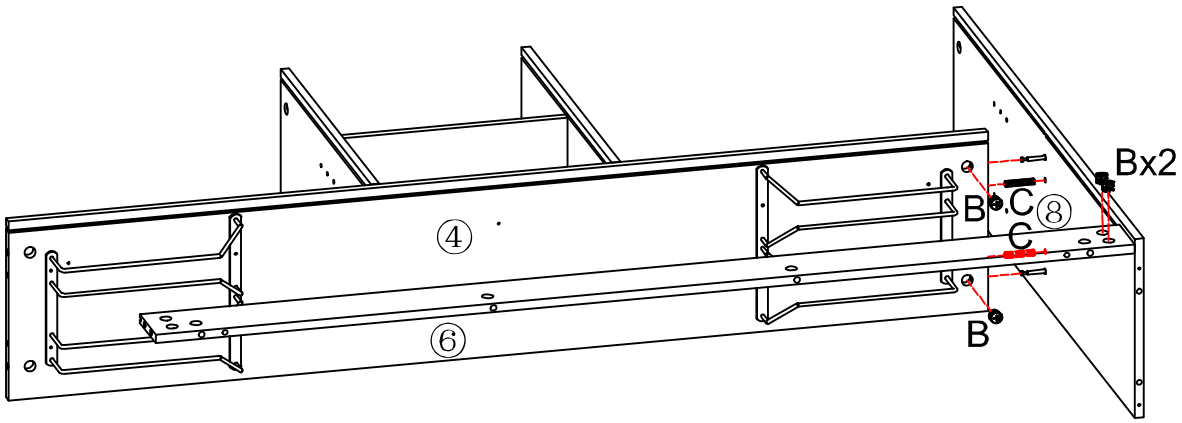

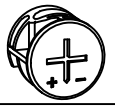	
B x4pcs	C x 2pcs

17.

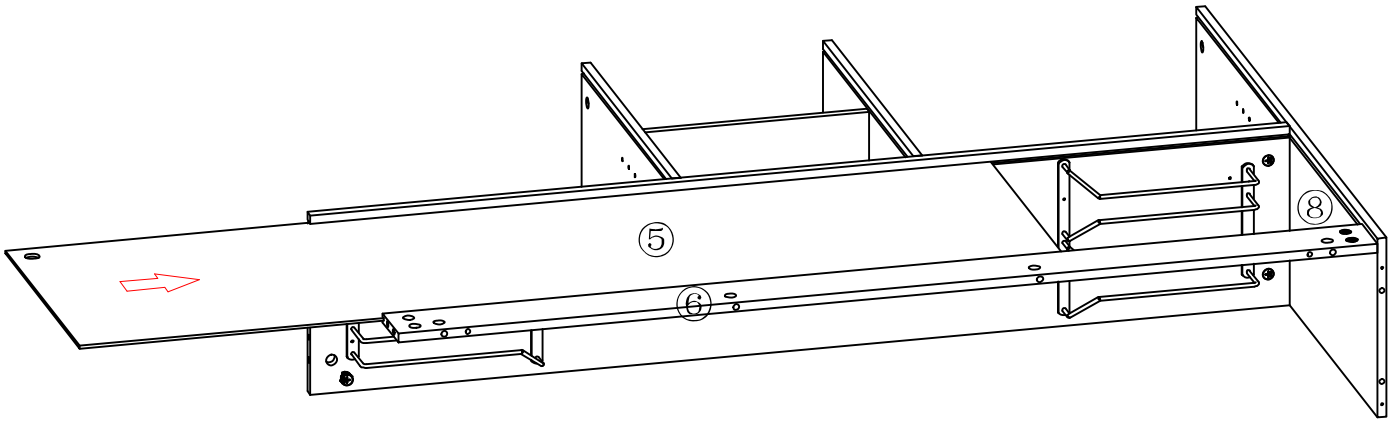

18.

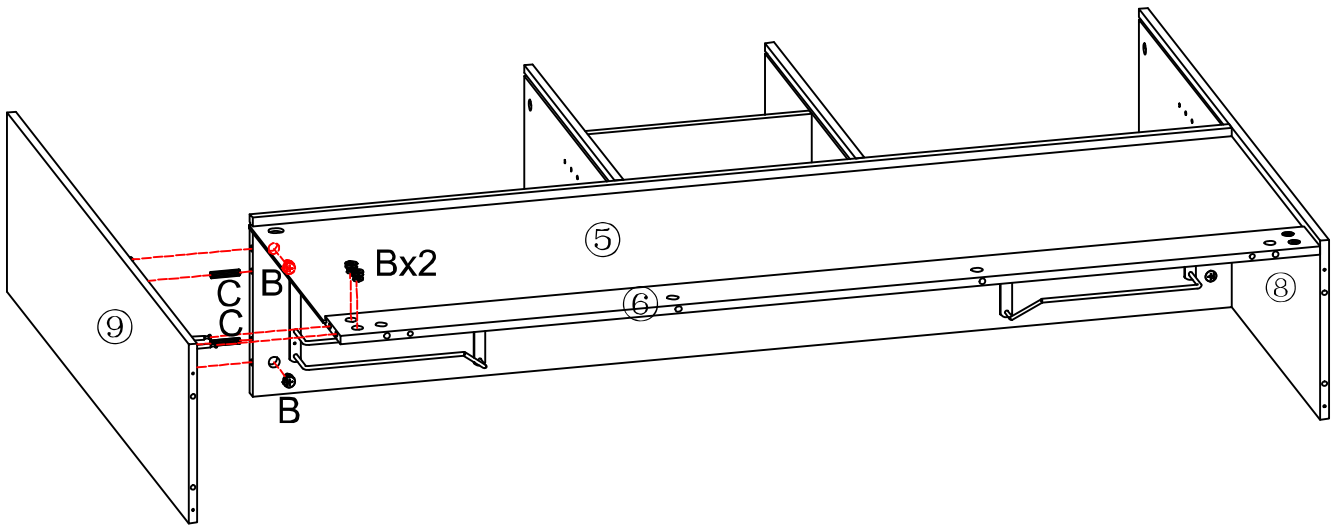

	
B x4pcs	C x 2pcs

19.

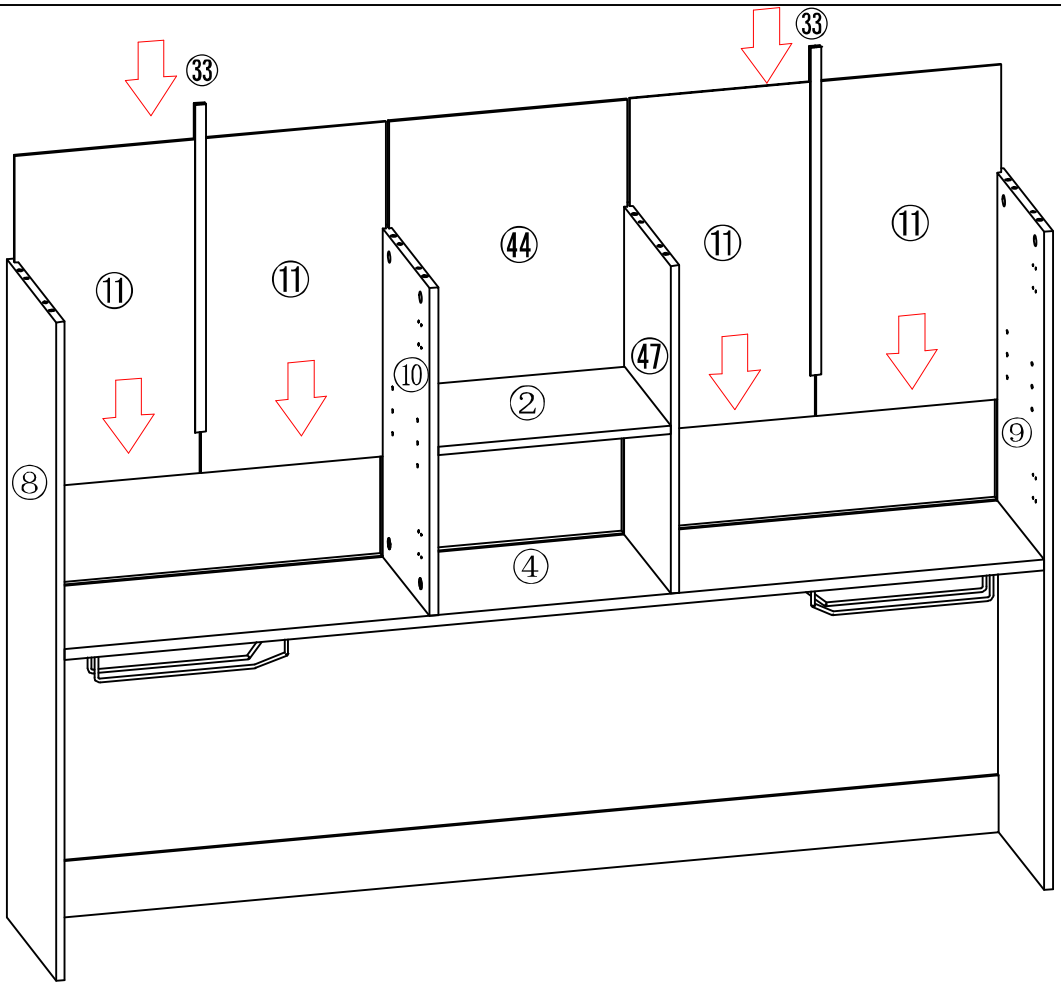

20.

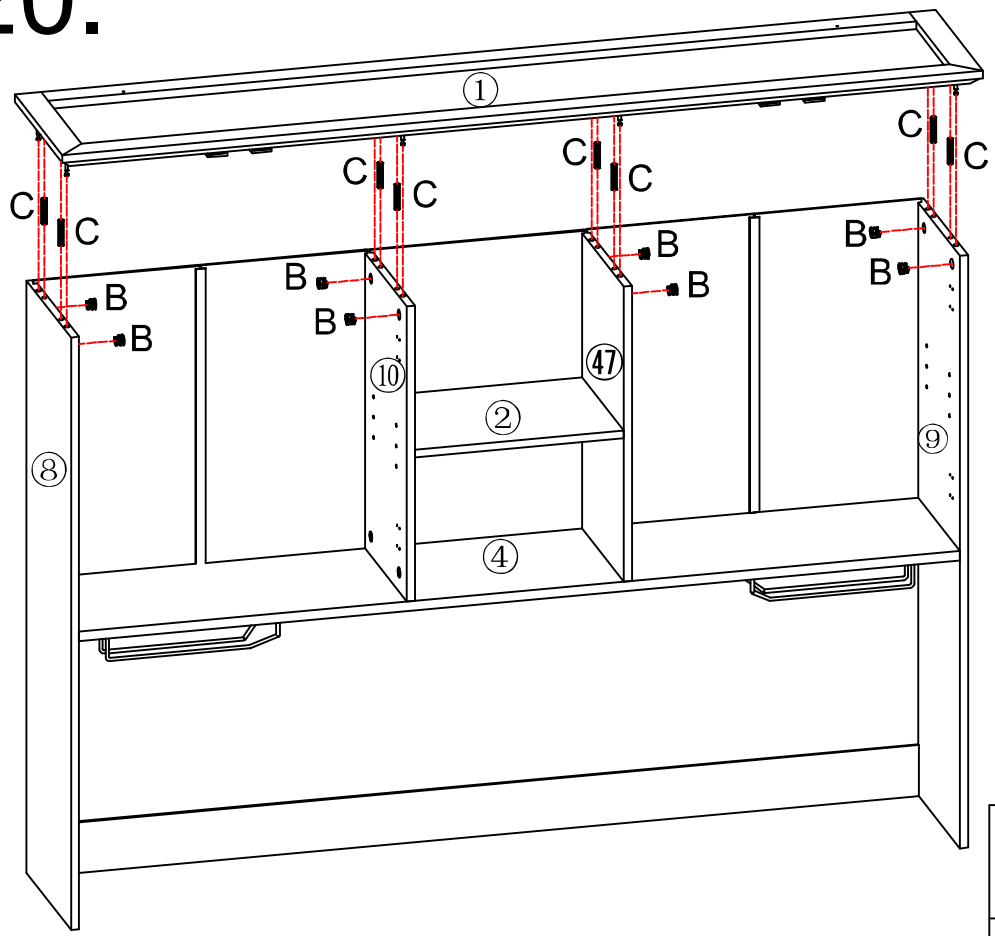

	
B x8pcs	C x 8pcs

21.

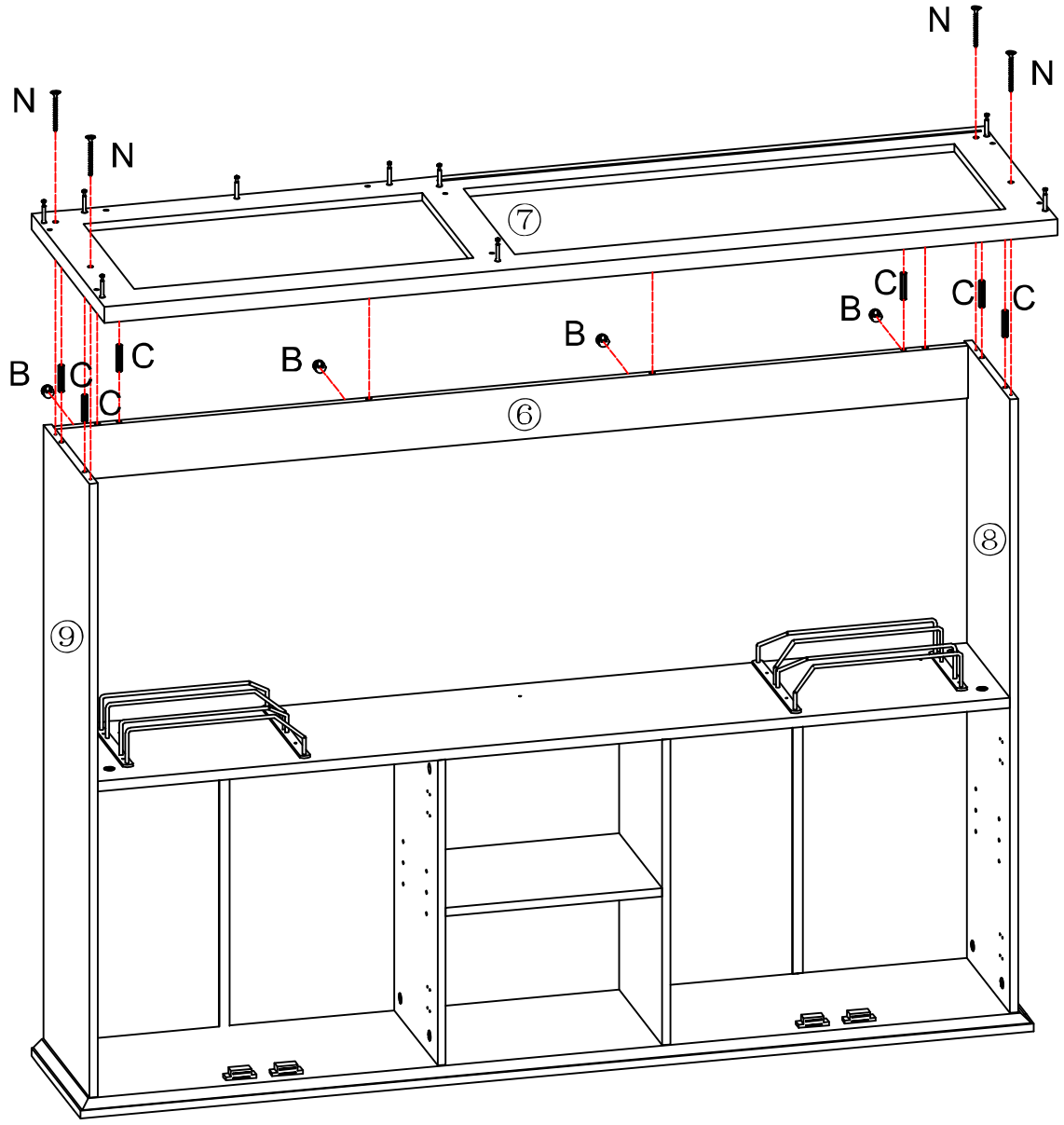

M4x45mm		
N x4pcs	B x4pcs	C x 6pcs

22.

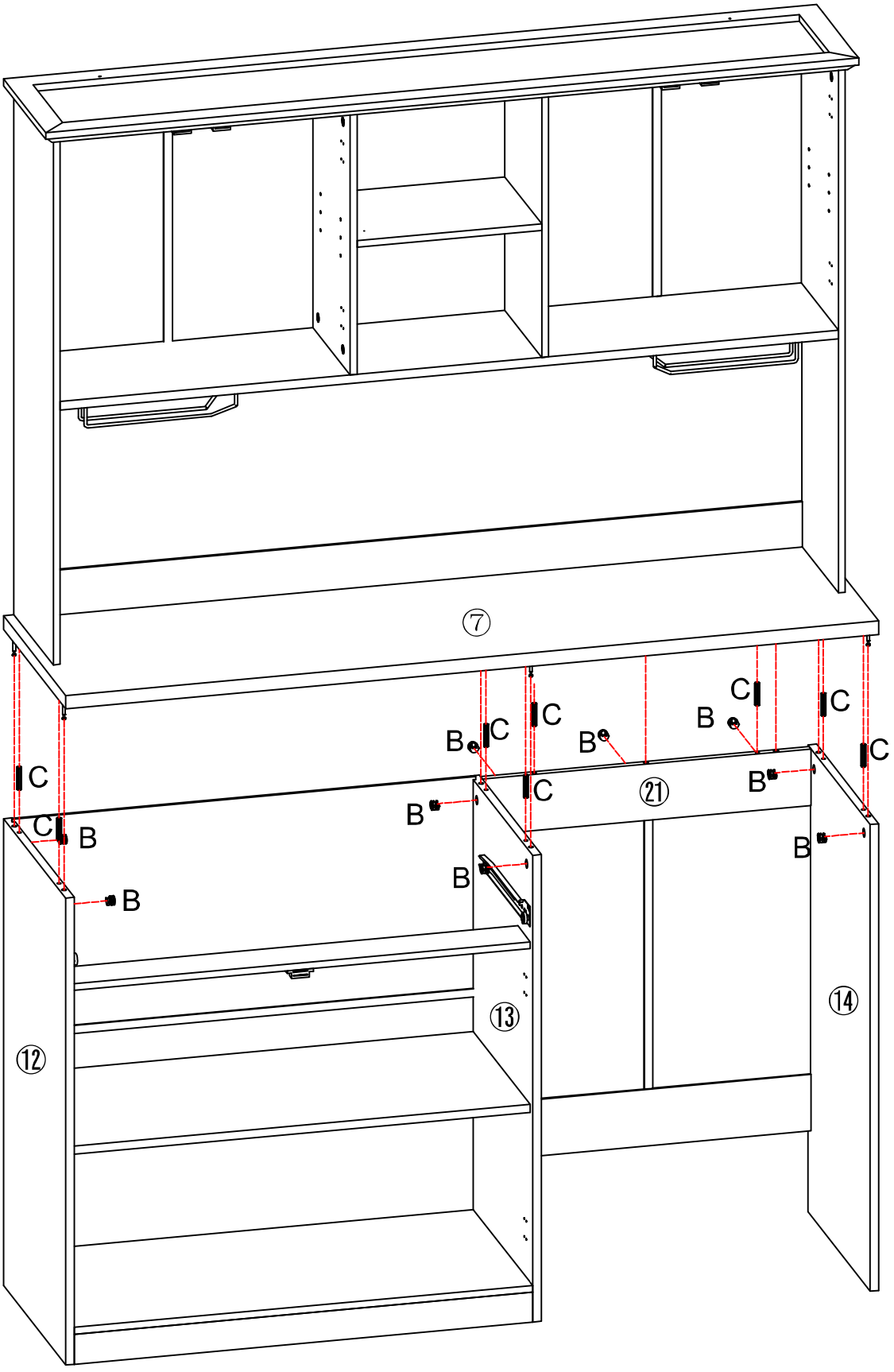

	
B x9pcs	C x 8pcs

23.

DE:Führen Sie das Lichtband L vom Schrank hinten durch das Loch des Teils 5 und reißen Sie die Folie auf der Rückseite des Lichtbands ab, die unter dem Teil 4 klebt.
UK:Thread the light strip L through the hole of component 5 from the back of the cabinet, tear off the film on the back of the light strip, and stick it under component 4.
FR:Passez le ruban lumineux l derrière l'armoire à travers le trou de la pièce 5 et Arrachez le film à l'arrière du ruban lumineux pour le coller sous la pièce 4.
IT:Passare il fascio L dalla parte posteriore dell'armadio attraverso il foro del componente 5 e strappare la membrana sul retro del fascio incollato sotto il componente 4.
ES:Pase el cinturón de luz l por el agujero del componente 5 desde detrás del armario, arrance la película en la parte posterior del cinturón de luz y adhiera debajo del componente 4.

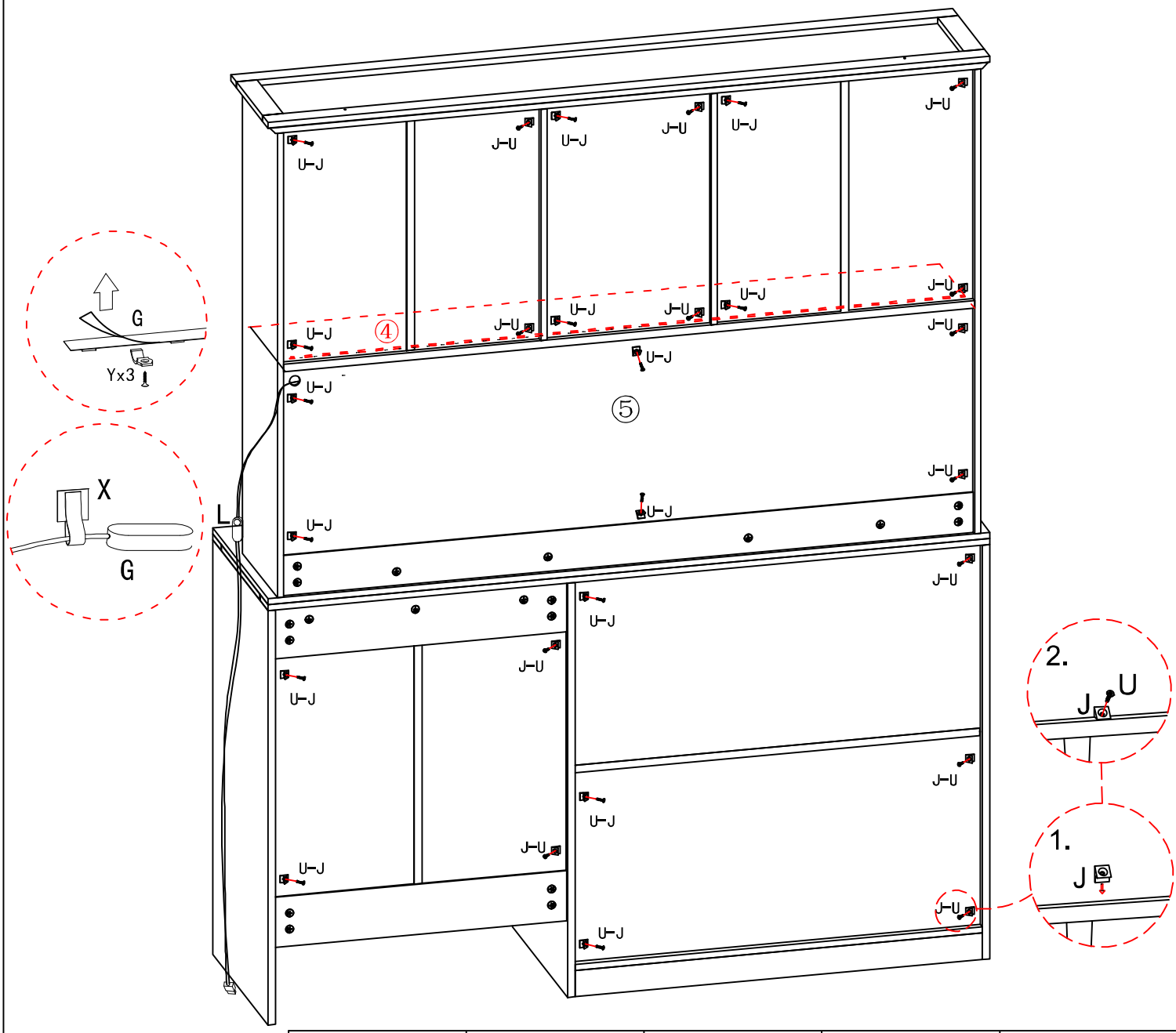

		M3x16mm		M3x12
G x1pc	J x28pcs	Ux28pcs	X x1pc	Y x3pcs

24.

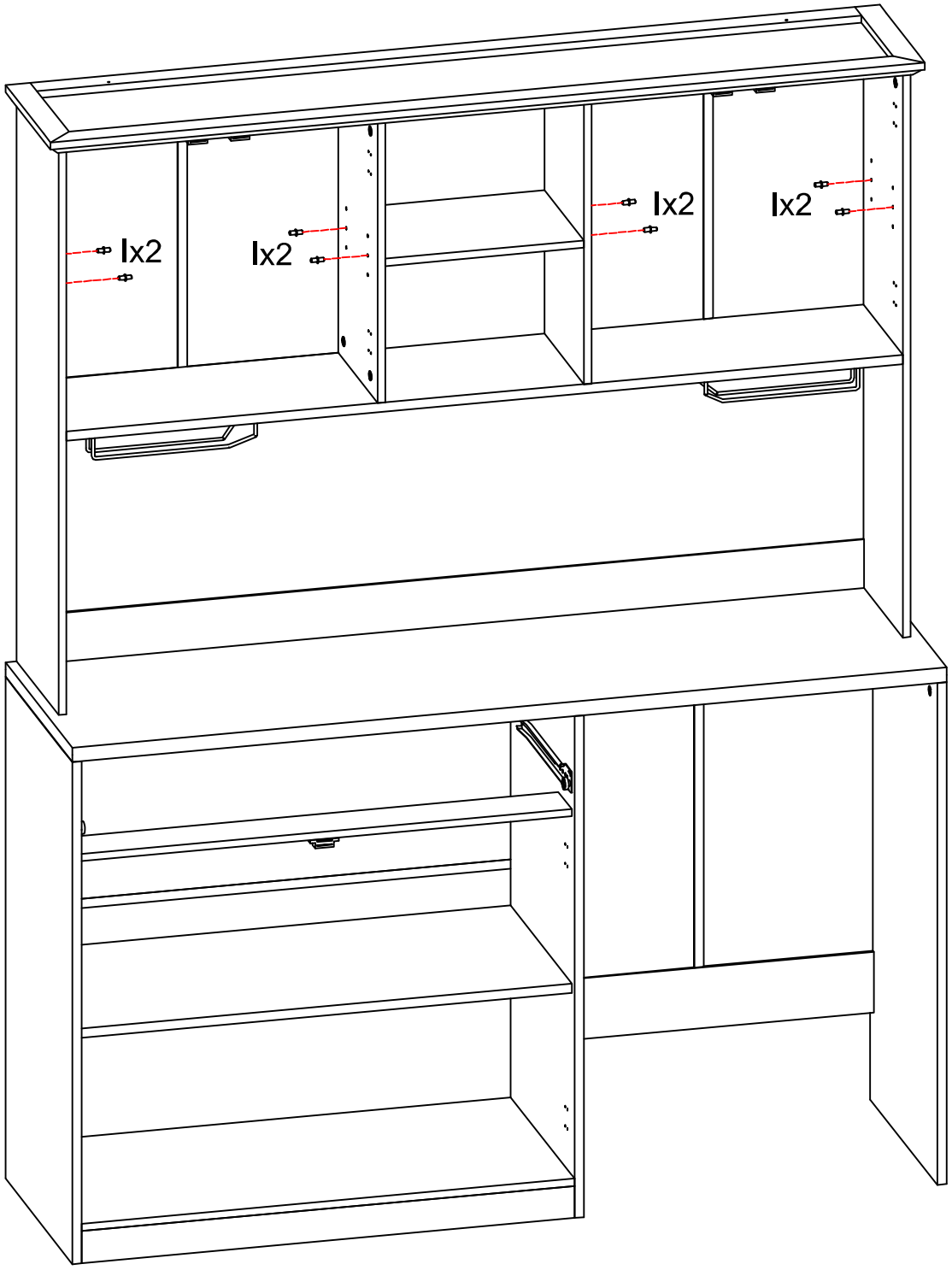

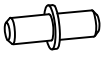

I x8pcs

25.

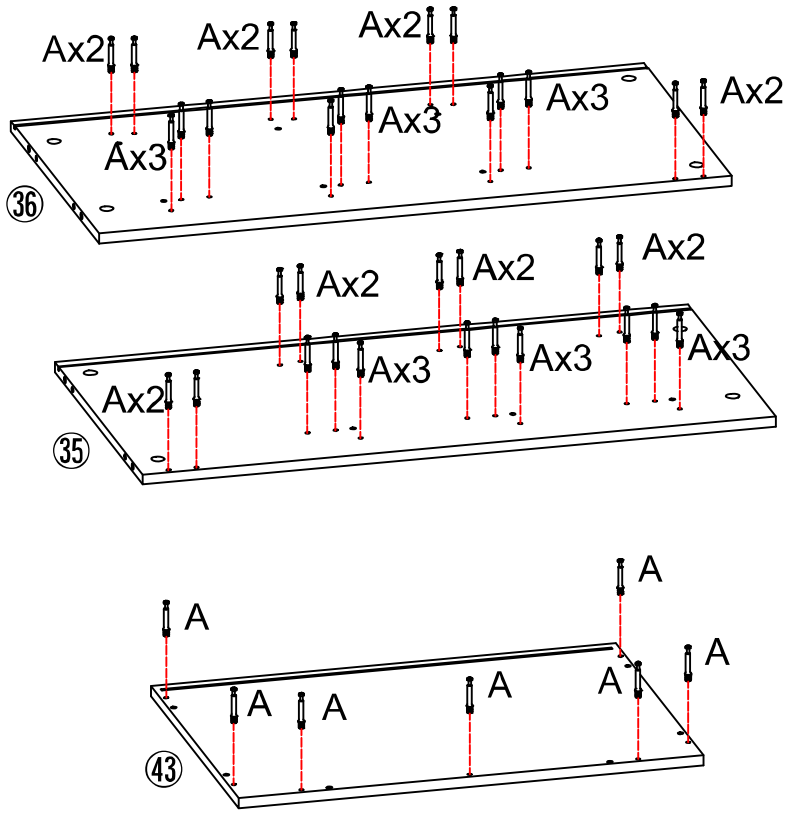

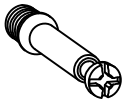

A x41pcs

26.

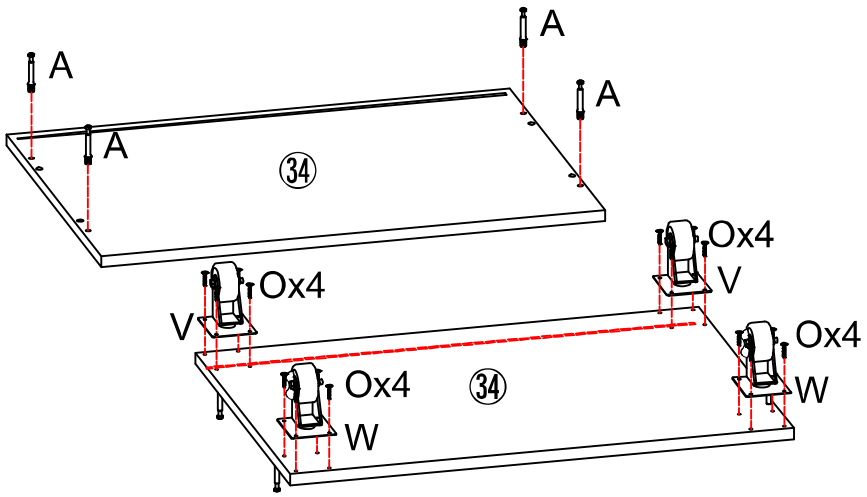

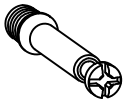

A x4pcs



O x16pcs

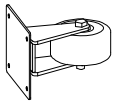

V x2pcs

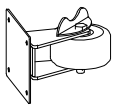

W x2pcs

27.

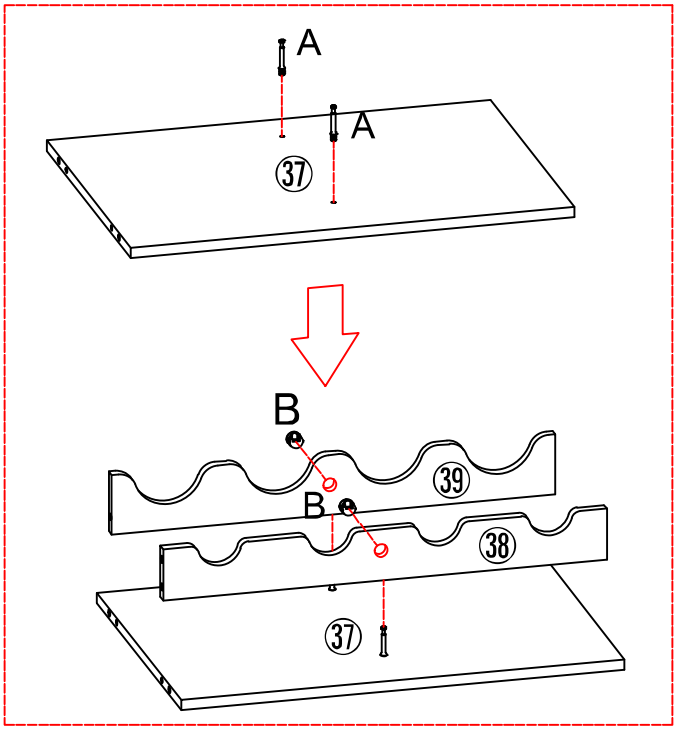

x3

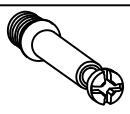	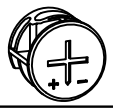
A x6pcs	B x6pcs

28.

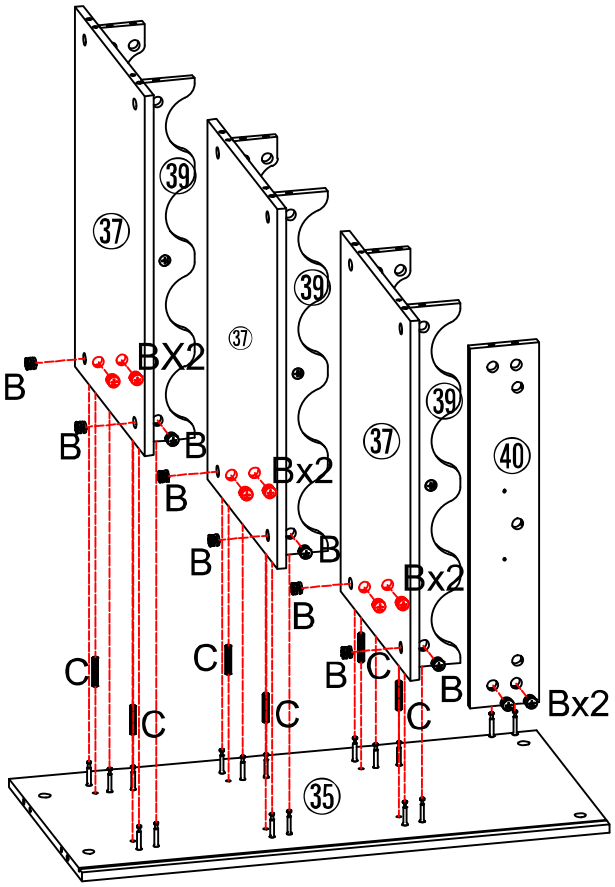

	
B x17pcs	C x 6pcs

29.

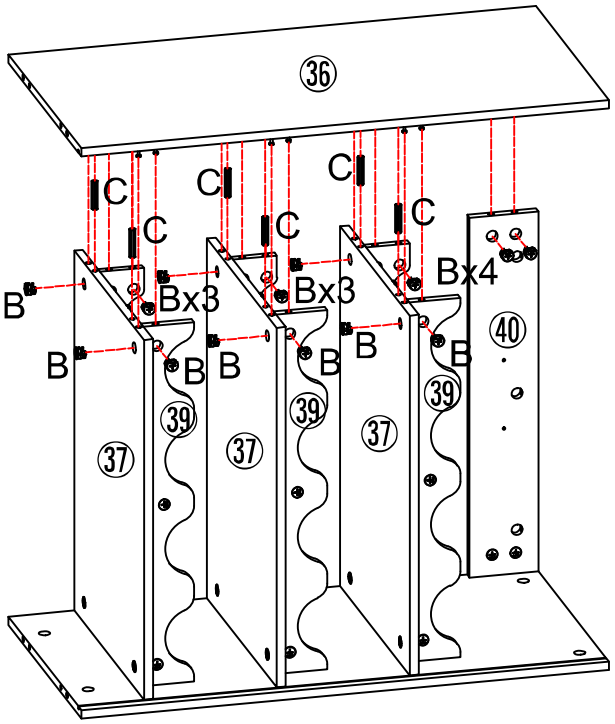

	
B x17pcs	C x 6pcs

30.

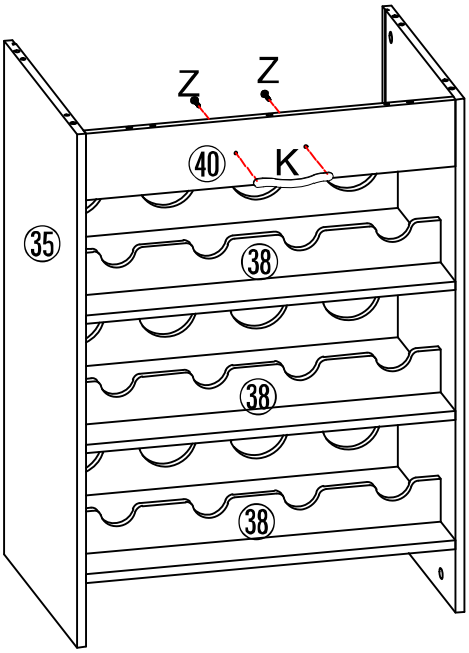

	 M4x15mm
K x1pc	Z x2pcs

31.

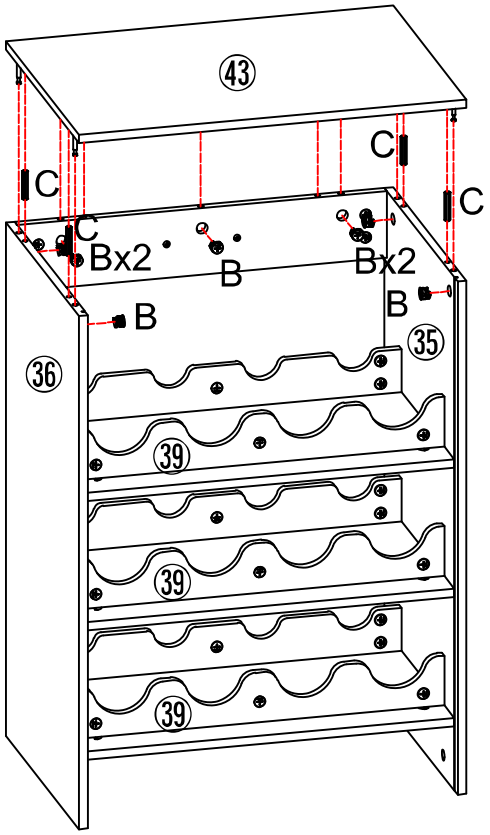

	
B x7pcs	C x 4pcs

32.

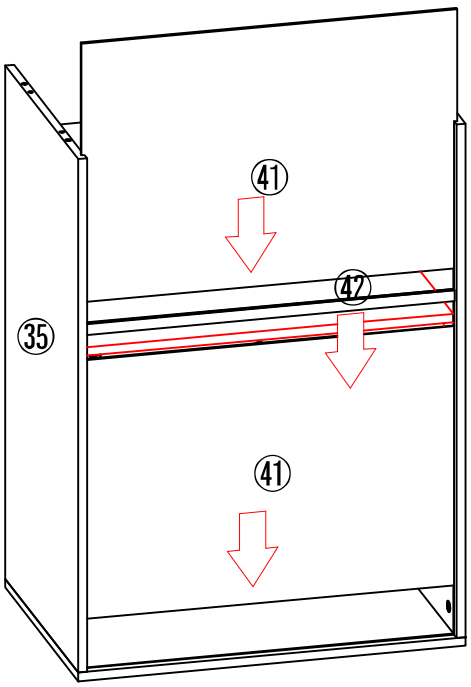

33.

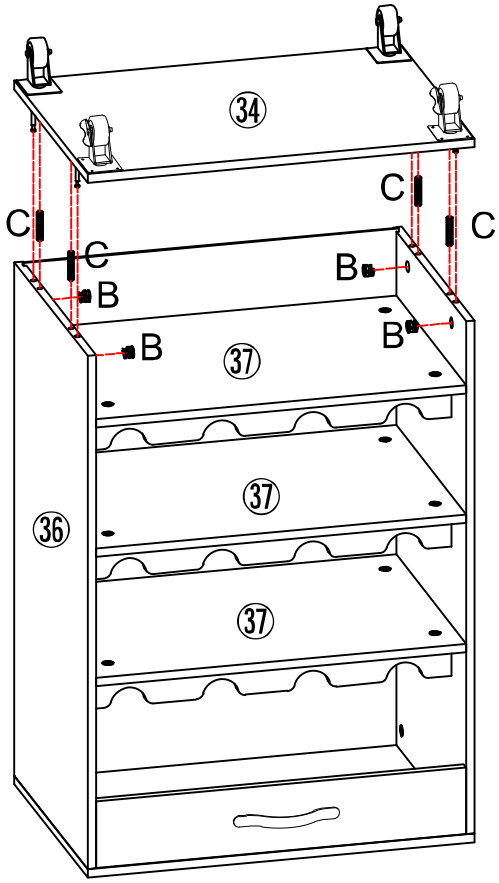

	
B x4pcs	C x 4pcs

34.

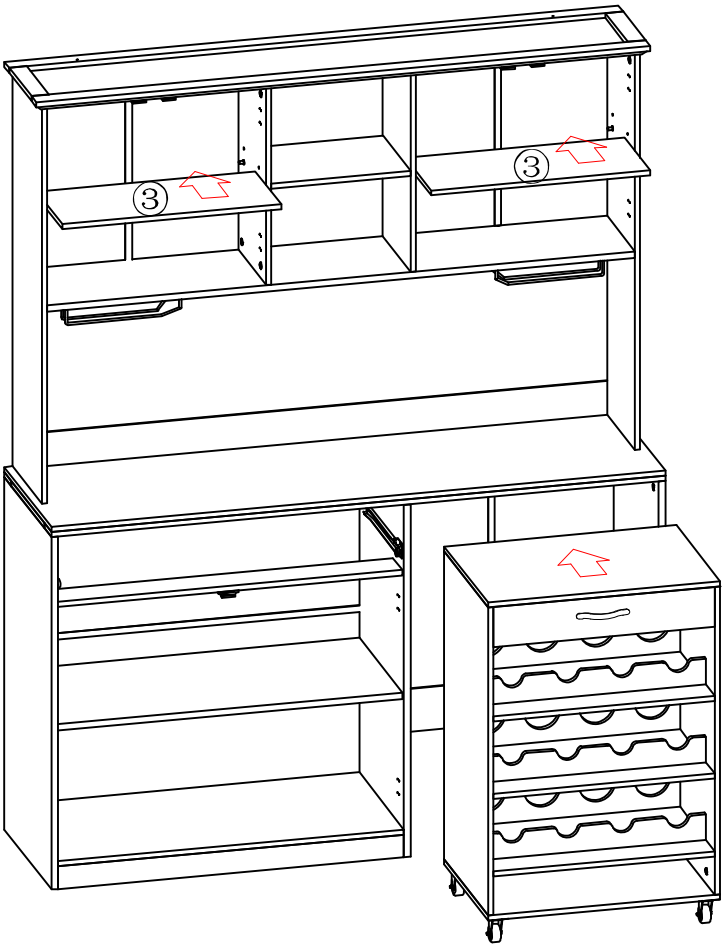

35.

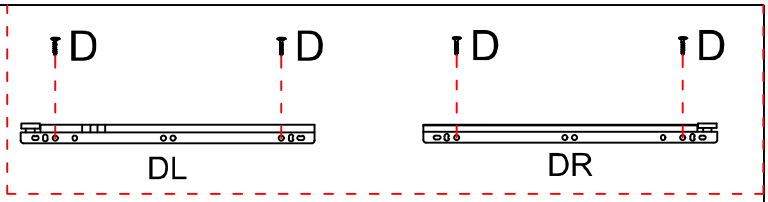

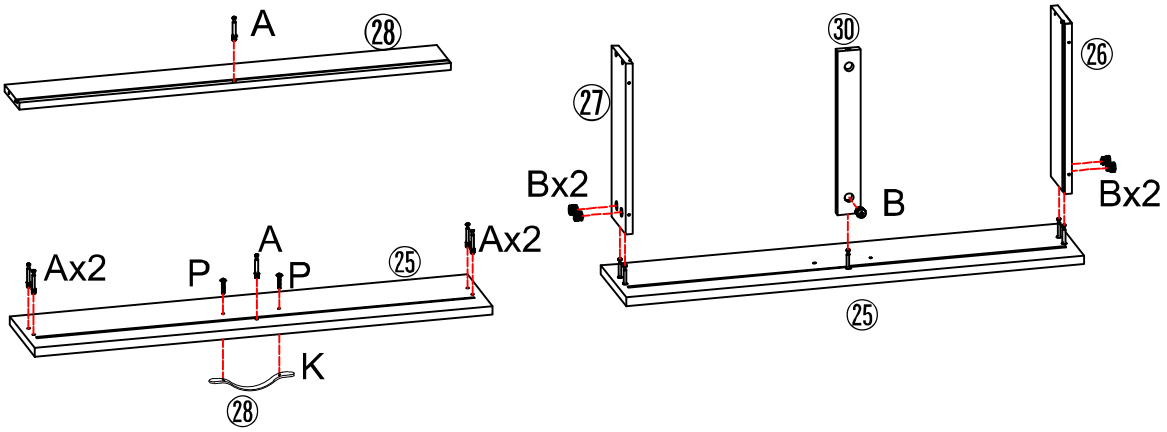

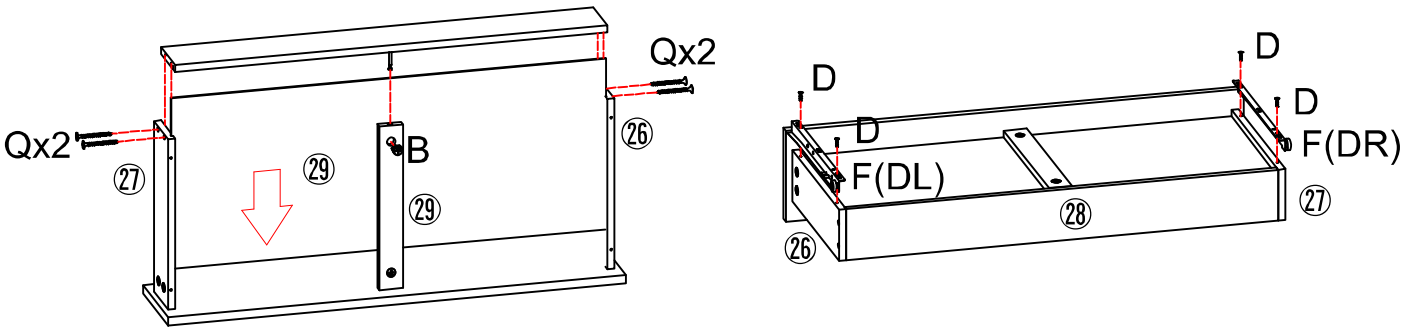

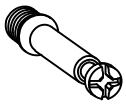	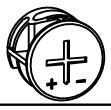					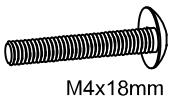
A x6pcs	B x6pcs	D x 4pcs	F	K x1pc	Q x4pcs	P x4pcs

36.

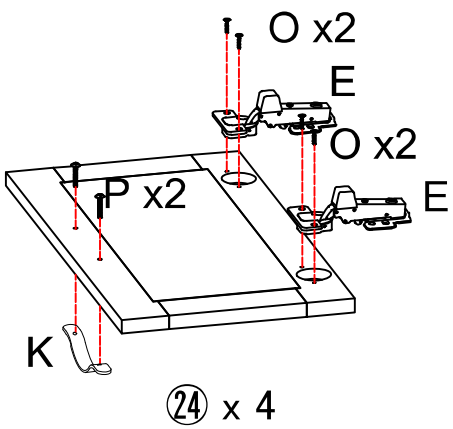

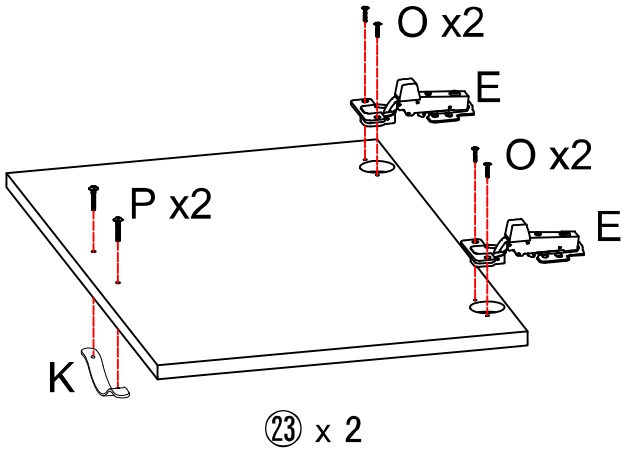

	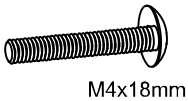		
K x6pcs	P x12pcs	O x24pcs	E x12pcs

37.

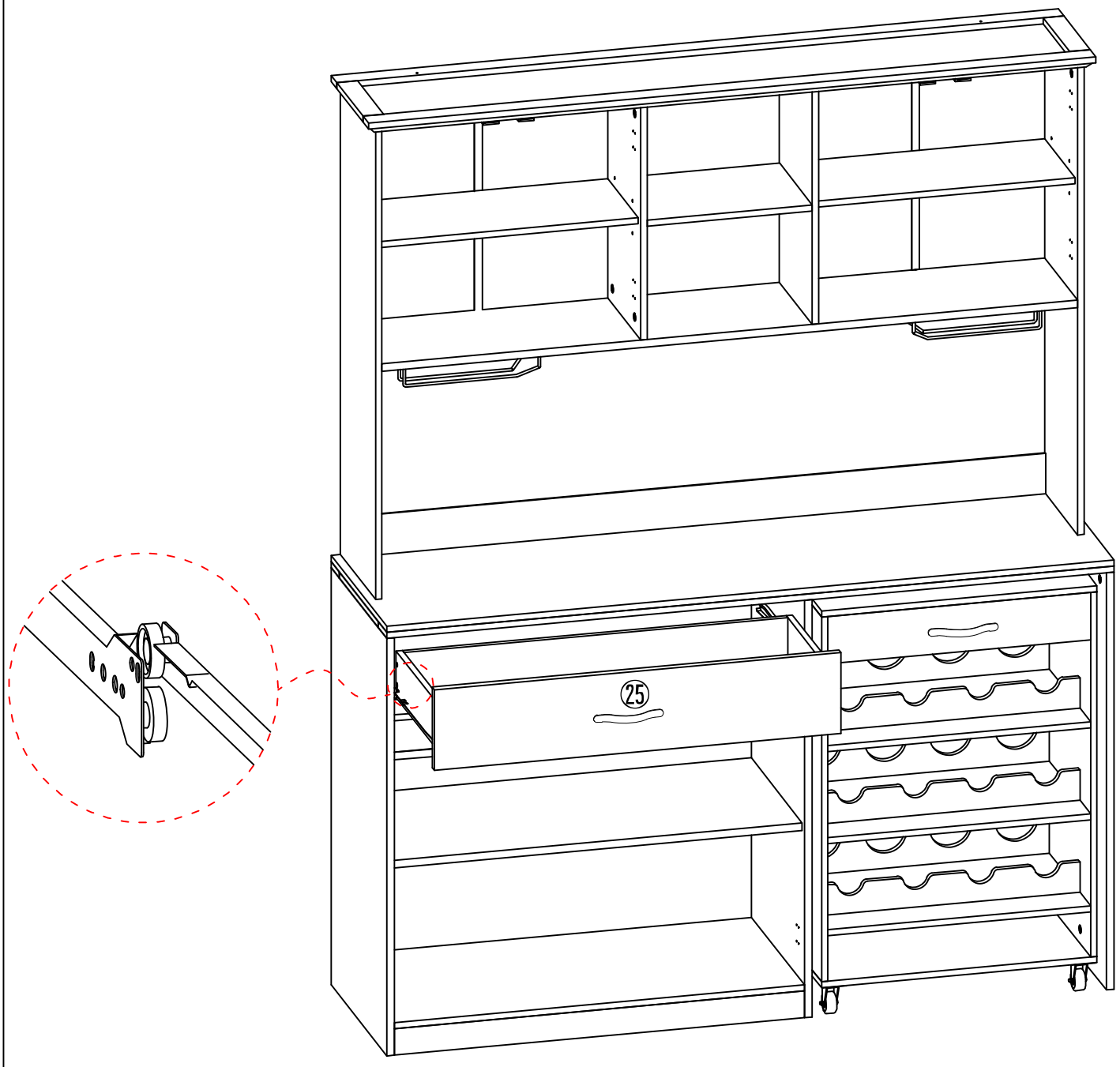

38.

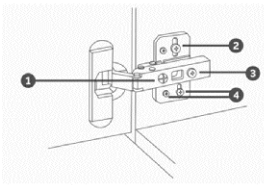

1 Sideways / Tilt adjustment

Turn the screw
clockwise to move the door further away from the side of the cabinet
anticlockwise to move the door closer to the side of the cabinet

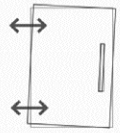

2 4 Height adjustment

While supporting the weight of the door, turn the screws
clockwise to move the door up
anticlockwise to move the door down

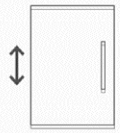

3 Forward and back adjustment

If the gap between the back of the door and the cabinet is too small, and the door may not close fully. Turn the screw
clockwise to decrease the gap between the door and the cabinet
anticlockwise to increase the gap between the door and the cabinet

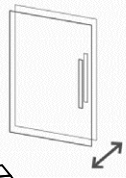

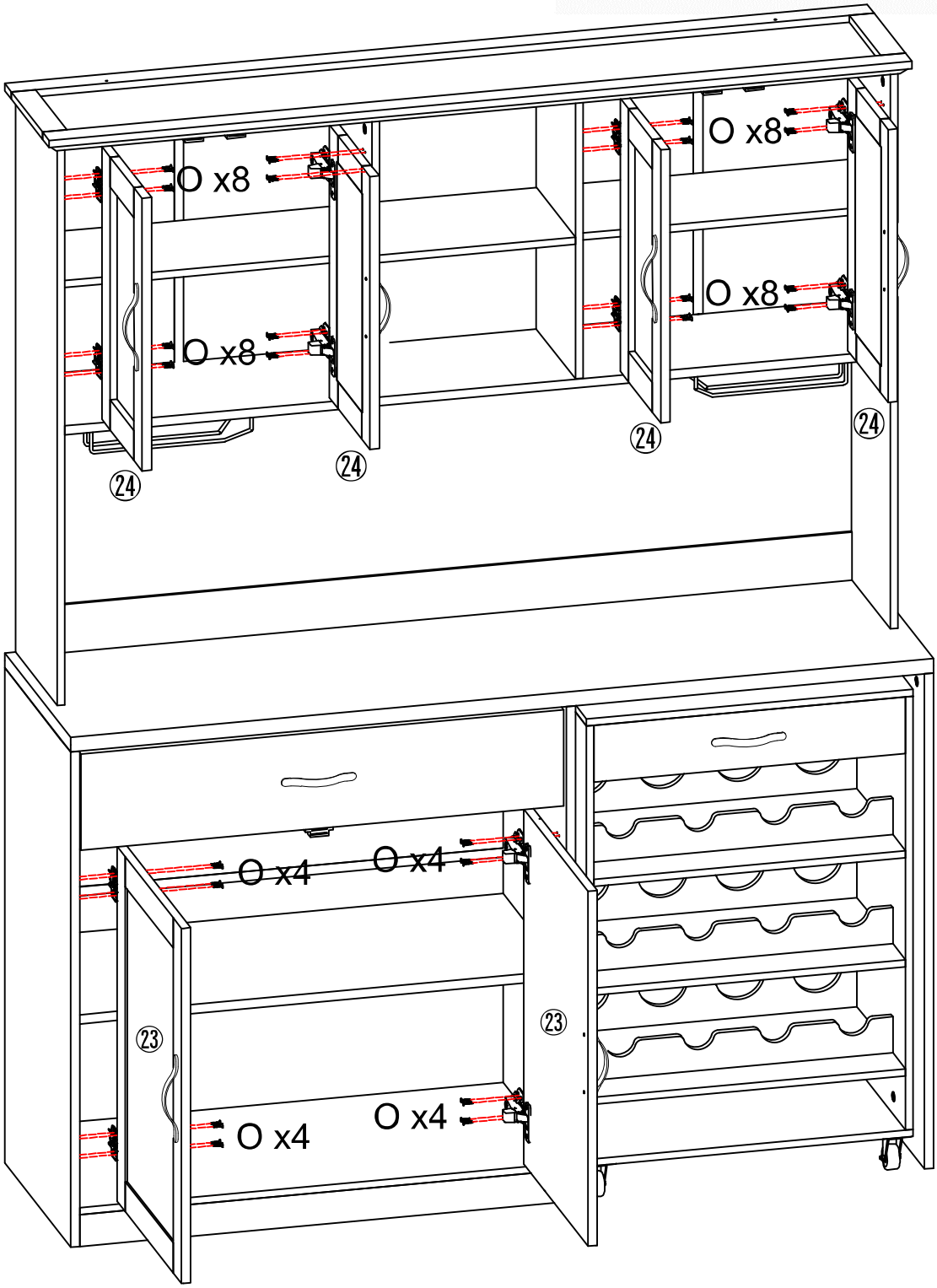



O x48pcs

39.

	 M4x35mm
L x 2pcs	Q x 2pcs
 M4x14mm	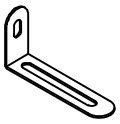
O x 2pcs	M x 2pcs

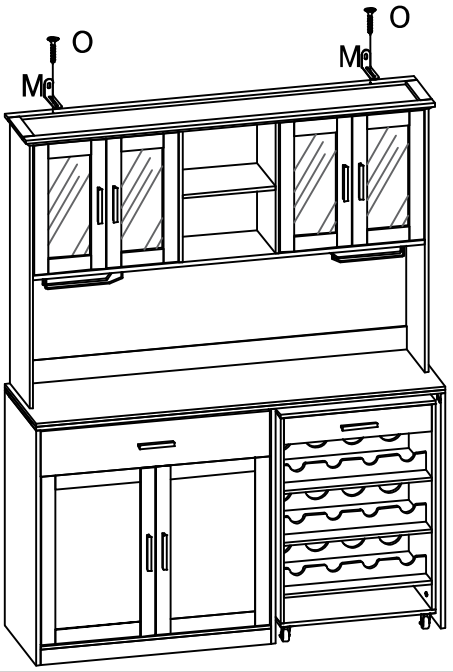

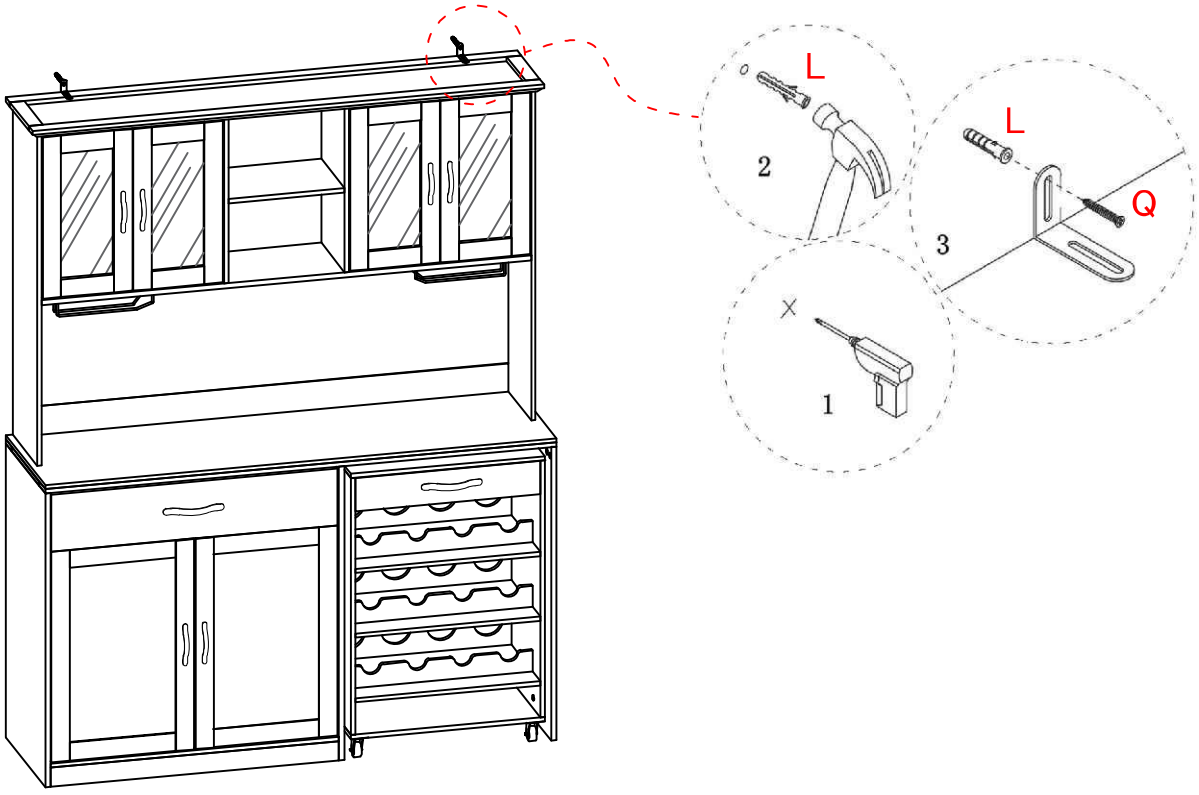

DE:ACHTUNG: Zur Sicherheit und Stabilität empfehlen wir Ihnen, die Kippsicherungszubehör an der Wand zu befestigen, um ein Umkippen, Verletzungen und Sachschäden zu verhindern.
UK:ATTENTION: For safety and stability, we suggest you have to secure the anti tip accessories to the wall to prevent tipping, injury, and property damage.
FR:ATTENTION : Pour la sécurité et la stabilité, nous vous recommandons de fixer les accessoires anti-basculement au mur afin d'éviter tout renversement, blessure et dommage matériel.
IT:ATTENZIONE: Per garantire sicurezza e stabilità, ti consigliamo di fissare gli accessori di sicurezza contro il ribaltamento alla parete, per prevenire ribaltamenti, lesioni e danni materiali.
ES:ATENCIÓN: Para garantizar seguridad y estabilidad, le recomendamos que fije los accesorios de seguridad contra el vuelco a la pared para prevenir vuelcos, lesiones y daños materiales.
NL:LET OP: Voor veiligheid en stabiliteit raden wij aan om de anti-kantelaccessoires aan de muur te bevestigen om kantelen, letsel en schade aan eigendommen te voorkomen.
SE:OBS: För säkerhet och stabilitet rekommenderar vi att du fäster anti-tipp-tillbehören på väggen för att förhindra att de tippar, skador och egendomsskador.
PL:UWAGA: Dla bezpieczeństwa i stabilności zalecamy przymocowanie akcesoriów antyprzewrócenia do ściany, aby zapobiec przewróceniu, urazom i uszkodzeniu mienia.

40.



H x 24pcs

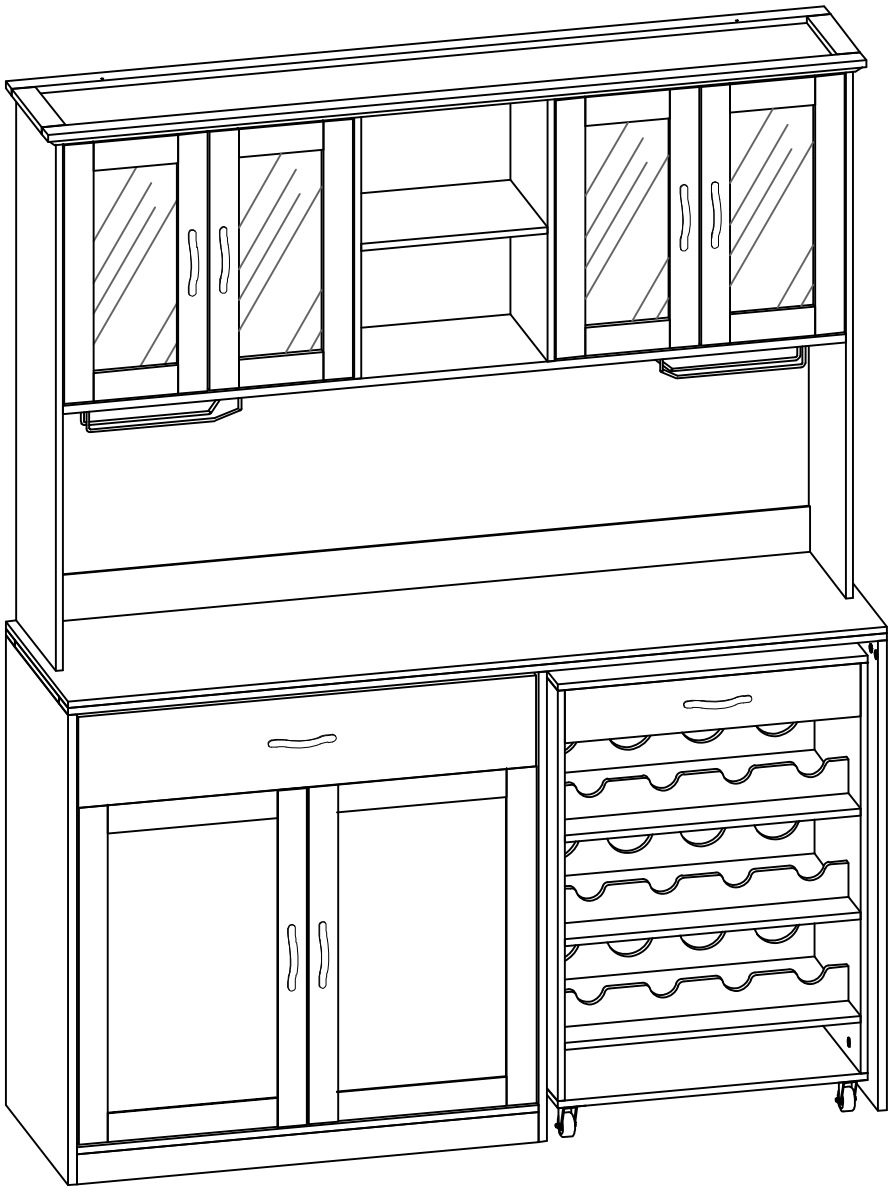

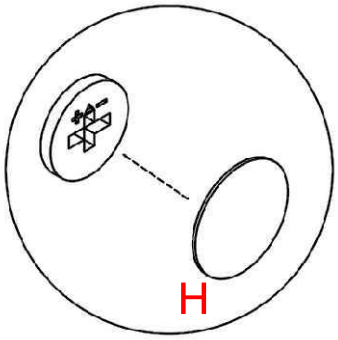

UK:You may optionally apply sticker H to screw holes after installation for better appearance.
DE:Zur optischen Aufwertung können Sie nach Montage wahlweise Aufkleber H auf Schraublöcher kleben.
FR:Pour une meilleure esthétique, vous pouvez coller l'autocollant H sur les trous de vis après montage à votre guise.
IT:Per un aspetto migliore, puoi applicare facoltativamente l'adesivo H sui fori delle viti dopo montaggio.
ES:Para mejorar la estética, puede pegar opcionalmente el adhesivo H en los orificios de tornillos tras montaje.
NL:Voor mooier uiterlijk kunt u naar keuze sticker H op schroefgaten plakken na montage.
SE:För snyggare utseende kan du valfritt klistra klistermärke H över skruvhål efter montering.
PL:Aby poprawić wygląd, możesz opcjonalnie nakleić naklejkę H na otwory śrub po montażu.

Importeur Importateur	Decobus Handel GmbH
Adresse	Innungsstraße 9, 21244 Buchholz, Deutschland
Email/URL Courriel /URL	https://www.decobusgroup.de
Hersteller Fabricant	Dongguan Xinyi Technology co., LTD
Adresse	5F, Building 2, No.492, Jienanroad, Humen, Dongguan,Guangdong. China
Email/URL Courriel/URL	yy.67786@163.com
Partienummer Identification du produit	2026/08
Hergestellt in Fabriqué en	China Chine
EC REP	Decobus Handel GmbH Innungsstraße 9, 21244 Buchholz,Deutschland https://www.decobusgroup.de
CE	Produkt /Nom du produit: LED light strip Modell/Modèle: XYDA-5050-60D-RGB-10MM-5V Nennspannung/Tension nominale: 5V Nennfrequenz/Frequence nominale: 50-60HZ Leistung/Puissance: 2A
FR Cet appareil, ses cordons, et batterie se recyclent — À DÉPOSER EN MAGASIN — OU — À DÉPOSER EN DÉCHÈTERIE Points de collecte sur www.quefairedemesdechets.fr Privilégiez la réparation ou le don de votre appareil !	

Importeur Importateur	Decobus Handel GmbH
Adresse	Innungsstraße 9, 21244 Buchholz, Deutschland
Email/URL Courriel /URL	https://www.decobusgroup.de
Hersteller Fabricant	Dongguan Huima Synthetic Electronics Co.,Ltd
Adresse	3rd Floor, Bingding A, No.1 Jiangxing Road, HuangjiangVillage, Huangjiang Town, Dongguan City, GuangdongProvince China
Email/URL Courriel/URL	yy.67786@163.com
Partienummer Identification du produit	2026/08
Hergestellt in Fabriqué en	China Chine
EC REP	Decobus Handel GmbH Innungsstraße 9, 21244 Buchholz,Deutschland https://www.decobusgroup.de
CE	Produkt /Nom du produit: 2.4G conlroller Modell/Modèle: HM-LY-2.4G Nennspannung/Tension nominale: 5V Nennfrequenz/Frequence nominale: 50-60HZ Leistung/Puissance: 2A
FR Cet appareil, ses cordons, et batterie se recyclent — À DÉPOSER EN MAGASIN — OU — À DÉPOSER EN DÉCHÈTERIE Points de collecte sur www.quefairedemesdechets.fr Privilégiez la réparation ou le don de votre appareil !	

VERIFICATION OF CONFORMITY

Registration No.	:	**WTF25F05113956**
Reference No.	:	**WTF25F05113956E**
Applicant	:	**Dongguan Xinyi Technology co., LTD**
Address	:	**5F, Building 2, No.492, Jienanroad, Humen, Dongguan, Guangdong. China**
Manufacturer	:	**The same as above**
Address	:	**The same as above**
Product	:	**LED strip light**
Model No.	:	**Refer to the attached model list**
Technical data	:	**Refer to the attached model list**

Test specification:

EN IEC 55015:2019+A11:2020
EN IEC 61547:2023

The above product has been tested by us with the listed standards and found in compliance with the European Electromagnetic Compatibility Directive 2014/30/EU. It is possible to use CE marking to demonstrate the compliance with this EMC Directive.

EN IEC 55015: Limits and methods of measurement of radio Disturbance characteristics of electrical lighting and similar equipment.
EN IEC 61547: Equipment for general lighting purposes — EMC immunity requirements

The referred test report(s) show that the product complies with standard(s) recognized as giving presumption of compliance with the essential requirements in the above mentioned EU Directive. Other relevant Directives have to be observed.

After preparation of the necessary technical documentation as well as the conformity declaration, the CE marking as shown below can be affixed on the equipment.

CE

Manager: **Danny Zhou**
Date: 2025-05-30

The statement is based on a single evaluation of the sample of above mentioned product. It does not imply an assessment of the whole production.

Waltek Testing Group (Foshan) Co., Ltd.

Hotline: 400-840-2288 **E-mail: info@waltek.com.cn**
Http://www.waltek.com.cn

Ver.09.24, WALTEK is registered trademark. Utilisation and application requires prior approval.

Attachment

Model list

Reference No.: WTF25F05113956E

Item	Model	Rating	Light Source
1	XYDA-2835-60D	DC 5V, 8W; DC 12V, 9W; DC 24V, 15W	2835
2	XYDA-2835-120D		
3	XYDA-2835-144D		
4	XYDA-2835-168D		
5	XYDA-2835-180D		
6	**XYDA-2835-240D**		
7	XYDA-2835-192D		
8	XYDA-5050-RGB	DC 5V, 8W; DC 12V, 9W; DC 24V, 14W	5050
9	XYDA-5050-60D		
10	XYDA-5050-RGBW		
11	XYDA-5050-RGB-IC		
12	XY-COB-3-252D	DC 5V, 5W; DC 12V, 8W; DC 24V, 10W	COB
13	XY-COB-3-528D		
14	XY-COB-5-252D		
15	XY-COB-5-288D		
16	XY-COB-5-320D		
17	XY-COB-5-420D		
18	XY-COB-5-512D		
19	XY-COB-5-528D		
20	XY-COB-8-252D		
21	XY-COB-8-256D		
22	XY-COB-8-384D		
23	XY-COB-8-480D		
24	XY-COB-8-512D		
25	XY-COB-8-528D		

Waltek Testing Group (Foshan) Co., Ltd.

Hotline: 400-840-2288 **E-mail: info@waltek.com.cn**
Http://www.waltek.com.cn

Ver.09.24, WALTEK is registered trademark. Utilisation and application requires prior approval.

TEST REPORT

Report No.	:	WTF25F05125576C
Job No.	:	FSW2505200803CJ
Applicant	:	Dongguan Xinyi Technology co., LTD
Address	:	5F, Building 2, No.492, Jienan road, Humen, Dongguan, Guangdong. China
Manufacturer	:	Dongguan Xinyi Technology co., LTD
Address	:	5F, Building 2, No.492, Jienan road, Humen, Dongguan, Guangdong. China
Sample Name	:	LED strip light
Sample Model	:	XYDA-2835-60D
Reference Model	:	Refer to next page (s)
Test Requested	:	With reference to EU RoHS Directive 2011/65/EU and its amendment Directive EU 2015/863, to determine the Pb, Cd, Hg, Cr^{6+}, PBBs, PBDEs, DBP, BBP, DEHP, DIBP content in the submitted sample.
Test Method	:	Refer to next page (s)
Test Conclusion	:	**Pass**
Date of Receipt Sample	:	2025-05-20
Testing Period	:	2025-05-20 to 2025-05-24
Date of Issue	:	2025-07-08
Test Result	:	Refer to next page (s)

Prepared By:
Waltek Testing Group (Foshan) Co., Ltd.
Address: No.13-19, 2/F., 2nd Building, Sunlink Machinery City, Xingye 4 Road, Guanglong Industrial Park, Chihua Neighborhood Committee, Chencun, Shunde District, Foshan, Guangdong, China
Tel:+86-757-23811398 Fax:+86-757-23811381 E-mail:info@waltek.com.cn

Signed for and on behalf of
Waltek Testing Group (Foshan) Co., Ltd.

WTF25F05125576C

Swing Liang
Waltek Testing Group (Foshan) Co., Ltd.
http://www.waltek.com.cn

Reference Model
XYDA-2835-120D, XYDA-2835-144D, XYDA-2835-168D, XYDA-2835-180D, XYDA-2835-240D, XYDA-2835-192D, XYDA-5050-RGB, XYDA-5050-60D, XYDA-5050-RGBW, XYDA-5050-RGB-IC, XY-COB-3-252D, XY-COB-3-528D, XY-COB-5-252D, XY-COB-5-288D, XY-COB-5-320D, XY-COB-5-420D, XY-COB-5-512D, XY-COB-5-528D, XY-COB-8-252D, XY-COB-8-256D, XY-COB-8-384D, XY-COB-8-480D, XY-COB-8-512D, XY-COB-8-528D, XY-COB-RGB-10-576D, XY-COB-RGB-10-756D, XY-COB-RGB-10-784D, XY-COB-RGBCCT Full Color-12-784D

Sample photo:

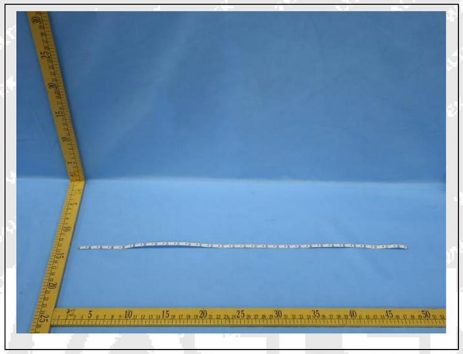

Shenzhen BCTC Testing Co., Ltd.
1-2/F., Building B, Pengzhou Industrial Park, No.158, Fuyuan 1st Road,
Zhancheng, Fuhai Subdistrict, Bao'an District, Shenzhen, Guangdong, China

Test Verification of Conformity

Verification Number: BCTC2507635158C

Applicant : **Dongguan Huima Synthetic Electronics Co.,Ltd 3rd Floor, Bingding A, No.1 Jiangxing Road, Huangjiang Village, Huangjiang Town, Dongguan City, Guangdong Province China**

Manufacturer : **Dongguan Huima Synthetic Electronics Co.,Ltd 3rd Floor, Bingding A, No.1 Jiangxing Road, Huangjiang Village, Huangjiang Town, Dongguan City, Guangdong Province China**

Product Name : **2.4G conlroller**

Model/Type Reference : **HM-LY-2.4G**

Essential Requirement		Test Standards	Report No.
Art.3.1(a)	Safety	EN 61347-1:2015+A1:2021 EN 61347-2-11:2001+A1:2019	BCTC2507862687S
Art.3.1(a)	Health	EN 62479:2010 EN 50663:2017	BCTC2507635158-1E
Art.3.1(b)	EMC	ETSI EN 301 489-1 V2.2.3 (2019-11) ETSI EN 301 489-17 V3.3.1 (2024-09)	BCTC2507635158-2E
Art.3.2	Radio	ETSI EN 300 328 V2.2.2 (2019-07)	BCTC2507635158-3E

On the basis of the referenced test report(s), sample(s) tested of the above product have been found to comply with the standards harmonized with Annex II of Council Directive 2014/53/EU at the time the tests were carried out. Other standards and Directives may be relevant to the product. This verification is part of the full test report(s) and should be read in conjunction with it <them>.

Once compliance with all product relevant CE mark directives are verified, including any relevant e.g. risk assessment and production control, the manufacturer may indicate compliance by signing a Declaration of Conformity themselves and applying the mark to products identical to the tested sample(s).

CE

SHENZHEN BCTC TESTING CO., LTD. BCTC APPROVED Report Seal

Manager
2025-08-11

This Verification is for the exclusive use of BCTC's client and is provided pursuant to agreement between BCTC and its client. BCTC's responsibility and liability are limited to the terms and conditions of the agreement. The observation and test results referenced in this Verification are relevant only to the sample tested. This Verification by itself does not imply that the material, product, or service is or has ever been under a BCTC certification program.

True Safety Testing

Certificate Of Compliance

Certificate No. : TST26213100247CC-R1

Applicant : Dongguan Huima Synthetic Electronics Co., Ltd.
Floor 3, Building A, No.1 Jiangxing Road, Huangjiang Village, Huangjiang Town, Dongguan City

Manufacturer : Dongguan Huima Synthetic Electronics Co., Ltd.
Floor 3, Building A, No.1 Jiangxing Road, Huangjiang Village, Huangjiang Town, Dongguan City

Sample Name : Single-button Bluetooth

Product Model : HM-LY-2.4G

Test Standard : IEC 62321-1:2013
IEC 62321-2:2021
IEC 62321-3-1:2013
IEC 62321-4:2013/AMD1:2017
IEC 62321-5:2013
IEC 62321-6:2015
IEC 62321-7-1:2015
IEC 62321-7-2:2017
IEC 62321-8:2017

As shown in the Test Report No. : TST26213100247CR-R1

The EUT described above has been consolidated by us and found in compliance with the council RoHS 2.0 Directive (EU) 2015/863 and (EU)2017/2102 amending Annex II to Directive 2011/65/EU.
The certificate applies to the tested sample above mentioned only and shall not imply an assessment of the whole production. It is only valid in connection with the test report Number TST26213100247CR-R1.

CE RoHS

Dongguan True Safety Testing Co., Ltd. Approve

Andy Zheng
Technical director
Date: Apr.27, 2026

Dongguan True Safety Testing Co., Ltd.
Room 201, No.20, East of Houjie Avenue, Houjie, Dongguan, Guangdong, China
Tel: +86-0769-85088050 4001086960 E-mail:tst@tst-test.com http://www.tst-test.com