ASSEMBLY INSTRUCTIONS
INSTRUCTIONS DE MONTAGE

DJ0778-80CM

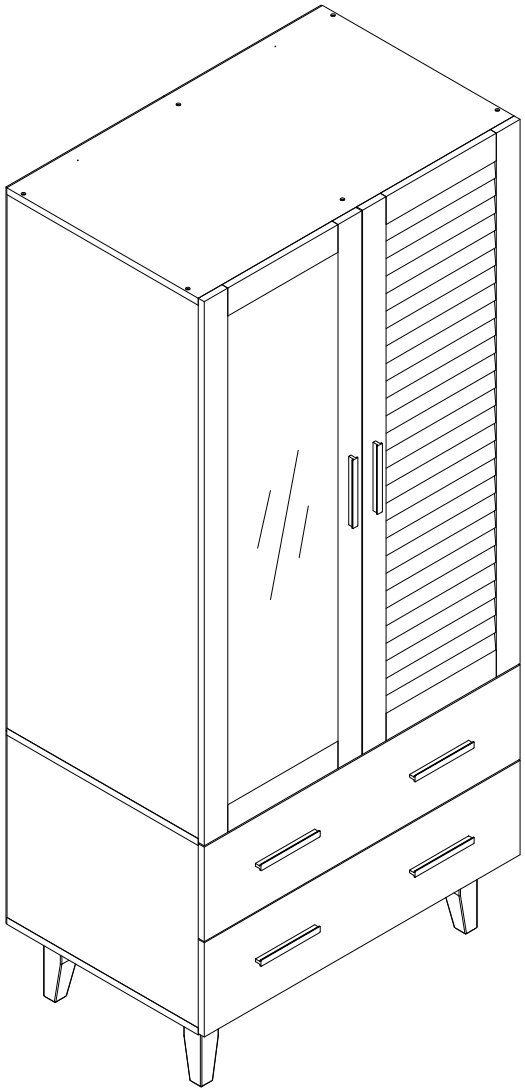

Installation Video QR

DJ0778
https://vimeo.com/1046313521

⚠ SAFETY TIPS

Static charge may cause dust on foam-clean with a dry or damp cloth.

Small foam strands may be present-handle gently and dispose of properly.

Do not burn or incinerate. Check local recycling guideline.

⚠ CONSEILS DE SÉCURITÉ

L'électricité statique peut attirer la poussière sur la mousse - nettoyer avec un chiffon sec ou humide.

De petits morceaux de mousse peuvent être présents - manipuler avec précaution et jeter correctement.

Ne pas brûler ni incinérer. Vérifier les directives de recyclage locales.

Have an assembly question or need a replacement part?
Please contact with our customer service.

Vous avez une question sur le montage ou besoin d'une pièce de rechange ?
Veuillez contacter notre service client.

WARNINGS

Important reminder:
Please sort and check all accessories before assembly.
Place the product on an empty cardboard box or on carpet to prevent scratches.

⚠ Please use proper tools for assembly.Using an electric screwdriver can accelerate the assemoly speed, but please do not overtighten the screws.

⚠ Please follow the assembly steps and do not skip any of them.

⚠ If possible, please find a partner to help you with assembly, which can accelerate assembly.

⚠ Keep all small parts of this product away from children. They may cause serious injury.

⚠ We hope you can retighten the screws 2 weeks after assembly, and check the tightening procedure of the screws every 3 months.

If you meet any difficulty, our friendly customer team are always ready to help you.

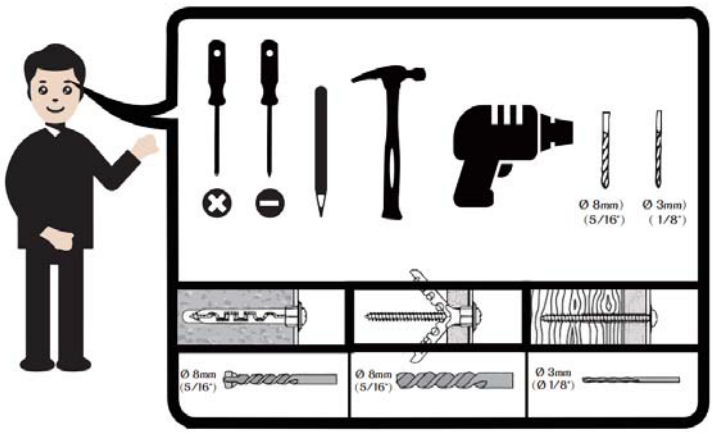



WARNING — Tip-Over / Crush Hazard

Furniture can tip over and cause serious crushing injuries. If an anti-tip kit is provided, install it after assembly and use it as instructed. Do not modify the structure of this product. Use only as intended and ensure all fasteners are fully tightened. The manufacturer is not responsible for damage or injury caused by unauthorized modifications or improper assembly.

Peel off film before use

AVERTISSEMENTS

Rappel important :

Veuillez trier et vérifier tous les accessoires avant le montage. Placez le produit sur un carton vide ou sur une moquette pour éviter les rayures.

⚠ Veuillez utiliser les outils appropriés pour le montage. L'utilisation d'une visseuse électrique peut accélérer le montage, mais veuillez ne pas trop serrer les vis.

⚠ Veuillez suivre les étapes de montage et ne pas en sauter aucune.

⚠ Si possible, veuillez trouver un partenaire pour vous aider lors du montage, ce qui peut accélérer le processus.

⚠ Gardez toutes les petites pièces de ce produit hors de portée des enfants. Elles pourraient causer des blessures graves.

⚠ Nous vous recommandons de revisser les vis 2 semaines après le montage, et de vérifier le serrage des vis tous les 3 mois.

Si vous rencontrez des difficultés, notre aimable équipe du service client est toujours prête à vous aider.

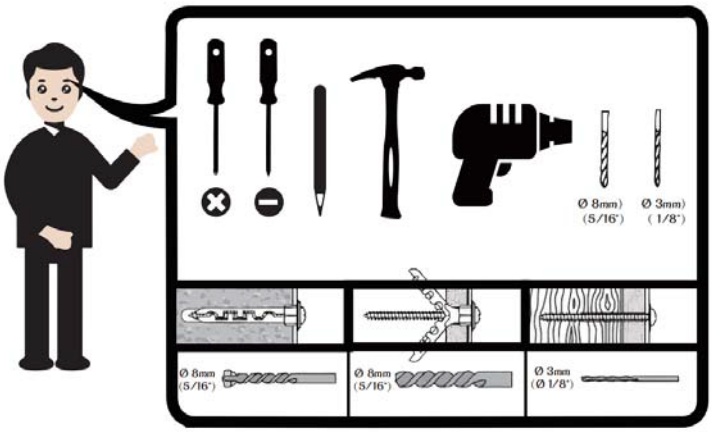



AVERTISSEMENT — Risque de basculement / d'écrasement

Les meubles peuvent basculer et causer des blessures graves par écrasement. Si un kit antirupture est fourni, installez-le après le montage et utilisez-le comme indiqué. Ne modifiez pas la structure de ce produit. Utilisez-le uniquement comme prévu et assurez-vous que toutes les fixations sont complètement serrées. Le fabricant n'est pas responsable des dommages ou blessures causés par des modifications non autorisées ou un montage inapproprié.

Retirer le film avant utilisation.

WARNING

Foam packaging materials are not toys and may present a choking hazard. Keep all foam packaging materials away from babies and children. Do not allow children to play with the packaging. If the packaging is torn, damaged, or any foam pieces become loose, remove and discard the material immediately.

To the maximum extent permitted by applicable law, the manufacturer and seller are not liable for injury, damage, or loss arising from improper installation, misuse, abuse, inadequate maintenance, unauthorized modification, or failure to follow the product instructions and warnings. This limitation does not exclude liability that cannot be excluded under applicable law.

AVERTISSEMENT

Les matériaux d'emballage en mousse ne sont pas des jouets et peuvent présenter un risque d'étouffement. Gardez tous les matériaux d'emballage en mousse hors de portée des bébés et des enfants. Ne laissez pas les enfants jouer avec l'emballage. Si l'emballage est déchiré, endommagé, ou si des morceaux de mousse se détachent, retirez immédiatement ce matériau et jetez-le.

Dans toute la mesure permise par la loi applicable, le fabricant et le vendeur déclinent toute responsabilité en cas de blessure, dommage ou perte résultant d'une installation incorrecte, d'une mauvaise utilisation, d'un usage abusif, d'un entretien insuffisant, d'une modification non autorisée, ou du non-respect des instructions et avertissements du produit. Cette limitation n'exclut pas la responsabilité qui ne peut être exclue en vertu de la loi applicable.

Explosion Diagram / Diagramme éclaté

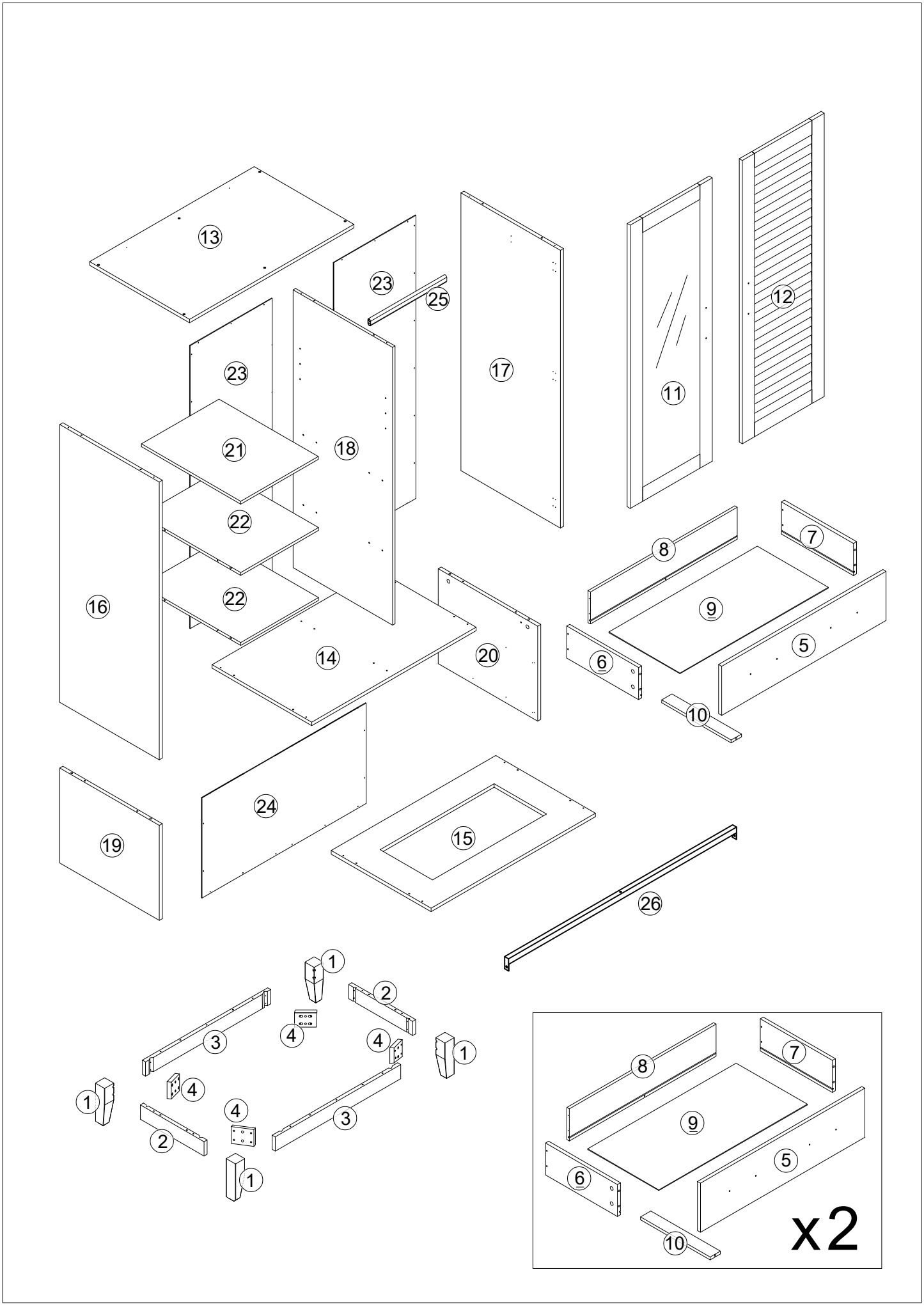

Parts List / Liste des pièces

 ① x4	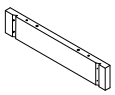 ② x2	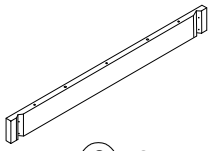 ③ x2	 ④ x4
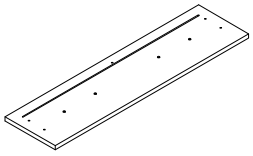 ⑤ x2	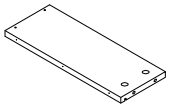 ⑥ x2	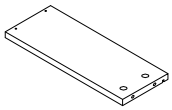 ⑦ x2	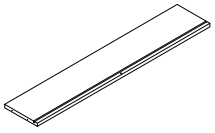 ⑧ x2
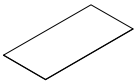 ⑨ x2	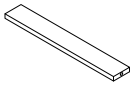 ⑩ x2	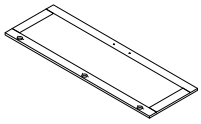 ⑪ x1	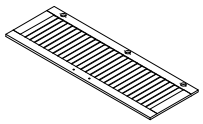 ⑫ x1
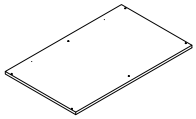 ⑬ x1	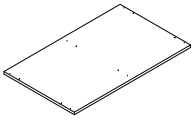 ⑭ x1	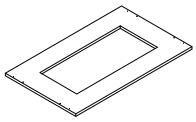 ⑮ x1	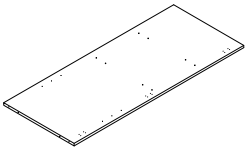 ⑯ x1
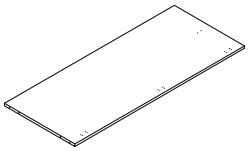 ⑰ x1	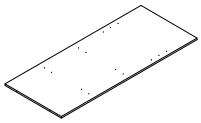 ⑱ x1	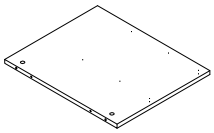 ⑲ x1	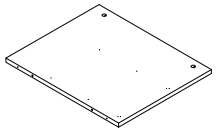 ⑳ x1
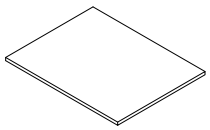 ㉑ x1	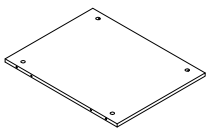 ㉒ x2	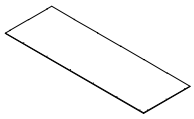 ㉓ x2	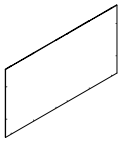 ㉔ x1
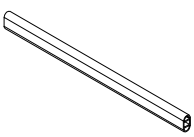 ㉕ x1	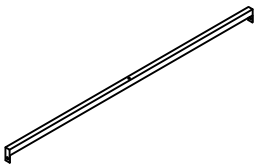 ㉖ x1		

Hardware List / Liste du matériel

No.	Code	Diagram	Description	Quantity	Spare
1	**A1**	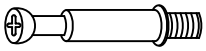		22	2
2	**A2**		Ø15 x 9.5 mm	22	2
3	**B1**		M3.5 x 12 mm	24	2
4	**B2**		M4x25mm	16	2
5	**B3**		M3 x 12 mm	38	2
6	**B4**		M5x40mm	16	2
7	**B5**		M4x55mm	10	2
8	**B6**	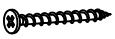	M4 x 40 mm	10	2
9	**B7**		M6x55mm	8	
				8	
				8	
				1	
10	**B8**		Ø6 x 25 mm	1	
11	**B9**		Ø6 x 12 mm	2	
12	**C1**		Ø6 x 30 mm	24	2
13	**C2**			22	2
14	**C3**			6	
			M4 x 14 mm	36	2
15	**C4**			4	
16	**C5**			**2**	
			M 3 x 12 mm	4	

Hardware List / Liste du matériel

No.	Code	Diagram	Description	Quantity	Spare
17	**C6**		Ø6 x 50 mm	4	
18	**D1**			2	
			M4 x 12 mm	2	
			M4 x 35 mm	2	
				2	
19	**D2**			4	
			M4x8mm	8	
20	**D3**			11	2
21	**D4**			10	2
			M3 x 10 mm	10	2
22	**D5**			2	
			M4x16mm	4	
23	**LED**			1	
24		 CL		2	
		 CR		2	
		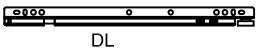 DL		2	
		 DR		2	

Spare parts are packed together in one package.

Les pièces de rechange sont emballées ensemble dans un seul colis.

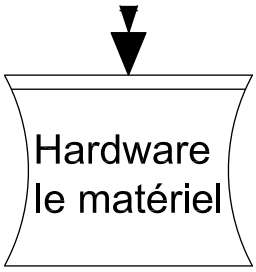

THE SPARE BAG INCLUDED EXTRA HARDWARE FOR DAMAGED OR MISSING SMALL HARDWARE WHILE YOU ARE ASSEMBLING

Le sac de pièces de rechange contient du matériel supplémentaire pour le petit matériel endommagé ou manquant lors de votre assemblage.

Step/Étape
1

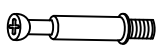

A1	22PCS

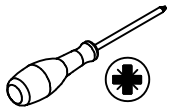

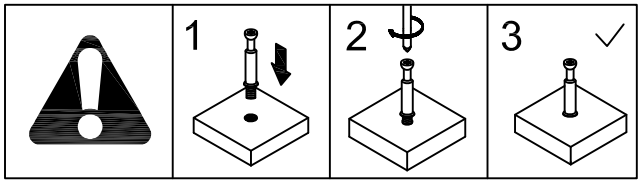

A1x5

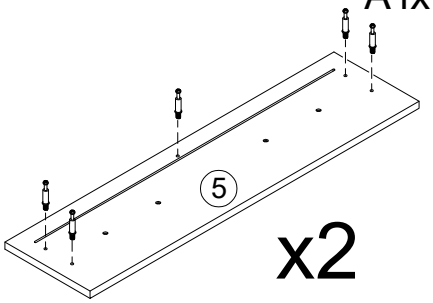

x2

A1x4

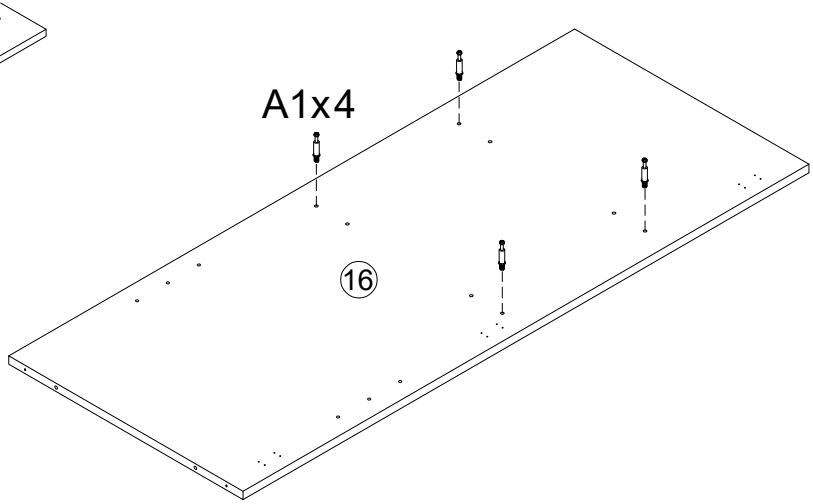

A1x4

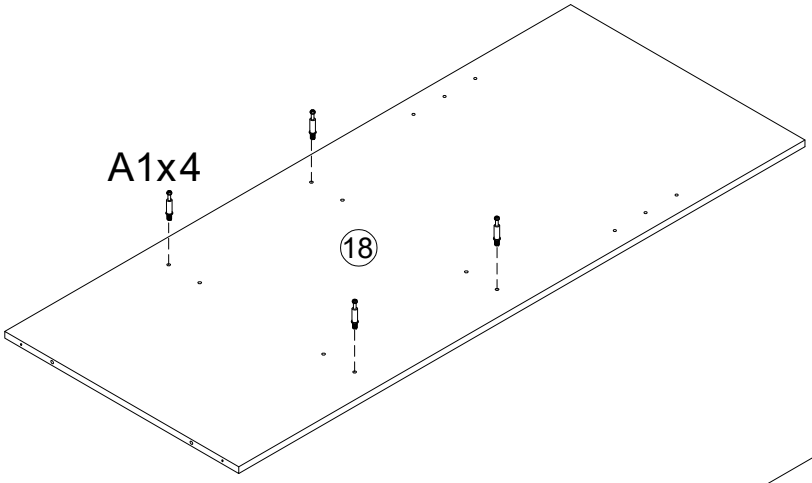

A1x4

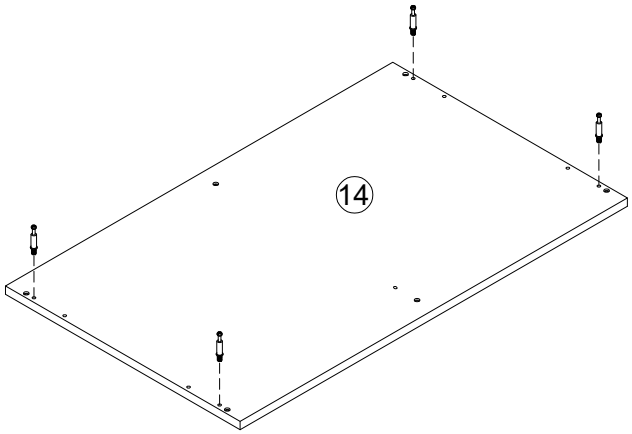

Assemble/Assembler

Step/Étape 2

B6	10PCS

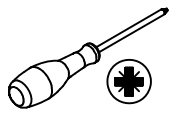

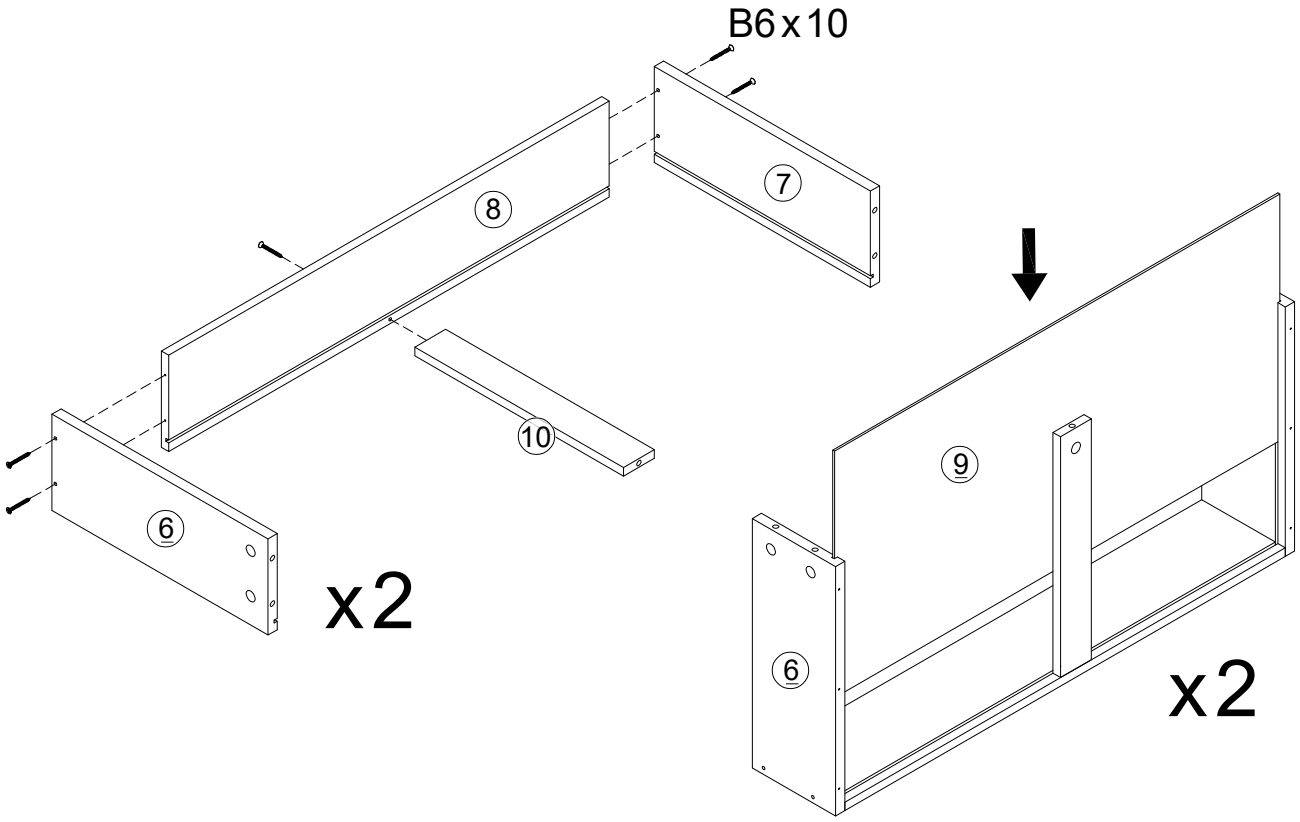

Step/Étape 3

A2	10PCS	D2	8PCS	D2	4PCS	

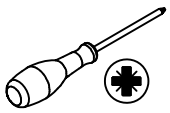

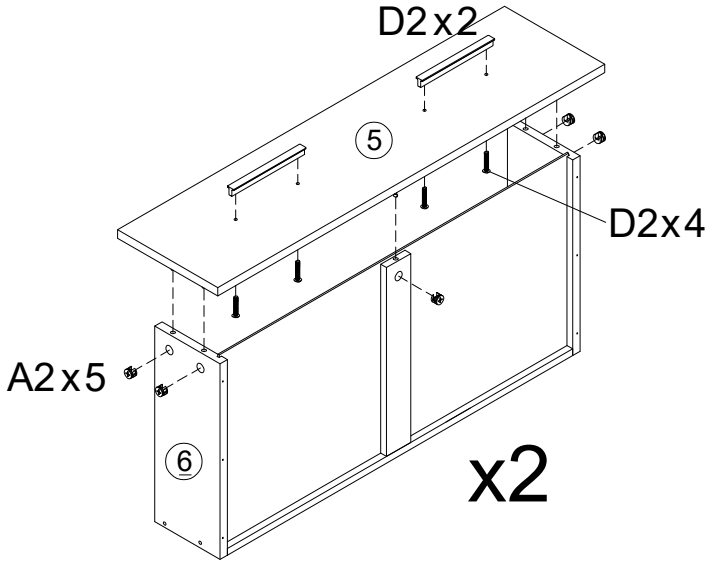

Assemble/Assembler

Step/Étape 4

		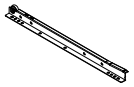				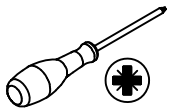
DL	2PCS	DR	2PCS	B1	12PCS	

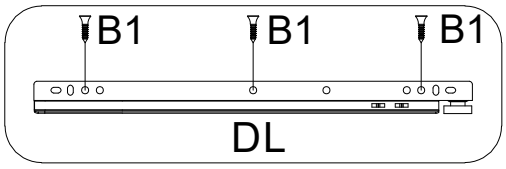

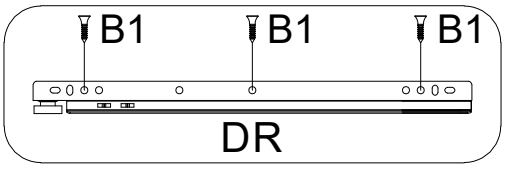

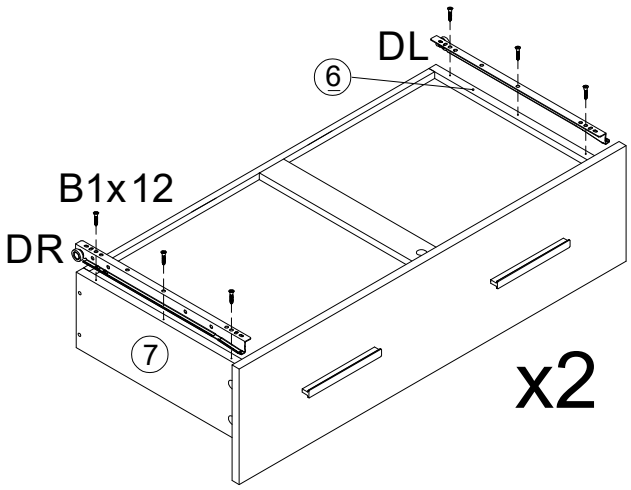

Step/Étape 5

				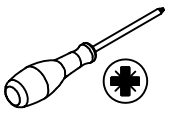
C5	2PCS	C5	4PCS	

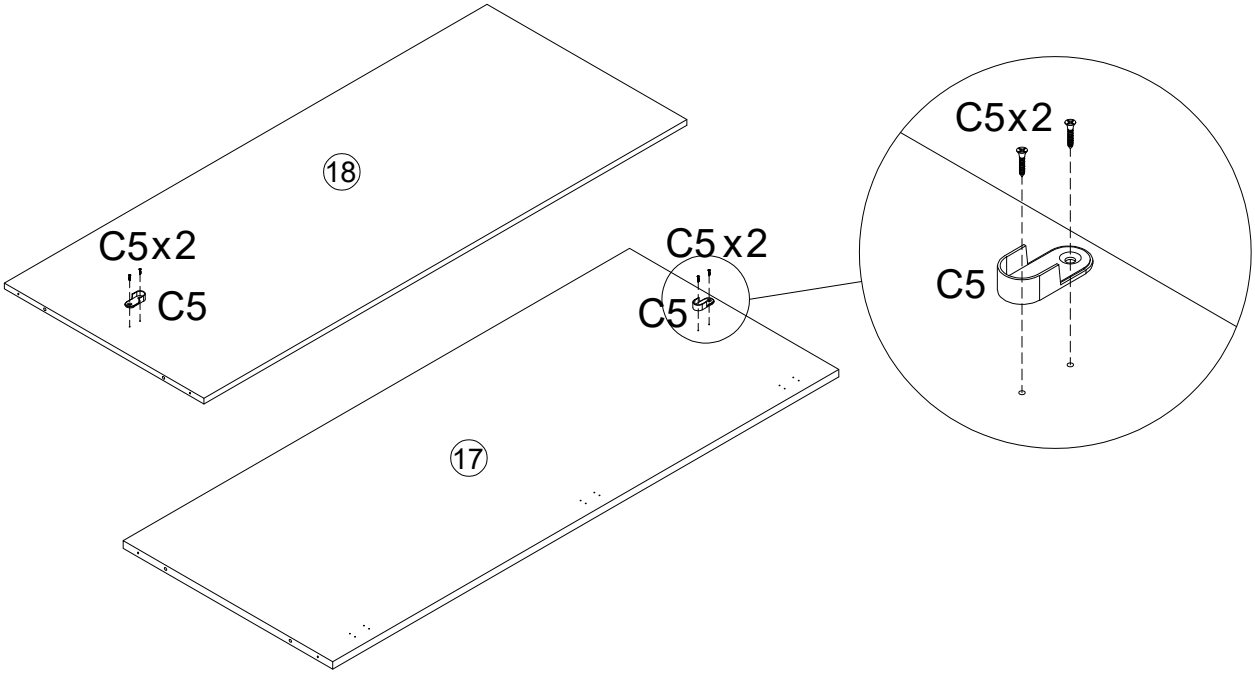

Step/Étape 6

				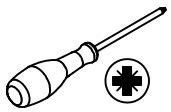
A2	8PCS	C1	8PCS	

Notice: The hole position faces upward.

Remarque : La position du trou est orientée vers le haut.

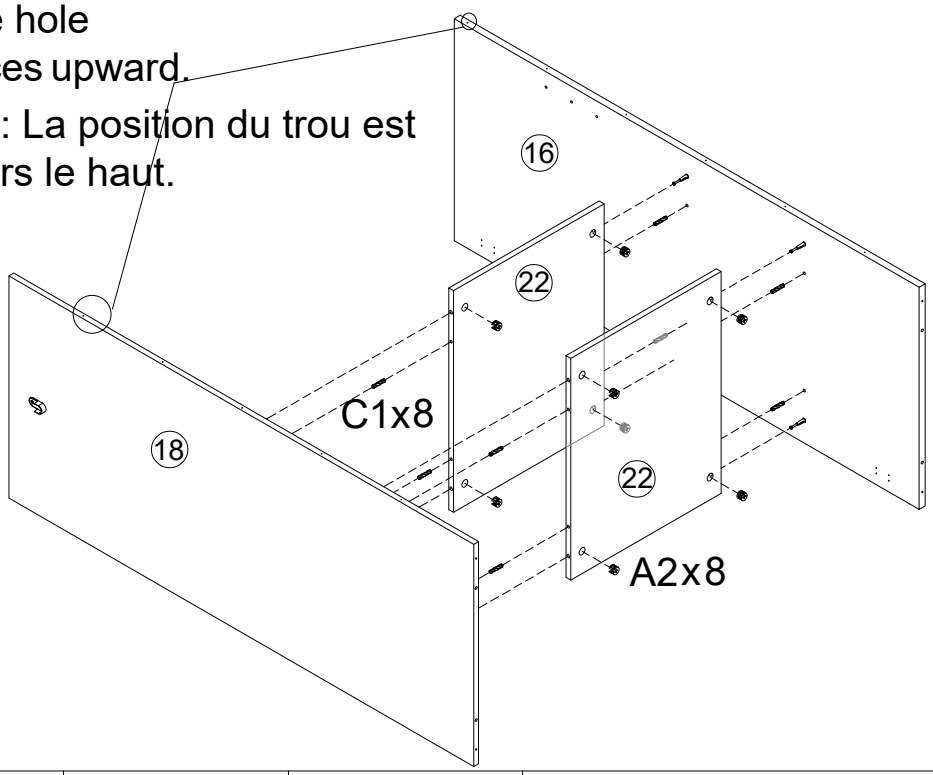

Step/Étape 7

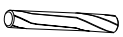		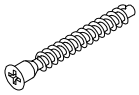				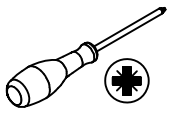
C6	4PCS	B4	6PCS	C1	2PCS	

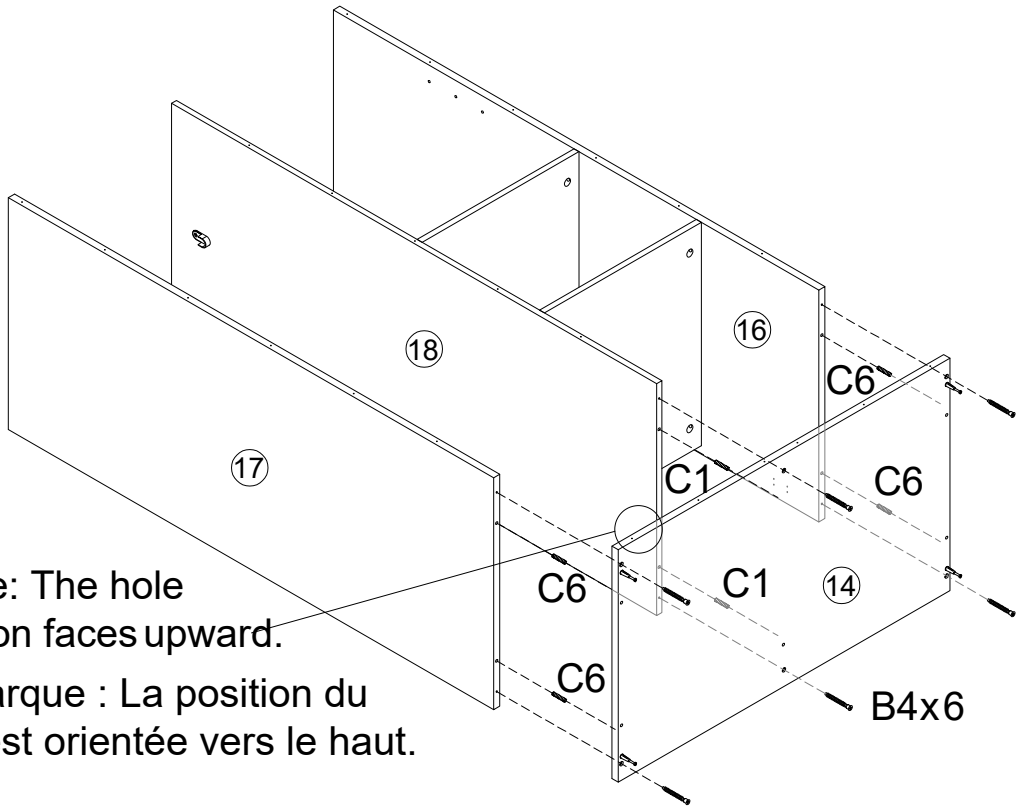

Notice: The hole position faces upward.

Remarque : La position du trou est orientée vers le haut.

Step/Étape 8

		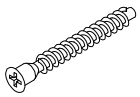		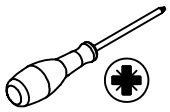
C1	6PCS	B4	6PCS	



Notice: The hole position faces upward.
Remarque : La position du trou est orientée vers le haut.

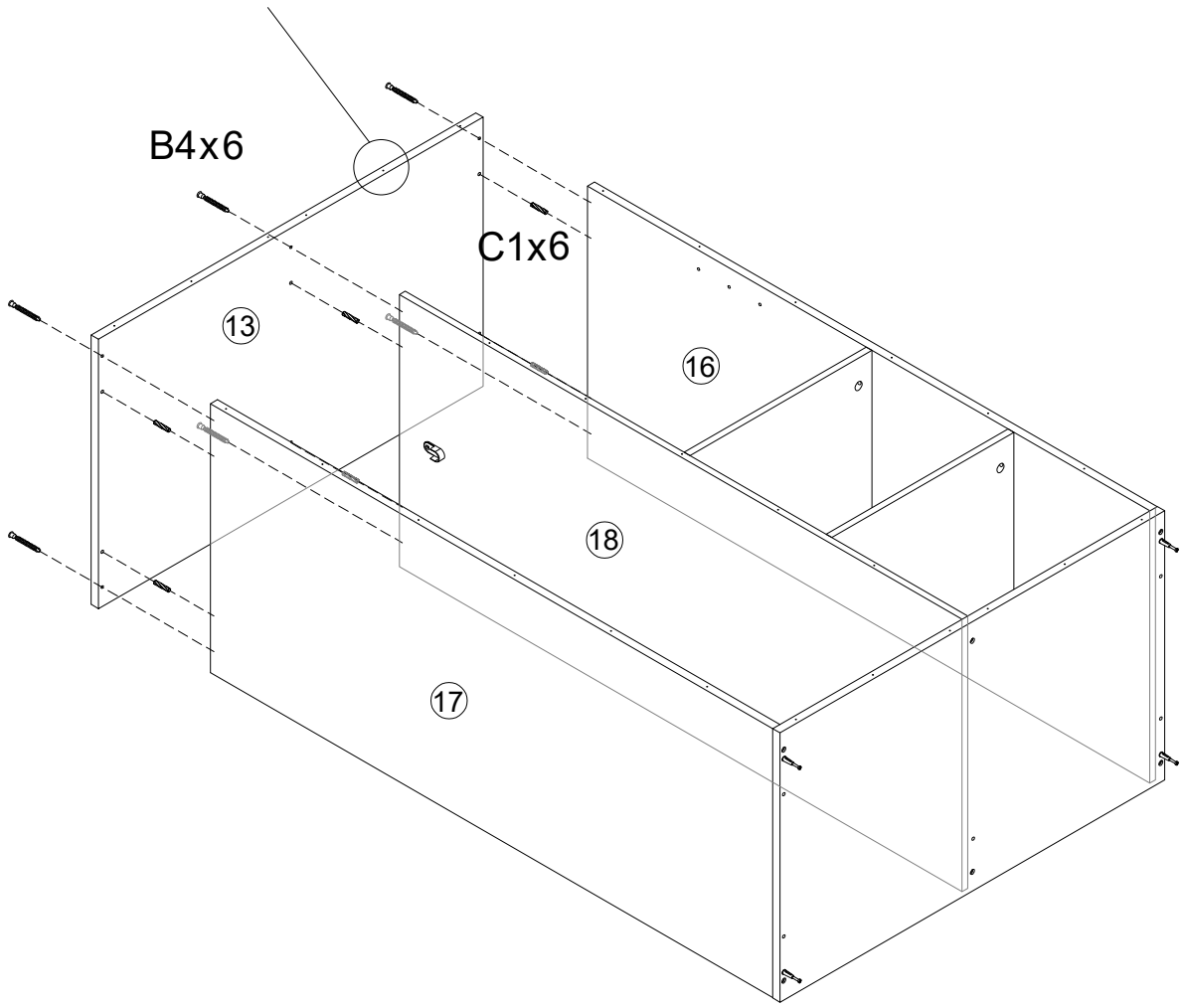

Step/Étape 9

						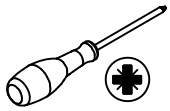
B1	12PCS	CL	2PCS	CR	2PCS	

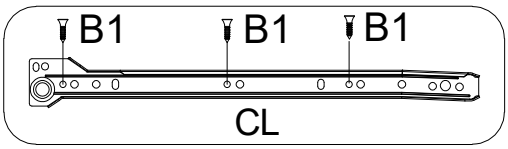

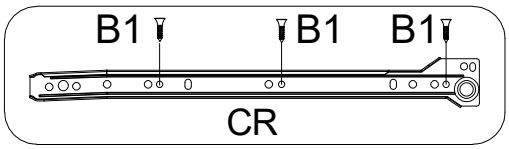

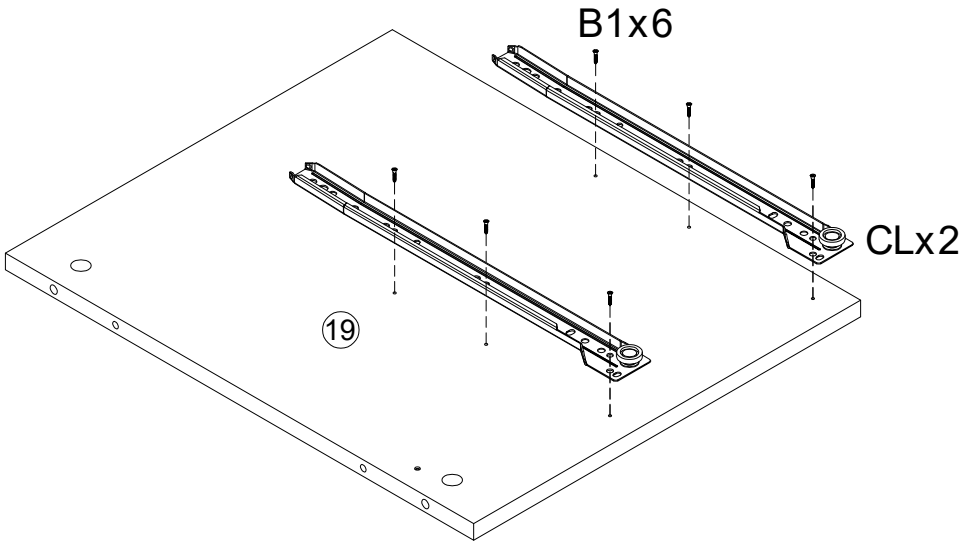

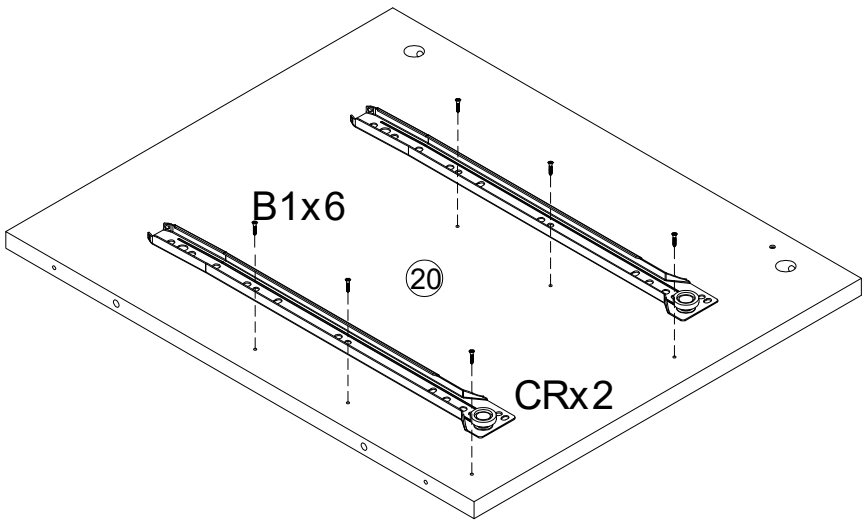

Step/Étape
10



A2	4PCS

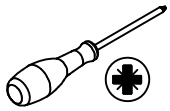

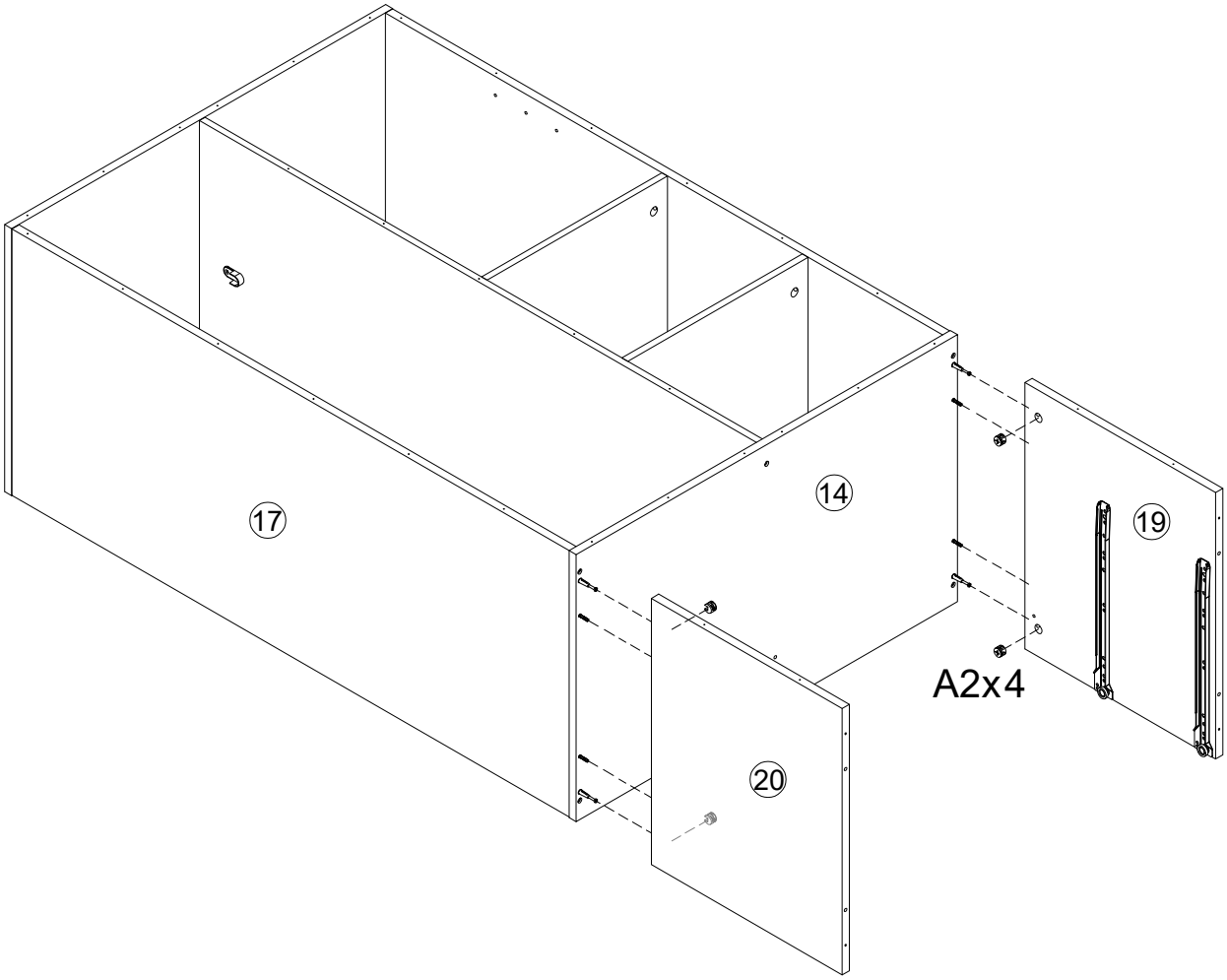

Step/Étape 11

			
B5	10PCS	C1	8PCS

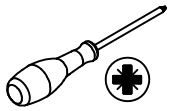

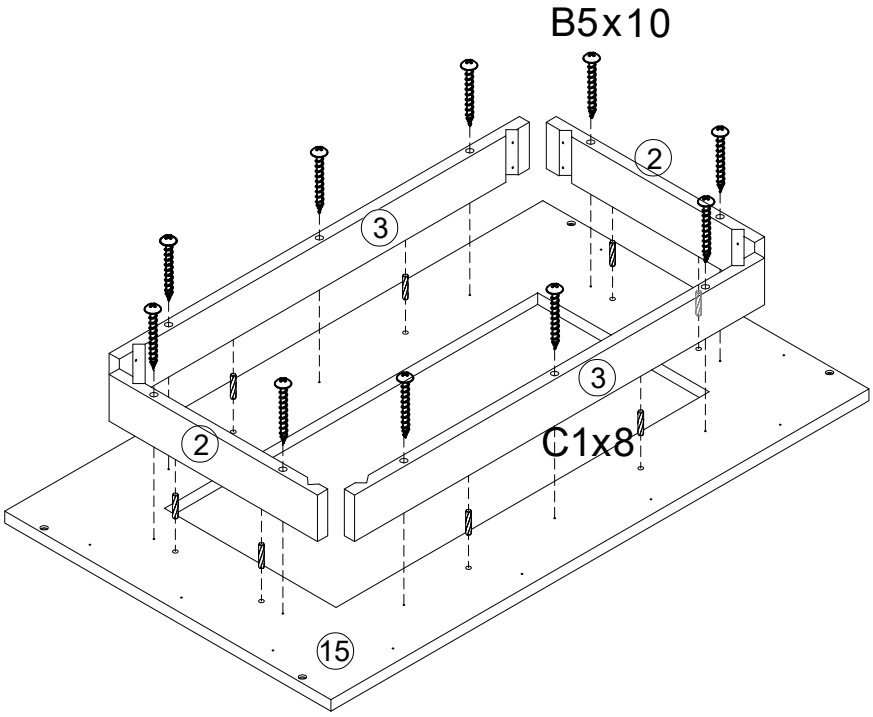

Step/Étape 12

	
B2	16PCS

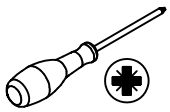

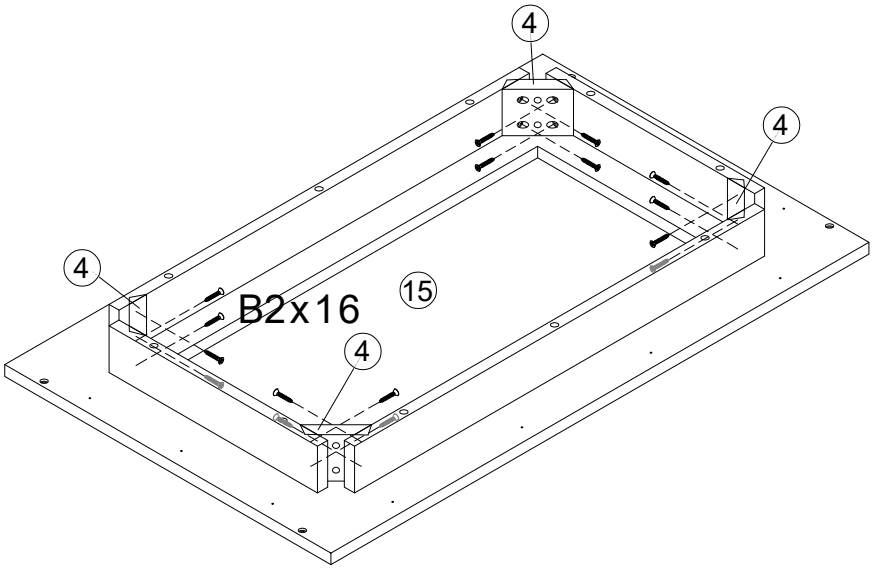

Assemble/Assembler

Step/Étape 13									
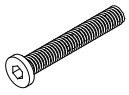								
B7	8PCS	B7	8PCS	B7	8PCS	B7	1PC	

No.4 plate should be closely stitched with No.1.15plate.

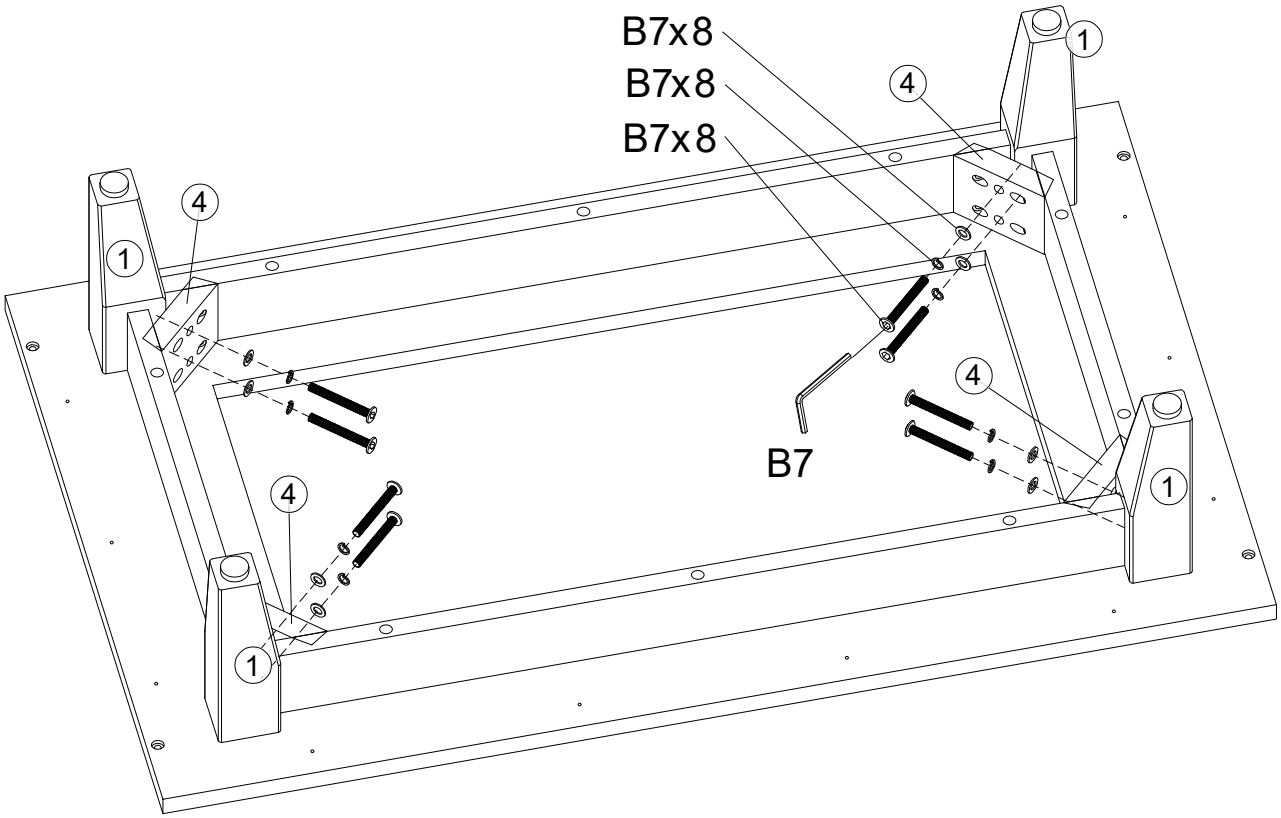

Assemble/Assembler

Step/Étape 14

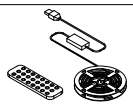						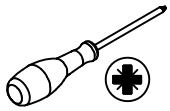
LED	1PC	D4	10PCS	D4	10PCS	

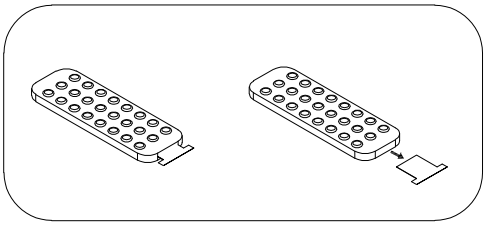



Tear off the back glue of the light strip

Détachez le papier adhésif au dos de la bande lumineuse.

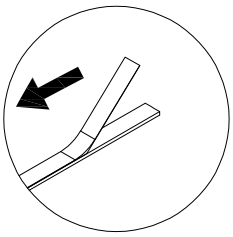

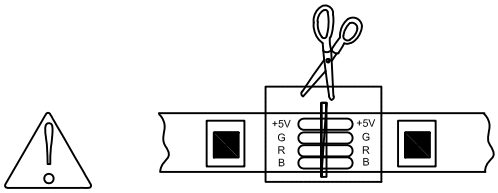

light bar/ Bande lumineuse

According to the actual length, cut the excess light strip or keepit

Selon la longueur réelle, coupez la partie excédentaire de la bande lumineuse ou conservez-la.

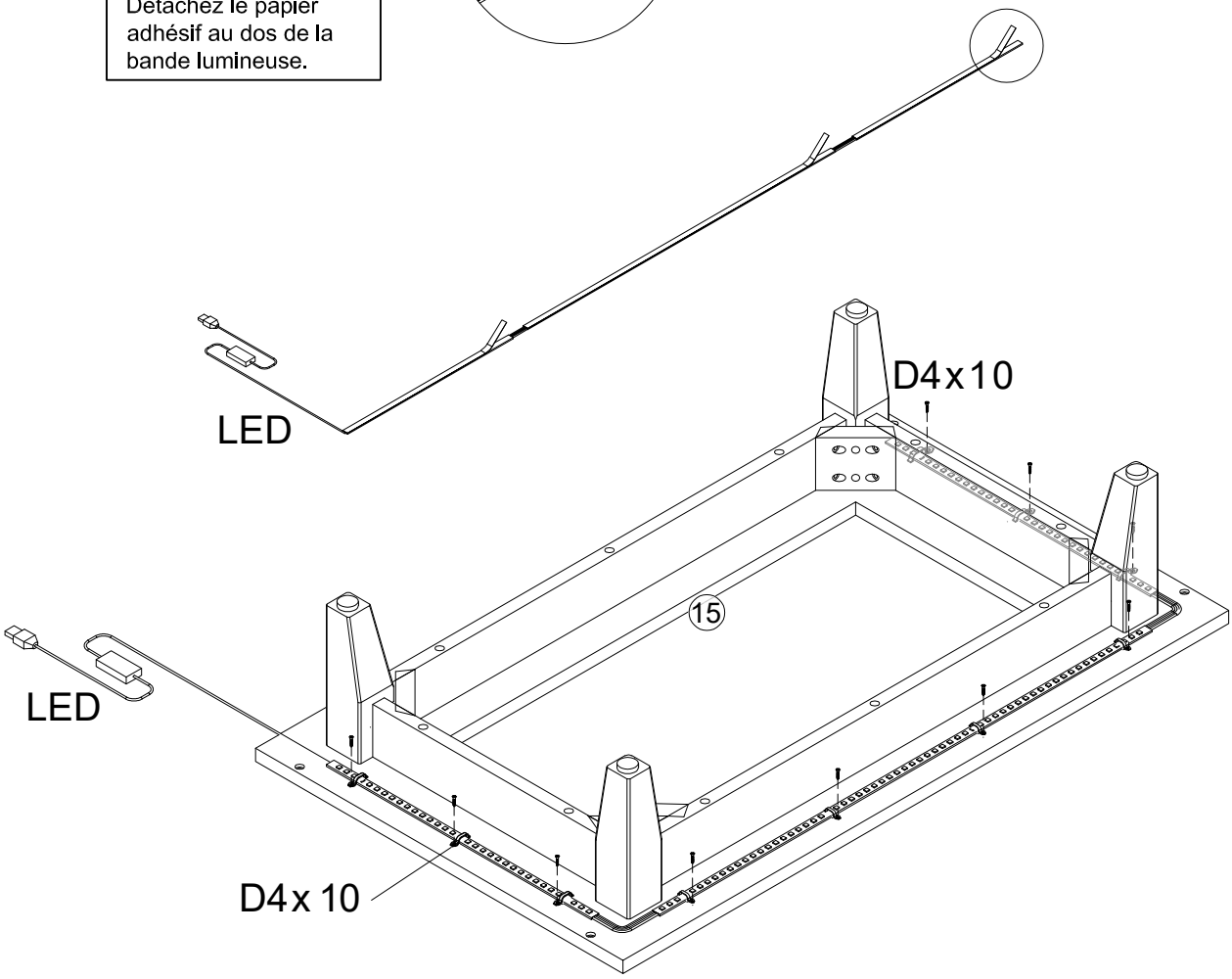

Assemble/Assembler

Step/Étape
15

		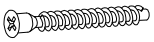						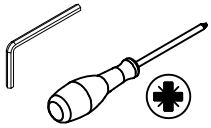
C1	4PCS	B4	4PCS	B8	1PC	B9	2PCS	

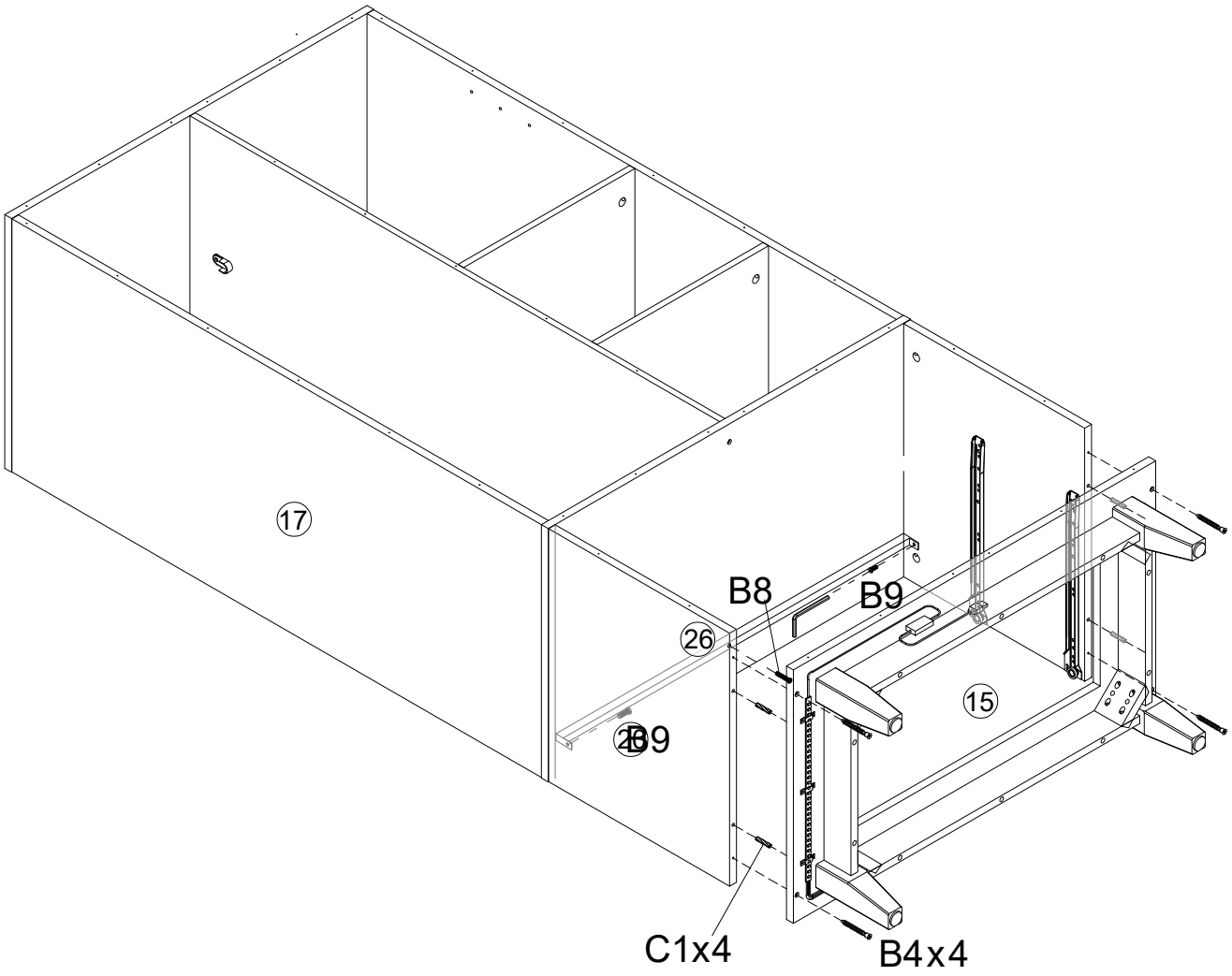

Step/Étape 16

D3	11PCS	B3	38PCS

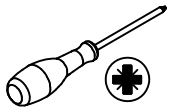

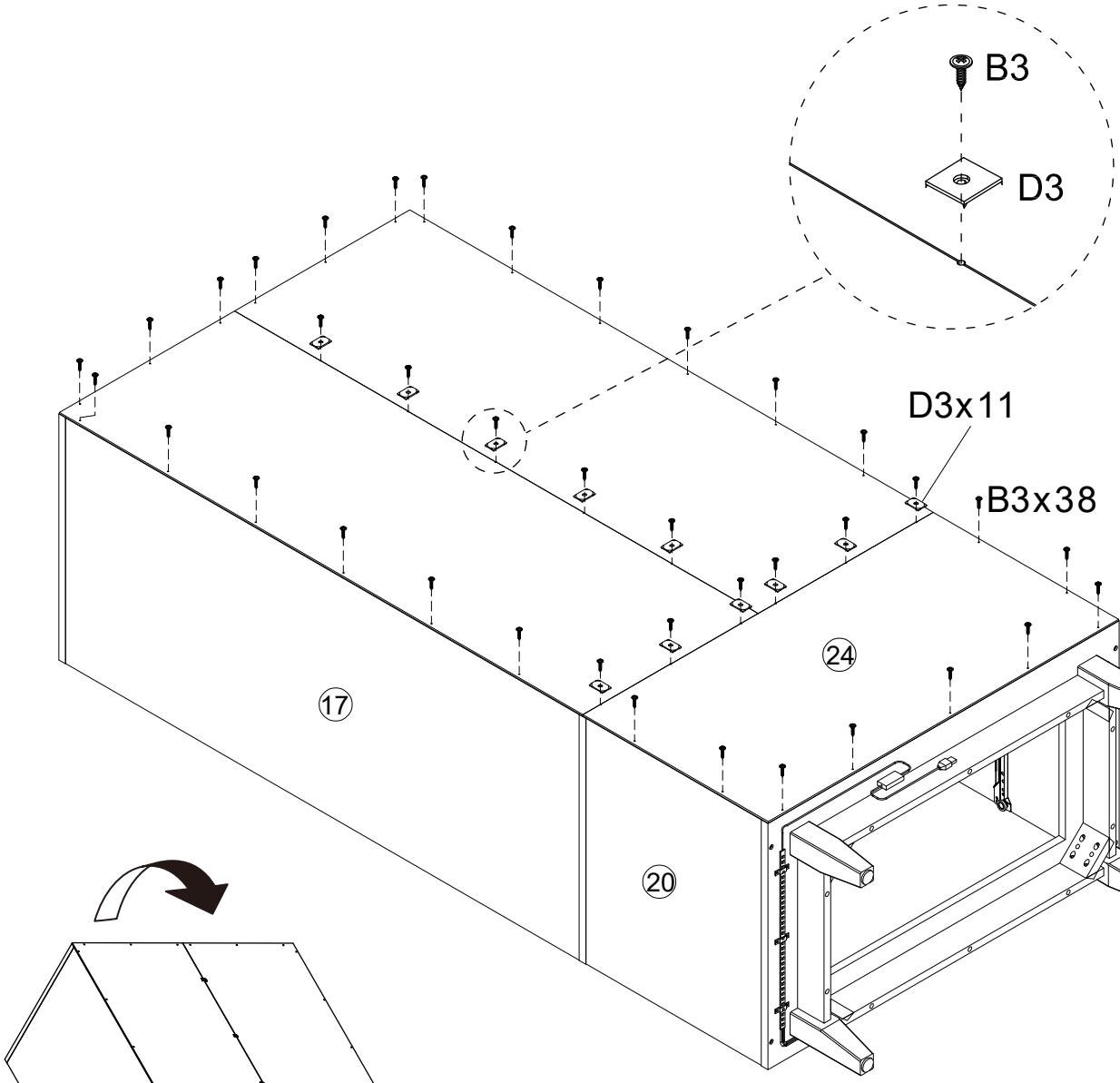

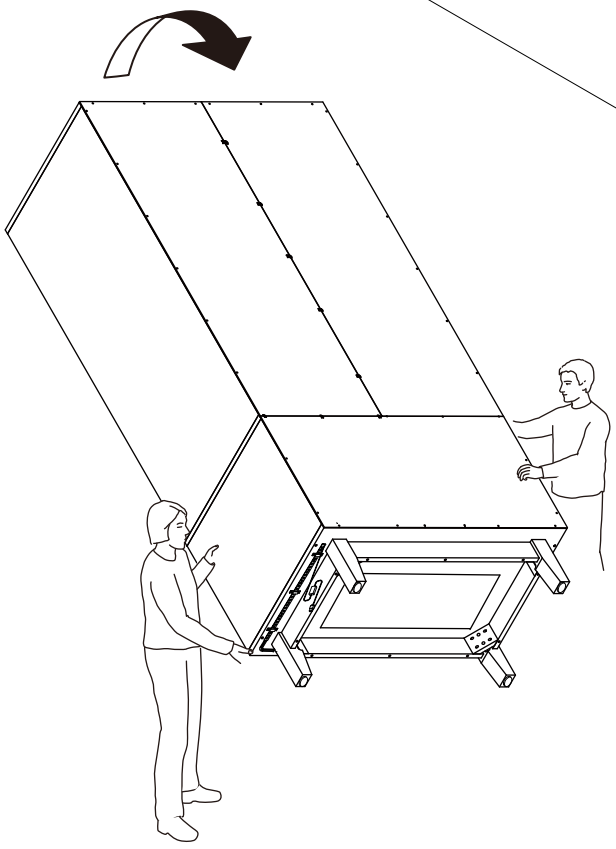

It takes two people to lift the product together.

Il faut deux personnes pour soulever le produit ensemble.

Step/Étape
17

C4	4PCS

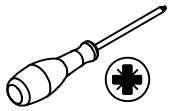

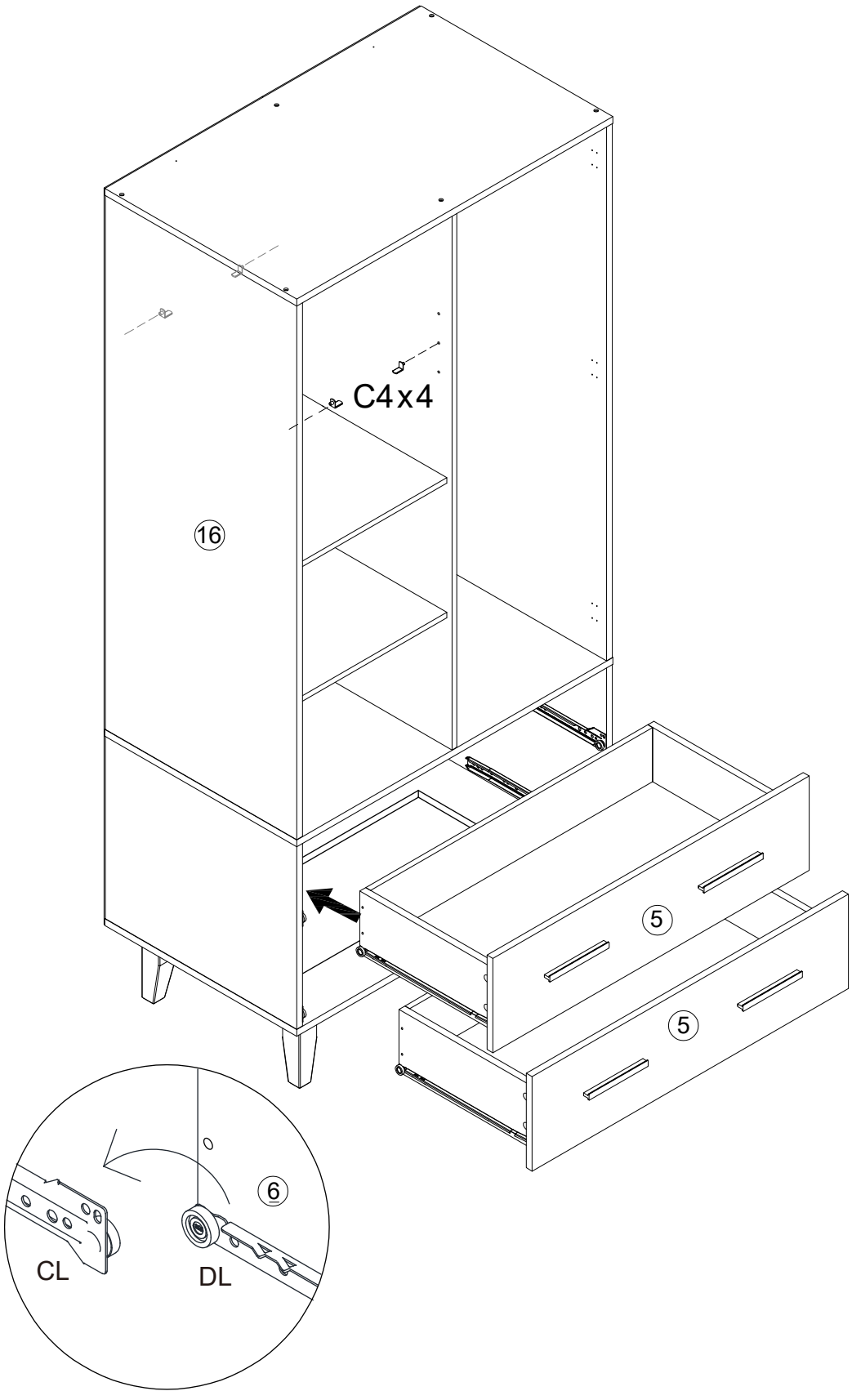

Step/Étape
18

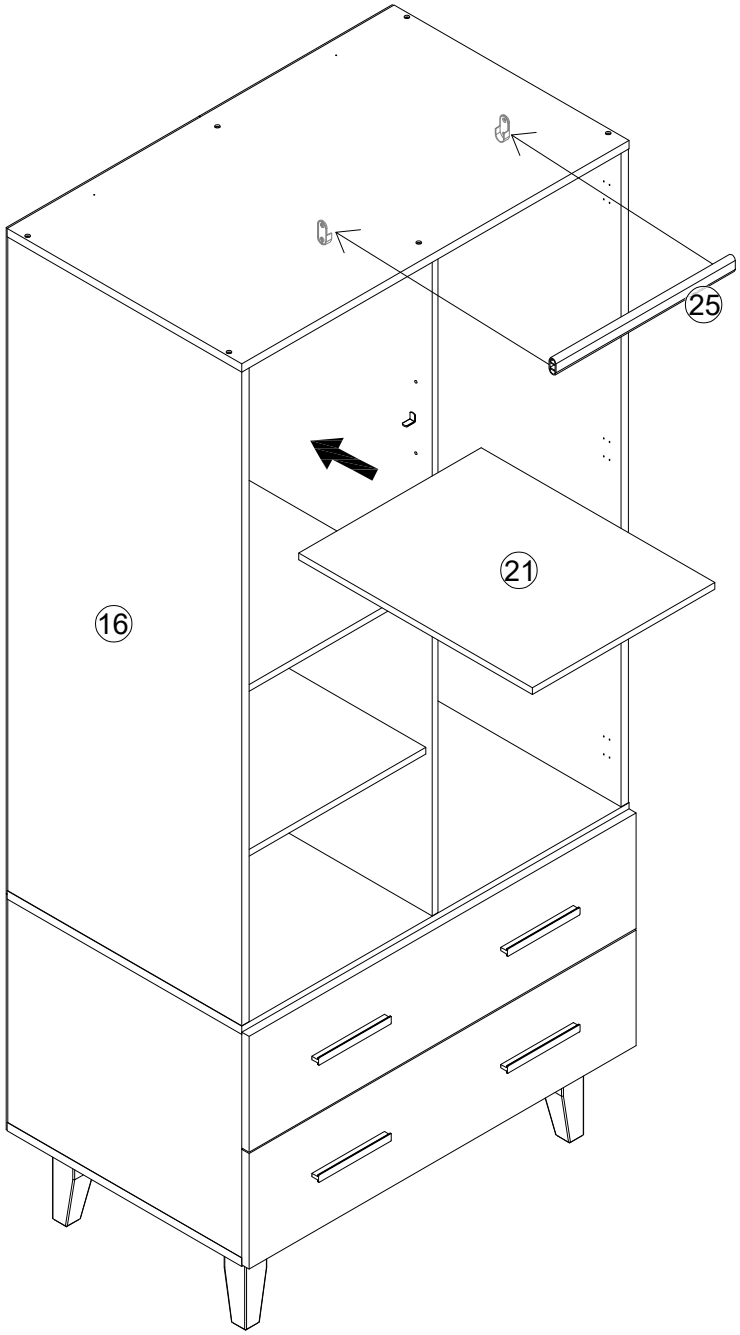

Assemble/Assembler

Step/Étape 19

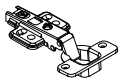								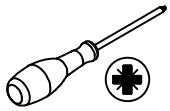
C3	6PCS	C3	12PCS	D5	4PCS	D5	2PCS	

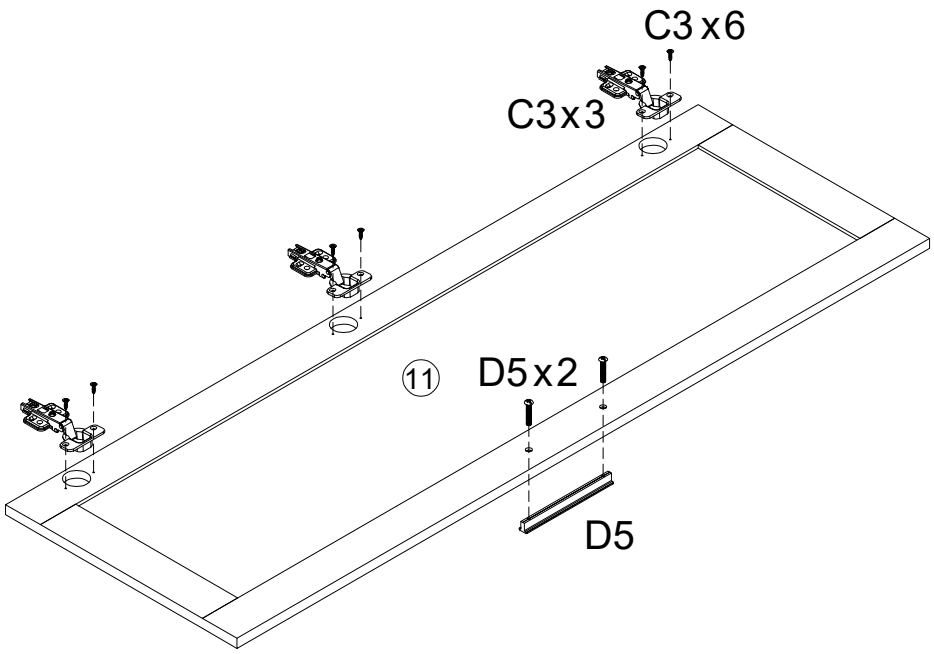

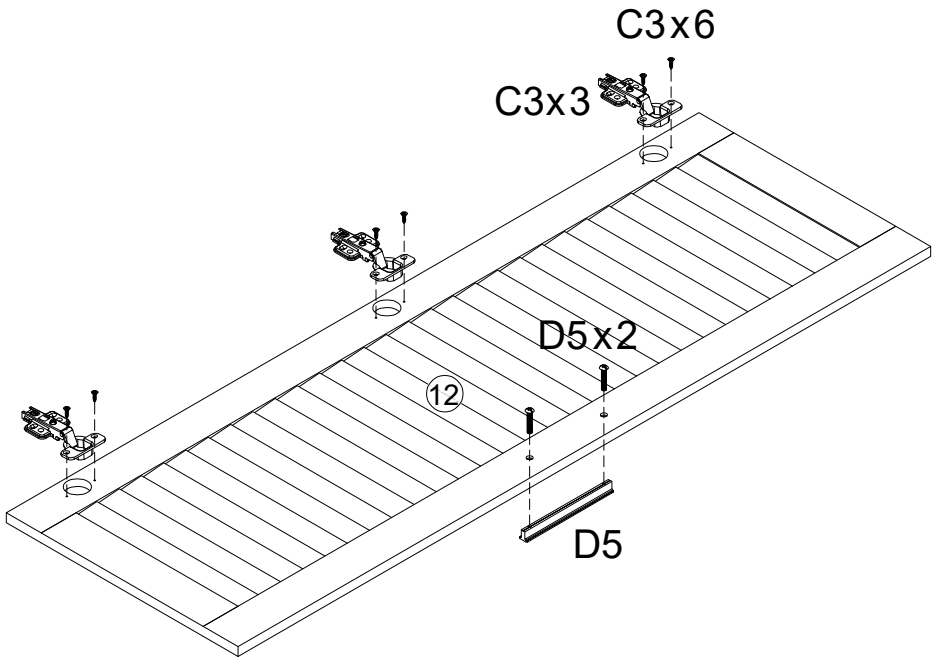

Assemble/Assembler

Step/Étape
20

				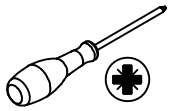
C3	24PCS	C2	22PCS	

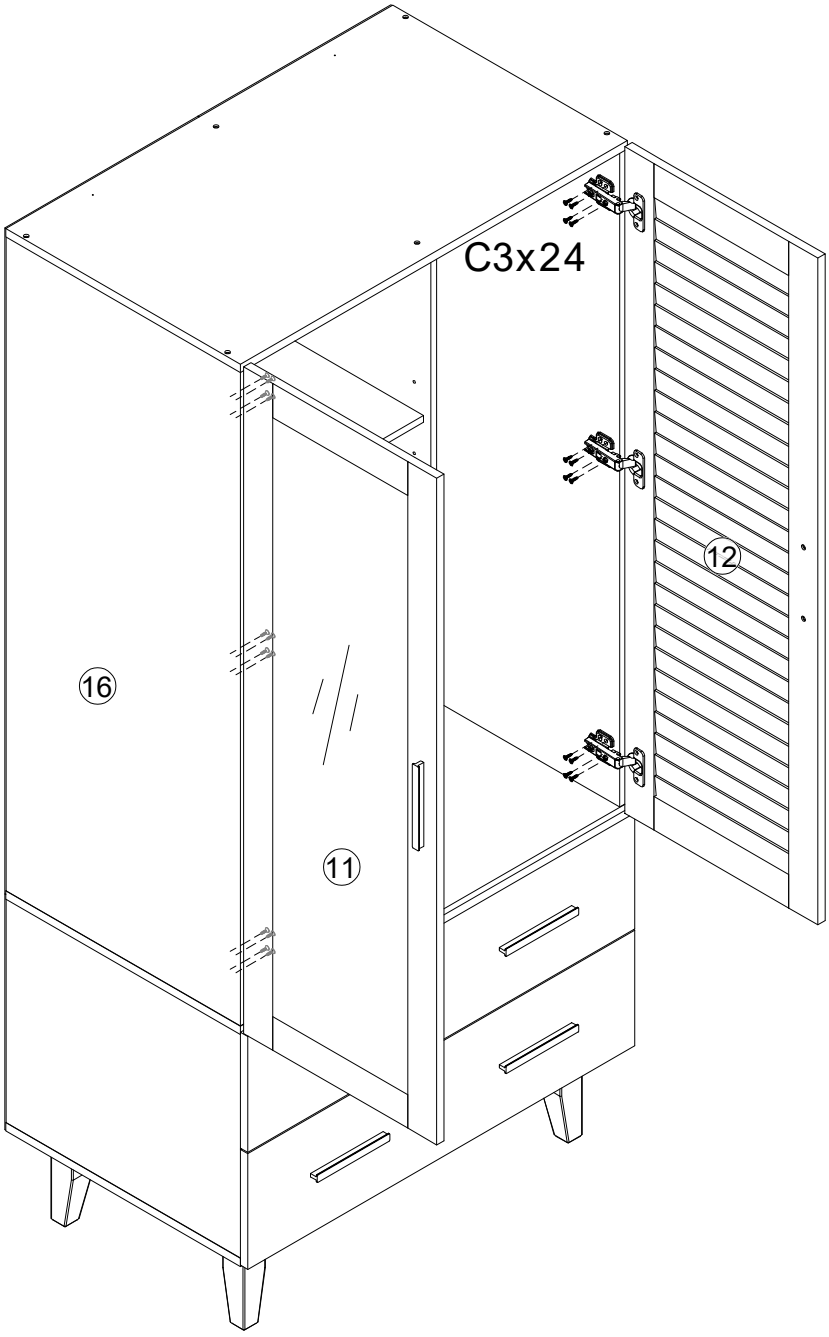

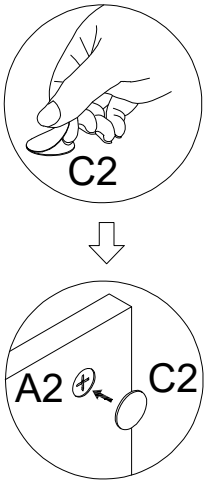

Assemble/Assembler

Step/Étape 21

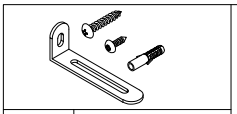

D1 2PCS

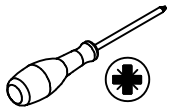

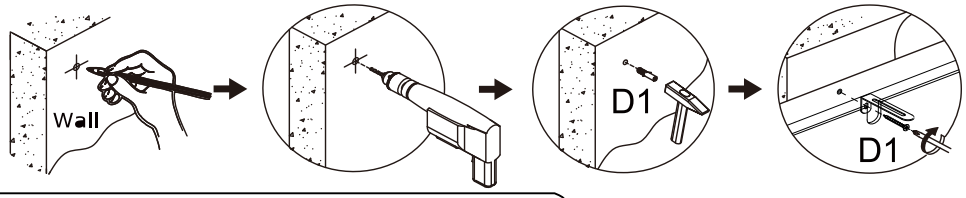

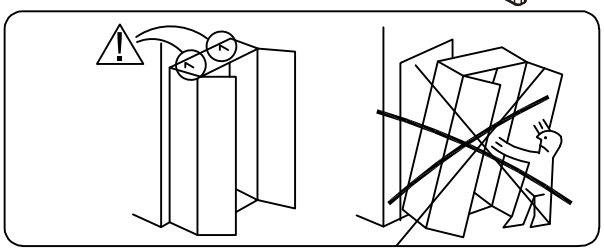

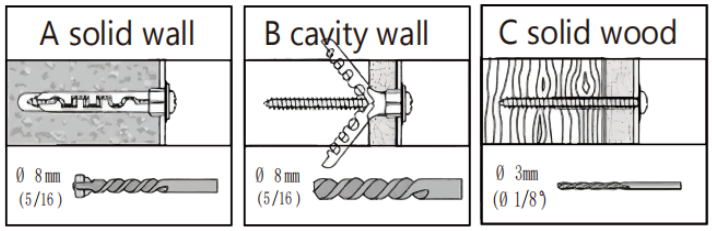

Warning: Tipping furniture can cause serious or fatal crushing injuries.
We have included a wall mounting device. Please use it to secure the furniture according to the following instructions.

1. Mark the corresponding points where you want to place the furniture;
2. Use an impact drill to make holes, and be careful of electrical wires and water pipes;
3. Insert the expansion plugs into the wall holes;
4. Place the furniture in the designated spots and tighten the wall mounting fixtures with screws.

Avertissement : Les meubles qui basculent peuvent provoquer des blessures graves, voire mortelles, par écrasement.
Nous avons inclus un dispositif de fixation murale. Veuillez l'utiliser pour fixer le meuble conformément aux instructions suivantes.

1. Marquez les points correspondants à l'endroit où vous souhaitez placer le meuble ;
2. Utilisez une perceuse à percussion pour percer des trous, en veillant à éviter les fils électriques ainsi que les conduites d'eau ;
3. Insérez les chevilles dans les trous du mur ;
4. Positionnez le meuble à l'emplacement prévu et serrez les fixations murales à l'aide de vis.

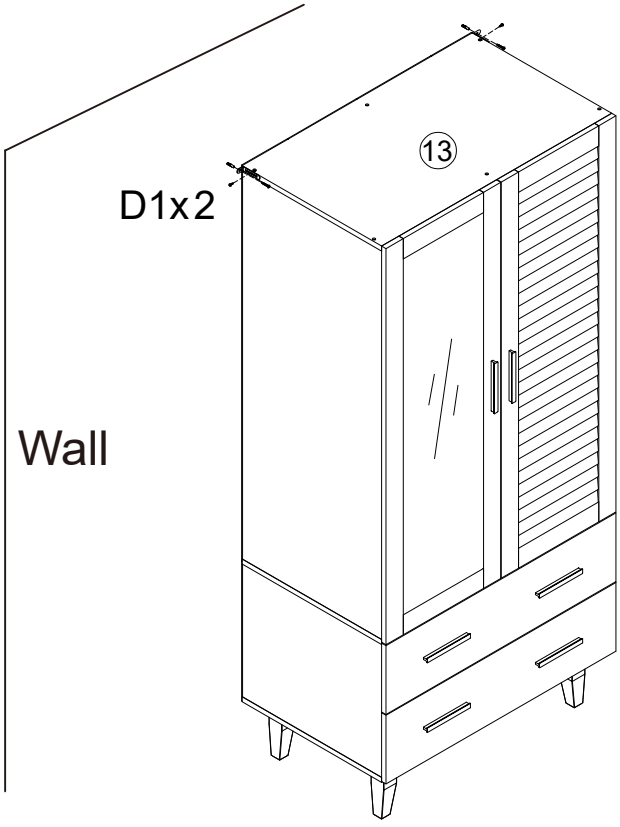

HINGE INSTRUCTION

a:

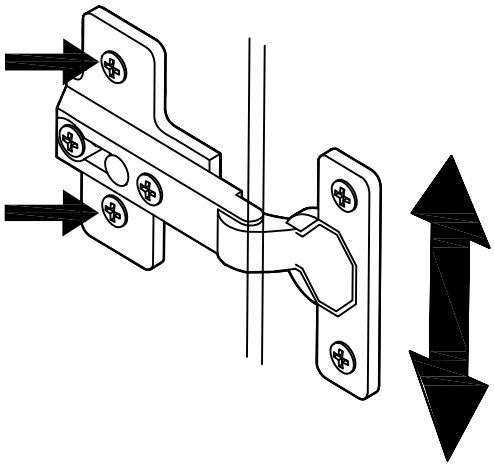

SCREW IN AND OUT HERE, IT CAN ADJUST THE DOOR UP AND DOWN

Vissez et dévissez ici, cela permet de régler la porte en hauteur.

b:

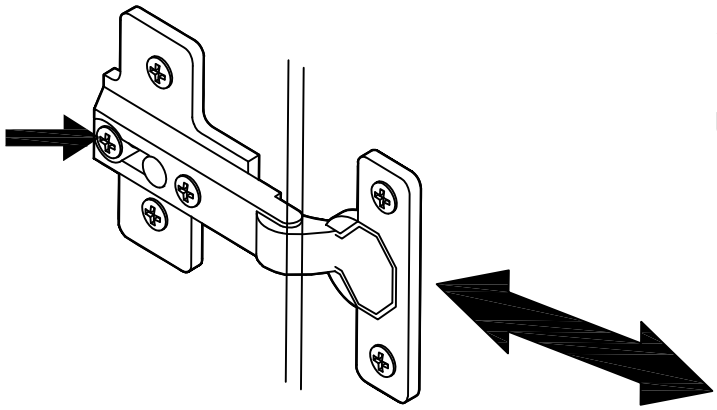

SCREW IN AND OUT HERE, IT CAN ADJUST THE DOOR UP AND BACK

Vissez et dévissez ici, cela permet de régler la porte
en hauteur et en profondeur.

c:

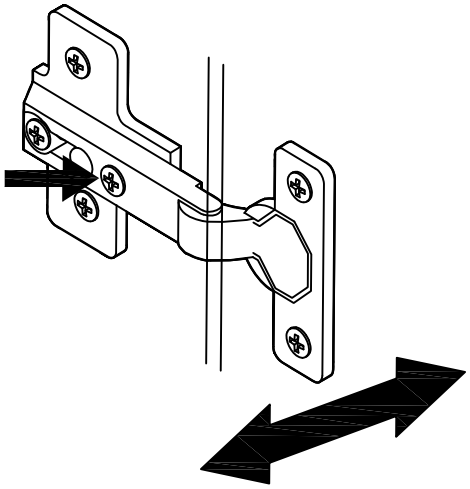

SCREW IN AND OUT HERE, IT CAN ADJUST THE DOOR UP AND RIGHT

Vissez et dévissez ici, cela permet de régler la porte
en hauteur et vers la droite.