Pure & Easy

ASSEMBLY INSTRUCTIONS

HZZX-V1

NOTICE

IMPORTANT, RETAIN FOR POSTERIOR REFERENCE: READ CAREFULLY
WICHTIG, FÜR SPÄTERE NACHSCHLAGE AUFBEWAHREN: SORGFÄLTIG LESEN
IMPORTANTE, GUARDAR PARA REFERENCIA POSTERIOR: LEER ATENTAMENTE
IMPORTANTE, CONSERVARE PER RIFERIMENTI FUTURI: LEGGERE ATTENTAMENTE
IMPORTANT, À CONSERVER POUR RÉFÉRENCE FUTURE : LIRE ATTENTIVEMENT

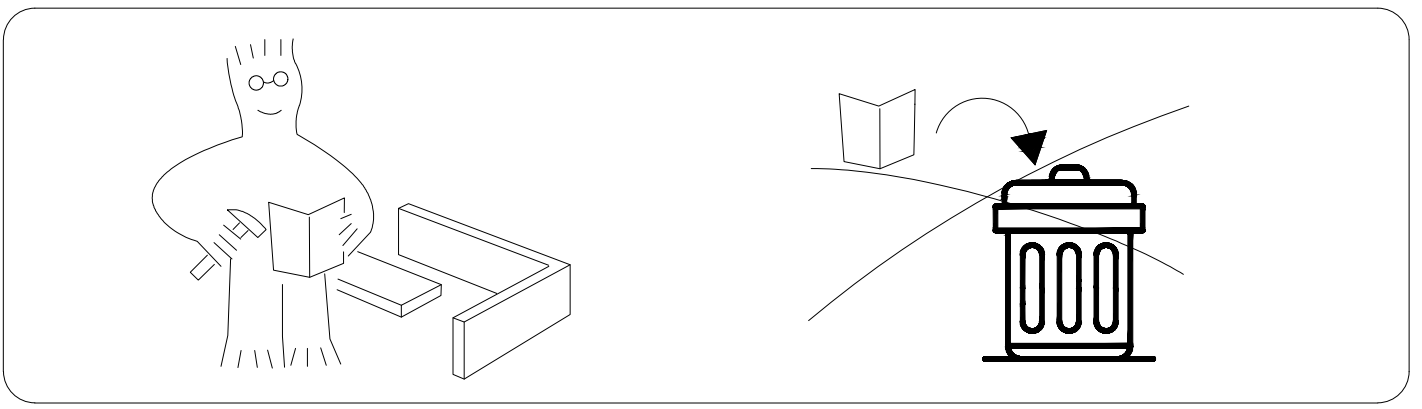

Assemble on a flat, clean and soft surface.
Auf einer flachen, sauberen und weichen Oberfläche zusammenbauen.
Assembler sur une surface plate, propre et douce.
Assemblare su una superficie piatta, pulita e morbida.
Ensamblar sobre una superficie plana, limpia y suave.

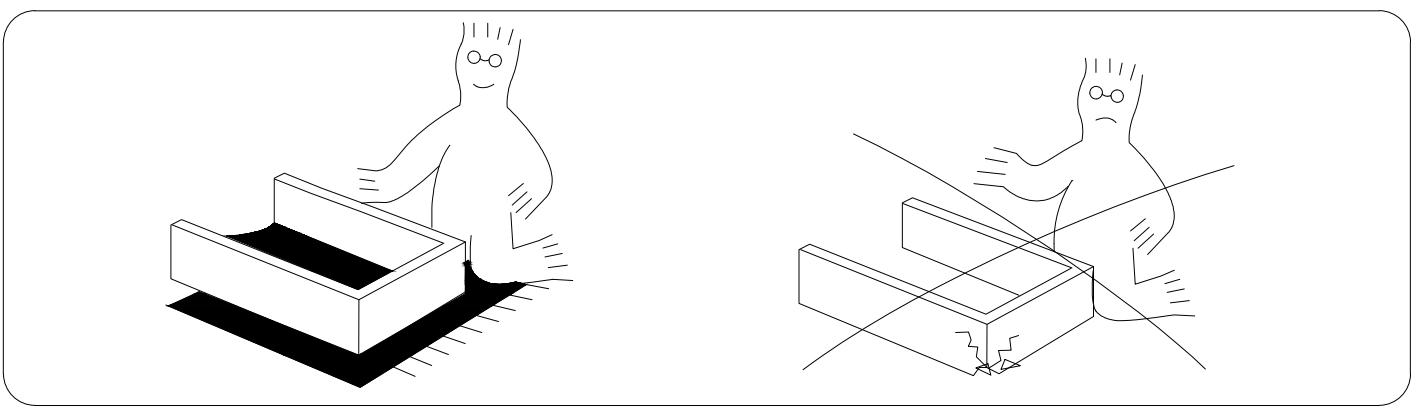

Professional installation is highly recommended.
Eine professionelle Installation wird dringend empfohlen.
Une installation professionnelle est fortement recommandée.
Si raccomanda vivamente l'installazione professionale.
Se recomienda altamente la instalación profesional.

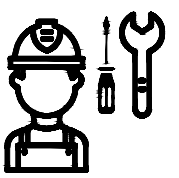

Periodically Check That All Components Are Tightly Secured.
Überprüfen Sie Regelmäßig, Dass Alle Komponenten Fest Gesichert Sind.
Vérifiez Périodiquement Que Tous Les Composants Sont Bien Fixés.
Controllare Periodicamente Che Tutti I Componenti Siano Ben Fissati.
Verifique Periódicamente Que Todos Los Componentes Estén Bien Asegurados.

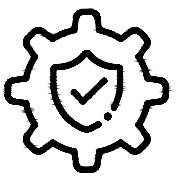

It is recommended that multiple people assemble this product.
Es wird empfohlen, dass mehrere Personen dieses Produkt zusammenbauen.
Il est recommandé que plusieurs personnes assemblent ce produit.
Si raccomanda che più persone assemblino questo prodotto.
Se recomienda que varias personas ensamblen este producto.

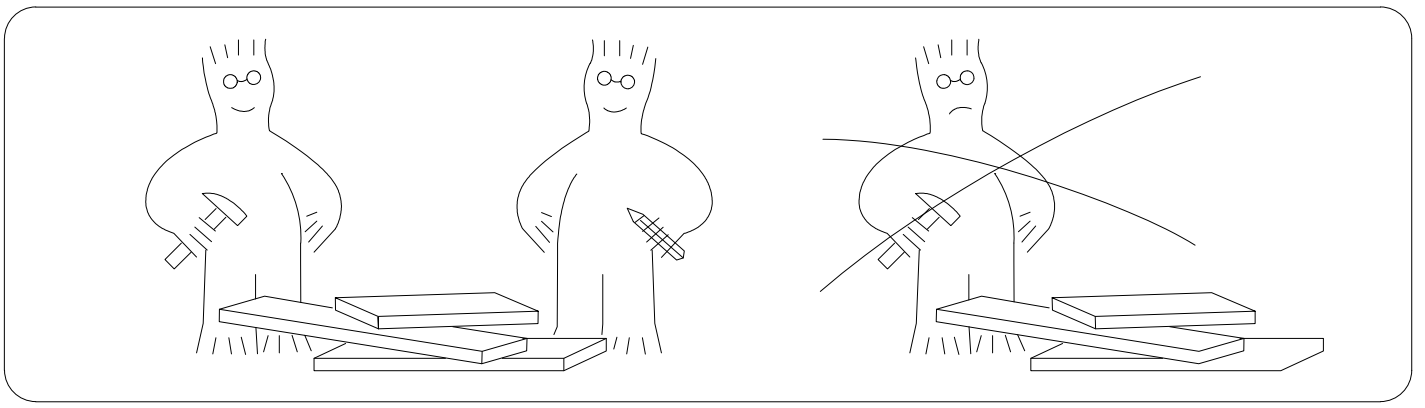

Serious or fatal crushing injuries can occur from furniture tip-over. Always secure this furniture to wall using tip-over restraints.

sacht werden. Sichern Sie diese Möbel immer mit Kipp-Sicherungen an der Wand.
Des blessures graves ou mortelles par écrasement peuvent survenir en cas de basculement de meubles. Fixez toujours ces meubles au mur à l'aide de dispositifs anti-basculement.
Lesioni gravi o mortali da schiacciamento possono verificarsi a causa del ribaltamento dei mobili. Fissare sempre questi mobili alla parete utilizzando i sistemi di blocco anti-ribaltamento.
Pueden ocurrir lesiones graves o fatales por aplastamiento debido al volcamiento de muebles. Siempre asegure este mueble a la pared utilizando dispositivos anti-vuelco.

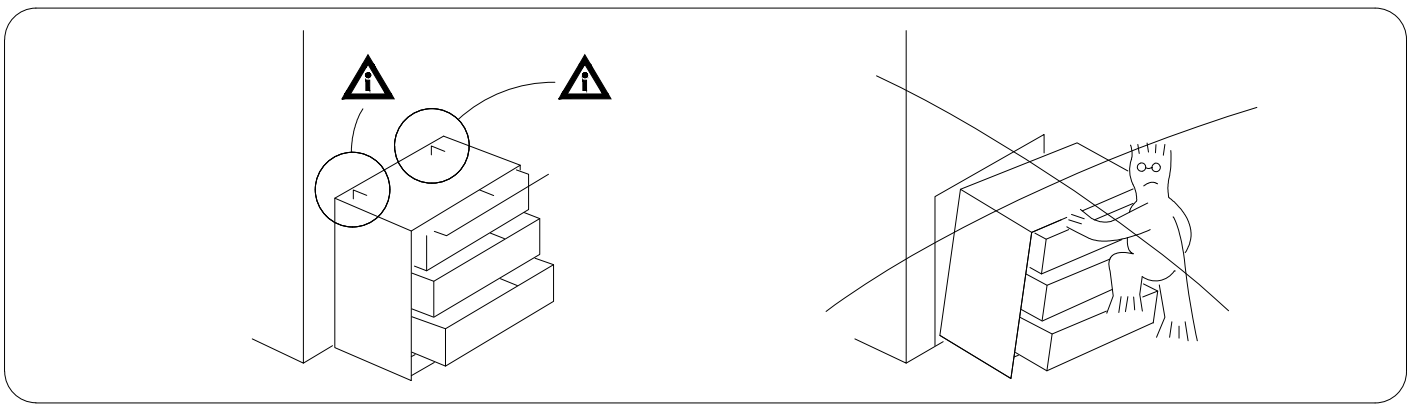

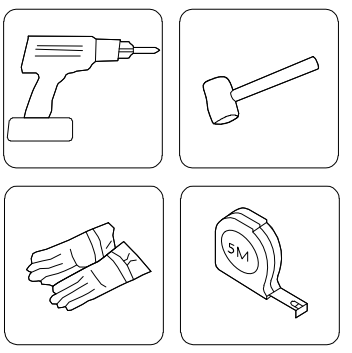

Please have the following auxiliary tools ready:
Bitte haben Sie die folgenden Hilfswerkzeuge bereit:
Veuillez avoir les outils auxiliaires suivants à portée de main:
Si prega di avere pronti i seguenti strumenti ausiliari:
Por favor, tenga listos las siguientes herramientas auxiliares:

USING CAM LOCK AND QUICKFIT
VERWENDUNG VON NOCKENSCHLOSS UND QUICKFIT
UTILISATION DE SERRURE À CAME ET QUICKFIT
USO DI SERRATURA A LEVA E QUICKFIT
USANDO EL CIERRE DE LEVA Y QUICKFIT

Tighten QuickFit until the shoulder is flush with the panel. Do not overtighten or undertighten.
Ziehen Sie den Quickfit an, bis die Schulter bündig mit der Platte ist. Nicht zu fest oder zu locker anziehen.
Serrez le quickfit jusqu'à ce que l'épaulement soit affleurant avec le panneau. Ne serrez pas trop ou trop peu.

poco.

poco.

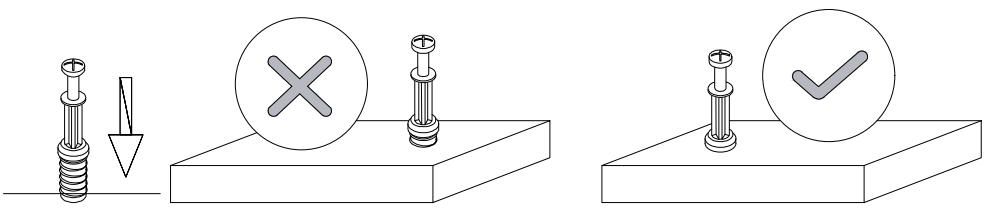

When fitting the cam lock, ensure the starting position is correct before inserting the connecting QuickFit.
Stellen Sie beim Einbau des nockenschloss sicher, dass die Startposition korrekt ist, bevor Sie den verbindenden Quickfit einsetzen.
Lors de la pose du serrure à came, assurez-vous que la position de départ est correcte avant d'insérer le quickfit de connexion.
Quando si monta il serratura a leva, assicurarsi che la posizione di partenza sia corretta prima di inserire il quickfit di collegamento.
Al instalar el cierre de leva, asegúrese de que la posición inicial sea correcta antes de insertar el quickfit de conexión.

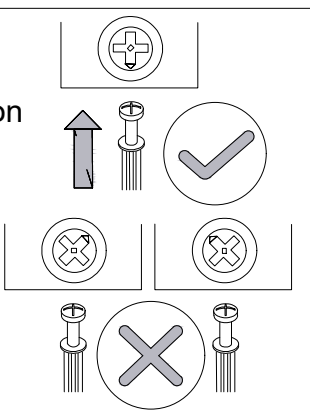

The QuickFit head should be in the center of the cam lock when the two panels are

to tighten.
Der Quickfit-Kopf sollte sich in der Mitte des nockenschloss befinden, wenn die beiden Platten verbunden sind. Der nockenschloss sollte vor dem Quickfit eingesetzt werden. Drehen Sie den nockenschloss im Uhrzeigersinn, um ihn zu befestigen.
La tête du quickfit doit être au centre du serrure à came lorsque les deux panneaux sont assemblés. Le serrure à came doit être inséré avant le quickfit. Tournez le serrure à came dans le sens des aiguilles d'une montre pour le serrer.
La testa del quickfit dovrebbe essere al centro del serratura a leva quando i due pannelli sono uniti. Il serratura a leva deve essere inserito prima del quickfit. Ruotare il serratura a leva in senso orario per stringere.
La cabeza del quickfit debe estar en el centro del cam lock cuando los dos paneles estén unidos. El cierre de leva debe insertarse antes del quickfit. Gire el cierre de leva en sentido horario para apretar.

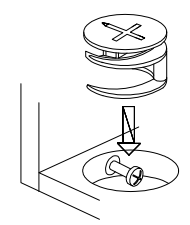

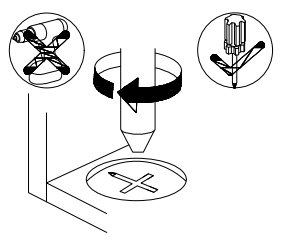

PARTS

Item no. Nr. N°darti'cle Articolo No. Artículo No	Reference Image Referenzbild Image de référence Immagine di riferimento Imagen de referencia	Qty Menge Qté. Qtà Cant.
A	 M5x50mm	X8
B	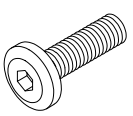 M6x23mm	X24
C	 M6x12mm	X12
D	 M6x6mm	X2
E	 Caster X3  Brake Caster X3 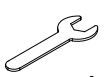 wrench	X1

Item no. Nr. N°darti'cle Articolo No. Artículo No	Reference Image Referenzbild Image de référence Immagine di riferimento Imagen de referencia	Qty Menge Qté. Qtà Cant.
F	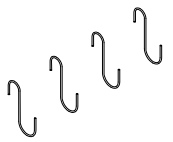	X4
G	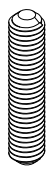	X2
H	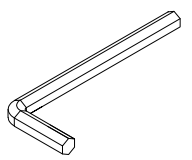 M4 Allen Key(Large)	X1
I	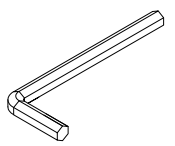 M3 Allen Key(small)	X1
J		X2

PARTS

Item no. Nr. N°darti'cle Articolo No. Artículo No	Reference Image Referenzbild Image de référence Immagine di riferimento Imagen de referencia	Qty Menge Qté. Qtà Cant.
1	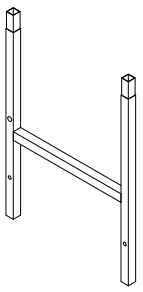	X1
2	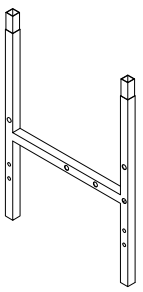	X1
3	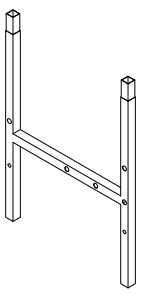	X1
4	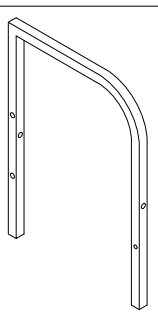	X1
5	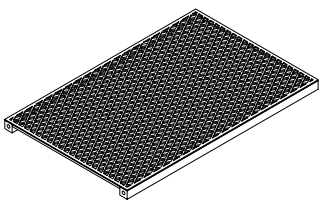	X1

Item no. Nr. N°darti'cle Articolo No. Artículo No	Reference Image Referenzbild Image de référence Immagine di riferimento Imagen de referencia	Qty Menge Qté. Qtà Cant.
6		X1
7	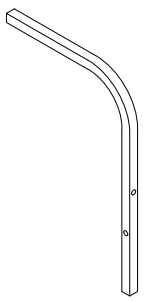	X1
8		X1
9	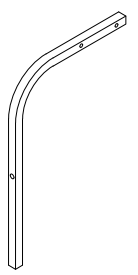	X1
10	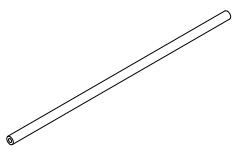	X4

PARTS

Item no. Nr. N°darti'cle Articolo No. Artículo No	Reference Image Referenzbild Image de référence Immagine di riferimento Imagen de referencia	Qty Menge Qté. Qtà Cant.
11	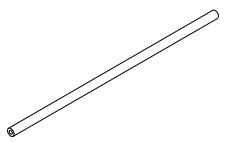	X2
12	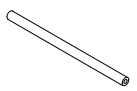	X3
13		X2
14		X2
15		X2

Item no. Nr. N°darti'cle Articolo No. Artículo No	Reference Image Referenzbild Image de référence Immagine di riferimento Imagen de referencia	Qty Menge Qté. Qtà Cant.
16	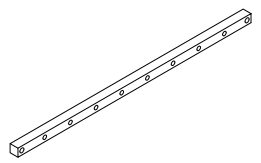	X1
17	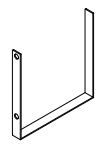	X2
18		X1
19	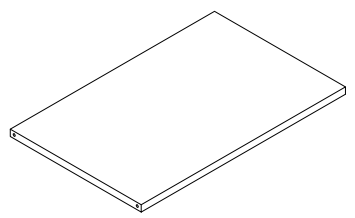	X1
20	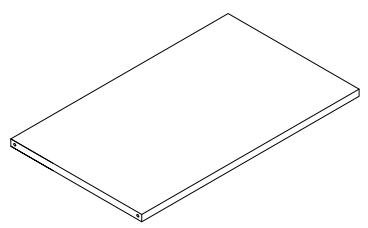	X1

EXPLODED VIEW

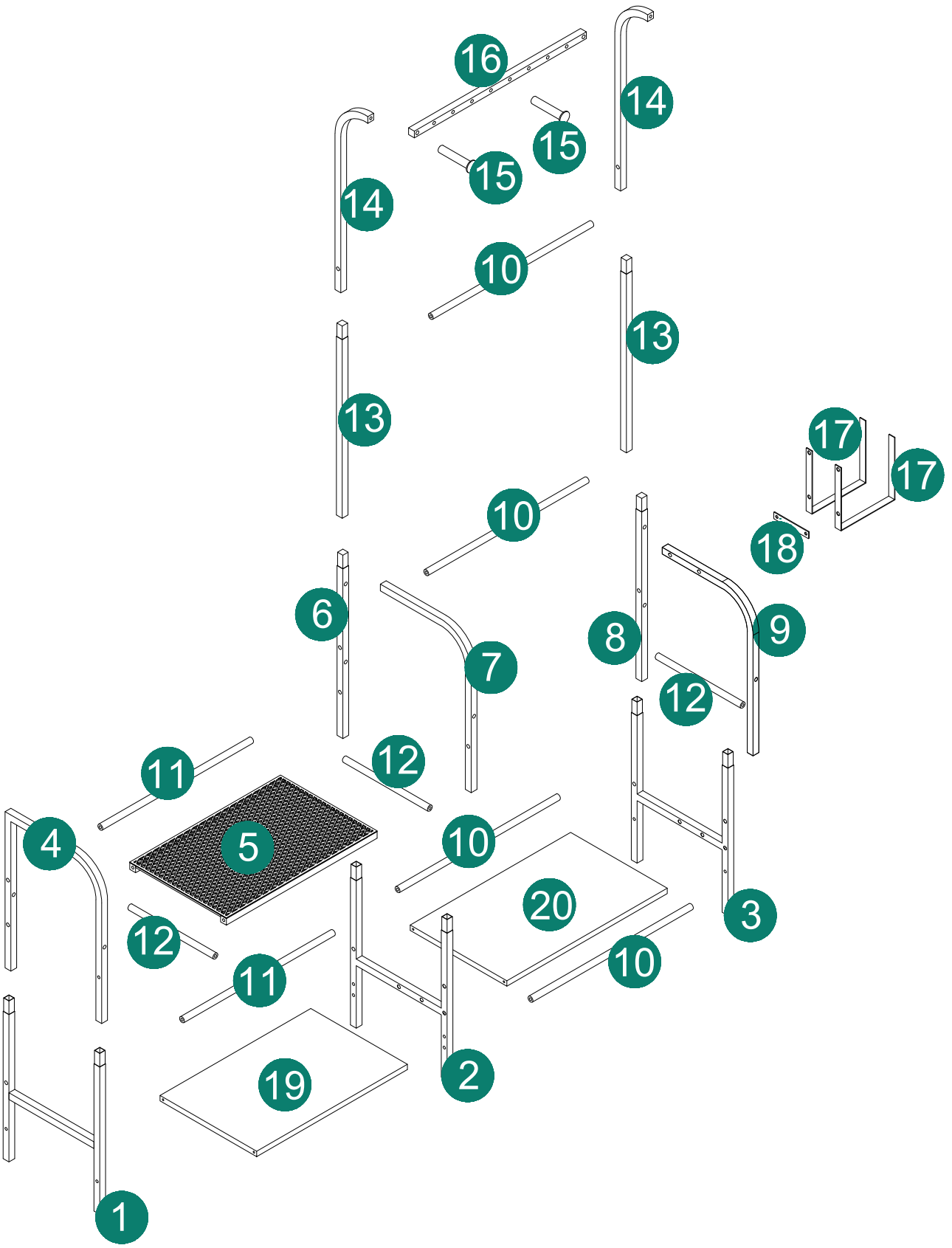

ASSEMBLY

1

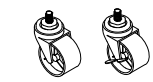

E 6PCS

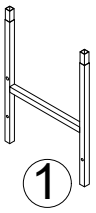

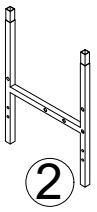

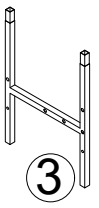

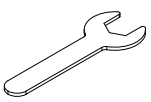

Use Wrench

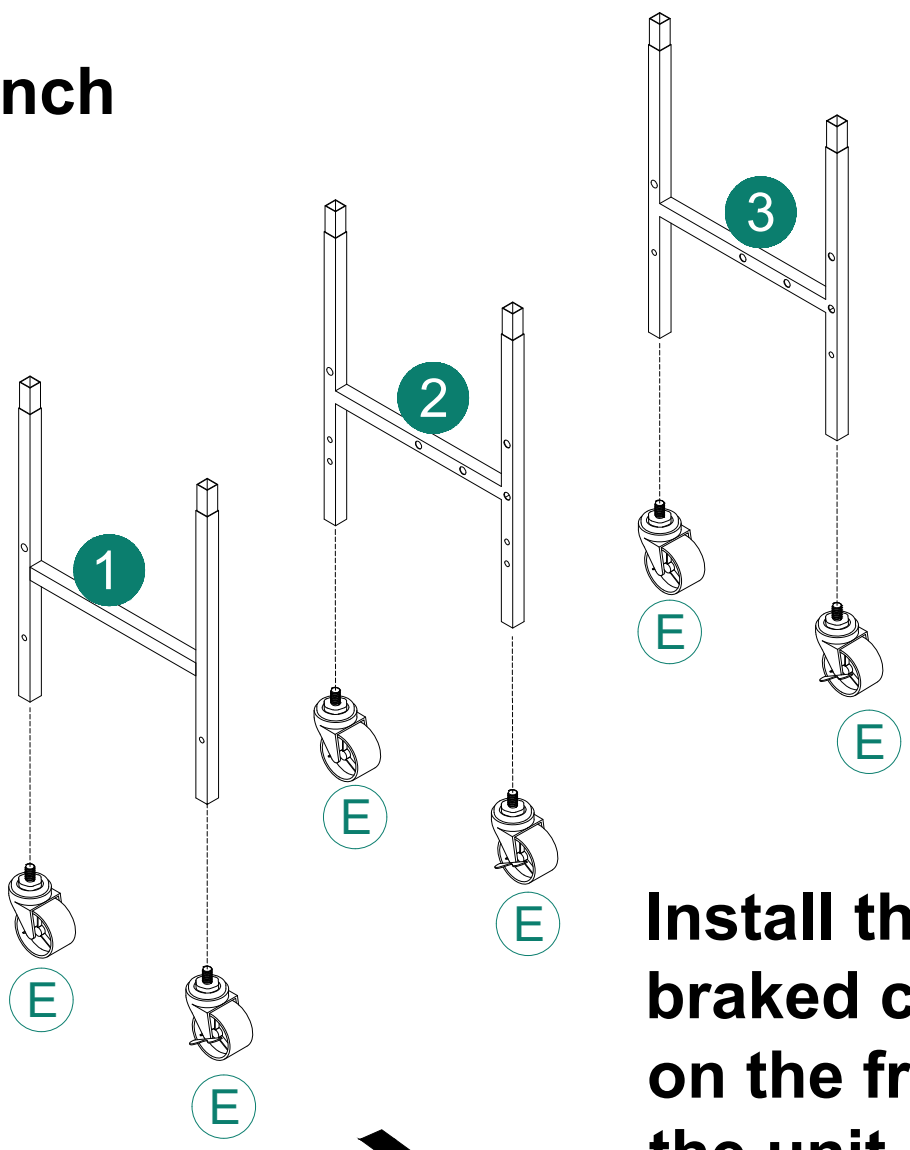

Front

Install the three braked casters on the front of the unit.

ASSEMBLY

2



Ⓐ 4PCS

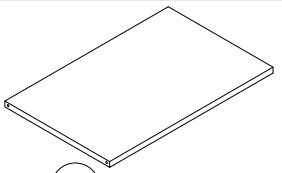

19

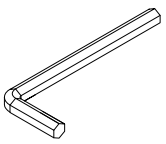

Use M3 Allen Key (small)

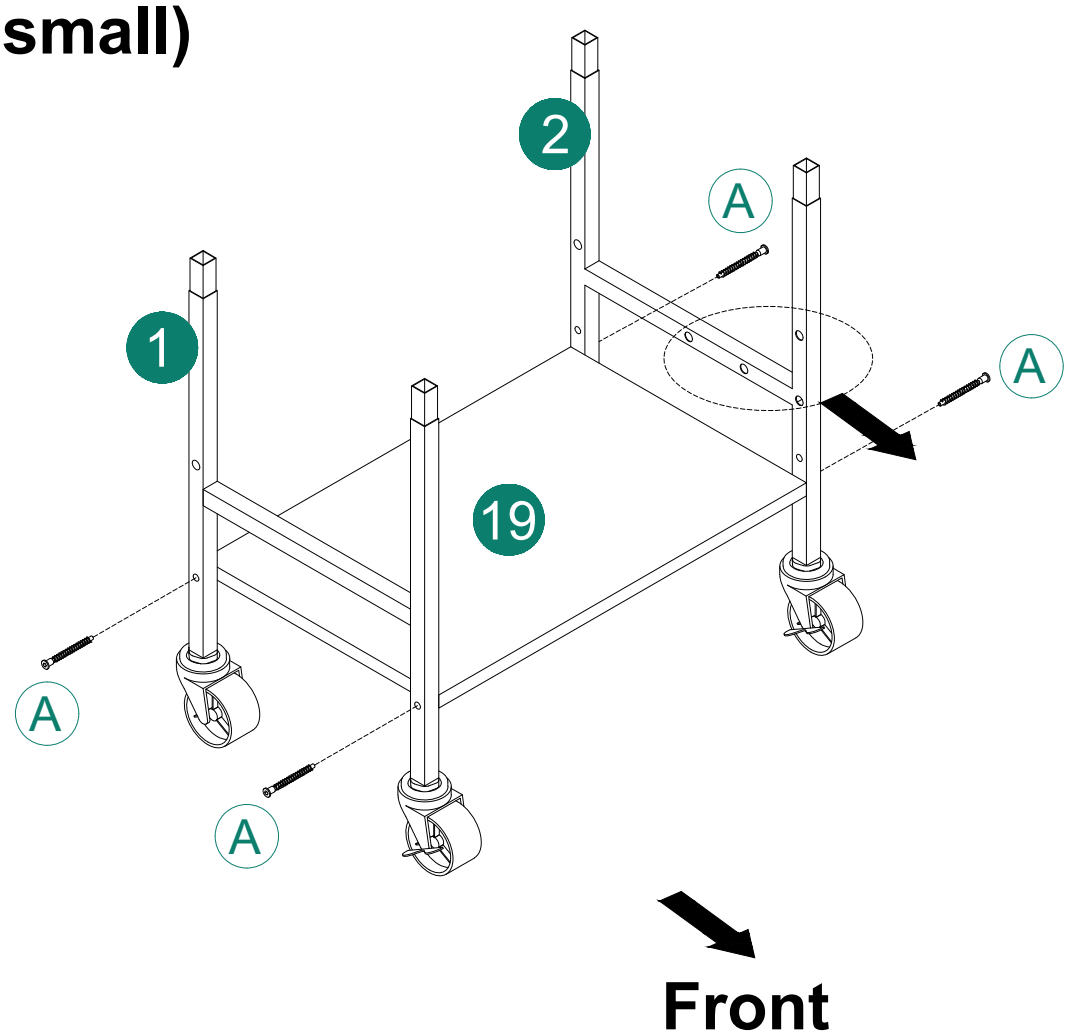

ASSEMBLY

3

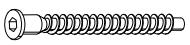

Ⓐ 4PCS

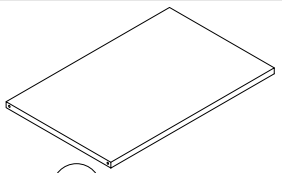

20

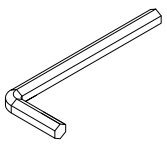

Use M3 Allen Key (small)

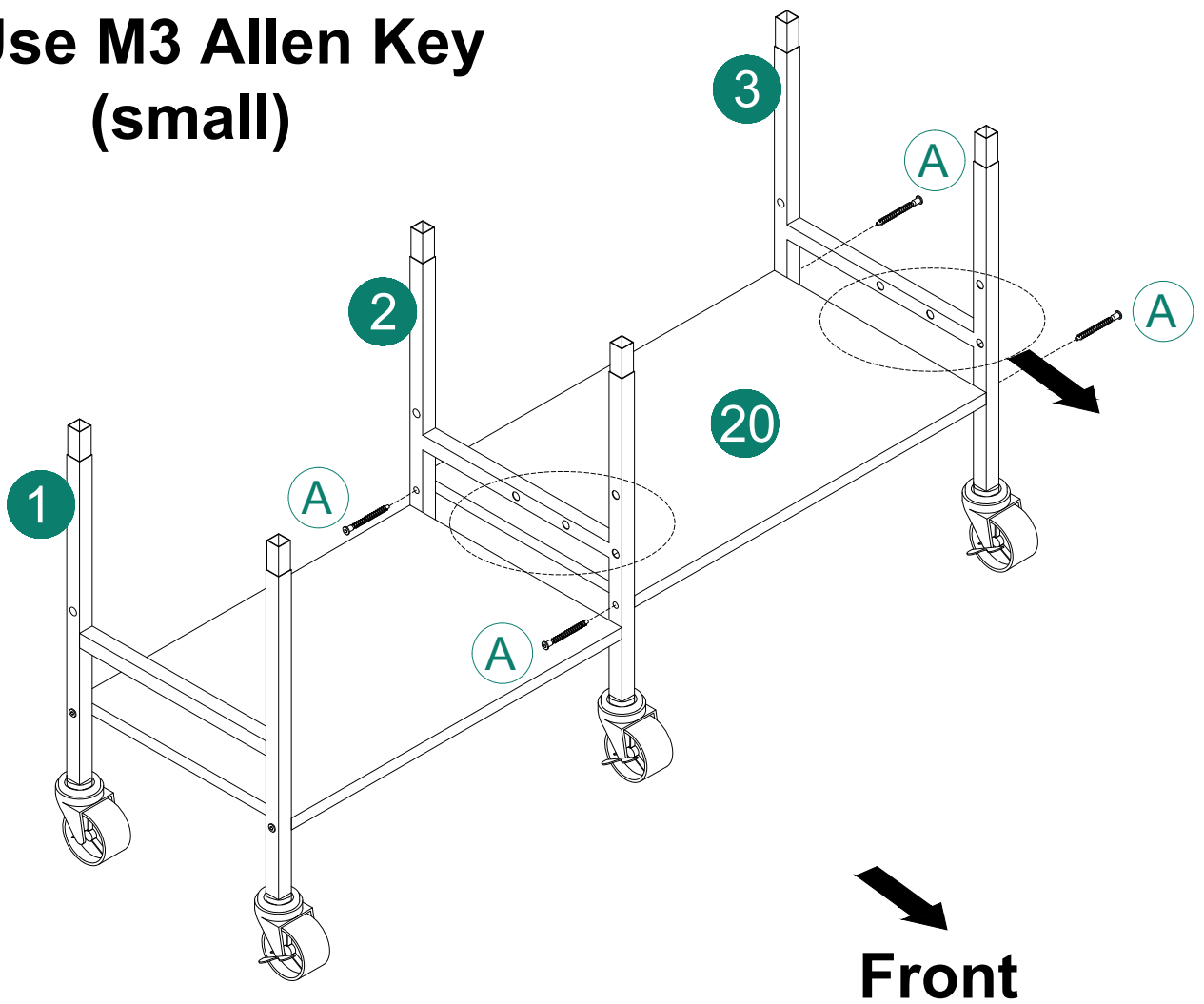

ASSEMBLY

4

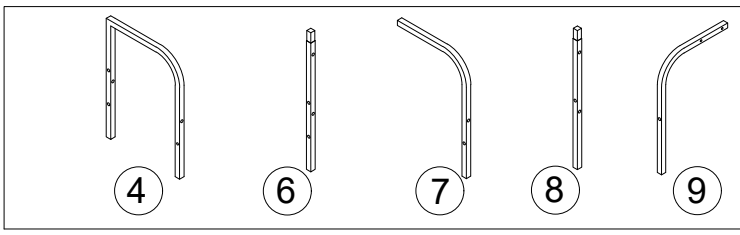

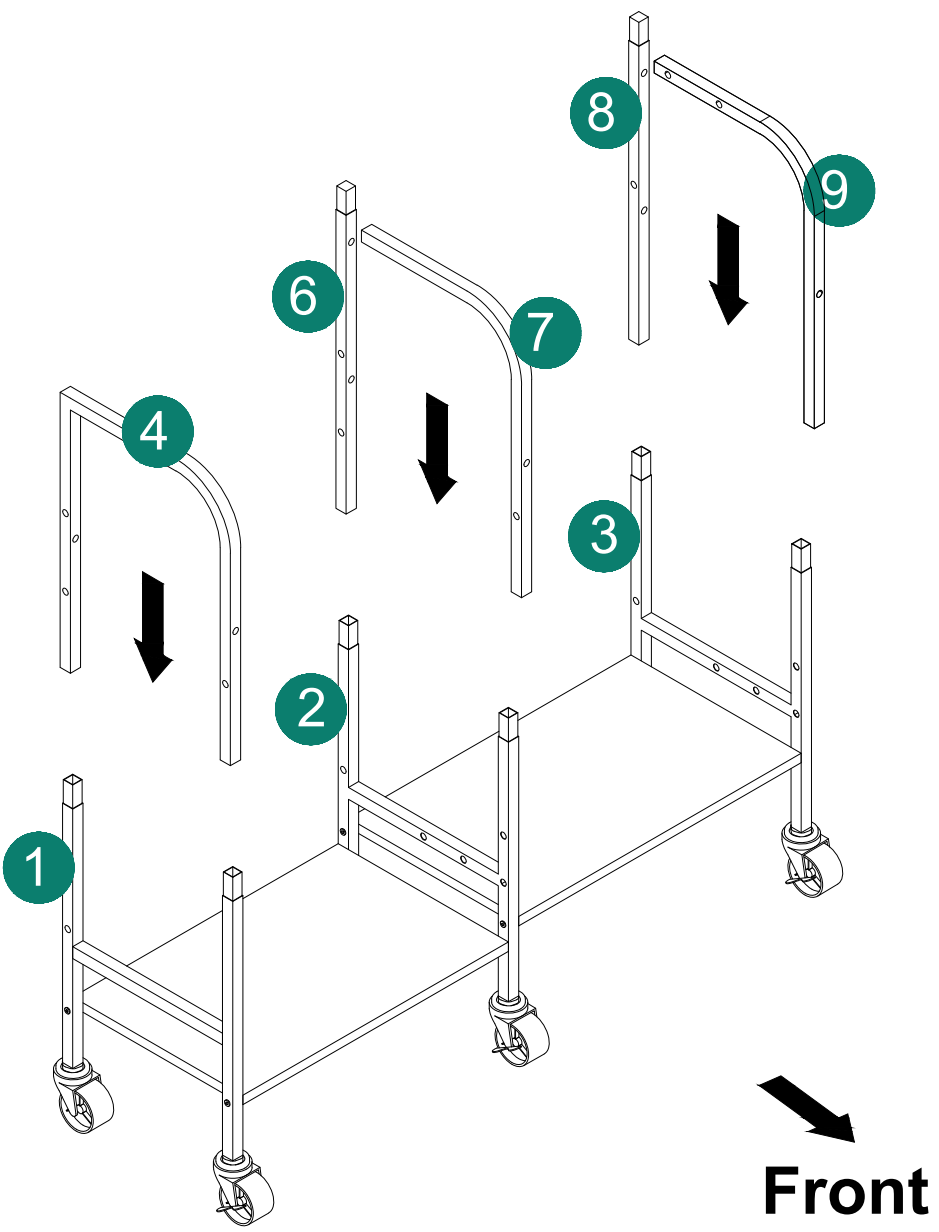

ASSEMBLY

5



Ⓒ 6PCS

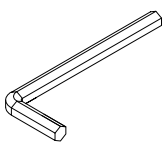

Use M4 Allen Key (large)

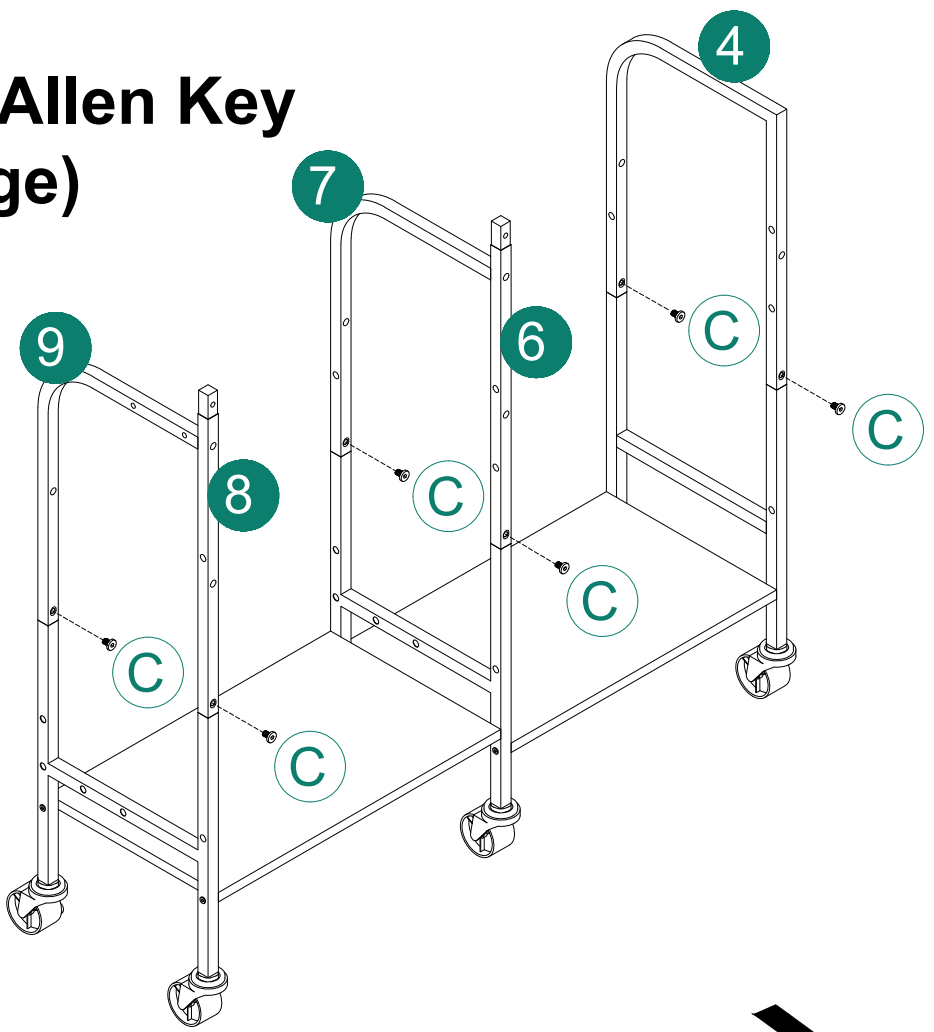

Back

ASSEMBLY

6

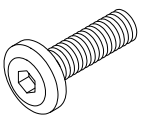

Ⓑ 8PCS

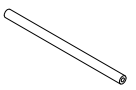

⑫ X3

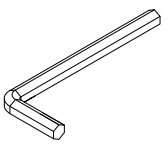

Use M4 Allen Key (large)

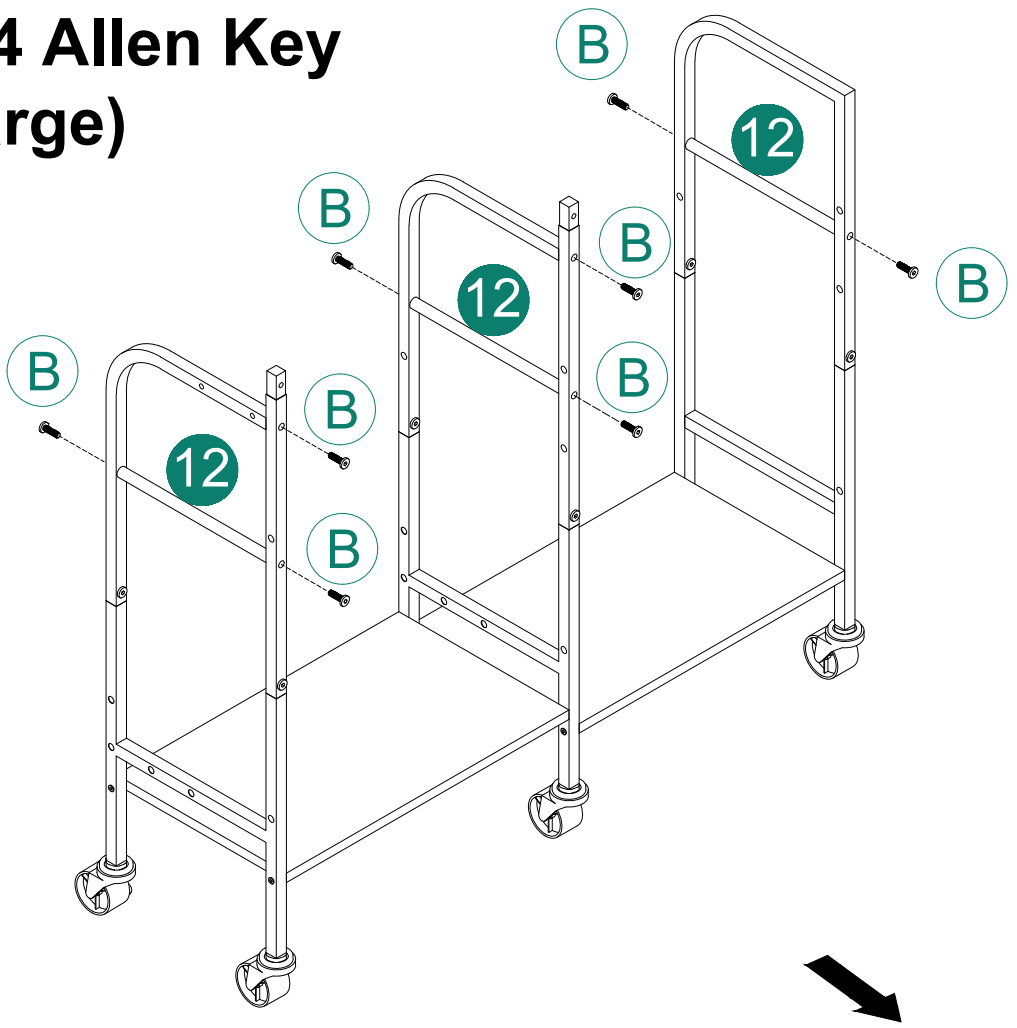

Back

ASSEMBLY

7



Ⓒ 2PCS



⑬ X2

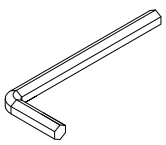

Use M4 Allen Key (large)

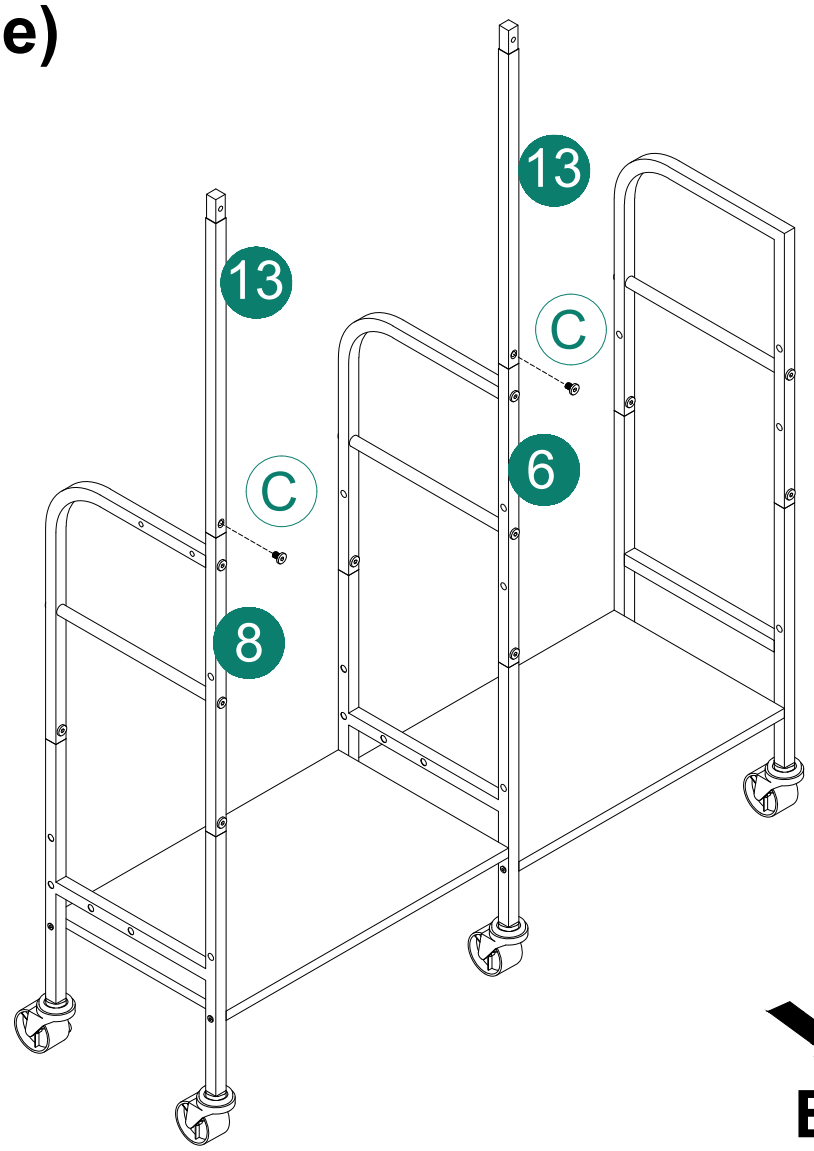

Back

ASSEMBLY

8



Ⓒ 2PCS



⑭ X2

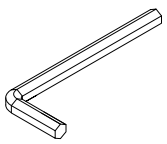

Use M4 Allen Key (large)

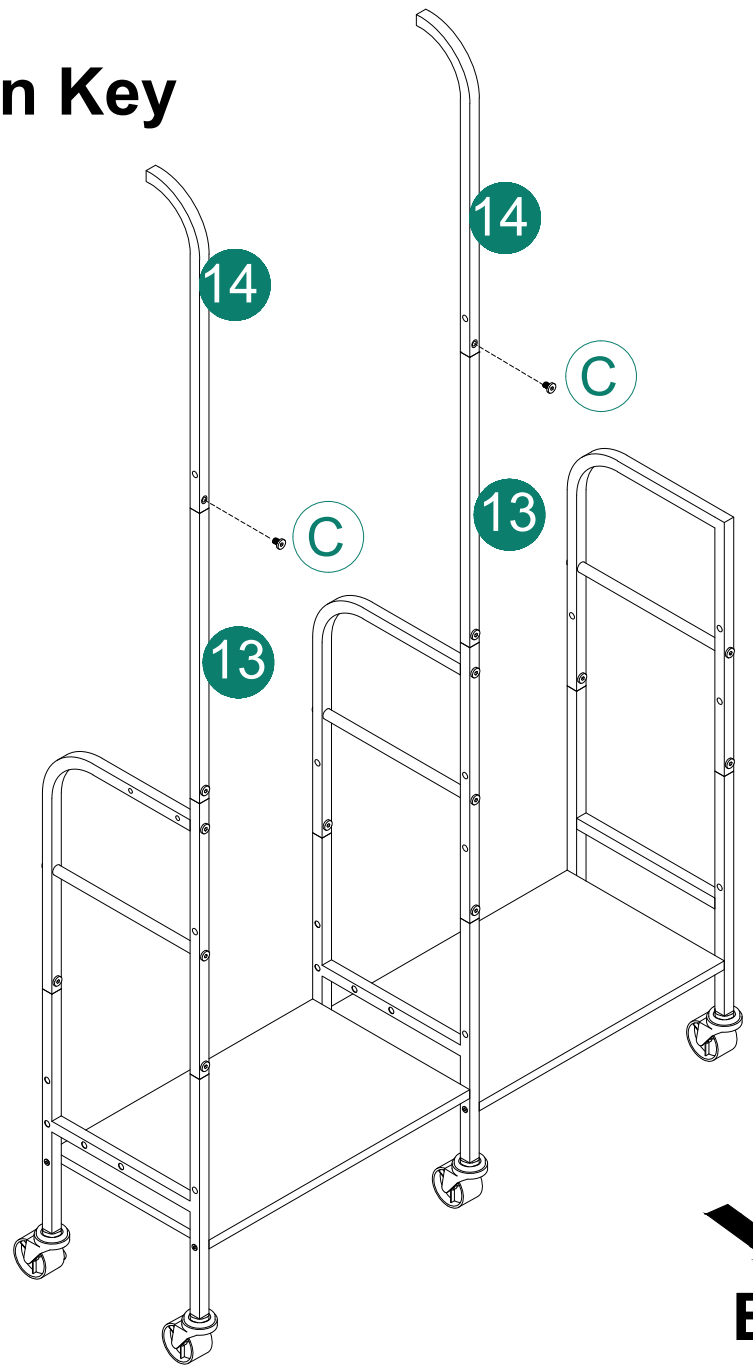

ASSEMBLY

9

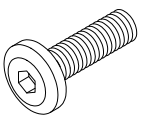

Ⓑ 2PCS

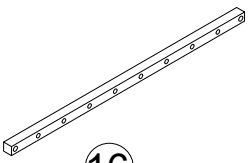

16

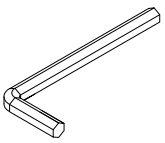

Use M4 Allen Key (large)

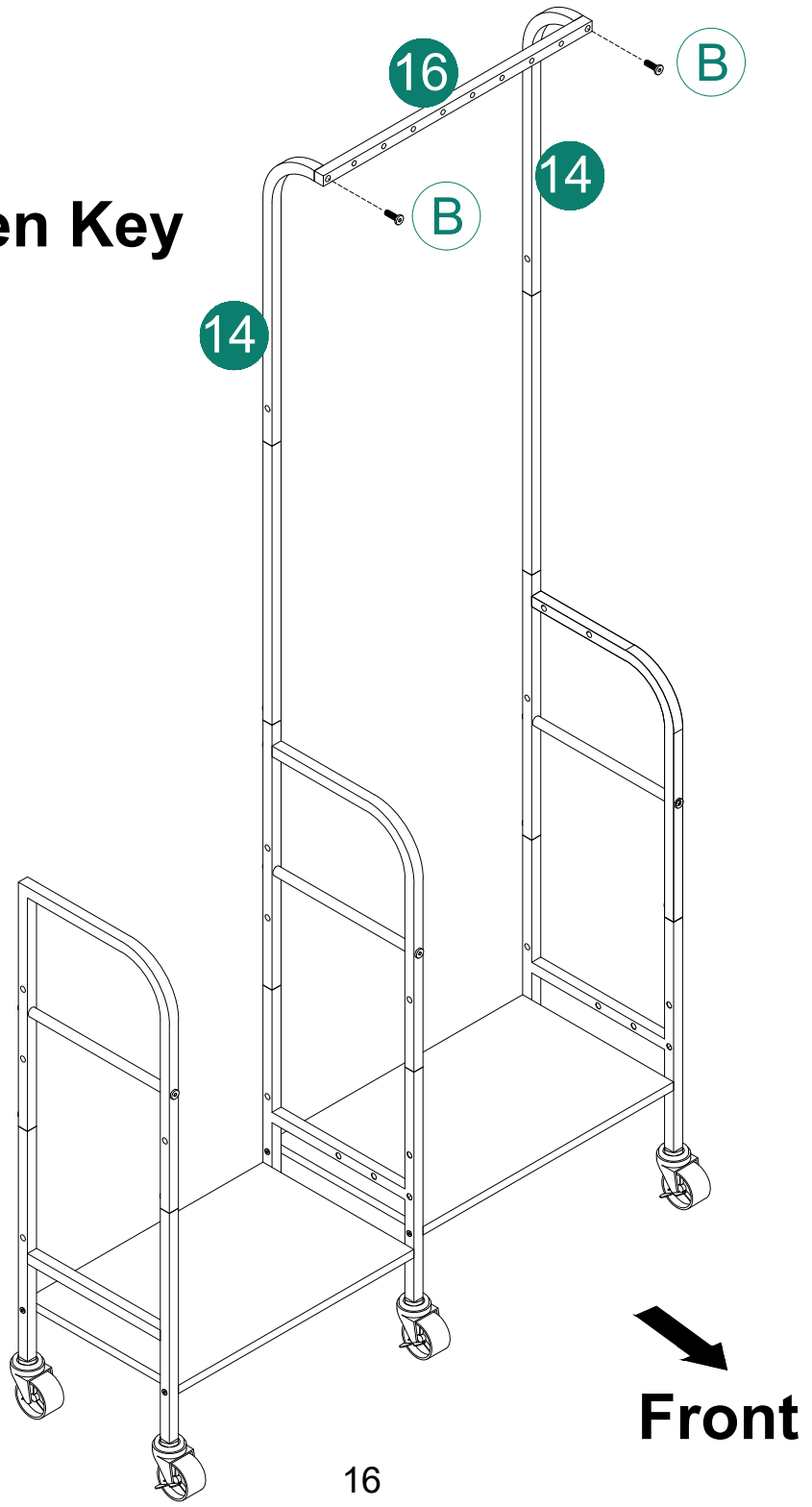

ASSEMBLY

10

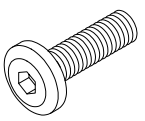

Ⓑ 2PCS



⑮ X2

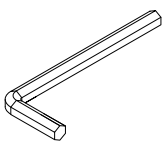

Use M4 Allen Key (large)

Adjust Part 15 as required for your setup.

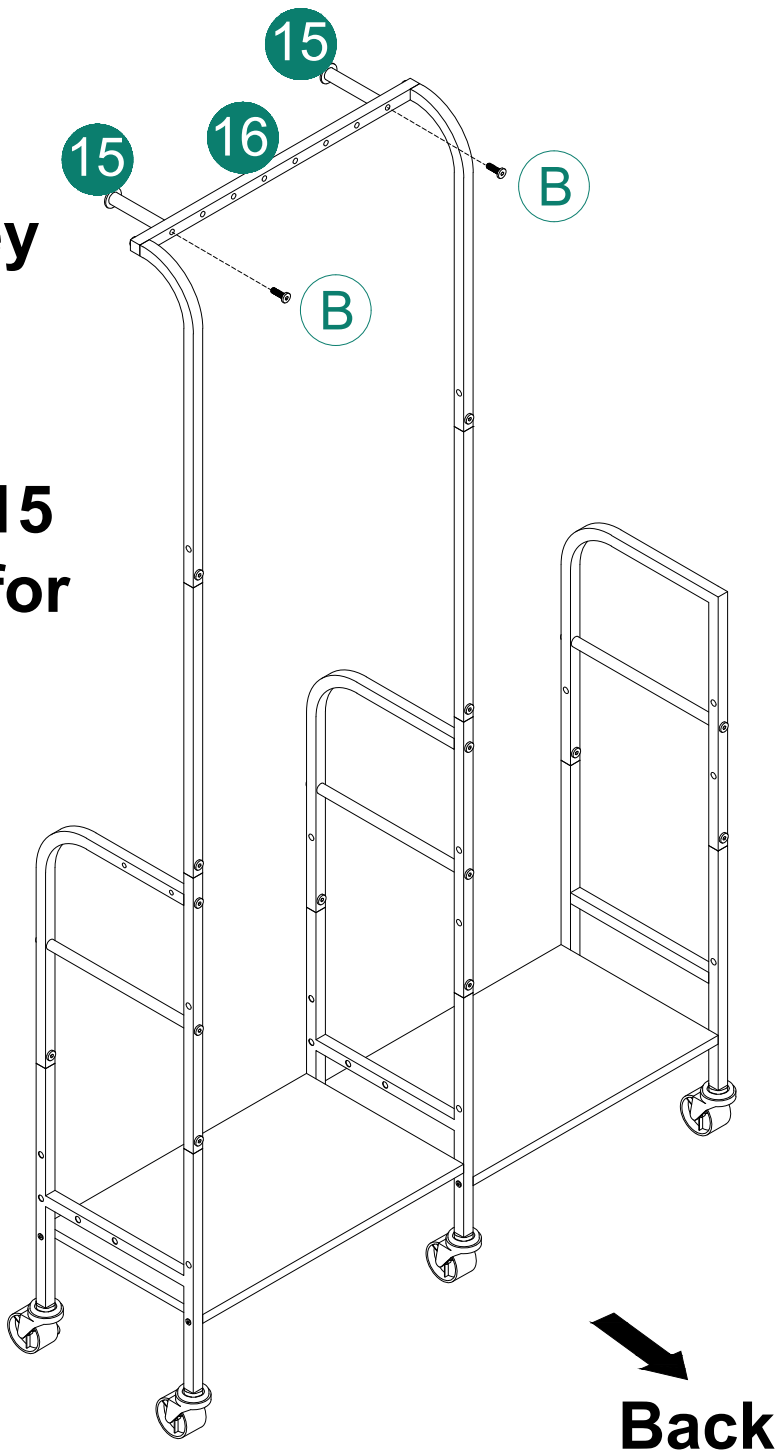

ASSEMBLY

11

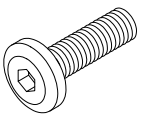
Ⓑ 8PCS


Ⓖ 2PCS

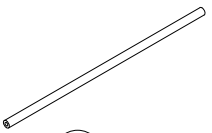
⑩ X4

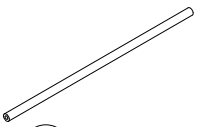
⑪ X2

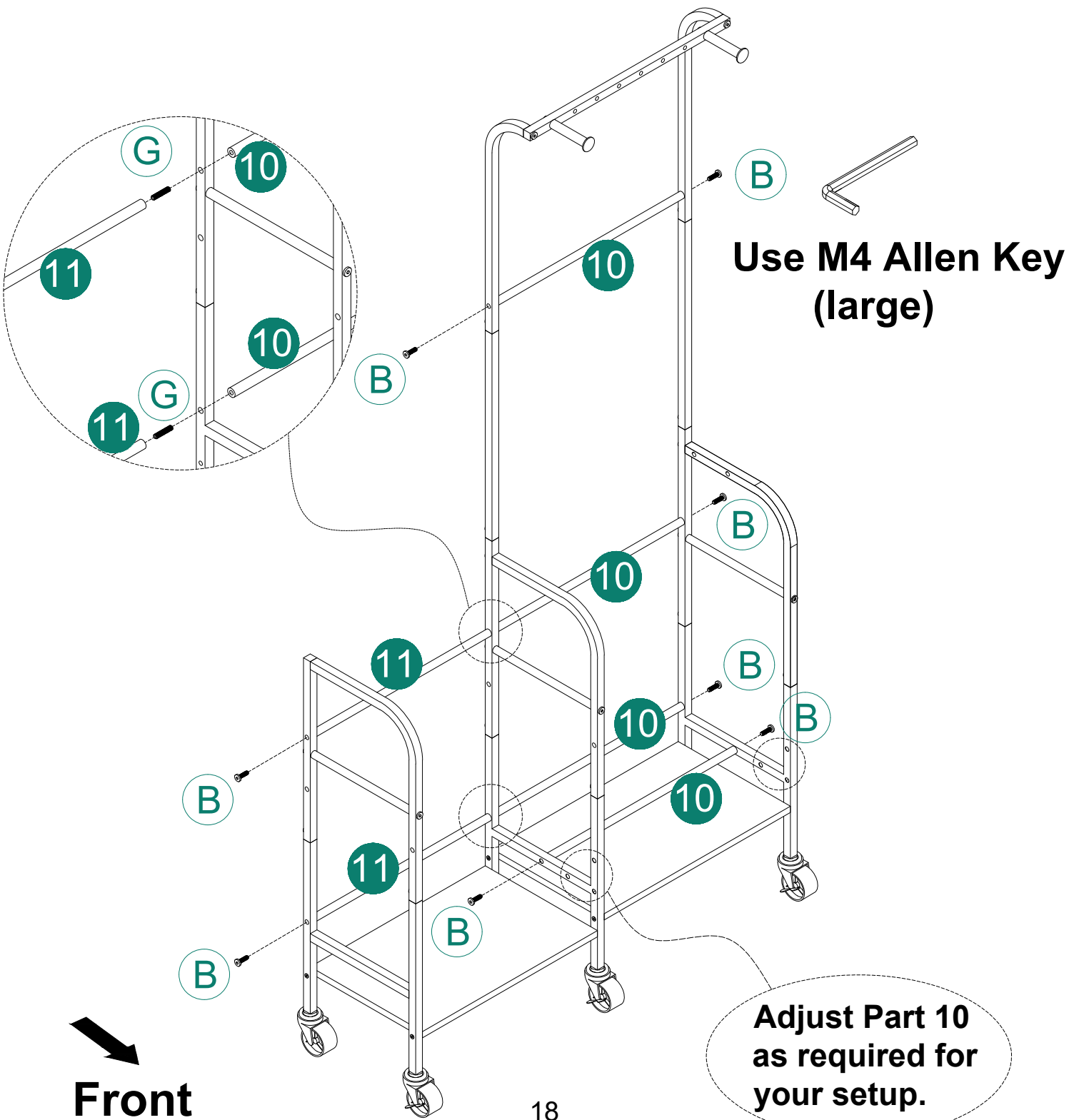

Use M4 Allen Key (large)

Adjust Part 10 as required for your setup.

ASSEMBLY

12

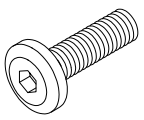

Ⓑ 4PCS

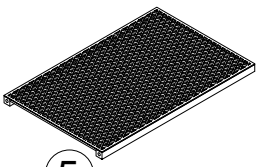

5

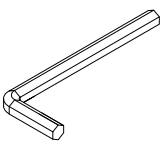

Use M4 Allen Key (large)

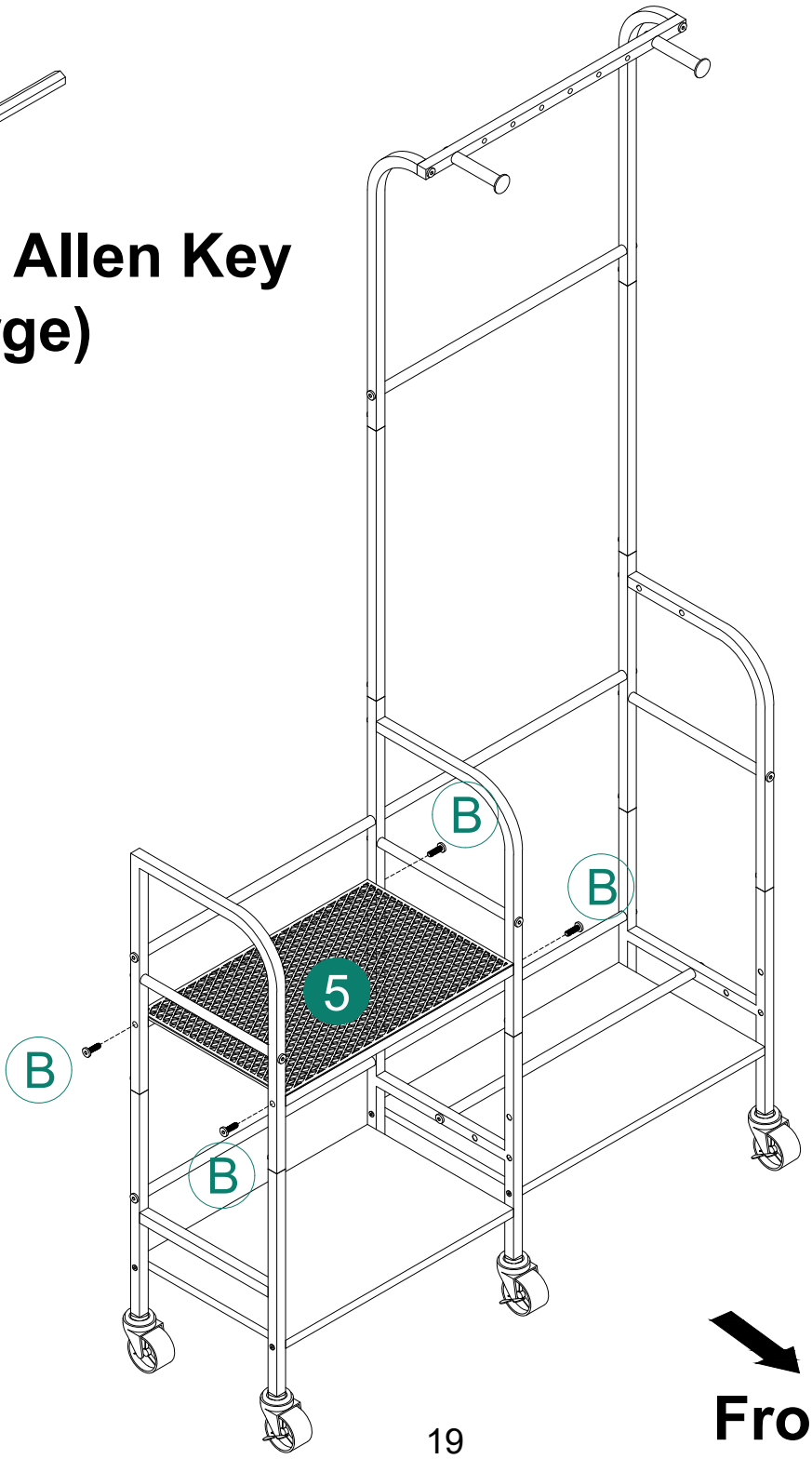

Front

ASSEMBLY

13


Ⓒ 2PCS


Ⓓ 2PCS


Ⓙ 2PCS

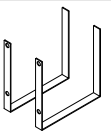
17 X2


18

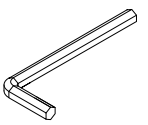

Use M4 Allen Key (large)

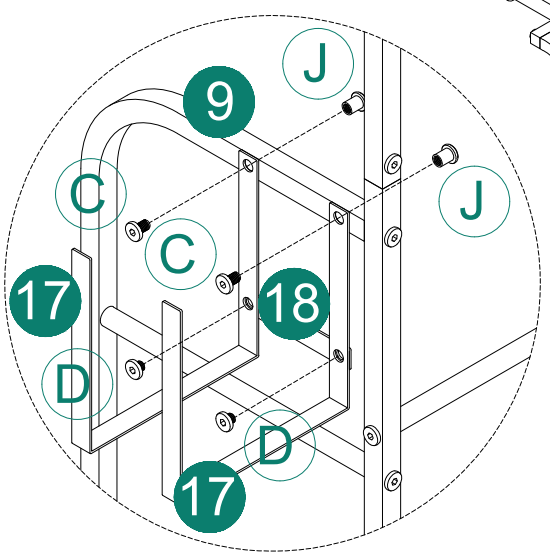

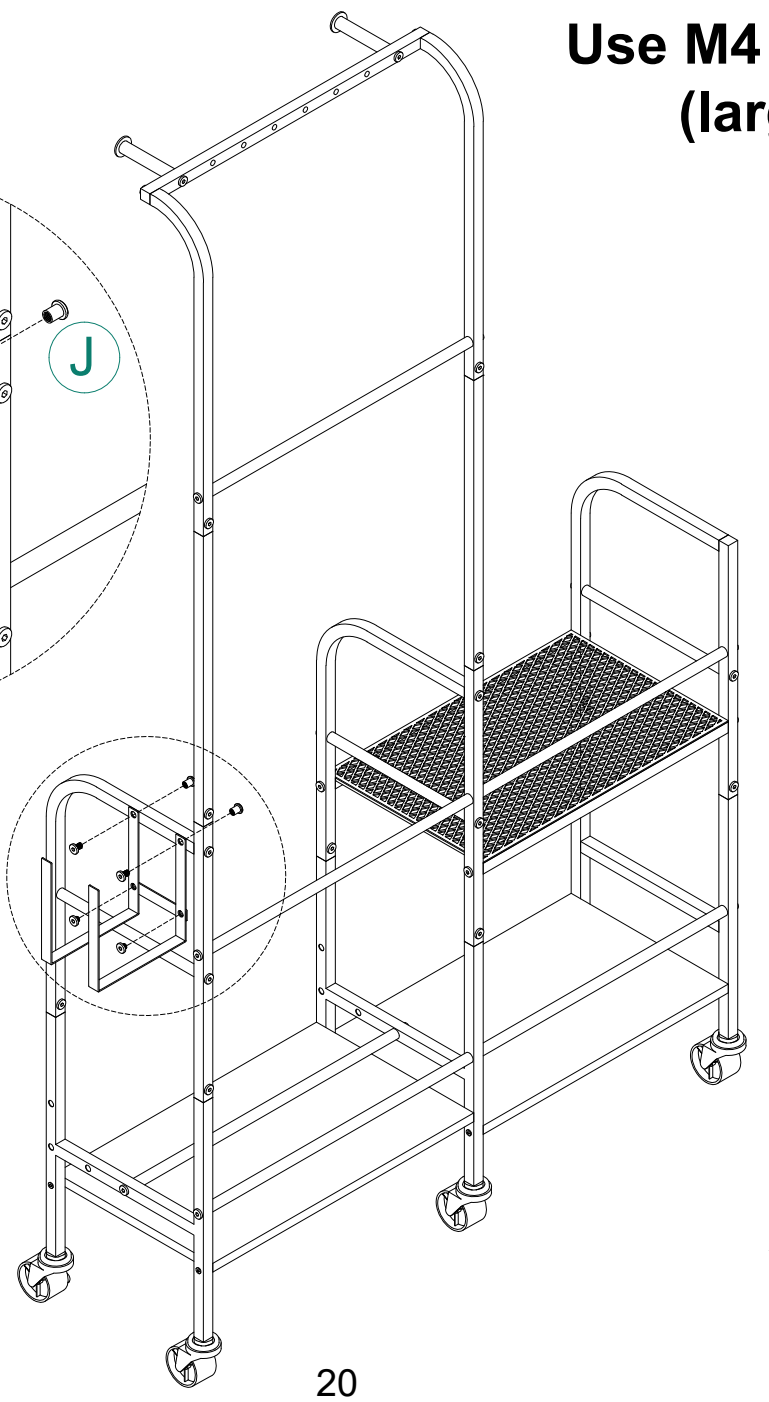

Back

ASSEMBLY

14

Ⓕ X4

