Outdoor Seating Group
ASSEMBLY INSTRUCTIONS

GROUPE DE SIÈGES EXTÉRIEURS
INSTRUCTIONS DE MONTAGE

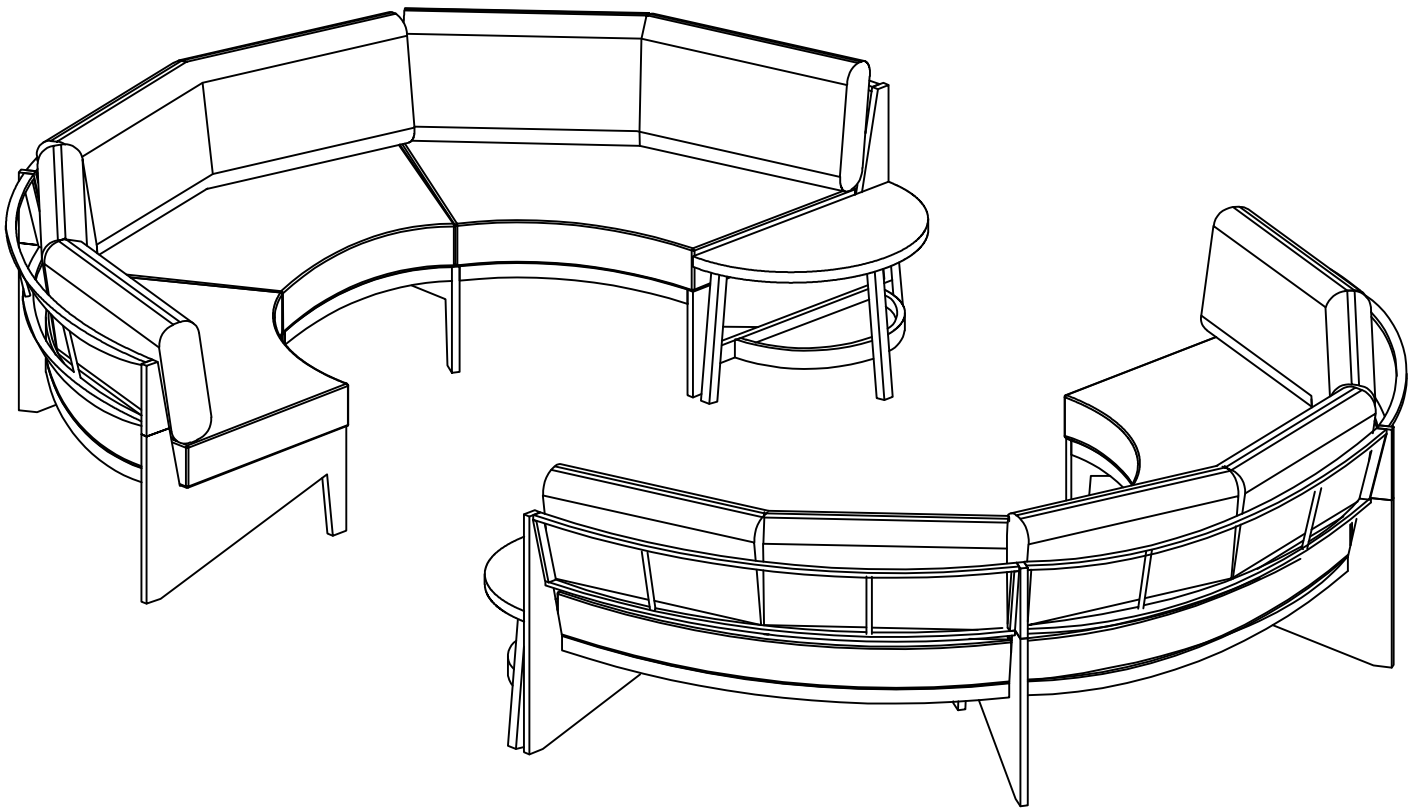

NOTES:
1. 50% Tighten before fixing all screws, Allen wrench is recommended instead of an electric drill.
2. Place the item on a flat ground to adjust and make sure it remains stable.
3. Tighten up all screws with tools gradually.
4. If the screws are not aligned with holes during assembly, please loosen all the other screws to 50% and continue the assembly process.
5. If the item is not stable, please loosen all the screws, adjust it on a flat ground and tighten up all screws again.
6. Note : If one or some screws are fully tightened during assembly, chances are the others will not be aligned with holes. In addition, all the holes are designed to be relatively larger to provide more space for the adjustment of the screws.

REMARQUES :
1. Serrez les vis à 50 % avant de les fixer définitivement. L'utilisation d'une clé Allen est recommandée plutôt que d'une perceuse électrique.
2. Placez l'objet sur une surface plane pour l'ajuster et assurez-vous de sa stabilité.
3. Serrez progressivement toutes les vis à l'aide d'outils.
4. Si les vis ne sont pas alignées avec les trous lors du montage,
veuillez desserrer toutes les autres vis à 50 % et poursuivre le montage.
5. Si l'objet n'est pas stable, veuillez desserrer toutes les vis, ajuster l'objet sur une surface plane et resserrer toutes les vis.
6. Remarque : Si une ou plusieurs vis sont complètement serrées lors du montage, il est probable que les autres ne soient pas alignées avec les trous. De plus, tous les trous sont conçus pour être relativement larges afin de faciliter le réglage des vis.

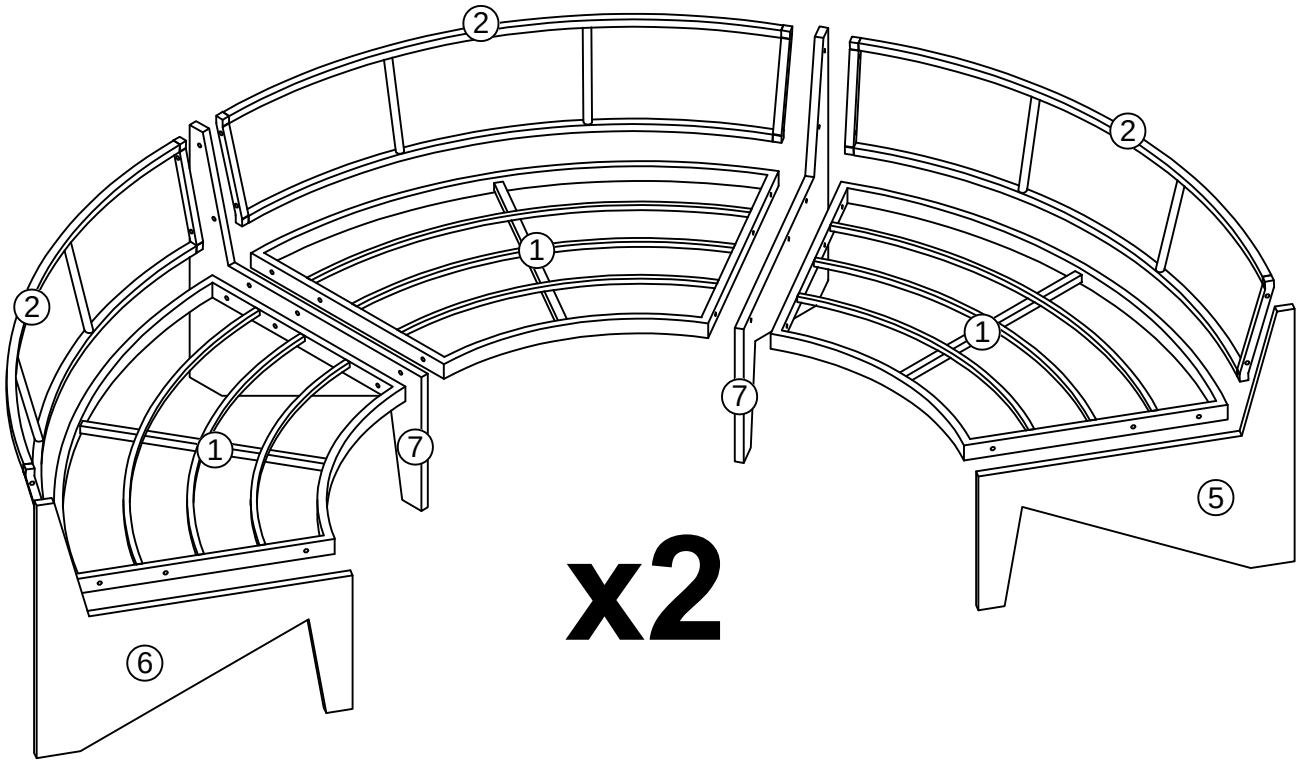

x2

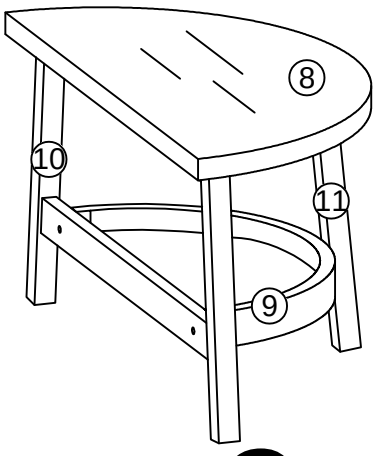

x2

PART LIST (LISTE DES PIÈCES)

1 Seat Frame 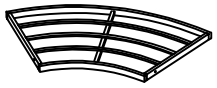 3 pcs	4 Back Cushion 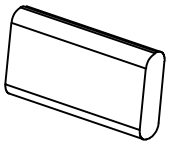 6 pcs

PART LIST (LISTE DES PIÈCES)

1 Seat Frame 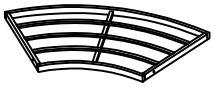 1 pc	3 Seat Cushion  2 pcs

PART LIST (LISTE DES PIÈCES)

1 Seat Frame  1 pc	3 Seat Cushion  2 pcs

PART LIST (LISTE DES PIÈCES)

1 Seat Frame  1 pc	3 Seat Cushion  2 pcs

PART LIST (LISTE DES PIÈCES)

2 Back Frame 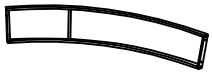 6 pcs	4 Back Cushion 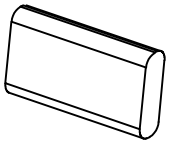 3 pcs

PART LIST (LISTE DES PIÈCES)

5 Leg Frame 1 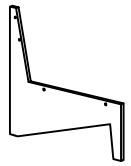 2 pcs	6 Leg Frame 2 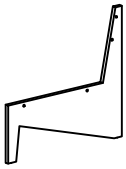 2 pcs	7 Leg Frame 3 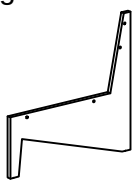 4 pcs	8 Table Top 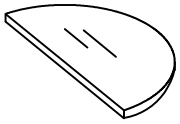 2 pcs
9 Table Tray 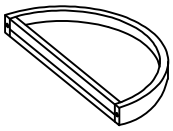 2 pcs	10 Table Leg Frame 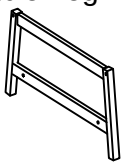 2 pcs	11 Table Middle Leg  2 pcs	4 Back Cushion 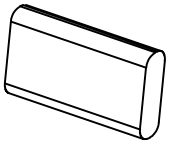 3 pcs

HARDWARE LIST (LISTE DU MATÉRIEL)

A Bolt 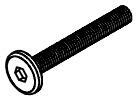 M8*70 23 pcs	B Bolt  1/4"x55 3 pcs	C Bolt  1/4"x45 9 pcs	D Bolt  1/4"x35 25 pcs
E Flat Washer 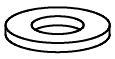 M6/Ø16 32 pcs	F Nut  20 pcs	G Flat Washer 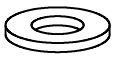 M8/Ø19 40 pcs	H Allen Wrench  4*57-60 2 pcs
I Allen Wrench  M5 2 pcs	K Wrench  2 pcs	L Adjustable feet 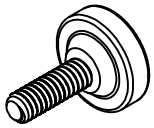 1/4" 6 pcs	

STEP 1
ÉTAPE

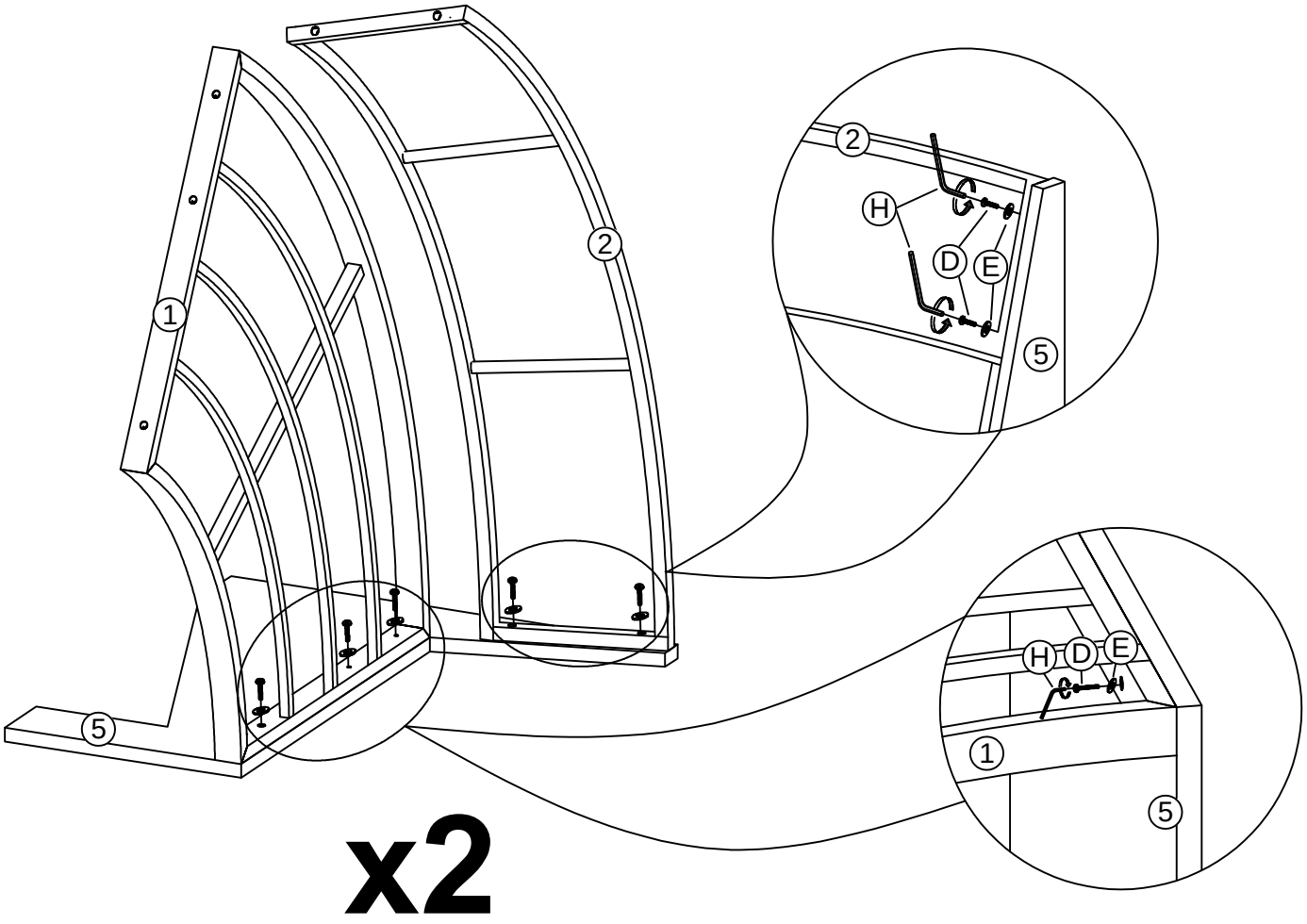

Ⓓ	10PCS
	1/4"x35
Ⓔ	10PCS
	M6/Ø16
Ⓗ	2PCS
	4*59

STEP 2
ÉTAPE

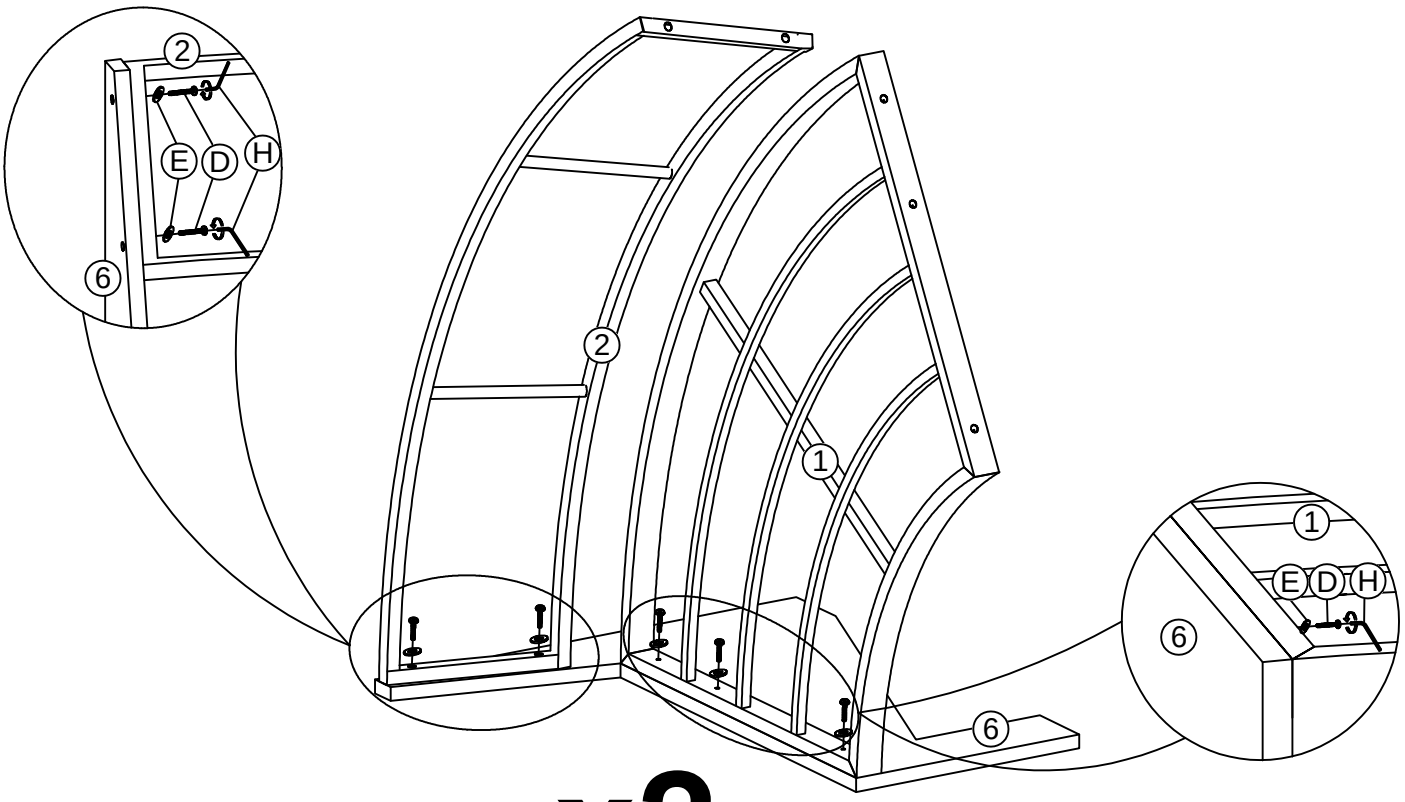

x2

Ⓓ	10PCS
	1/4"x35
Ⓔ	10PCS
	M6/Ø16
Ⓗ	2PCS
	4*59

STEP 3
ÉTAPE

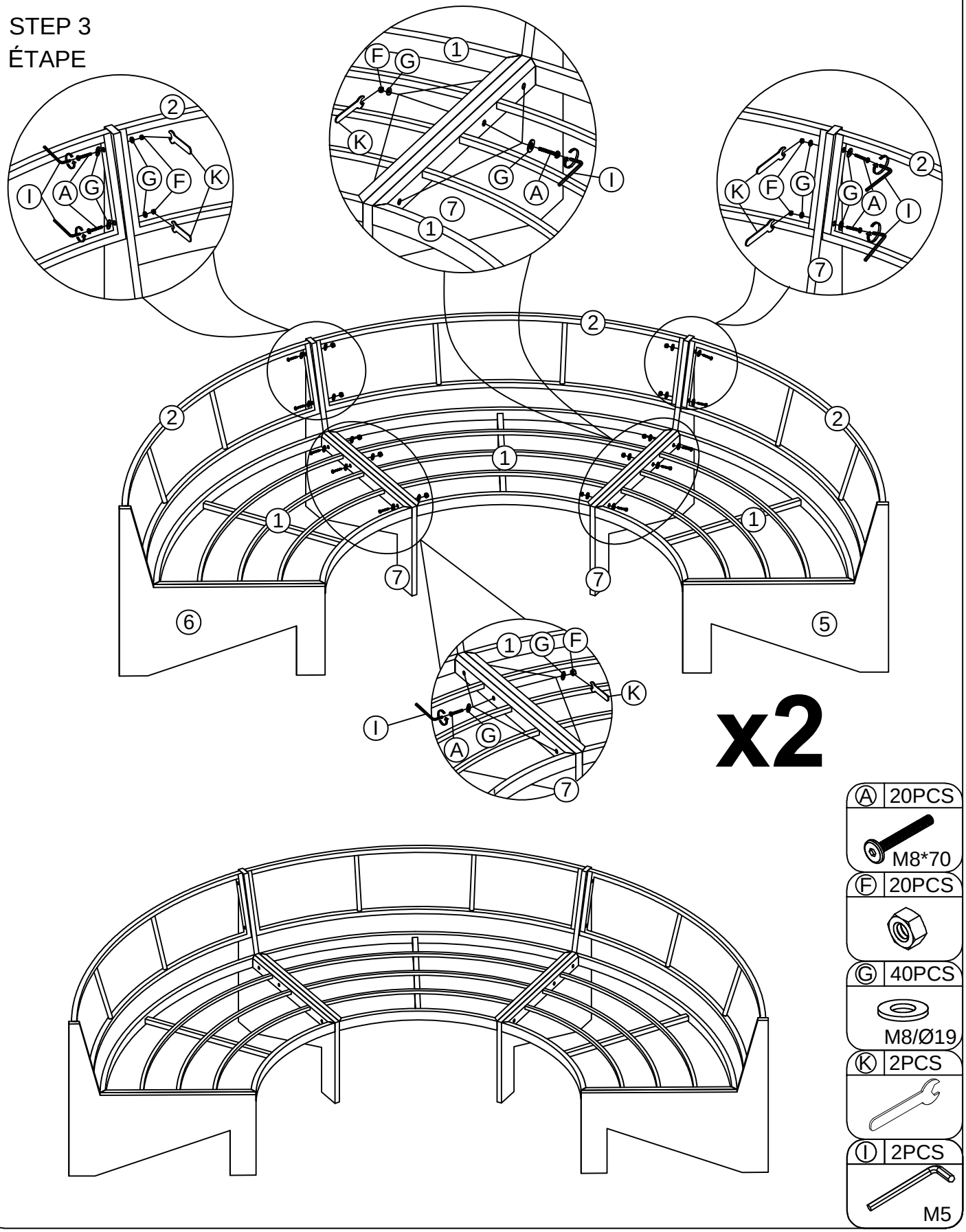

STEP 4
ÉTAPE

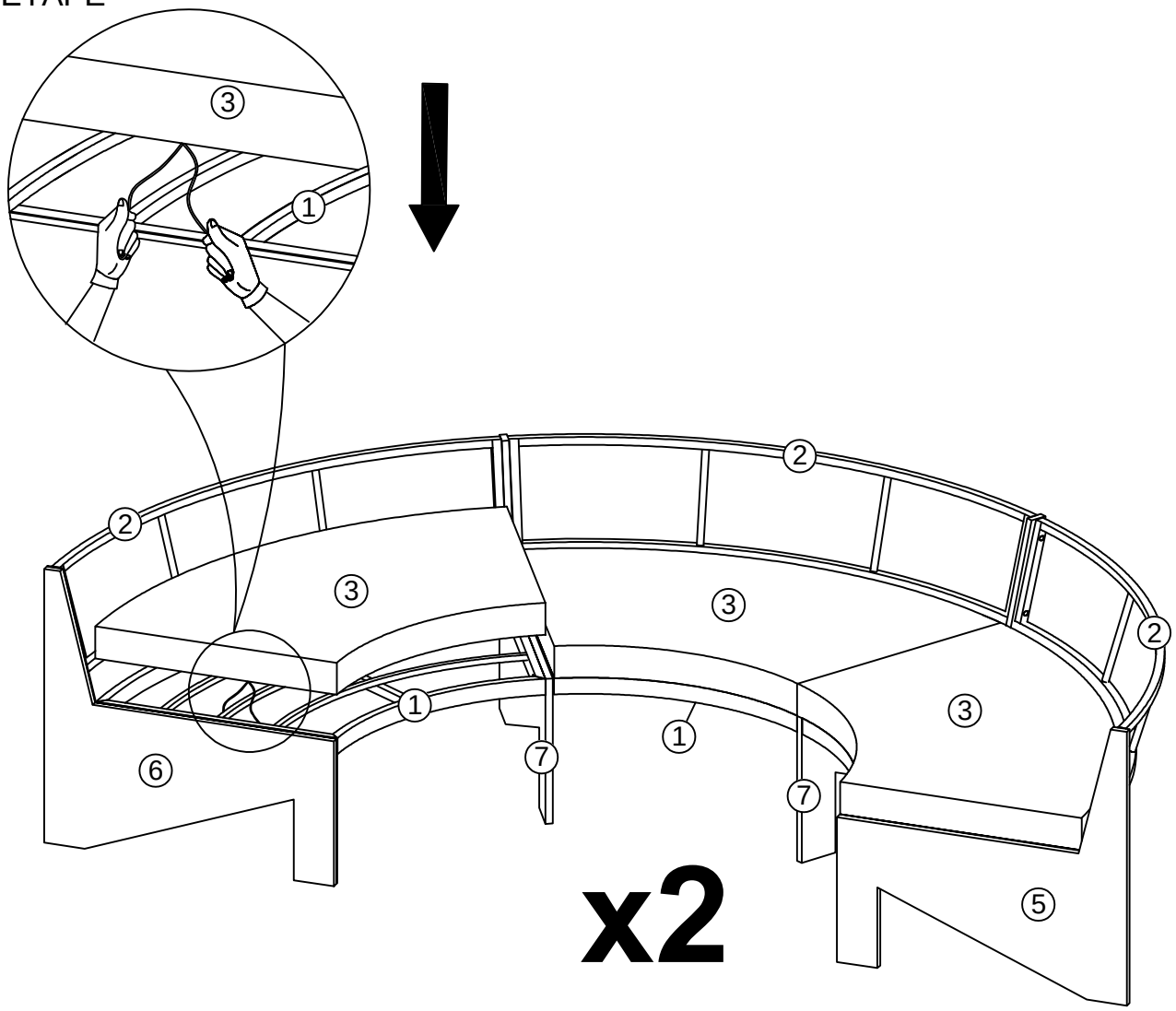

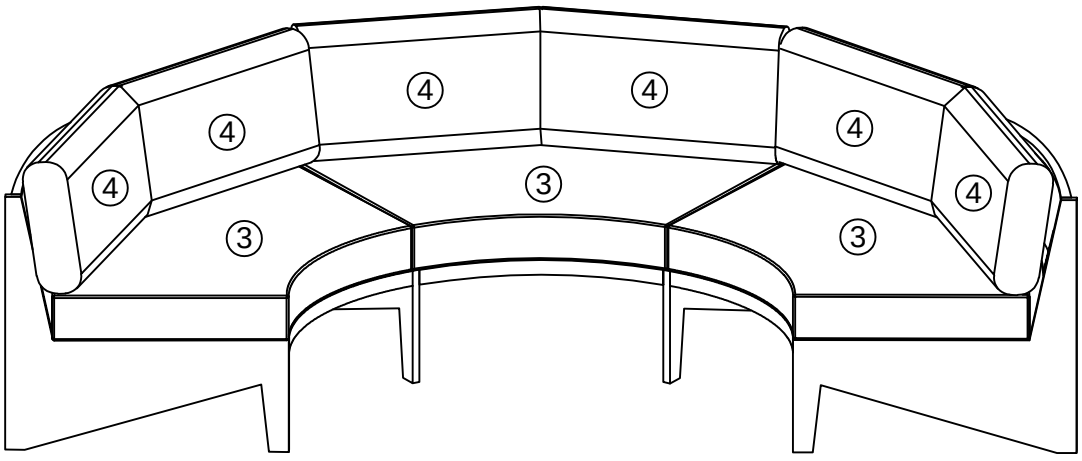

STEP 5
ÉTAPE

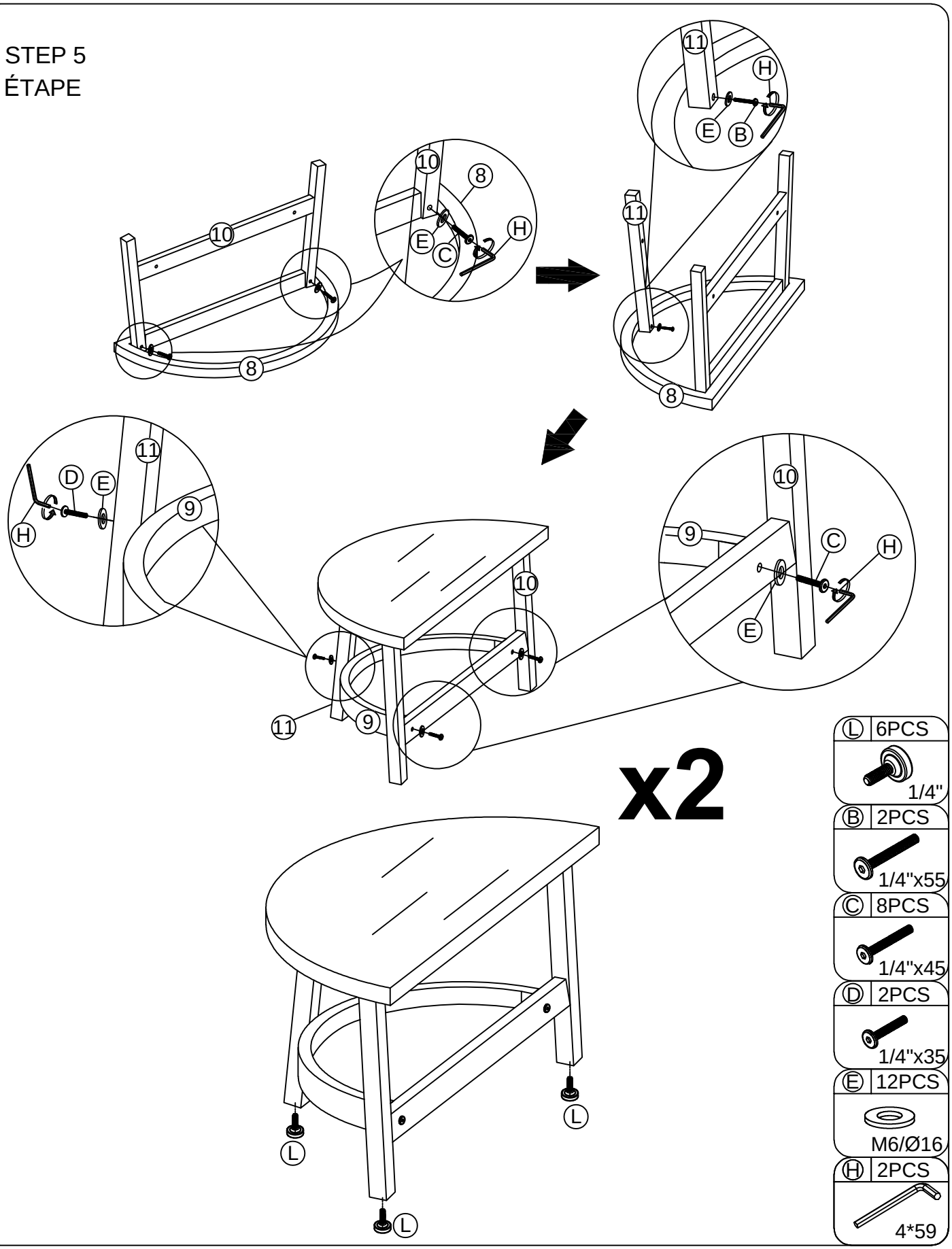

Ⓛ	6PCS
	1/4"
Ⓑ	2PCS
	1/4"x55
Ⓒ	8PCS
	1/4"x45
Ⓓ	2PCS
	1/4"x35
Ⓔ	12PCS
	M6/Ø16
Ⓗ	2PCS
	4*59

COMPLETE
Compléter

