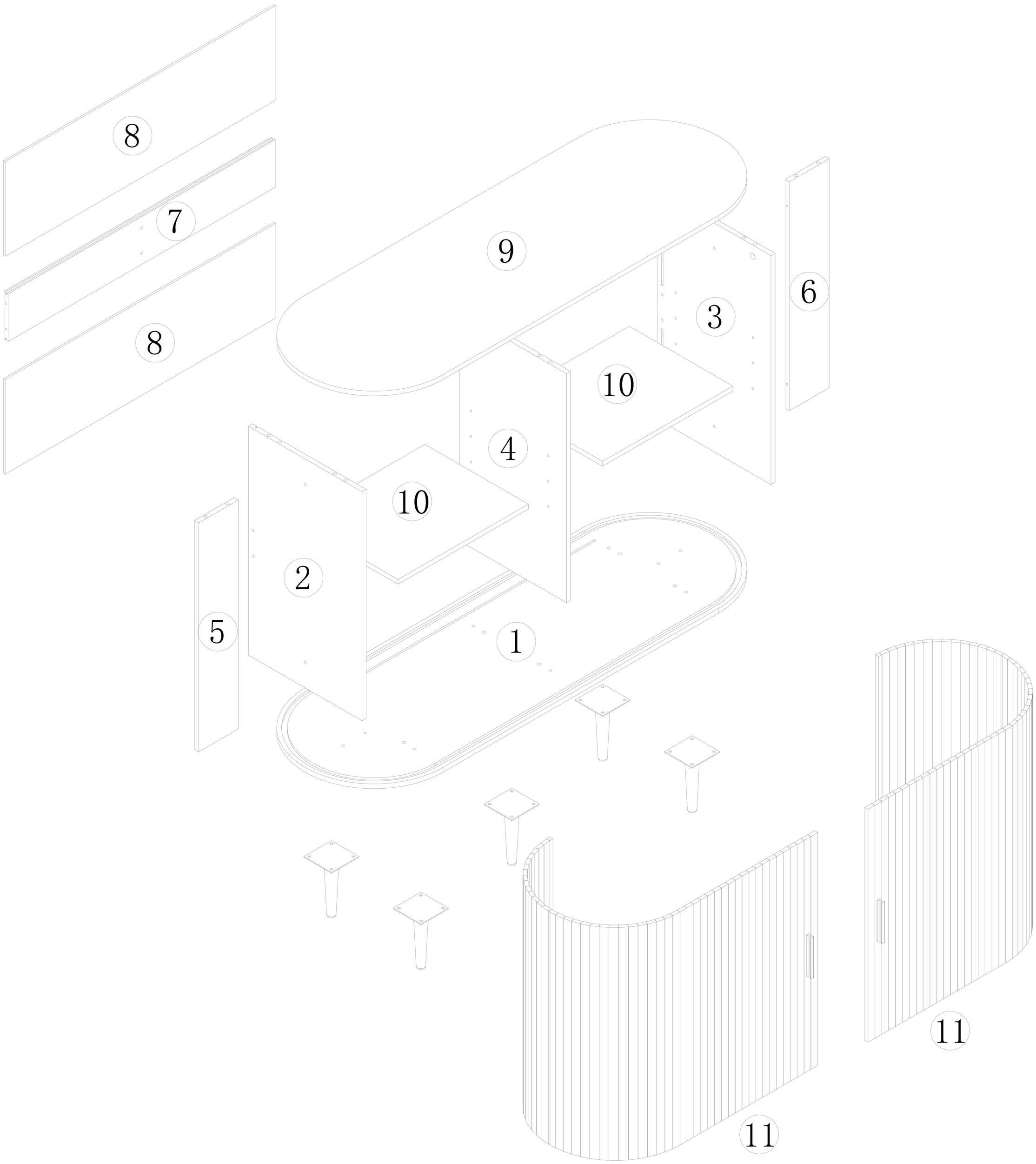

A*10	B*10	C*12	D*20	E*5	F*20	G*2
		ϕ8*30	ϕ4*10	150	ϕ3*40	
H*4	I*1	J*8	K*1			
ϕ4*12						

1	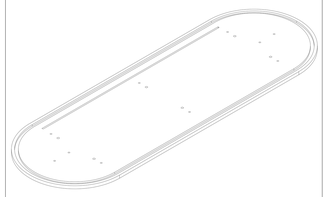	1	2		1	3		1	4		1
5		1	6		1	7	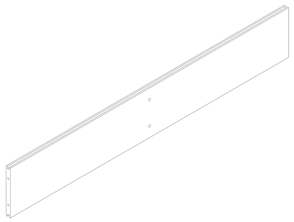	1	8		2
9	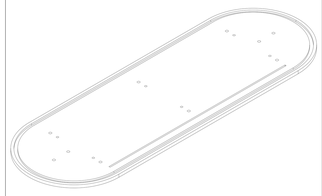	1	10	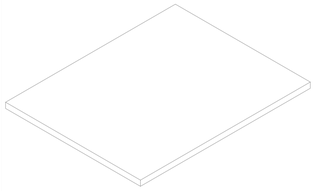	2	11	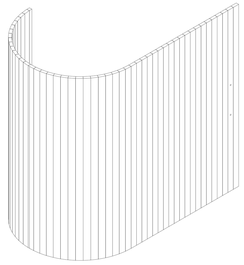	2	12		2
13		2	14		2	15		2	16		2
17		4	18		2	19		2	20		2
21		2	22		2	23		2			

1

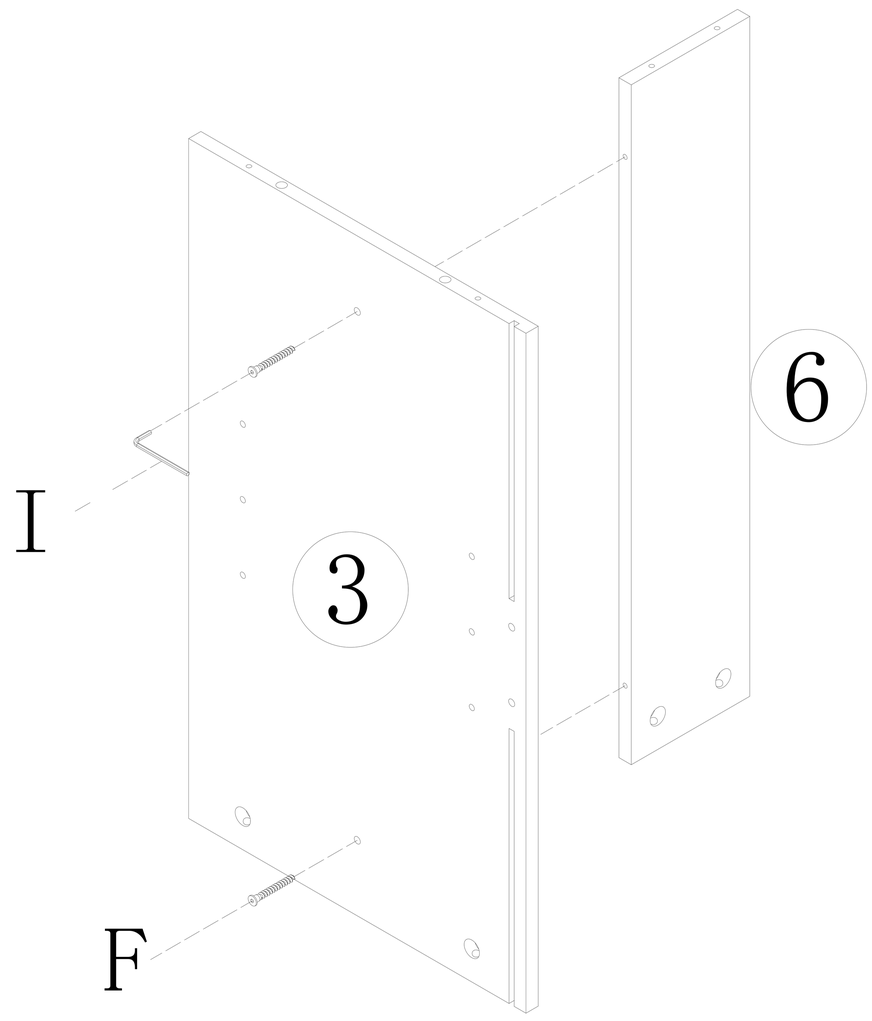

F*20	I*1
ϕ3*40	

2

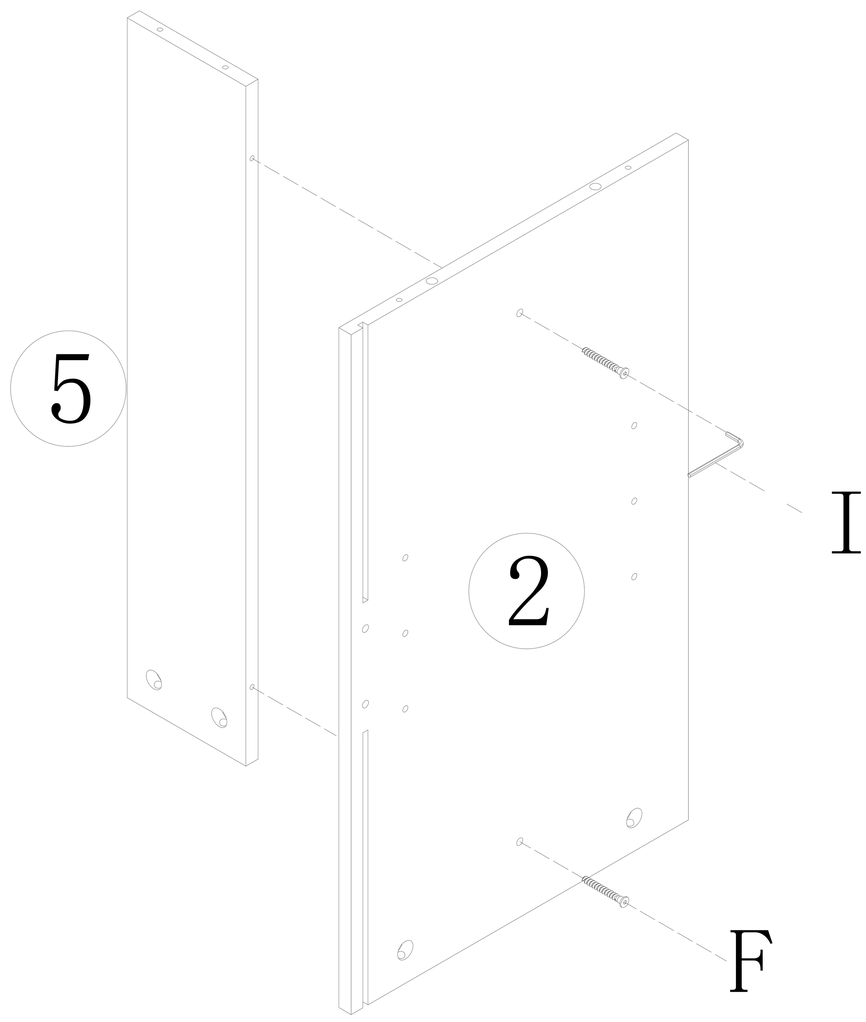

F*20	I*1
ϕ3*40	

3

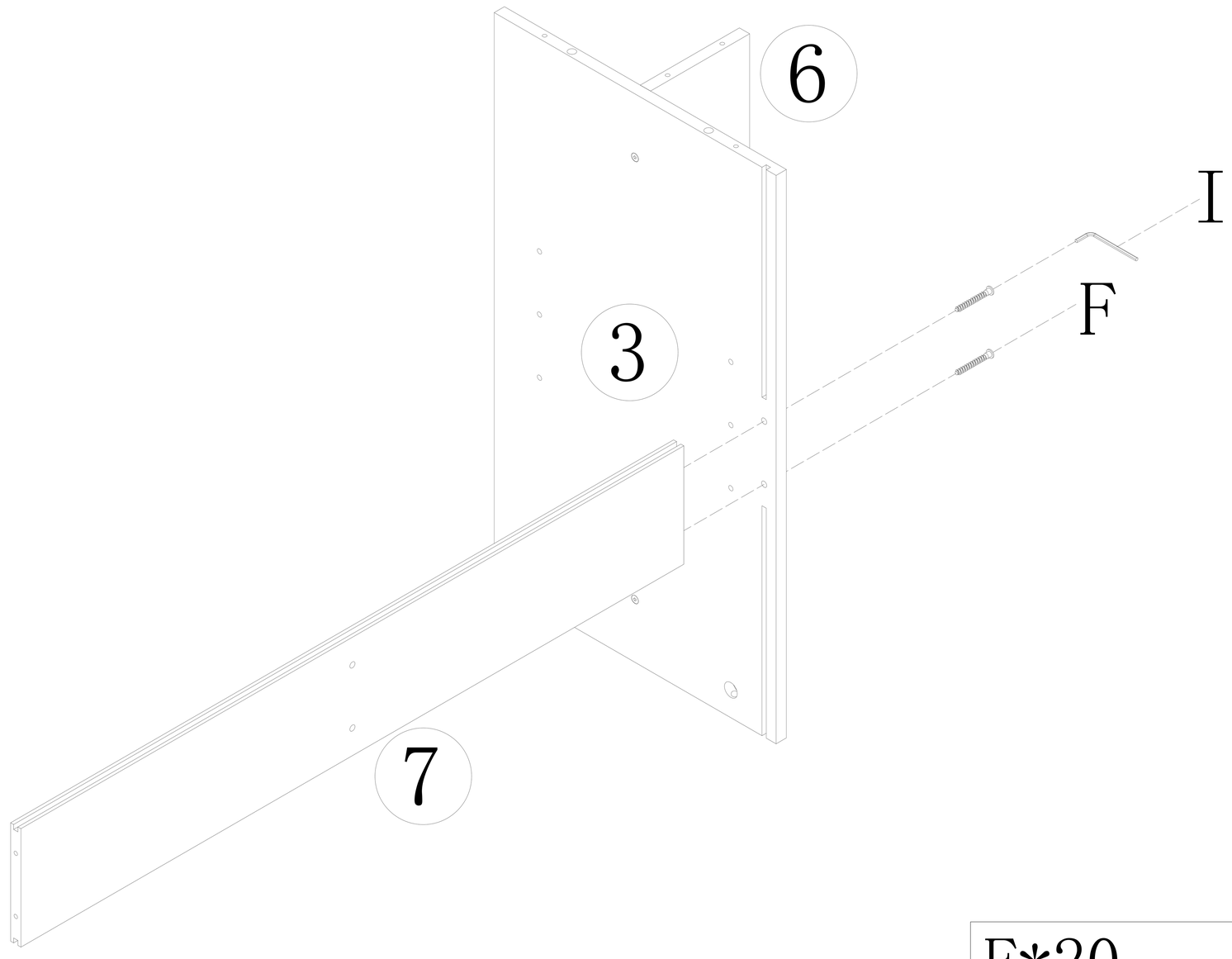

F*20	I*1
ϕ3*40	

4

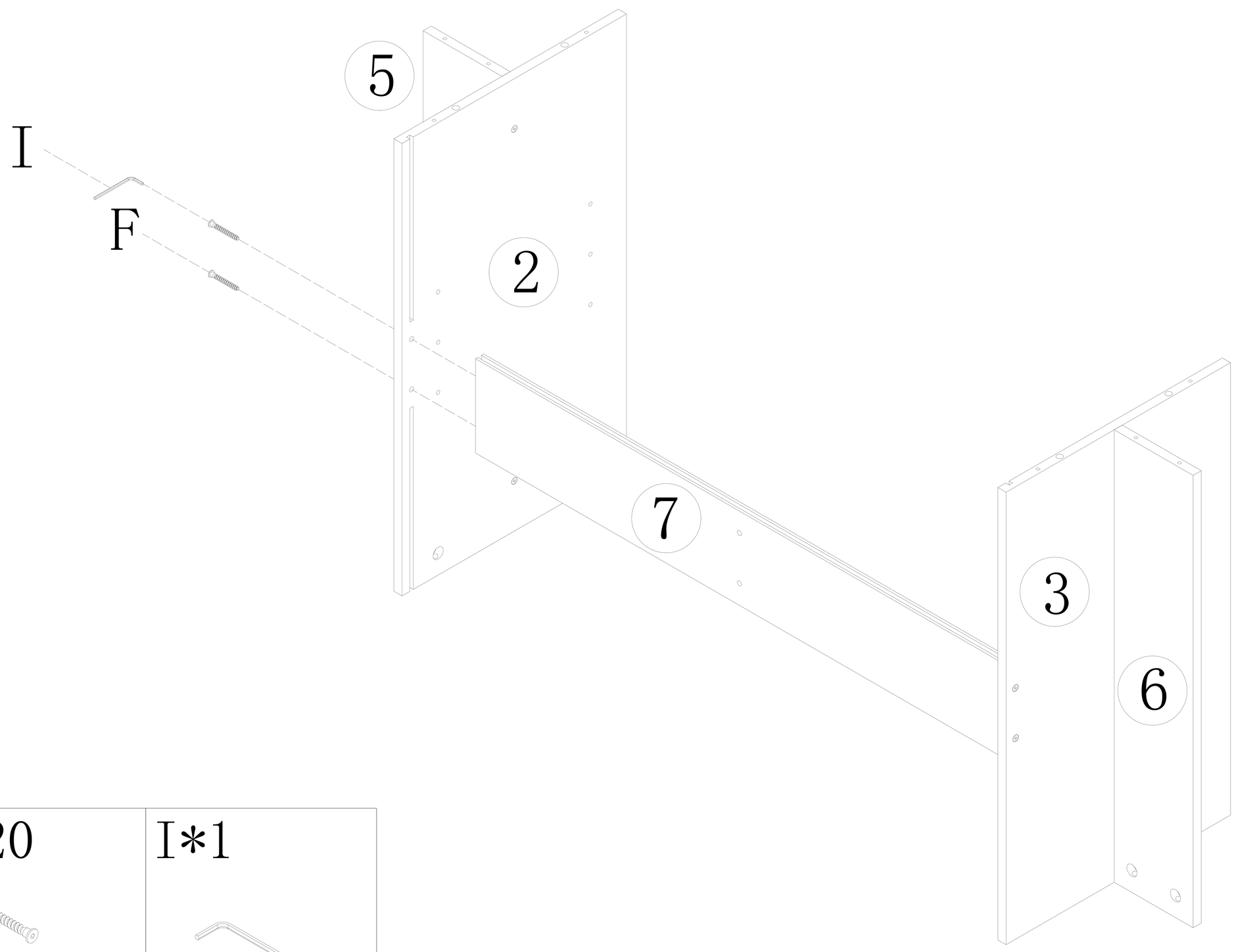

F*20	I*1
ϕ3*40	

5

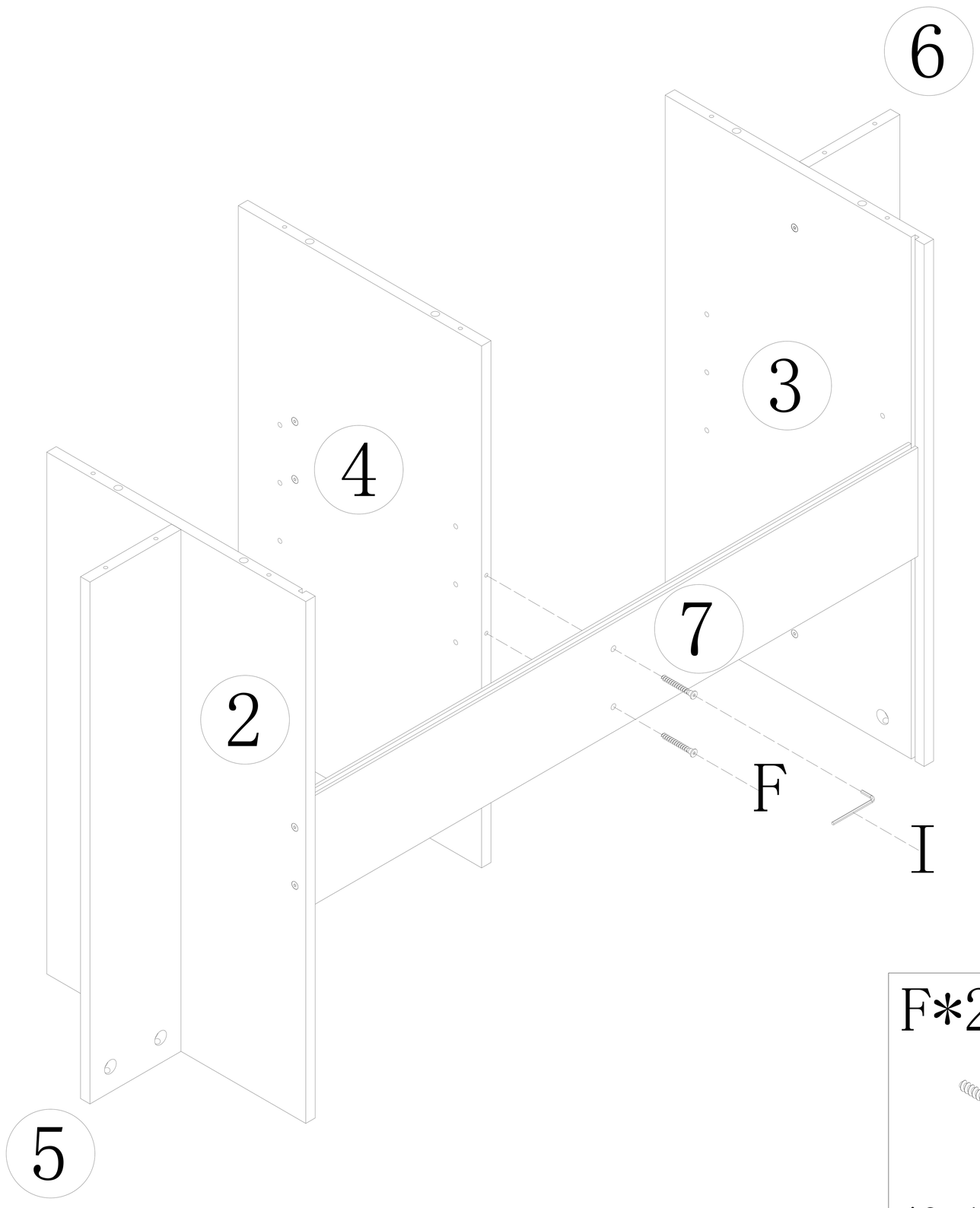

F*20	I*1
ϕ3*40	

6

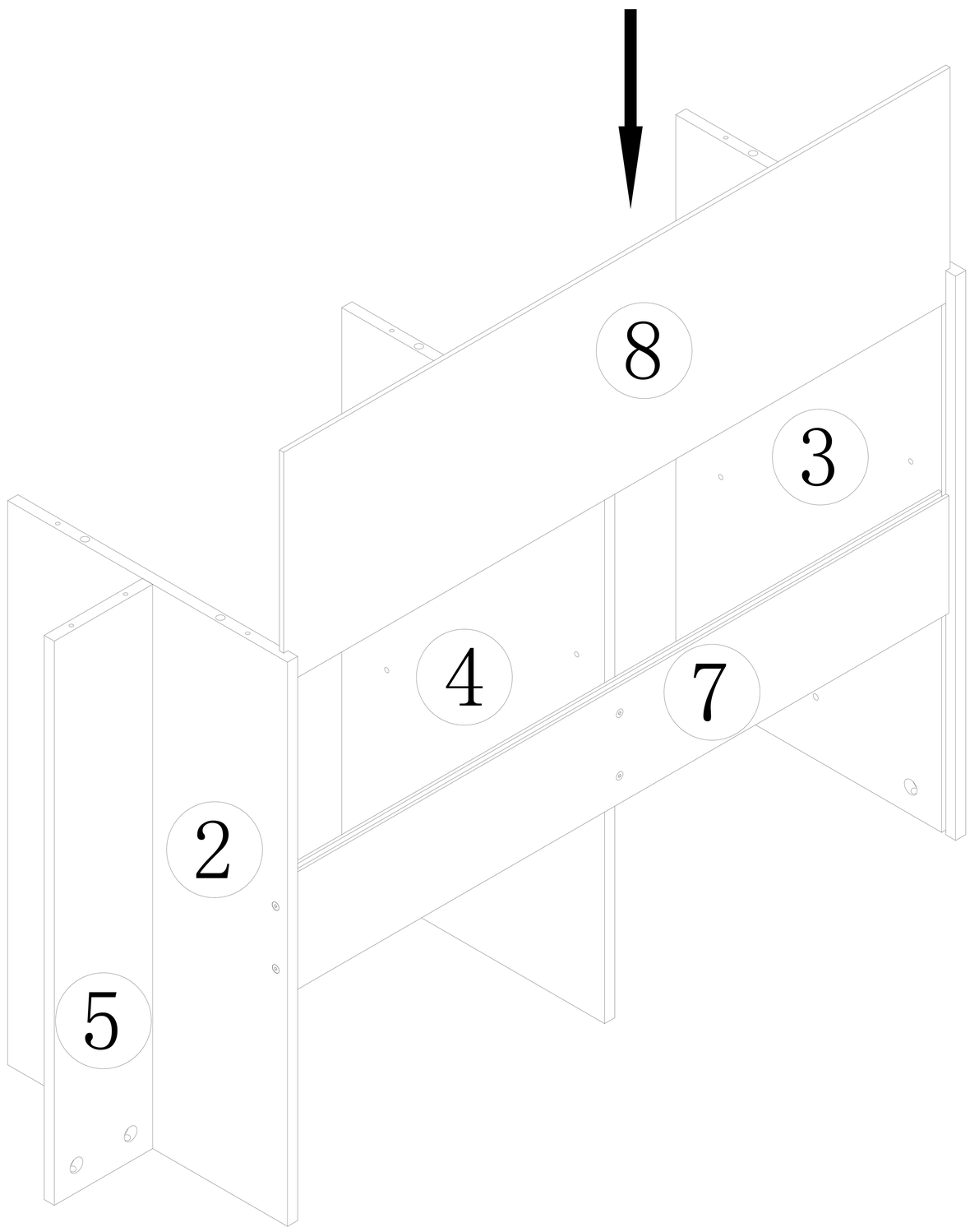

7

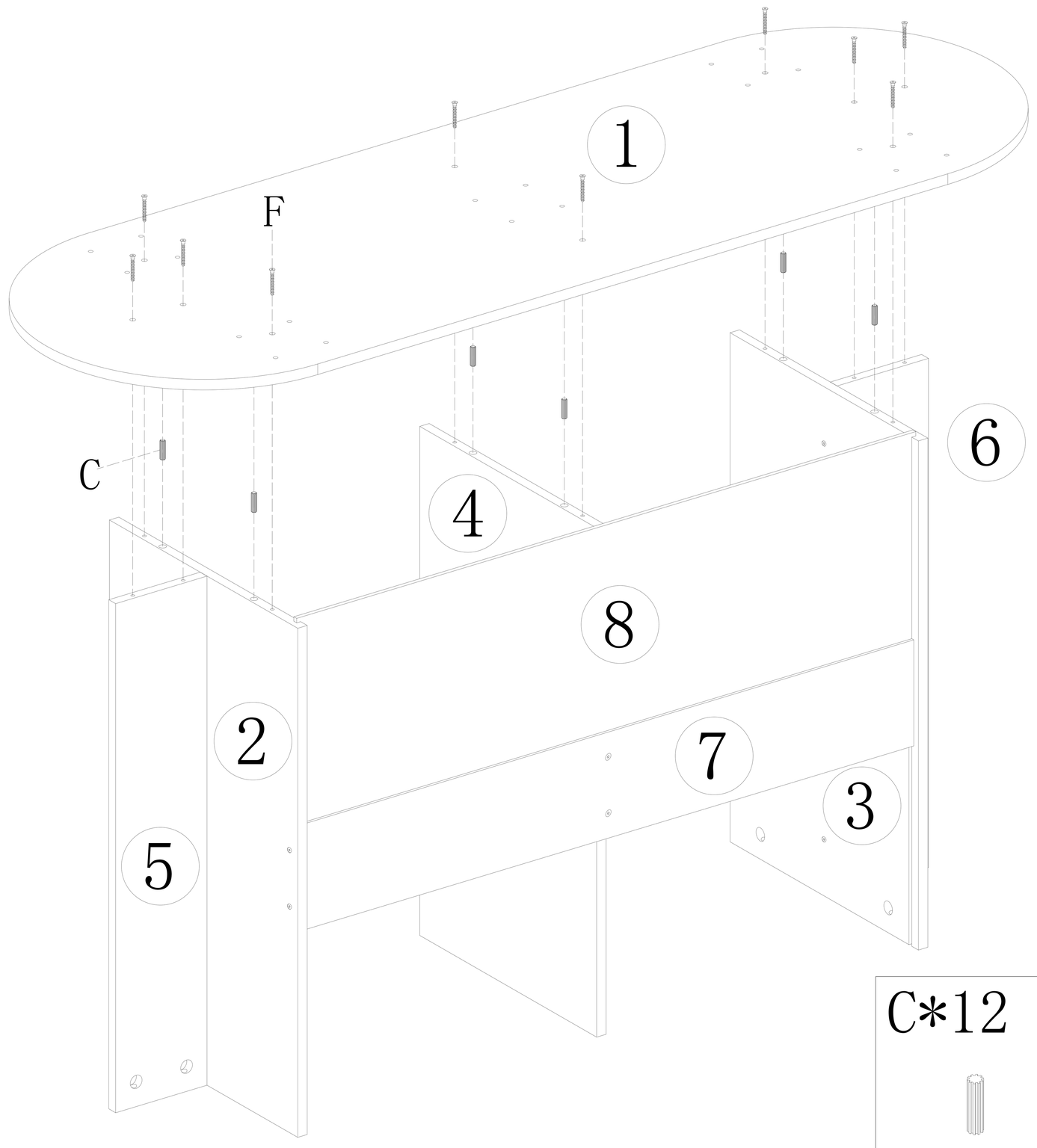

C*12	F*20	I*1
ϕ8*30	ϕ3*40	

8

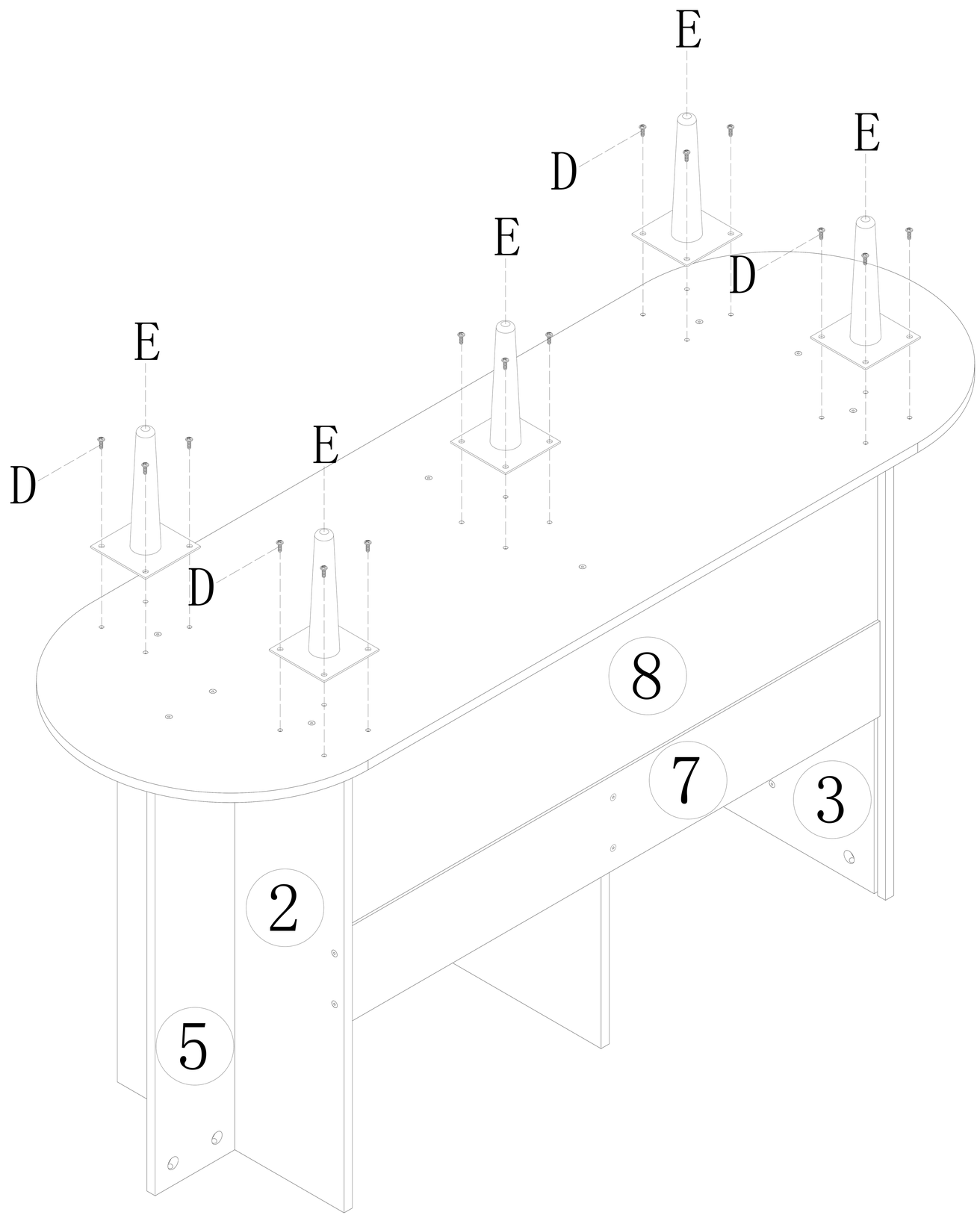

D*20	E*5
	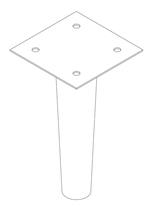
ϕ4*10	150

9

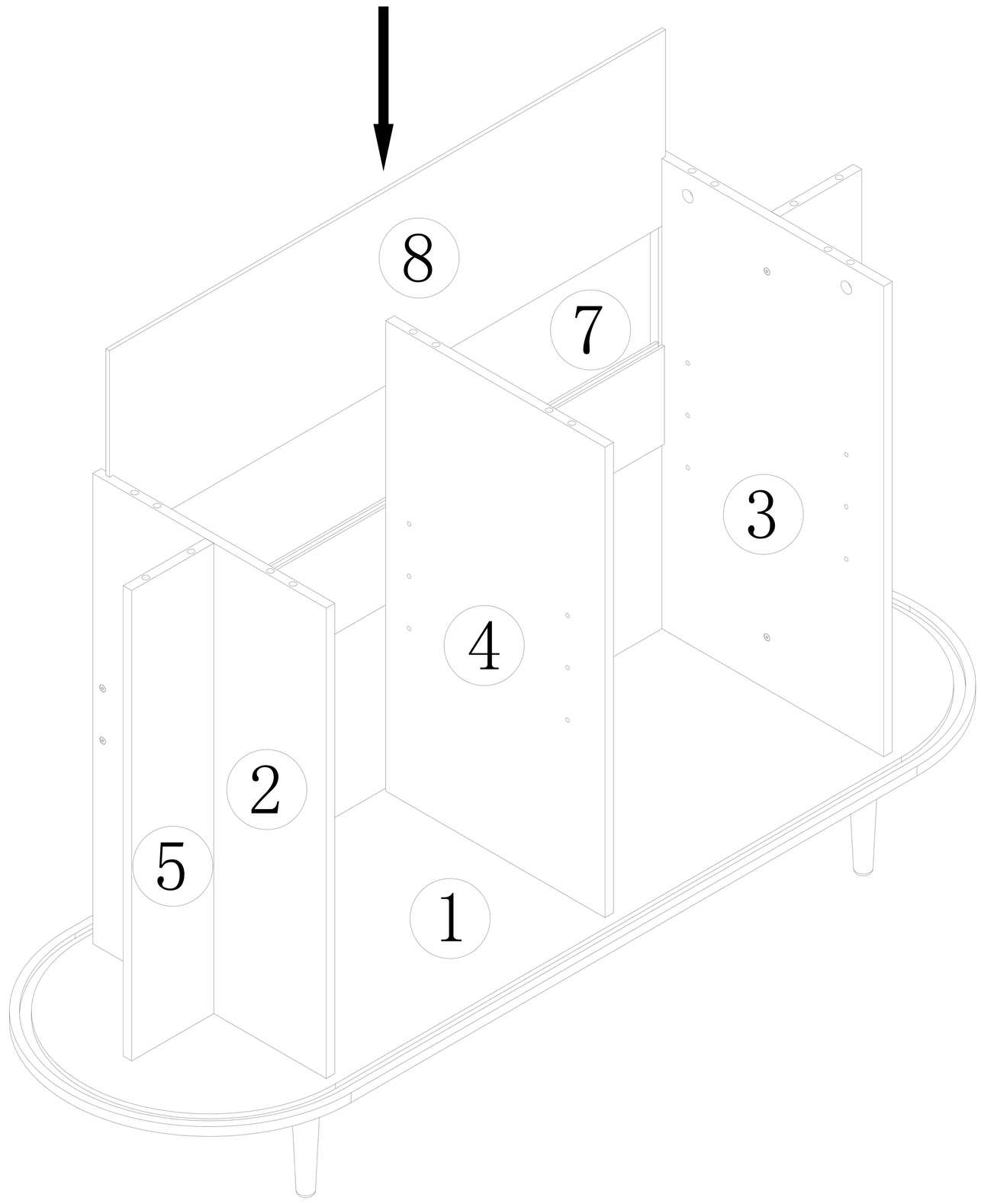

10

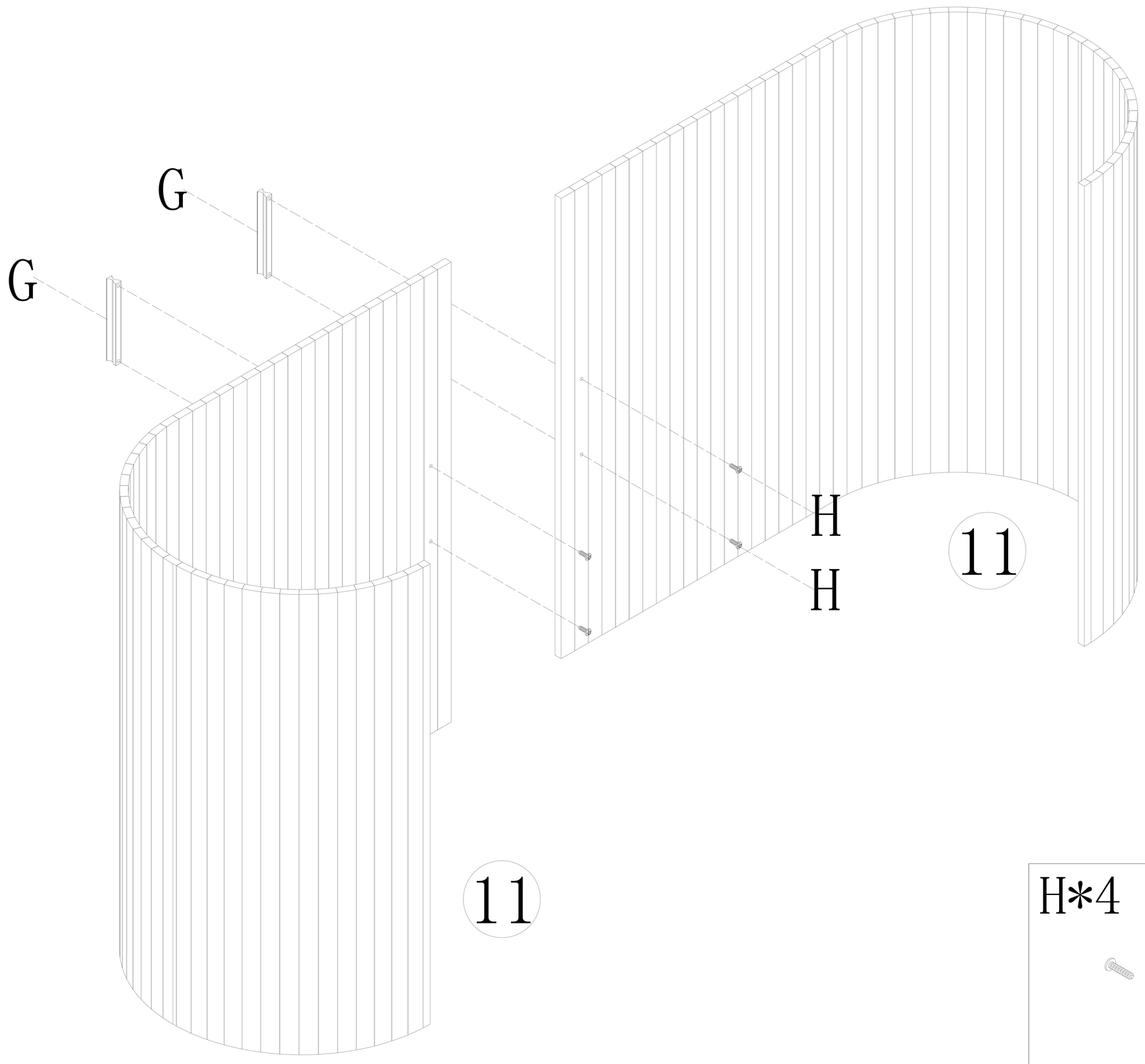

H*4	G*2
ϕ4*12	

11

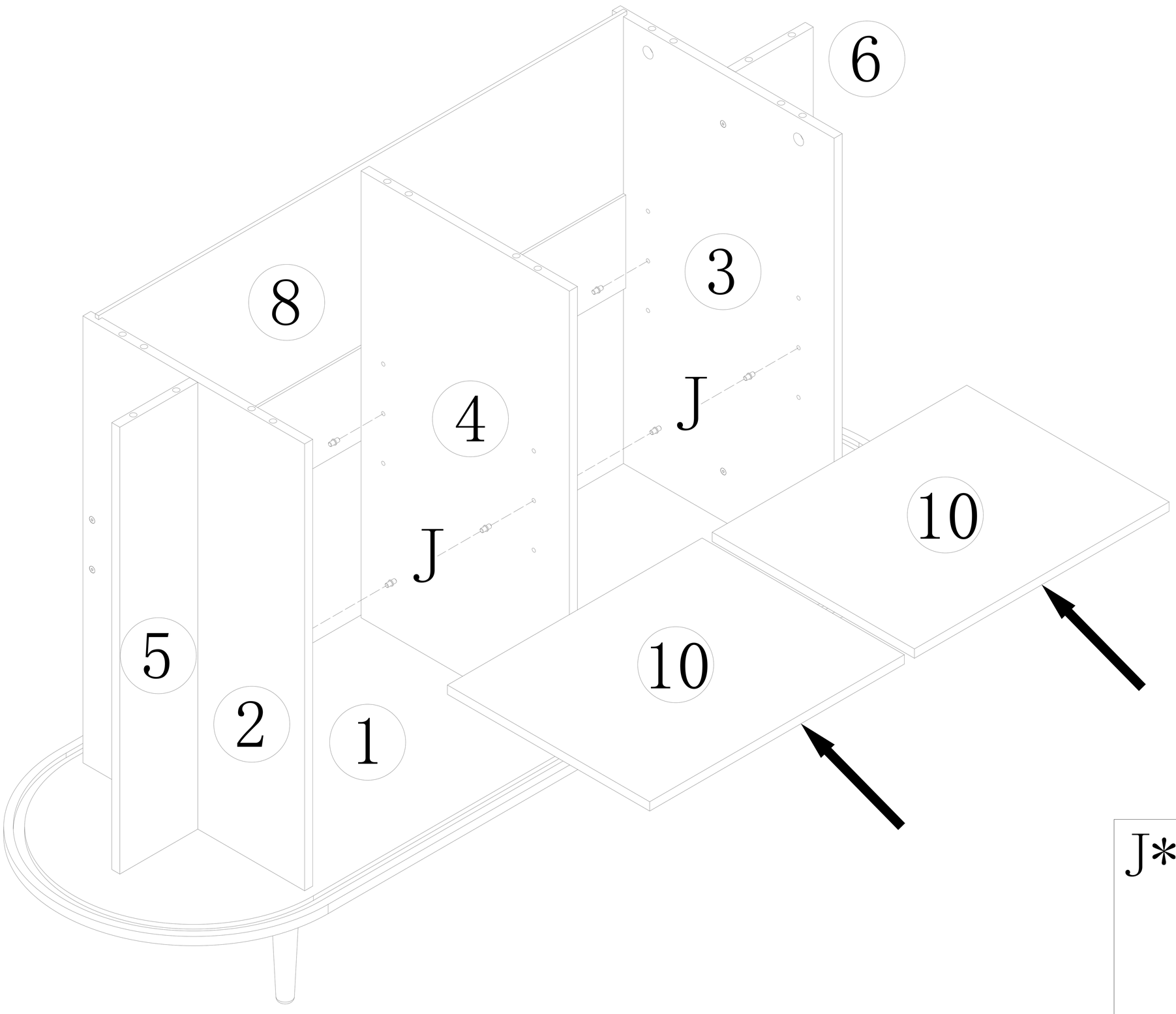

J*8

12

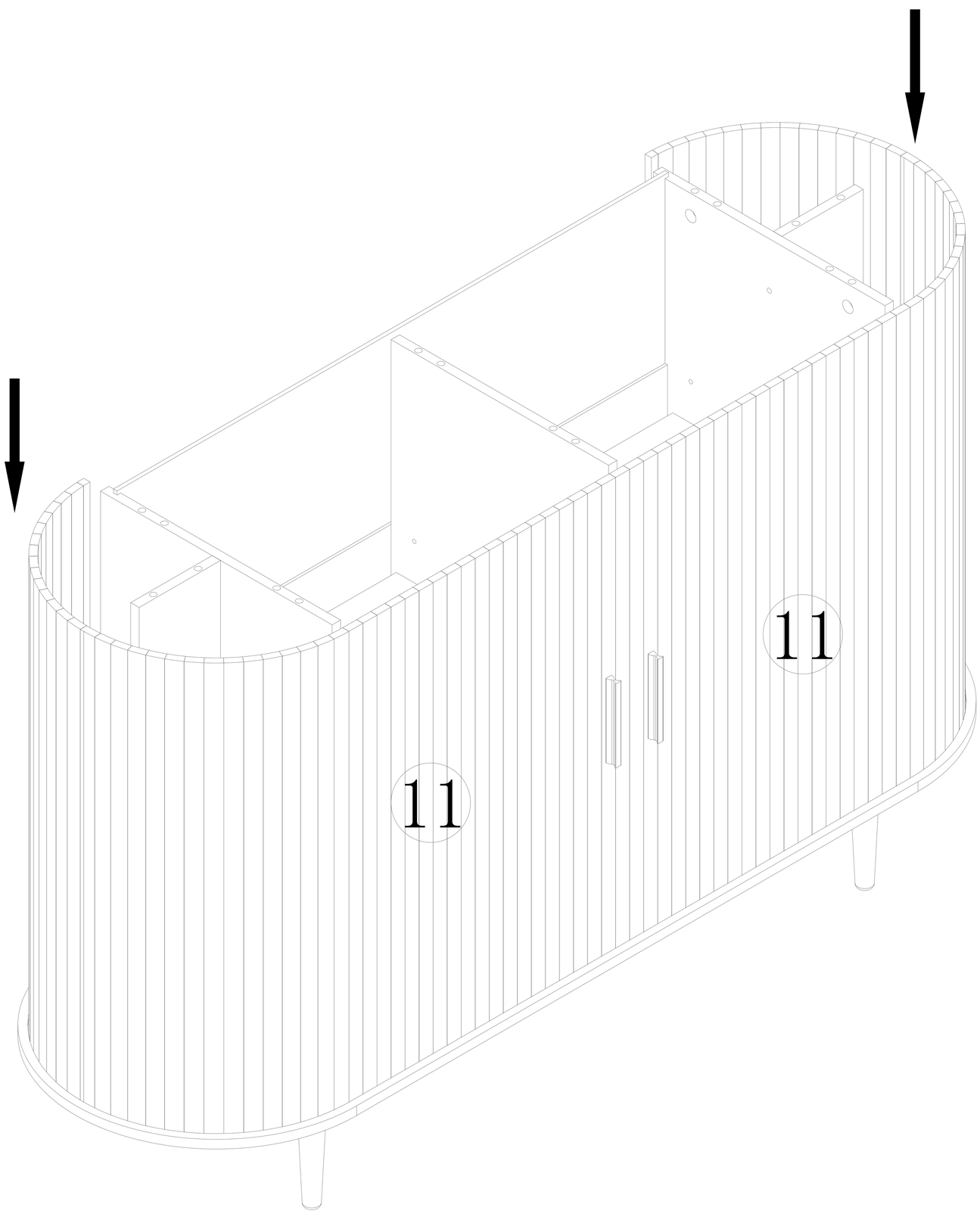

13

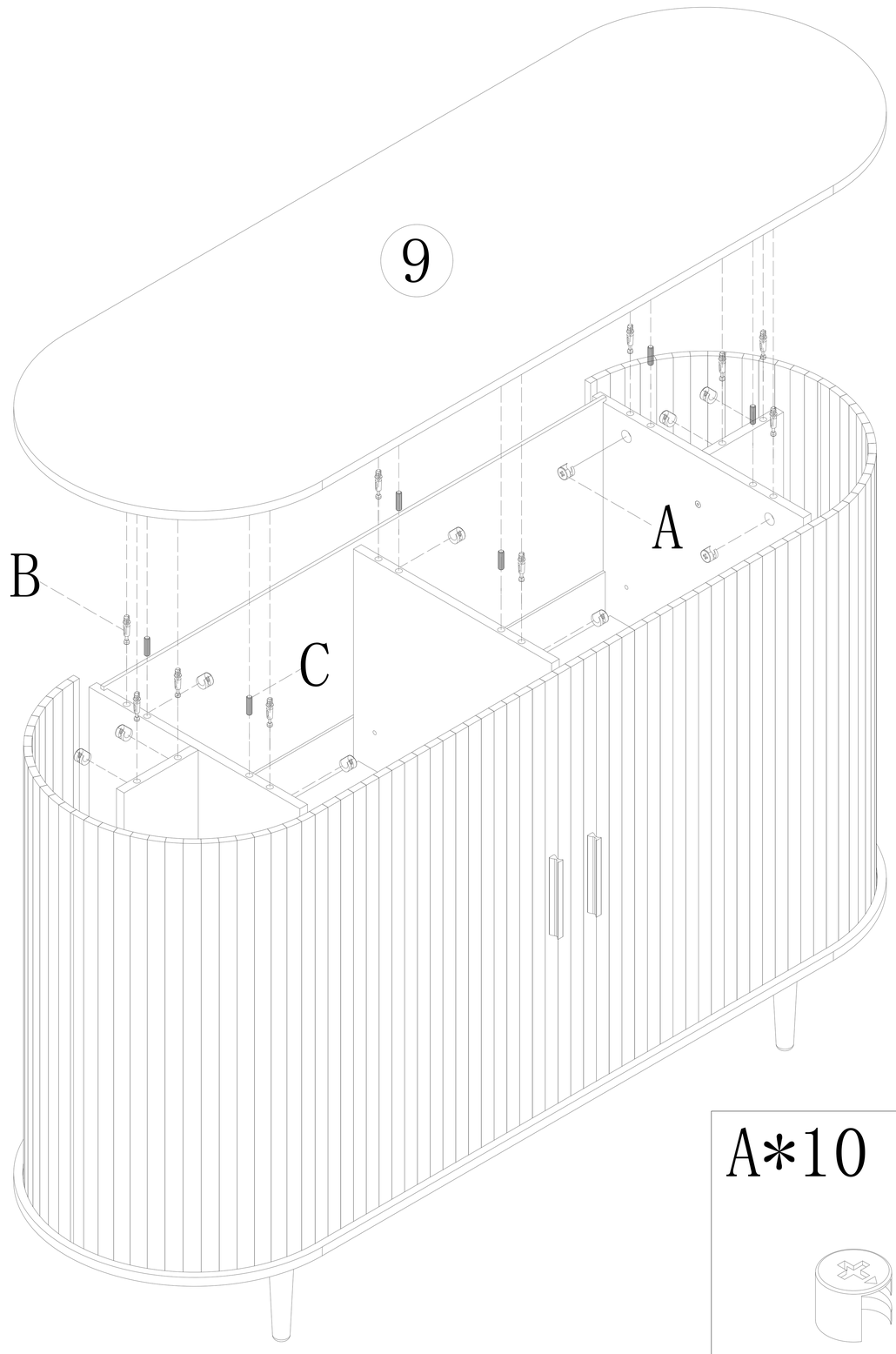

A*10	B*10	C*12
		ϕ8*30

14