Sehr geehrter Kunde !
Sämtliche Holzprodukte für den Außenbereich sind ausschließlich nur vorbehandelt.
Für eine lange Lebensdauer der Produkte, empfehlen wir diese,
nachhaltig mit einer Holzschutzlasur zu streichen.
Ihr HABAU-Team
HABAU-Montageanleitung
Art-Nr:459

NO	PARTS	QTY
①	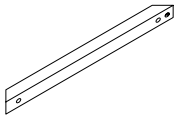	3pcs
②	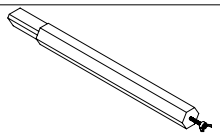	1pc
③	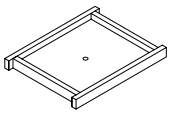	1pc
④	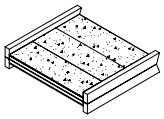	1pc
⑤		1pc
⑥	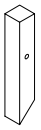	4pcs
⑦	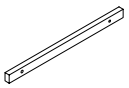	2pcs
⑧	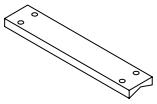	1pc
Ⓐ	 3.5*40mm	11pcs
Ⓑ	 3.5*30mm	4pcs
Ⓒ	 3*23mm	11pcs
Ⓓ		1pc

1

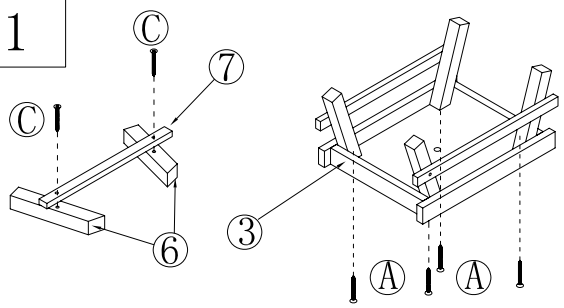

2

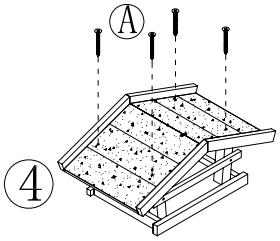

3

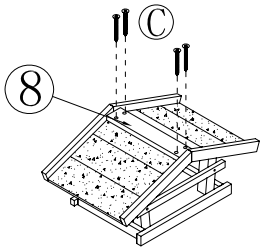

4

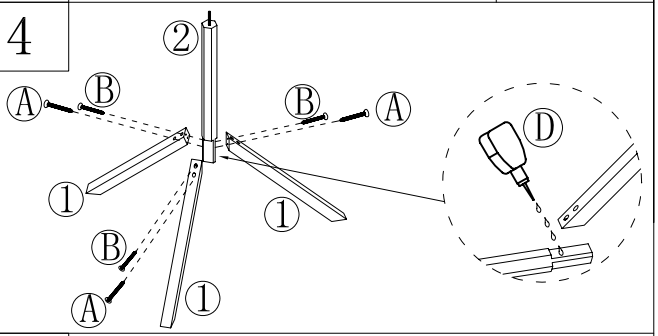

5

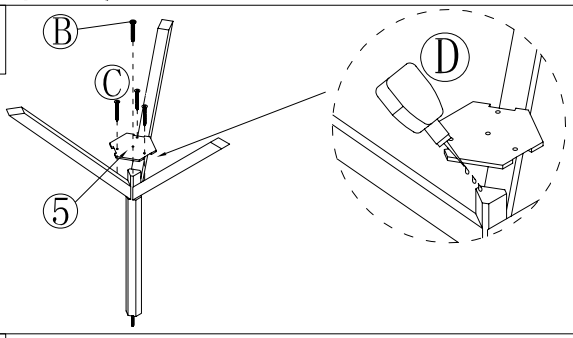

6

