Installationsanleitung/Installation Instruction/Instruction d'installation
Istruzioni di installazione/Instrucciones de instalación
Installatie-instructies/Installationsanvisningar/Instrukcje instalacji

KÜCHENWAGEN
Mobile Kitchen Storage Islands

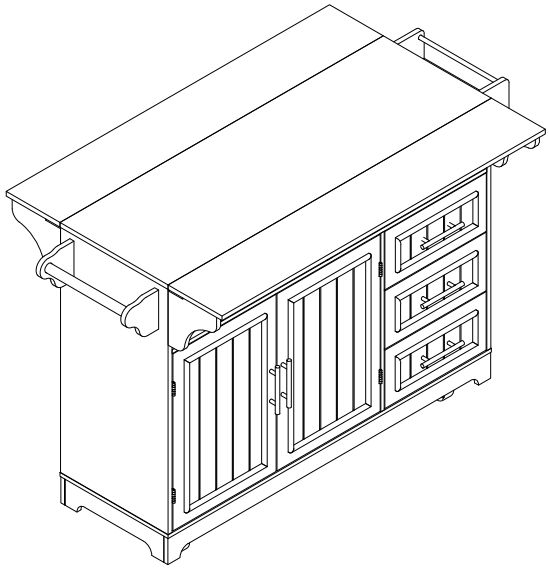

DE:Unser Produkt wird Ihnen in 2 Paketen geliefert. Die Lieferzeiten dieser 2 Pakete können abweichen, bitte haben Sie etwas Geduld und vielen Dank für Ihr Verständnis.

UK:Our product will be delivered to you in 2 packages. The delivery times of these 2 packages may differ, please be patient and thank you for your understanding.

FR:Notre produit vous sera livré en 2 colis. Les délais de livraison de ces 2 colis peuvent différer, soyez patient et merci pour votre compréhension.

IT: Il nostro prodotto verrà consegnato in 2 pacchi. I tempi di consegna di questi 2 pacchi possono variare; vi preghiamo di avere un po' di pazienza e vi ringraziamo per la vostra comprensione.

ES: Nuestro producto se entregará en 2 paquetes. Los tiempos de entrega de estos 2 paquetes pueden variar; por favor, tenga un poco de paciencia y gracias por su comprensión.

NL: Ons product wordt in 2 pakketten bij u geleverd. De levertijden van deze 2 pakketten kunnen verschillen, we vragen om uw geduld en bedanken u voor uw begrip.

SE: Vår produkt kommer att levereras till dig i 2 paket. Leveranstiderna för dessa 2 paket kan variera, vi ber om ditt tålamod och tackar för din förståelse.

PL: Nasz produkt zostanie dostarczony w 2 paczkach. Czas dostawy tych 2 paczek może się różnić, prosimy o cierpliwość i dziękujemy za zrozumienie.

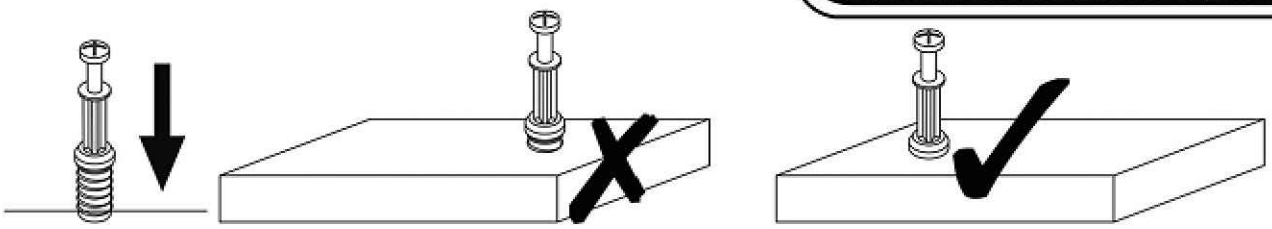

EN_QUICKFIT: Tighten quickfit until shoulder is flush with panel.Do not overtighten or undertighten.
FR_RACCORD RAPIDE:Faites serrer le raccord rapide jusqu'à ce que l'épaulement soit parfaitement encastré dans le panneau. Il ne faut ni trop serrer ni insuffisamment serrer.
ES_QUICKFIT:Apriete quickfit hasta que el hombre se descargue con el panel. NO lo sobreapriete ni lo apriete poco.
DE_QUICKFIT:Ziehen Sie den Quickfit fest, bis die Schulter mit der Platte bündig ist. Bitte nicht zu fest oder zu schwach anziehen.
IT_MONTAGGIO RAPIDO:Stringere il montaggio rapido fino a quando la spalla è a filo con il pannello, non stringere troppo o troppo poco.

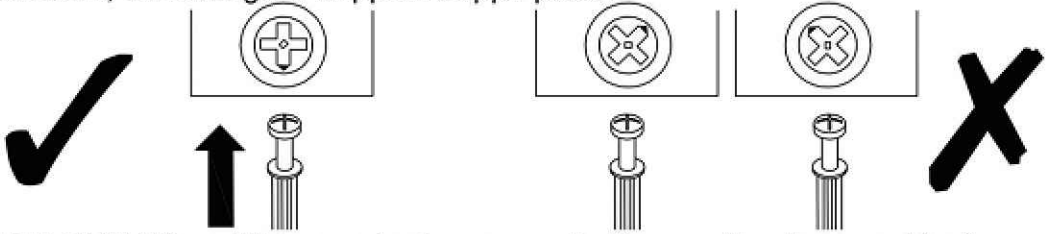

EN_CAM LOCK: When fitting cam lock, ensure starting position is correct before you insert connecting quickfit.
FR_SERRURE BATTEUSE:Avant d'insérer la serrure batteuse, veillez à la bonne orientation avant d'insérer le raccord rapide.
ES_CIERRE DE LA CÁMARA:Cuando instale el cierre de la cámara, asegúrese de que la posición de inicio es correcta antes de que inserte el quickfit conector.
DE_CAM-LOCK:Achten Sie bei der Montage des Cam-Locks auf die richtige Ausgangsposition, bevor Sie den Quickfit einsetzen.
IT_BLOCCAGGIO A CAMMA:Quando si monta il bloccaggio a camma, assicurarsi che la posizione iniziale sia corretta prima di inserire il montaggio rapido di collegamento.

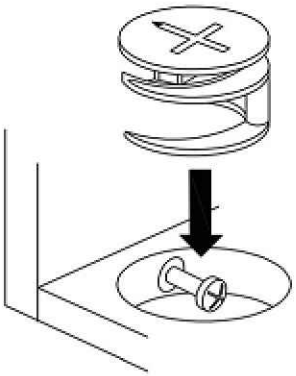

EN_ Quickfit head should be in the centre of the cam lock when the two panels are joined.
Cam lock should be inserted before quickfit.
FR_ Lorsque les deux panneaux sont assemblés, la tête du raccord rapide doit reposer au centre de la serrure batteuse.
Il faut insérer la serrure batteuse avant le raccord rapide.
ES_ El cabezal del quickfit debe estar en el centro del cierre de la cámara cuando se unan los dos paneles.
Se debe insertar el cierre de la cámara antes que el quickfit.
DE_ Der Quickfit-Kopf sollte sich in der Mitte des Cam-Locks befinden, wenn die beiden Platten zusammengefügt sind.
Der Cam-Lock sollte vor dem Quickfit eingesetzt werden.
IT_ La testa del montaggio rapido deve trovarsi al centro del bloccaggio a camma quando i due pannelli sono uniti.
Il Bloccaggio a Camma deve essere inserito prima del montaggio rapido.

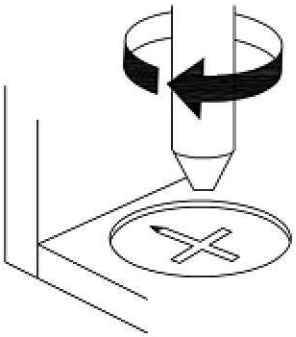

EN_ Turn cam lock clockwise to tighten.
FR_ Faites tourner la serrure batteuse dans le sens des aiguilles d'une montre pour la resserrer.
ES_ Gire el cierre de la cámara en sentido horario para apretarlo.
DE_ Drehen Sie den Cam-Lock im Uhrzeigersinn, um ihn festzuziehen.
IT_ Ruotare il bloccaggio a camma in senso orario per stringere.

DE

1.Die maximale Tragfähigkeit der Oberplatte beträgt 60 kg, bitte nicht überladen.
2.Lassen Sie Kinder nicht auf Möbeln klettern, da dies zu Umstürzen und schweren Verletzungen führen kann.
3.Um die Sicherheit zu gewährleisten, installieren Sie bitte gemäß der Anleitung und ziehen Sie bei Bedarf Fachleute hinzu.
4.Stellen Sie Möbel nicht in die Nähe von Feuerquellen oder heißen Gegenständen, um Brandgefahr zu vermeiden.
5.Stellen Sie Möbel nicht in f euchten Umgebungen auf, um Materialschäden zu verhindern.
6.Überprüfen Sie regelmäßig alle Verbindungs- und Befestigungselemente, um sicherzustellen, dass sie fest sitzen und Unfälle zu vermeiden.

UK

1.The maximum weight capacity of the top panel is 60kg; please do not overload.
2.Do not allow children to climb on furniture, as this may cause tipping and serious injury.
3.To ensure safety, please install correctly according to the instructions and seek professional assistance if necessary.
4.Do not place furniture near fire sources or hot objects to avoid fire hazards.
5.Do not place furniture in damp environments to prevent material damage.
6.Regularly check all connectors and fasteners to ensure they are secure to prevent accidents.

FR

1.La charge maximale du panneau supérieur est de 60 kg, ne pas surcharge.
2.Ne laissez pas les enfants grimper sur les meubles, cela peut entraîner des basculements et des blessures graves.
3.Pour garantir la sécurité, installez correctement selon les instructions et demandez l'aide de professionnels si nécessaire.
4.Ne placez pas les meubles près de sources de chaleur ou d'objets chauds pour éviter les risques d'incend ie.
5.Ne placez pas les meubles dans des environnements humides pour éviter d'endommager les matériaux.
6.Vérifiez régulièrement tous les connecteurs et les fixations pour vous assurer qu'ils sont bien serrés et éviter les accidents.

IT

1.La capacità massima del pannello superiore è di 60 kg; non sovraccaricare.
2.Non permettere ai bambi ni di arrampicarsi sui mobili, poiché ciò può causare ribaltamenti e gravi infortuni.
3.Per garantire la sicurezza, installare correttamente secondo le istruzioni e, se necessario, chiedere assistenza a professionisti.
4.Non posizionare i mobili vicino a fonti di calore o oggetti caldi per evitare rischi di incendio.
5.Non posizionare i mobili in ambienti umidi per prevenire danni ai materiali.
6.Controllare regolarmente tutti i connettori e le viti per assicurarsi che siano saldi e prevenire incidenti.

ES

1.La capacidad máxima del panel superior es de 60 kg; no sobrecargar.
2.No permita que los niños escalen los muebles, ya que esto puede causar volcaduras y lesiones graves.
3.Para garantizar la seguridad, instale correctamente según las instrucciones y busque ayuda profesional si es necesa rio.
4.No coloque los muebles cerca de fuentes de fuego u objetos calientes para evitar riesgos de incendio.
5.No coloque los muebles en ambientes húmedos para evitar daños en los materiales.
6.Revise regularmente todos los conectores y sujetadores para asegurarse de que estén seguros y prevenir accidentes.

NL

1.De maximale draagcapaciteit van het bo venpaneel is 60 kg; niet overbelasten.
2.Laat kinderen niet op meubels klimmen, dit kan leiden tot omvallen en ernstige verwondingen.
3.Installeer correct volgens de instructies om de veiligheid te waarborgen, en schakel indien nodig professionele hulp in.
4.Plaats meubels niet in de buurt van vuurbronnen of warme objecten om brandgevaar te voorkomen.
5.Plaats meubels niet in vochtige omgevingen om materiaalschade te voorkomen.
6.Controleer regelmatig alle verb indingen en bevestigingsmiddelen om ervoor te zorgen dat ze stevig zijn en om ongevallen te voorkomen.

SE

1.Den maximala viktkapaciteten för överpanelen är 60 kg; överbelasta inte.
2.Låt inte barn klättra på möbler, då detta kan orsaka tippning och allvarliga skador.
3.För att säkerställa säkerheten, installera korrekt enligt instruktionerna och sök professionell hjälp om det behövs.
4.Placera inte möbler nära eldkällor eller heta föremål för att undvika brandrisk.
5.Placera inte möbler i fuktiga miljöer för att förhindra skador på materialen.
6.Kontrollera regelbundet alla kopplingar och fästelement för att säkerställa att de är säkra för att förhindra olyckor.

PL

1.Maksymalne ob ciążenie górnej płyty wynosi 60 kg; nie przeciążaj.
2.Nie pozwól dzieciom wspinać się na meble, ponieważ może to prowadzić do przewrócenia się i poważnych obrażeń.
3.Aby zapewnić bezpieczeństwo, zainstaluj prawidłowo zgodnie z instrukcją i w razie potrzeby skorzystaj z pomocy profesjonalistów.
4.Nie stawiaj mebli w pobliżu źródeł ognia lub gorących przedmiotów, aby uniknąć ryzyka pożaru.
5.Nie stawiaj mebli w wilgotnych środowiskach, aby zapobiec uszkodzeniu materiałów.
6.Regularnie sprawdzaj wszystkie złącza i elementy mocujące, aby upewnić się, że są stabilne i aby zapobiec wypadkom.

·Components - fittings

Please check you have all the panels listed below.
Note: The quantitie below are the correcet amount to complete the assembly. In some cases more fittings
may be supplied than are required.

·Komponenten Verschraubungen

Bitte überprüfen Sie, ob Sie alle unten aufgeführten Panels haben.
Hinweis: Die folgende Menge ist die richtige Menge, um die Montage abzuschließen. In einigen Fällen
können mehr Armaturen geliefert werden, als erforderlich.

·Composants - accessoires

Veuillez vérifier que vous possédez tous les panneaux énumérés ci - dessous.
Remarque: les quantités ci - dessous sont les quantités correspondantes nécessaires pour terminer
l'assemblage. Dans certains cas, plus d'accessoires que nécessaire peuvent être fournis.

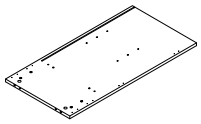 ③X1	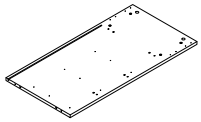 ④X1	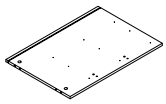 ⑤X1
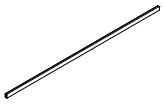 ⑥X1	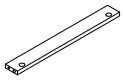 ⑩X2	⑭X5
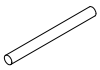 ⑰X1	㉓X2	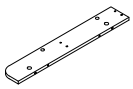 ㉔X2
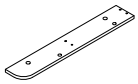 ㉕X2	㉖X4	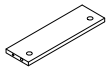 ㉗X4
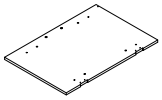 ㉘X1	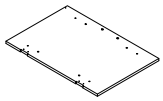 ㉙X1	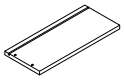 ㉚X3
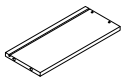 ㉛X3	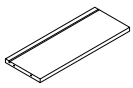 ㉜X3	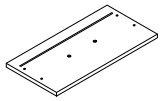 ㉝X3
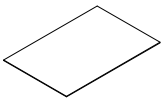 ㉟X3		

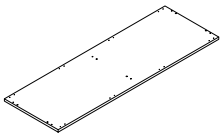 ①X1	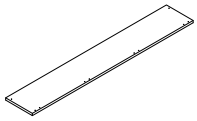 ②X2	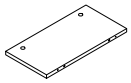 ⑦X1
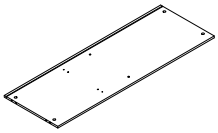 ⑧X1	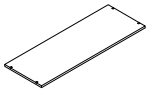 ⑨X1	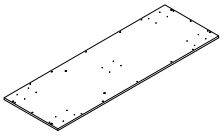 ⑪X1
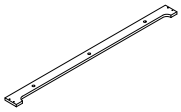 ⑫X2	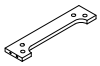 ⑬X2	⑮X1
⑯X1	⑱X2	⑲X2
⑳X1	㉑X1	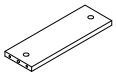 ㉒X1
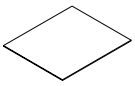 ㉞X3		

·Components - fittings

Please check you have all the panels listed below.
Note: The quantitie below are the correcet amount to complete the assembly. In some cases more fittings
may be supplied than are required.

·Komponenten Verschraubungen

Bitte überprüfen Sie, ob Sie alle unten aufgeführten Panels haben.
Hinweis: Die folgende Menge ist die richtige Menge, um die Montage abzuschließen. In einigen Fällen
können mehr Armaturen geliefert werden, als erforderlich.

·Composants - accessoires

Veuillez vérifier que vous possédez tous les panneaux énumérés ci - dessous.
Remarque: les quantités ci - dessous sont les quantités correspondantes nécessaires pour terminer
l'assemblage. Dans certains cas, plus d'accessoires que nécessaire peuvent être fournis.

6*35mm	15*10mm	6*30mm	300mm	3*10mm
Ax60PCS	Bx60PCS	Cx60PCS	Dx3PCS	Ex52PCS
3*12mm	4*16mm	3*14mm	4*30mm	4*40mm
Fx64PCS	Gx20PCS	Hx14PCS	Ix12PCS	Jx28PCS
		7*40mm	4mm	
Kx3PCS	Lx2PCS	Mx8PCS	Nx1PC	Ox16PCS
			4*18mm	
Px4PCS	Qx4PCS	Rx2PCS	Sx10PCS	Tx5PCS
Ux12PCS	Vx1PC			

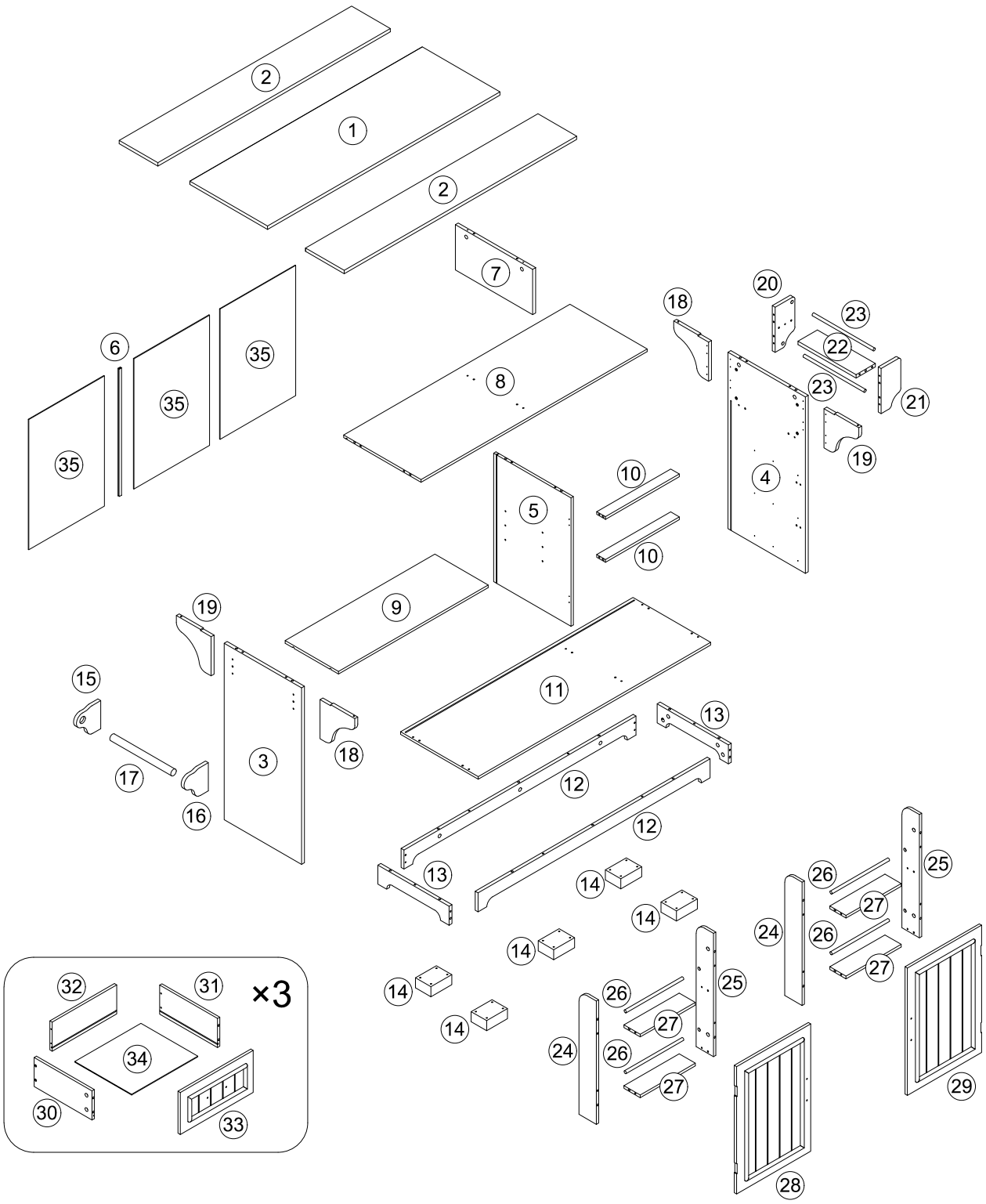
2
1
2
7
6
35
35
35
8
18
20
23
22
23
21
19
4
10
5
10
9
19
15
11
13
3
18
17
16
12
12
13
14
14
14
14
14
25
26
27
24
26
27
25
26
27
24
26
27
29
28
32
31
×3
34
30
33

STEP 1/SCHRITT 1/Étapes 1/Passo 1/Paso 1

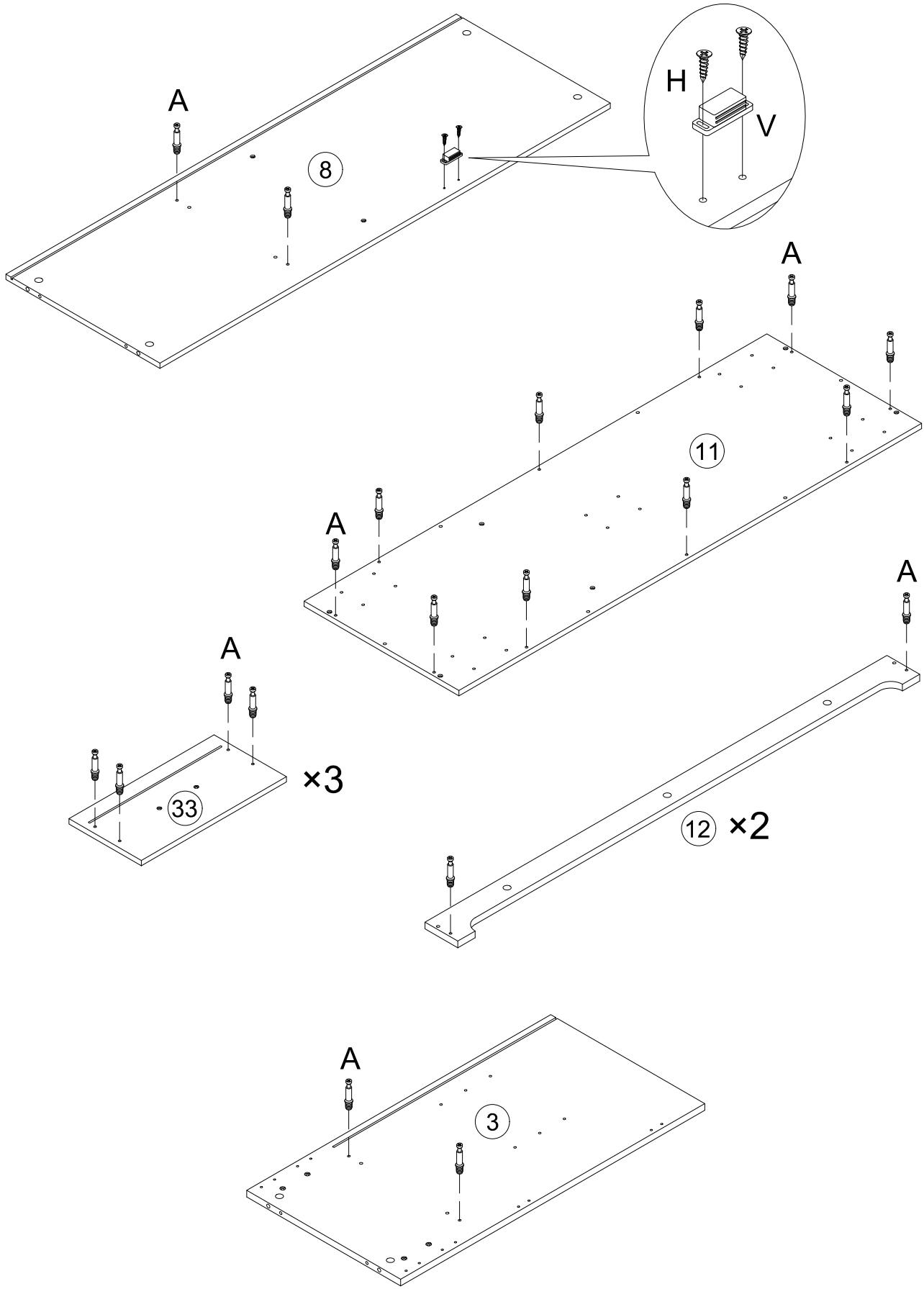

A x30pcs	H x2pcs	V x1pc

STEP 2/SCHRITT 2/Étapes 2/Passo 2/Paso 2

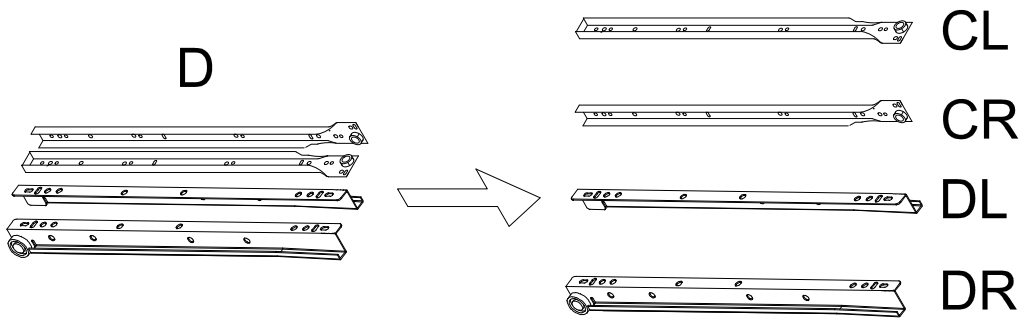

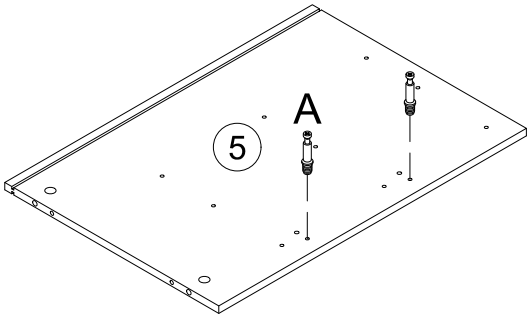

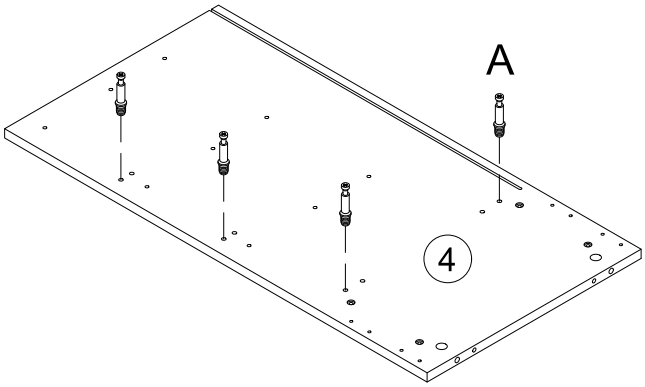

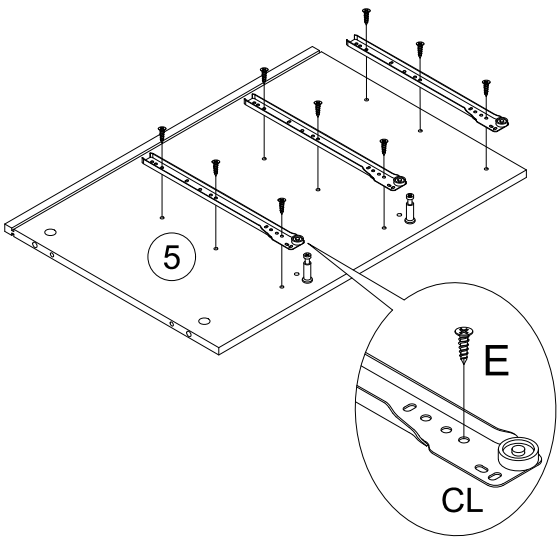

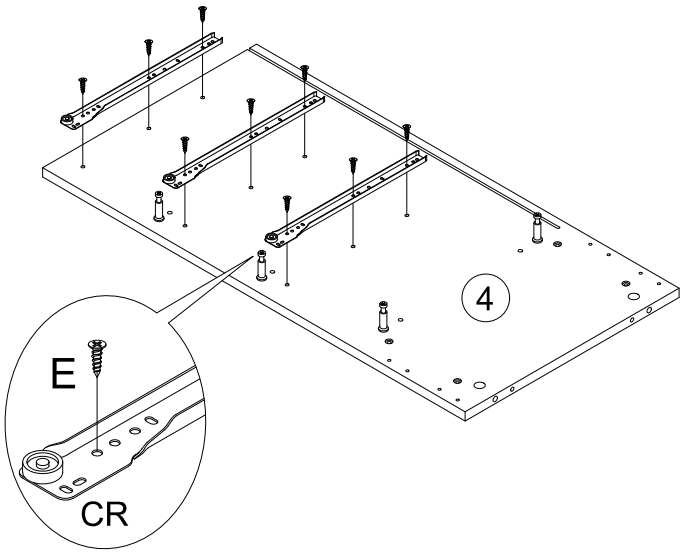

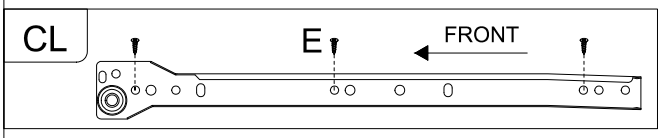

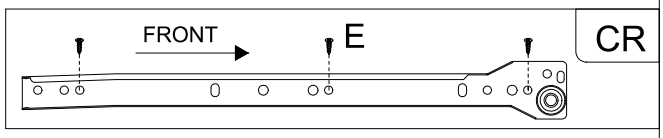

A x6pcs	D x3pcs	CL x 3pcs	CR x 3pcs	E x18pcs

STEP 3/SCHRITT 3/Étapes 3/Passo 3/Paso 3

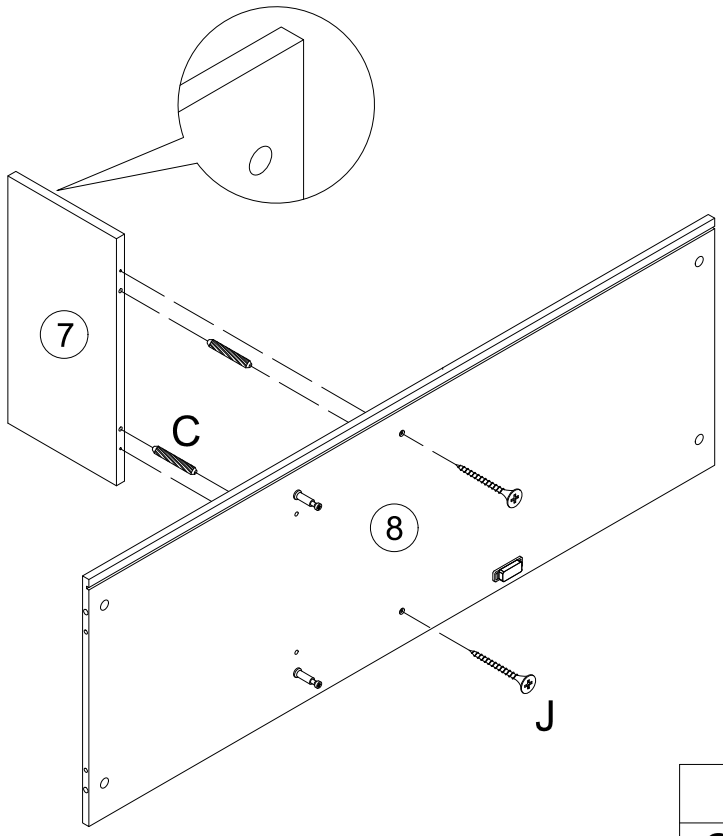

C x2pcs	J x2pcs

STEP 4/SCHRITT 4/Étapes 4/Passo 4/Paso 4

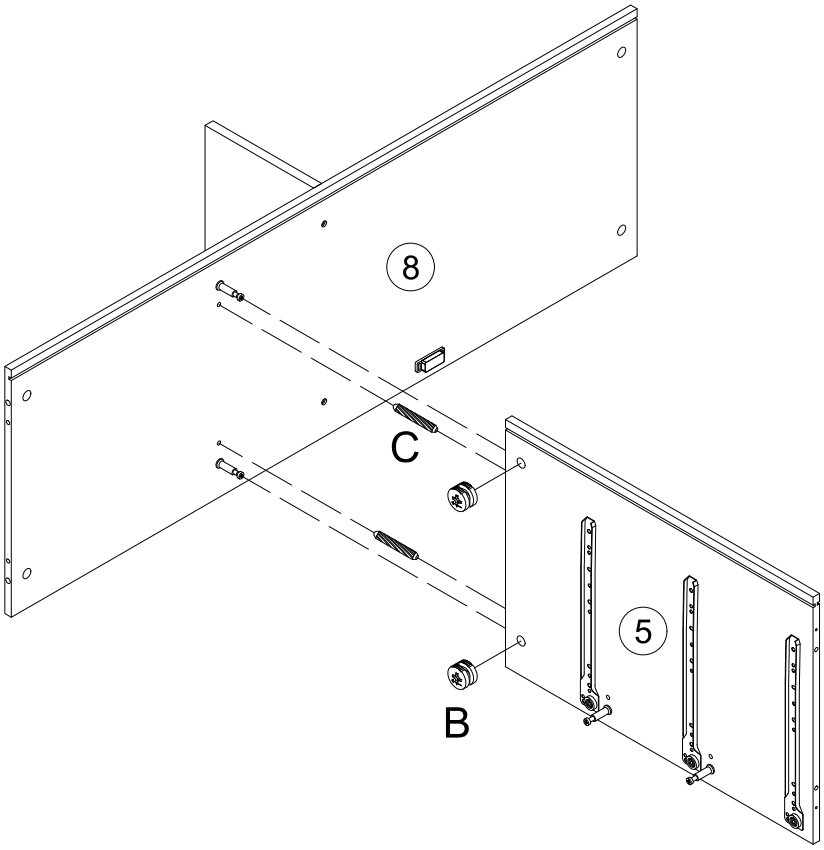

B x2pcs	C x2pcs

STEP 5/SCHRITT 5/Étapes 5/Passo 5/Paso 5

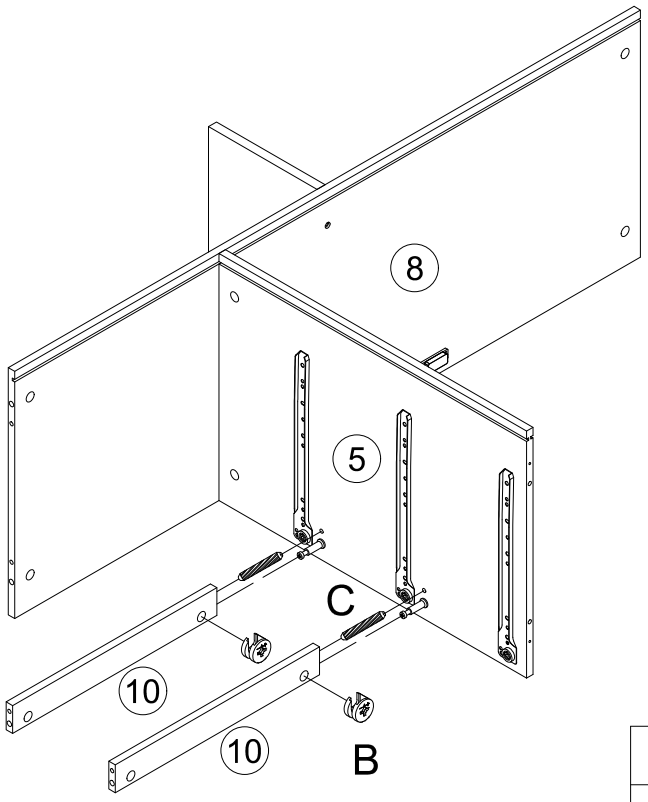

B x2pcs	C x2pcs

STEP 6/SCHRITT 6/Étapes 6/Passo 6/Paso 6

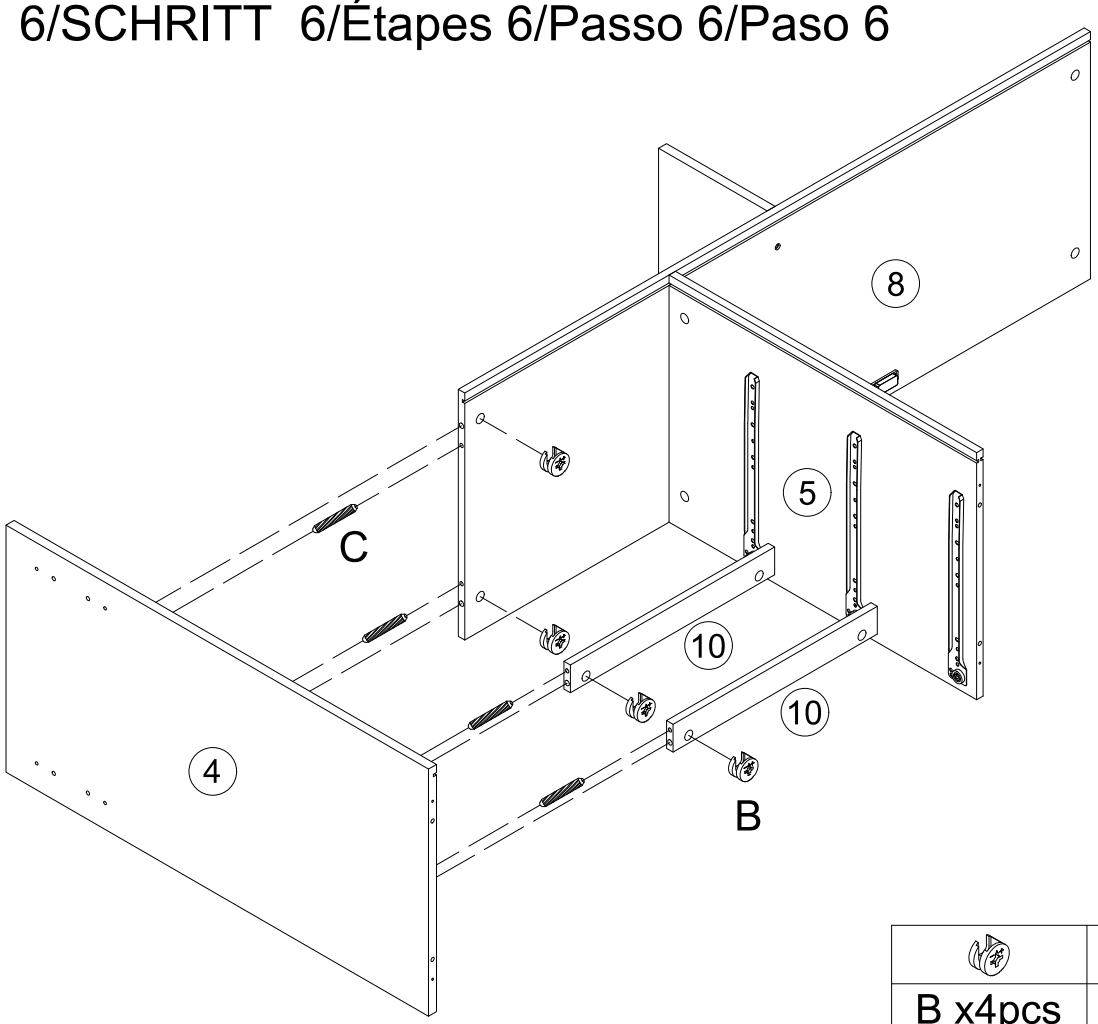

B x4pcs	C x4pcs

STEP 7/SCHRITT 7/Étapes 7/Passo 7/Paso 7

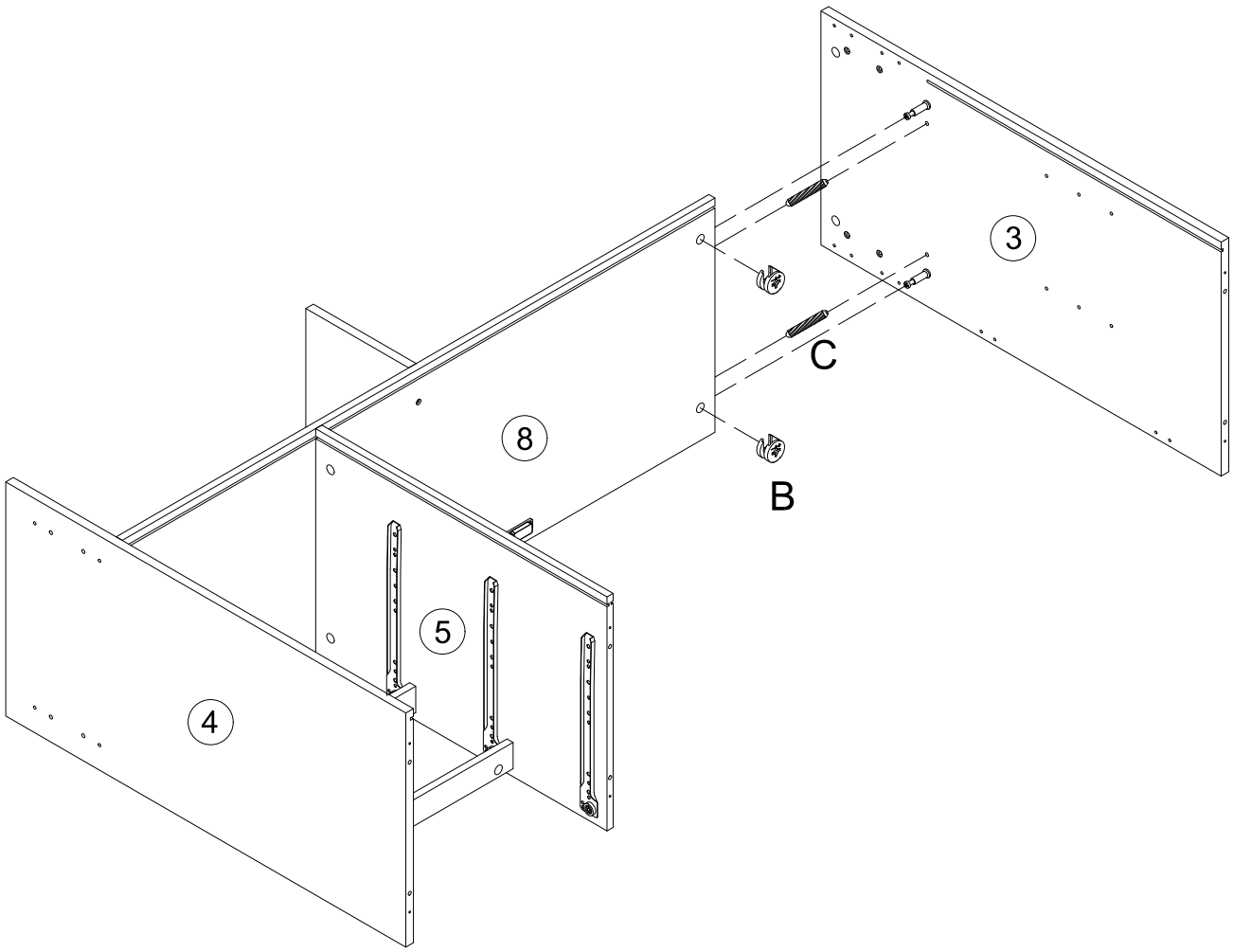

B x2pcs	C x2pcs

STEP 8/SCHRITT 8/Étapes 8/Passo 8/Paso 8

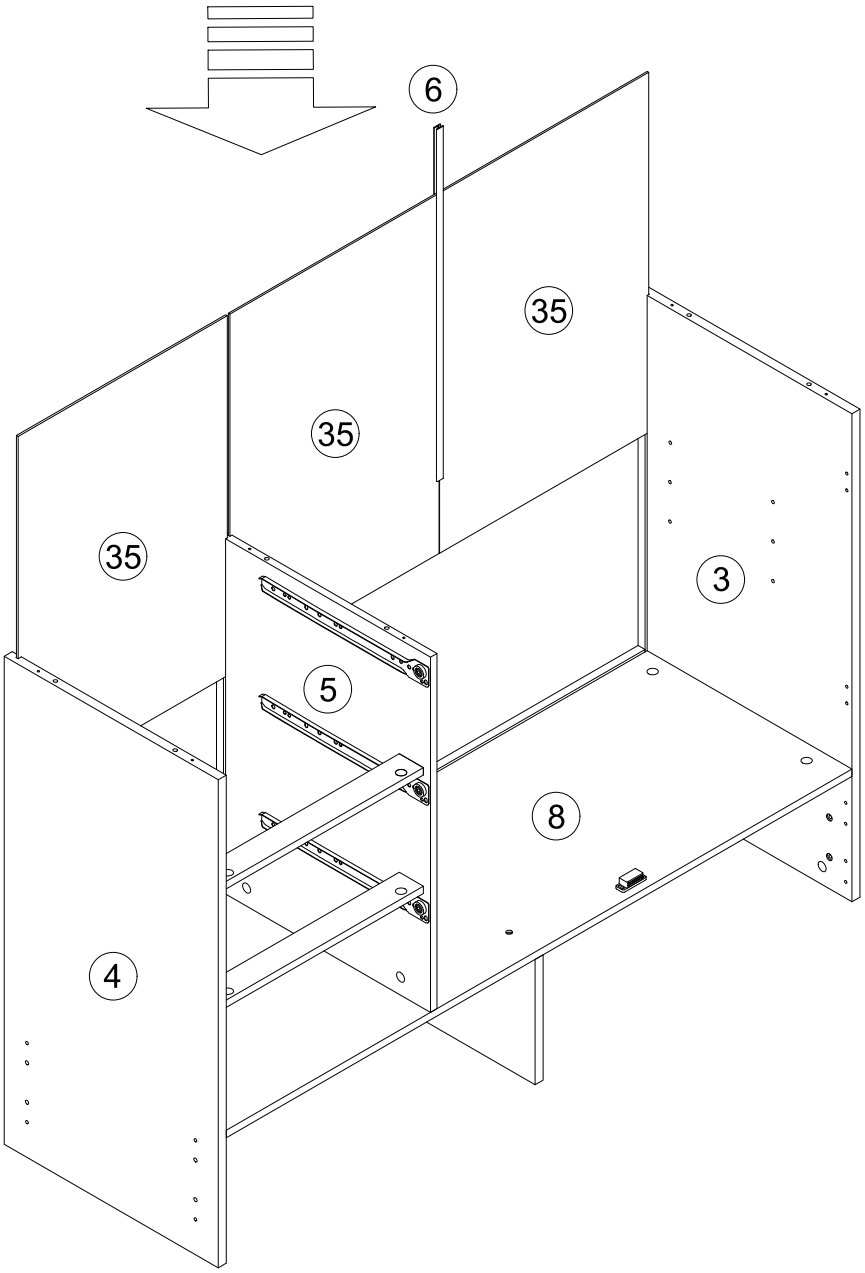

STEP 9/SCHRITT 9/Étapes 9/Passo 9/Paso 9

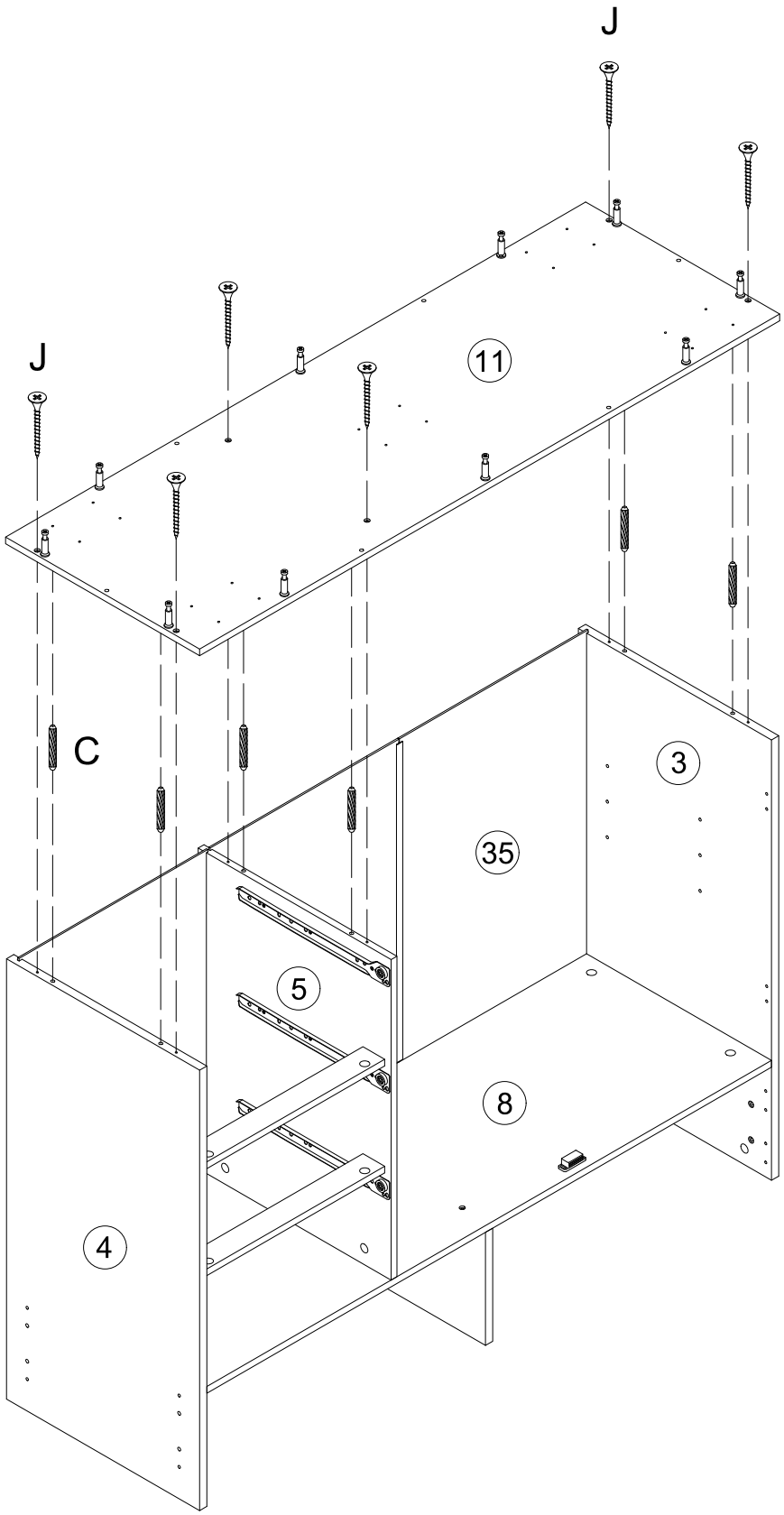

C x6pcs	J x6pcs

STEP 10/SCHRITT 10/Étapes 10/Passo 10/Paso 10

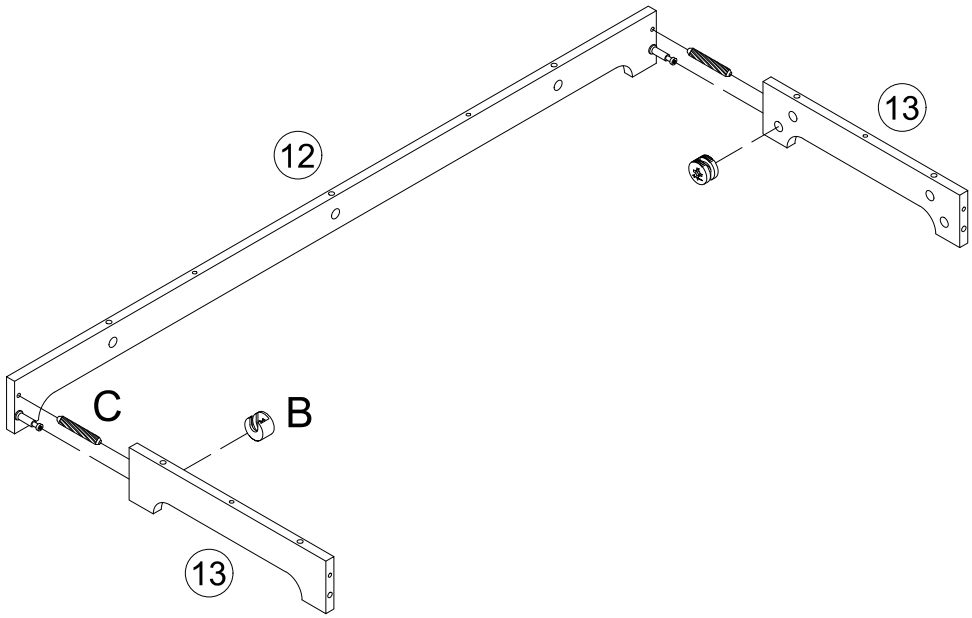

B x2pcs	C x2pcs

STEP 11/SCHRITT 11/Étapes 11/Passo 11/Paso 11

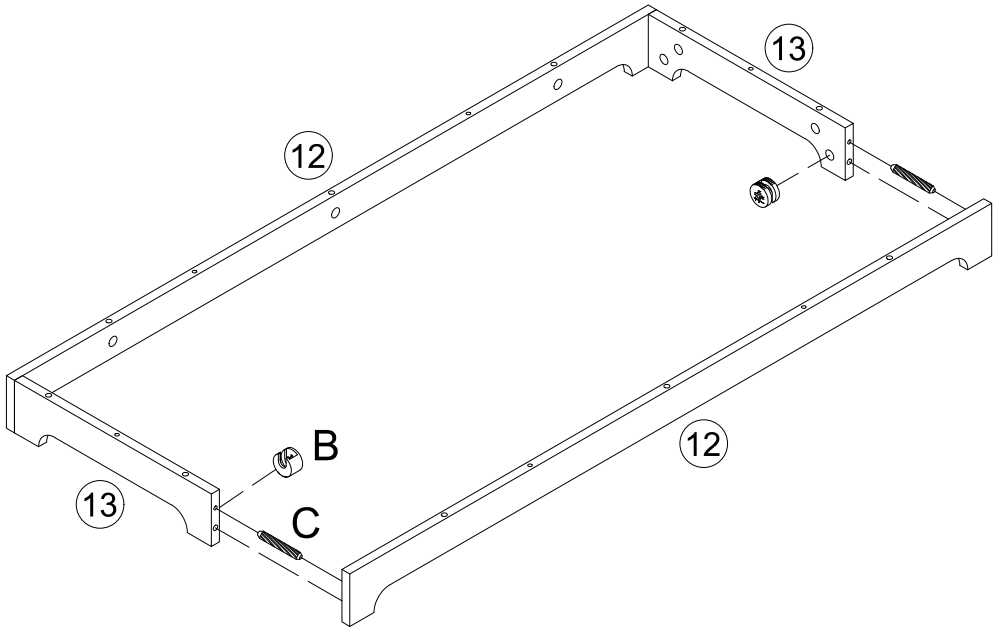

B x2pcs	C x2pcs

STEP 12/SCHRITT 12/Étapes 12/Passo 12/Paso 12

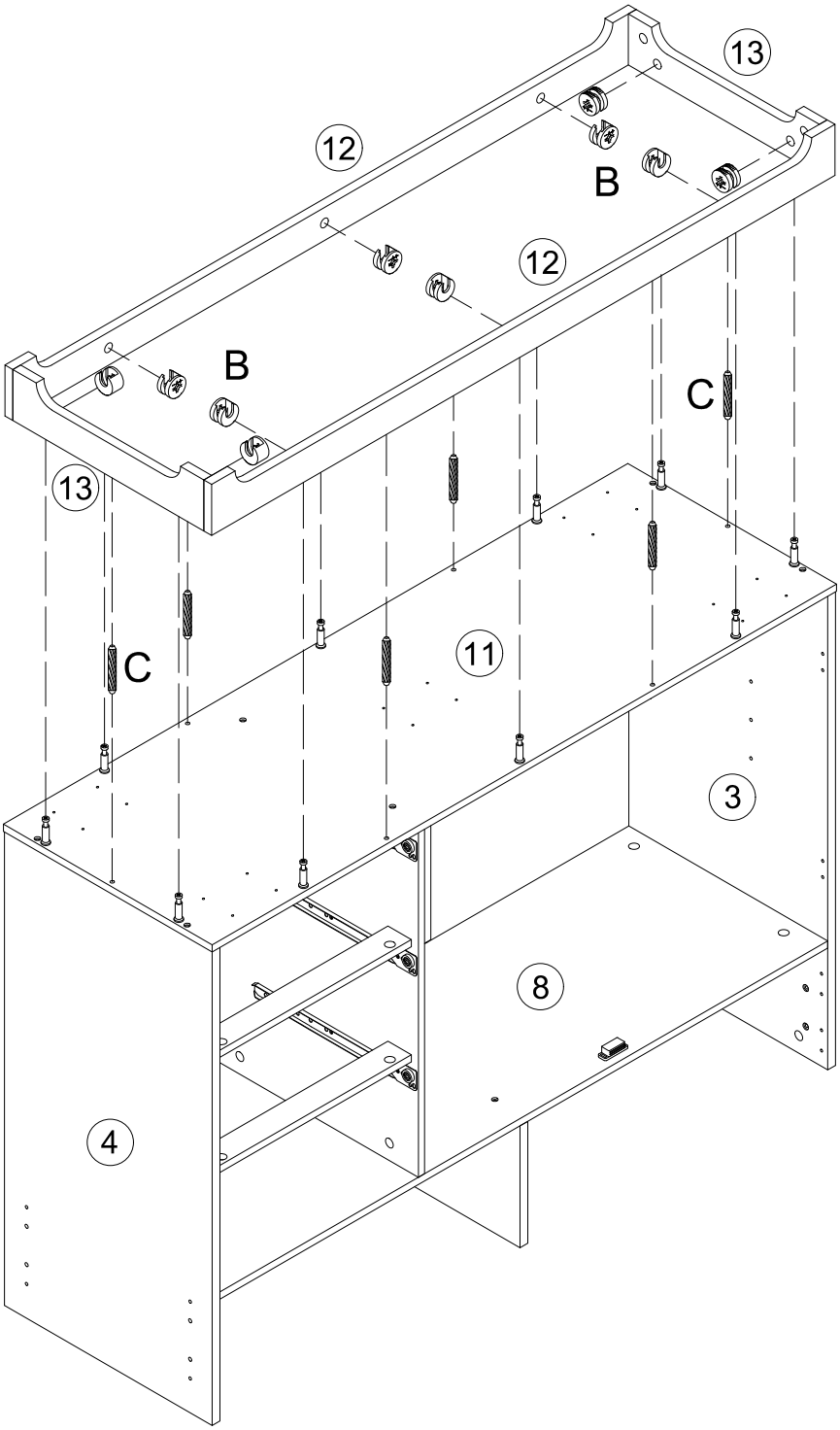

B x10pcs	C x6pcs

STEP 13/SCHRITT 13/Étapes 13/Passo 13/Paso 13

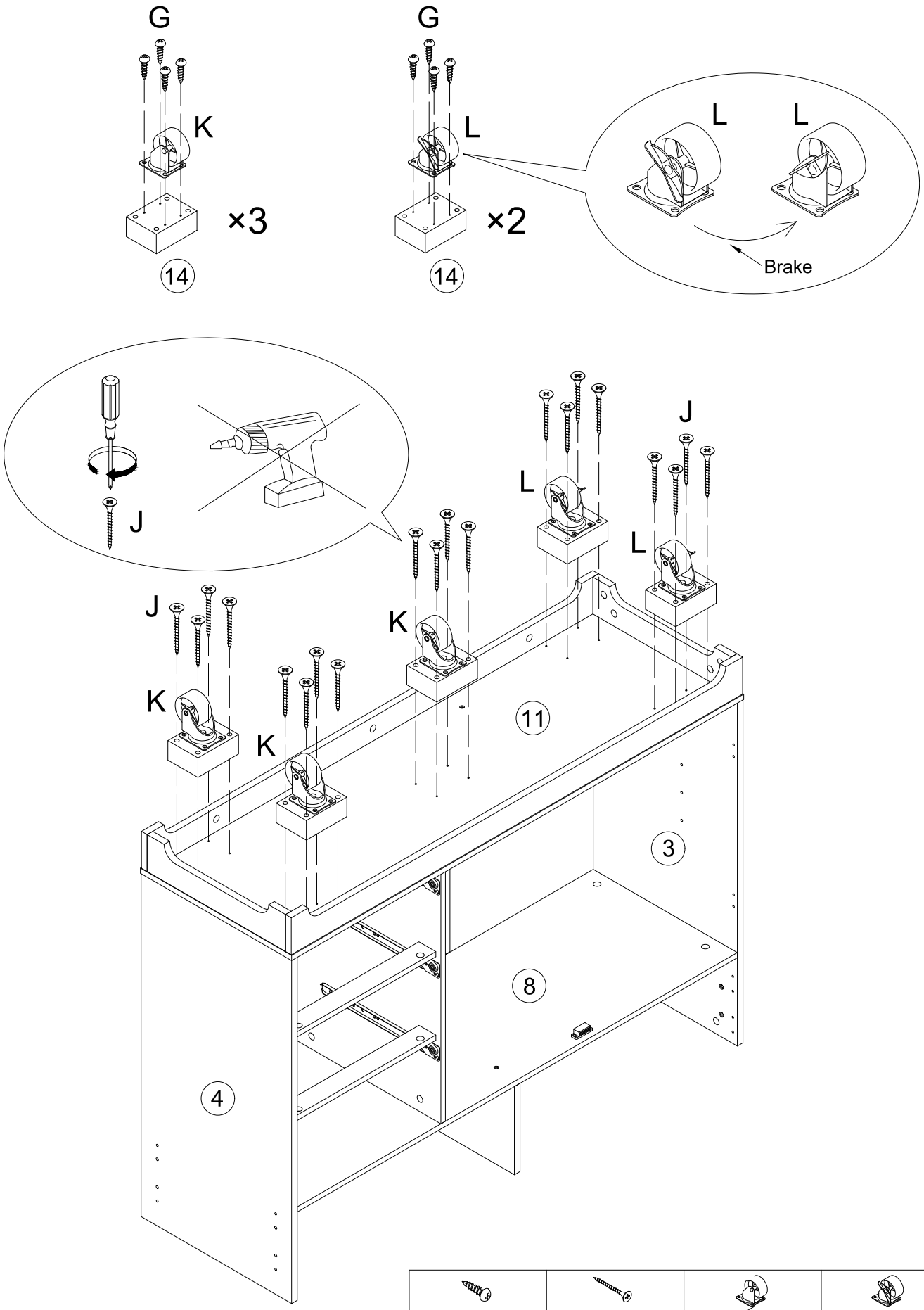

G x20pcs	J x20pcs	K x3pcs	L x2pcs

STEP 14/SCHRITT 14/Étapes 14/Passo 14/Paso 14

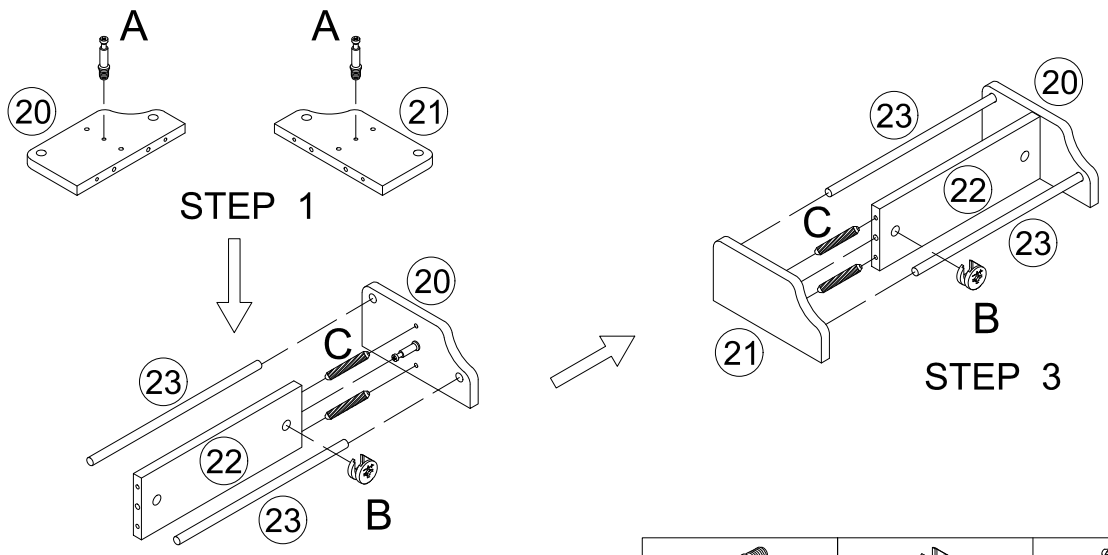

A x2pcs	B x2pcs	C x4pcs

STEP 15/SCHRITT 15/Étapes 15/Passo 15/Paso 15

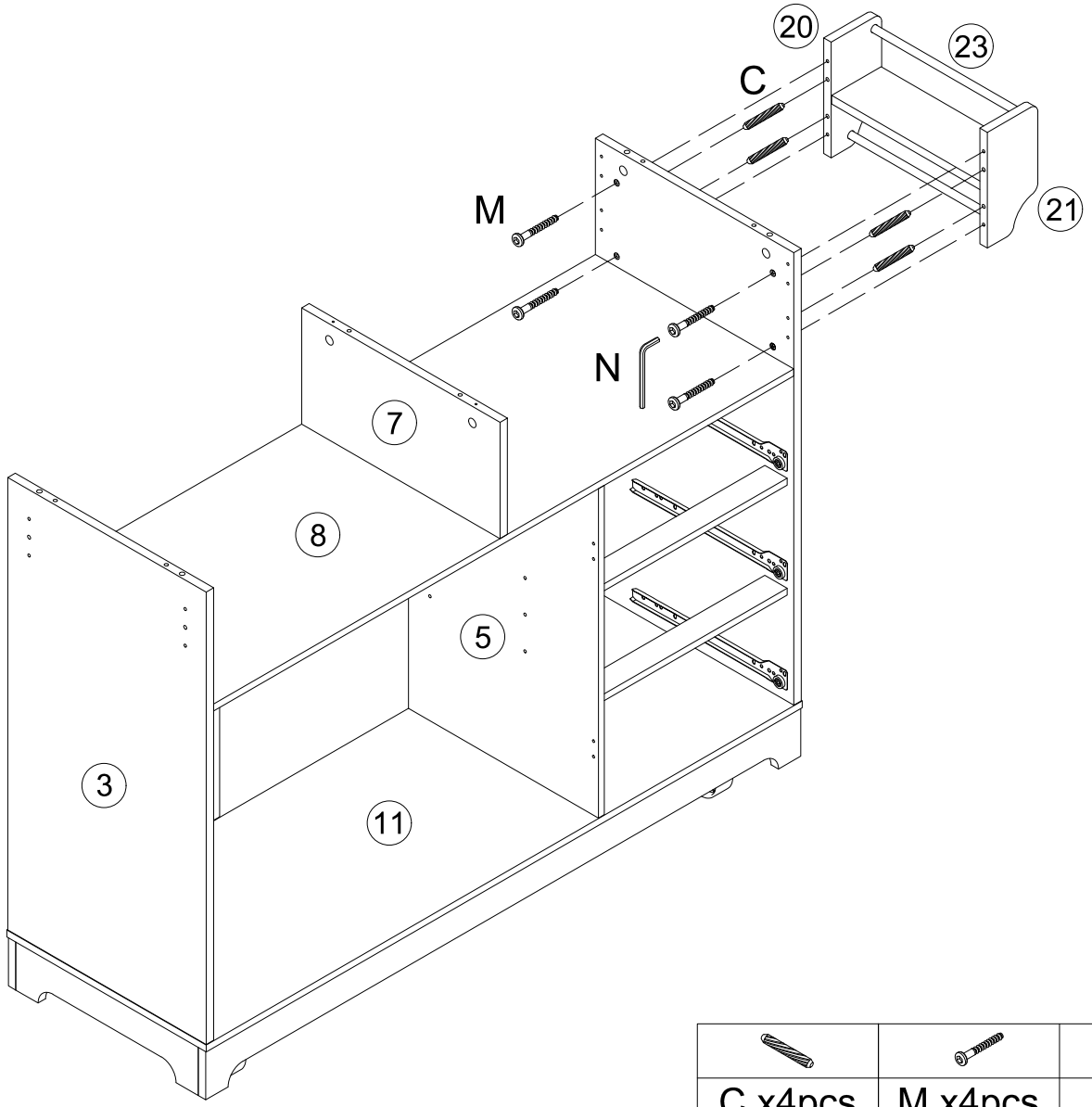

C x4pcs	M x4pcs	N x1pc

STEP 16/SCHRITT 16/Étapes 16/Passo 16/Paso 16

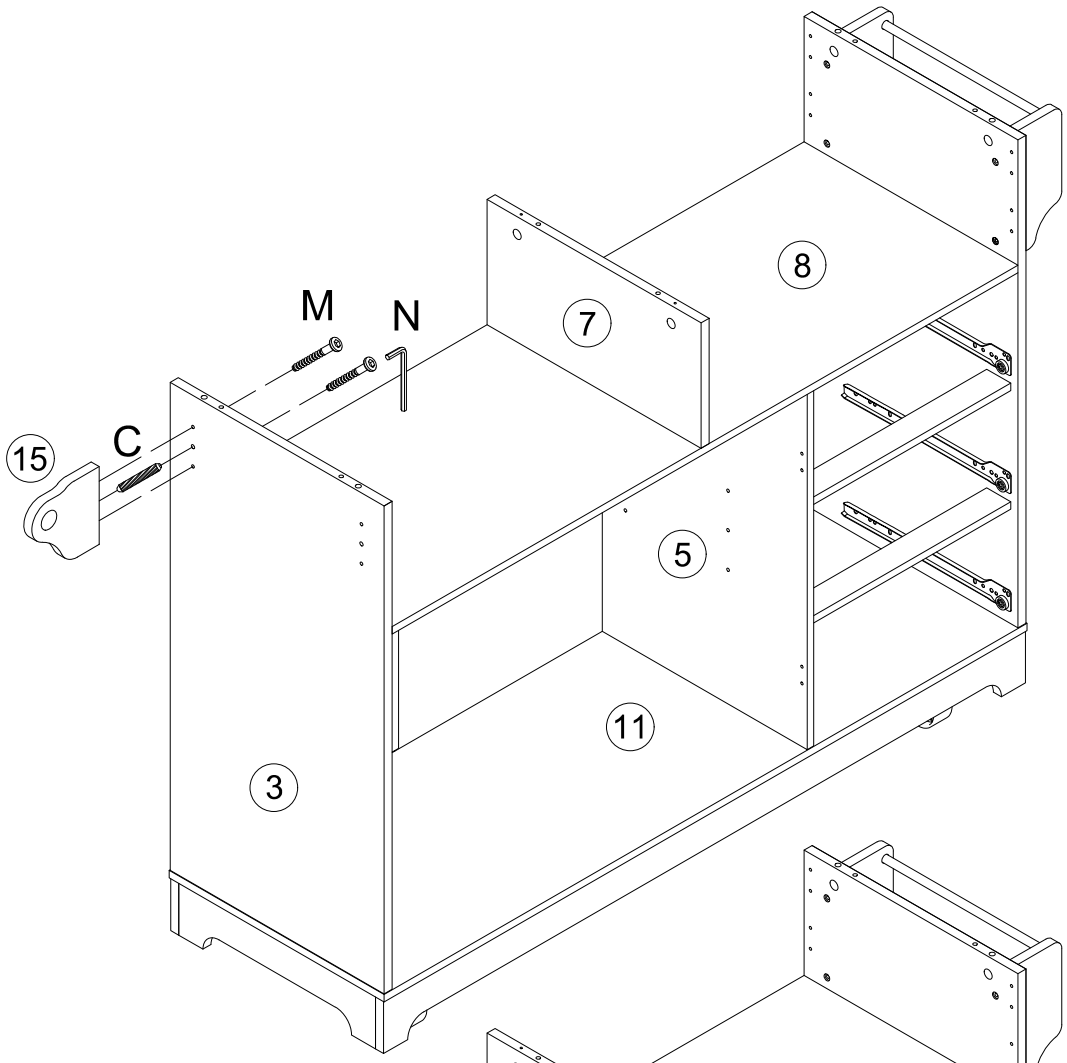

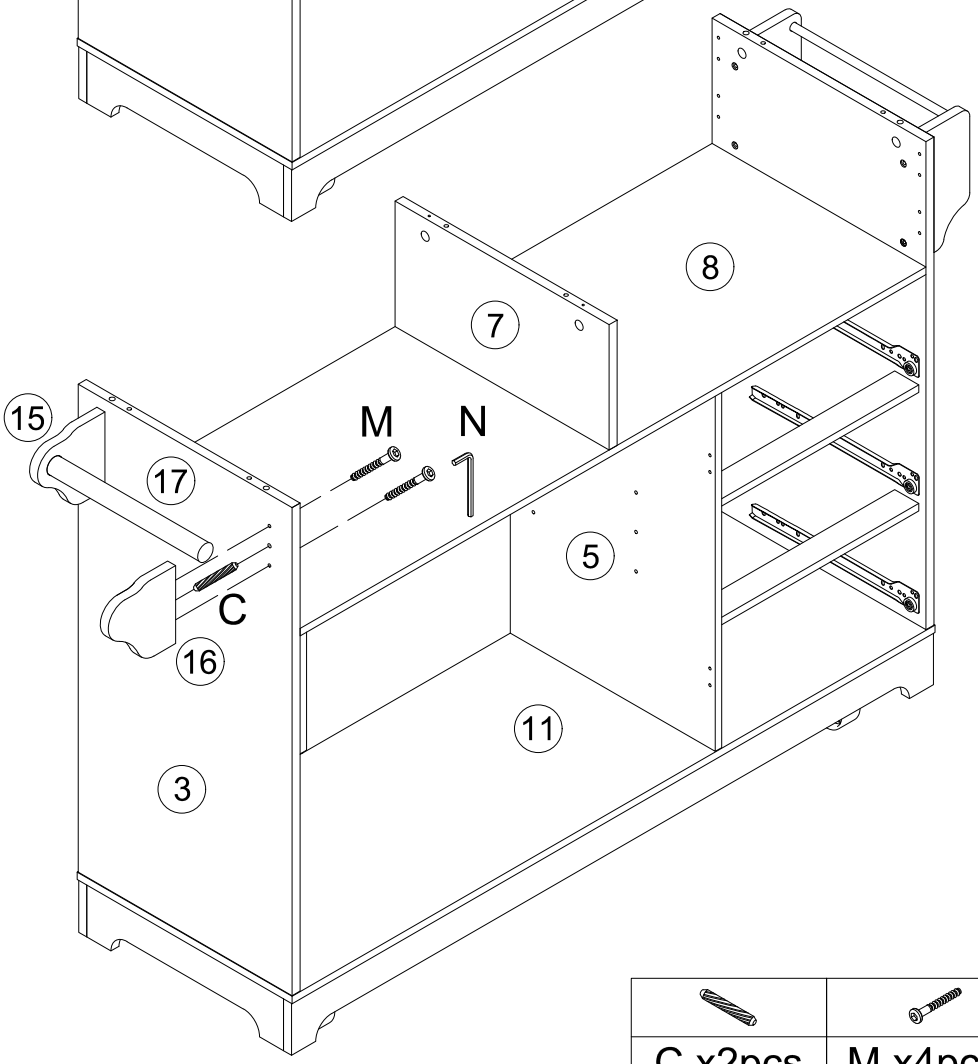

C x2pcs	M x4pcs	N x1pc

STEP 17/SCHRITT 17/Étapes 17/Passo 17/Paso 17

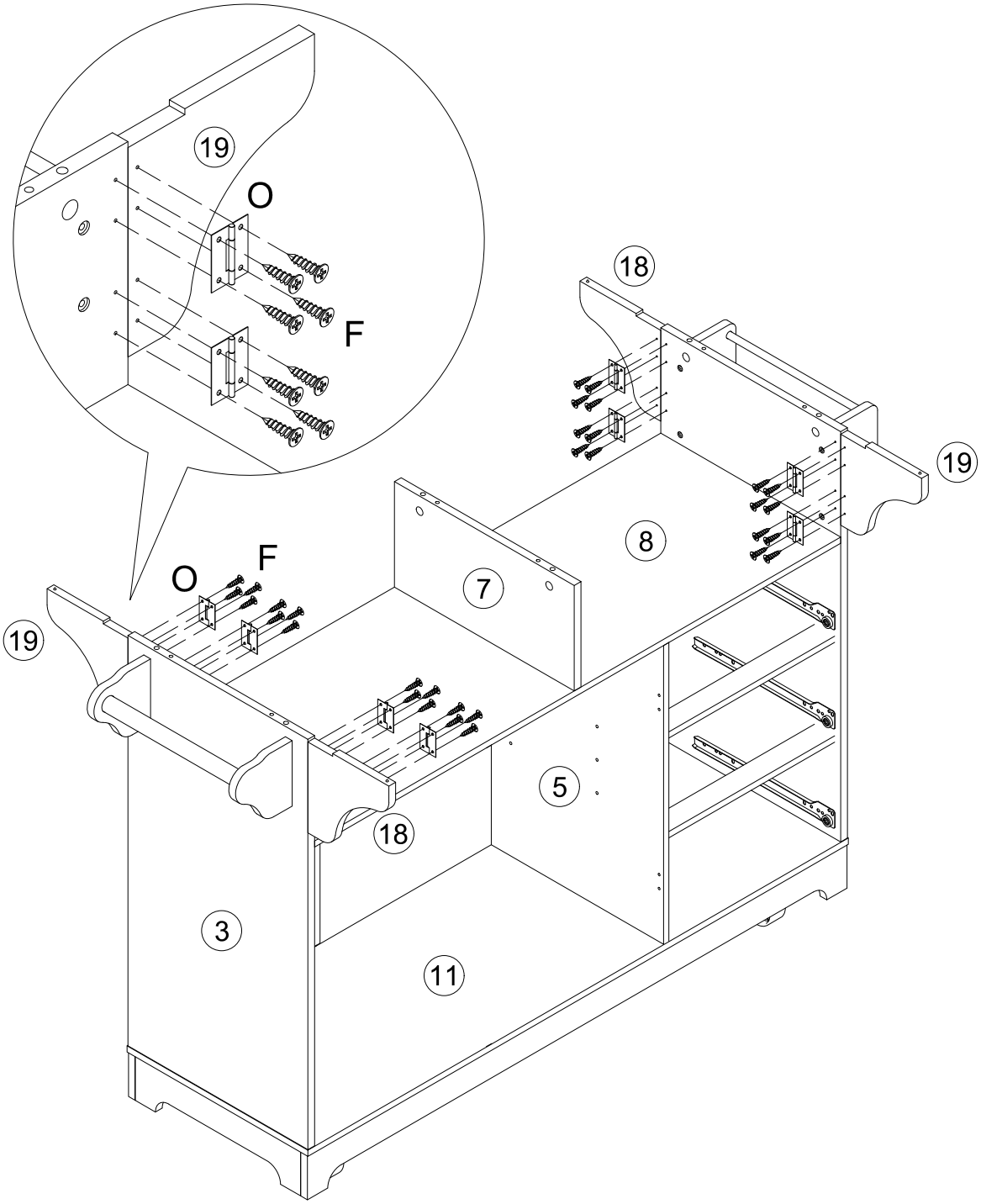

F x32pcs	O x8pcs

STEP 18/SCHRITT 18/Étapes 18/Passo 18/Paso 18

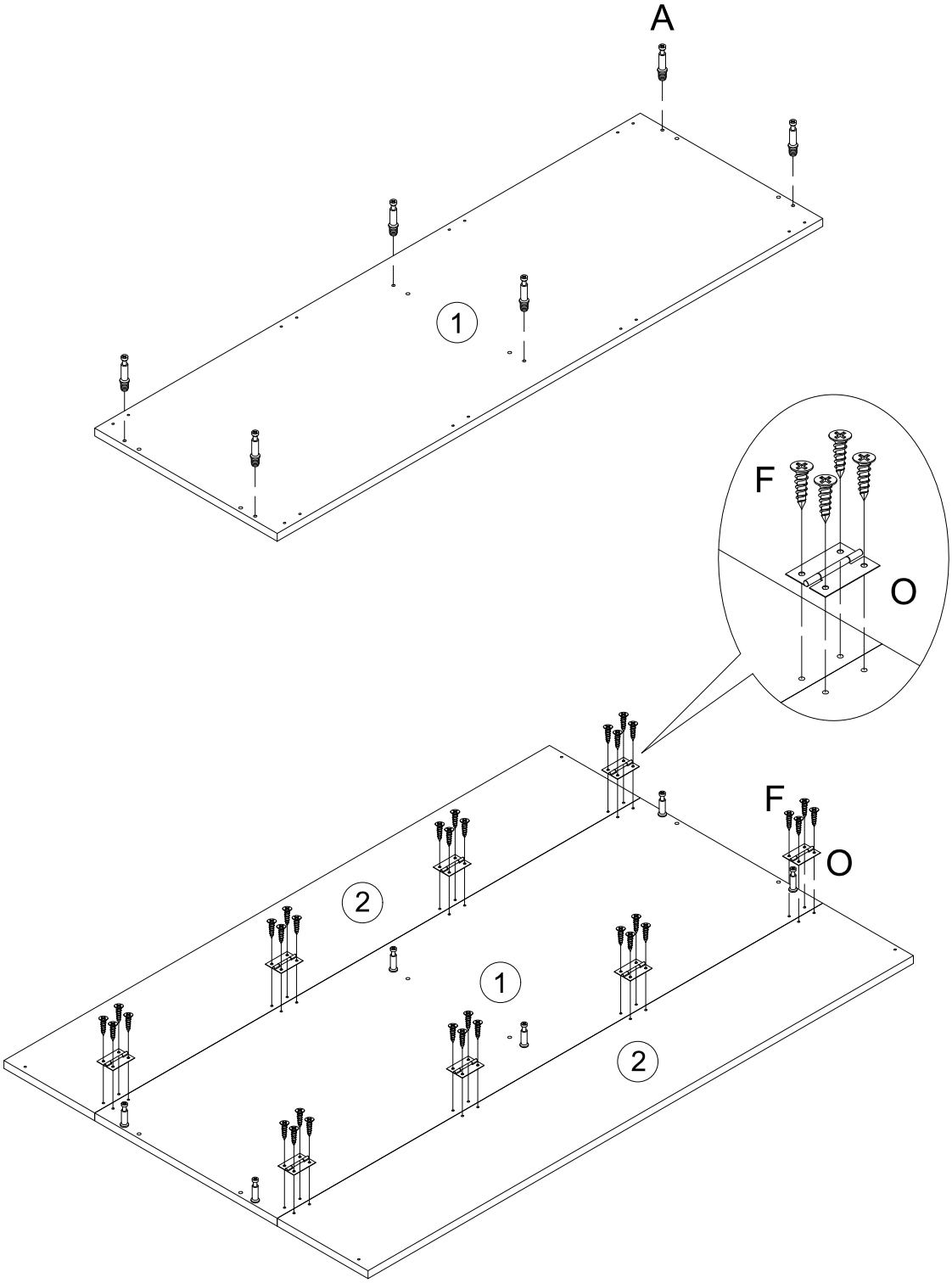

A x6pcs	F x32pcs	O x8pcs

STEP 19/SCHRITT 19/Étapes 19/Passo 19/Paso 19

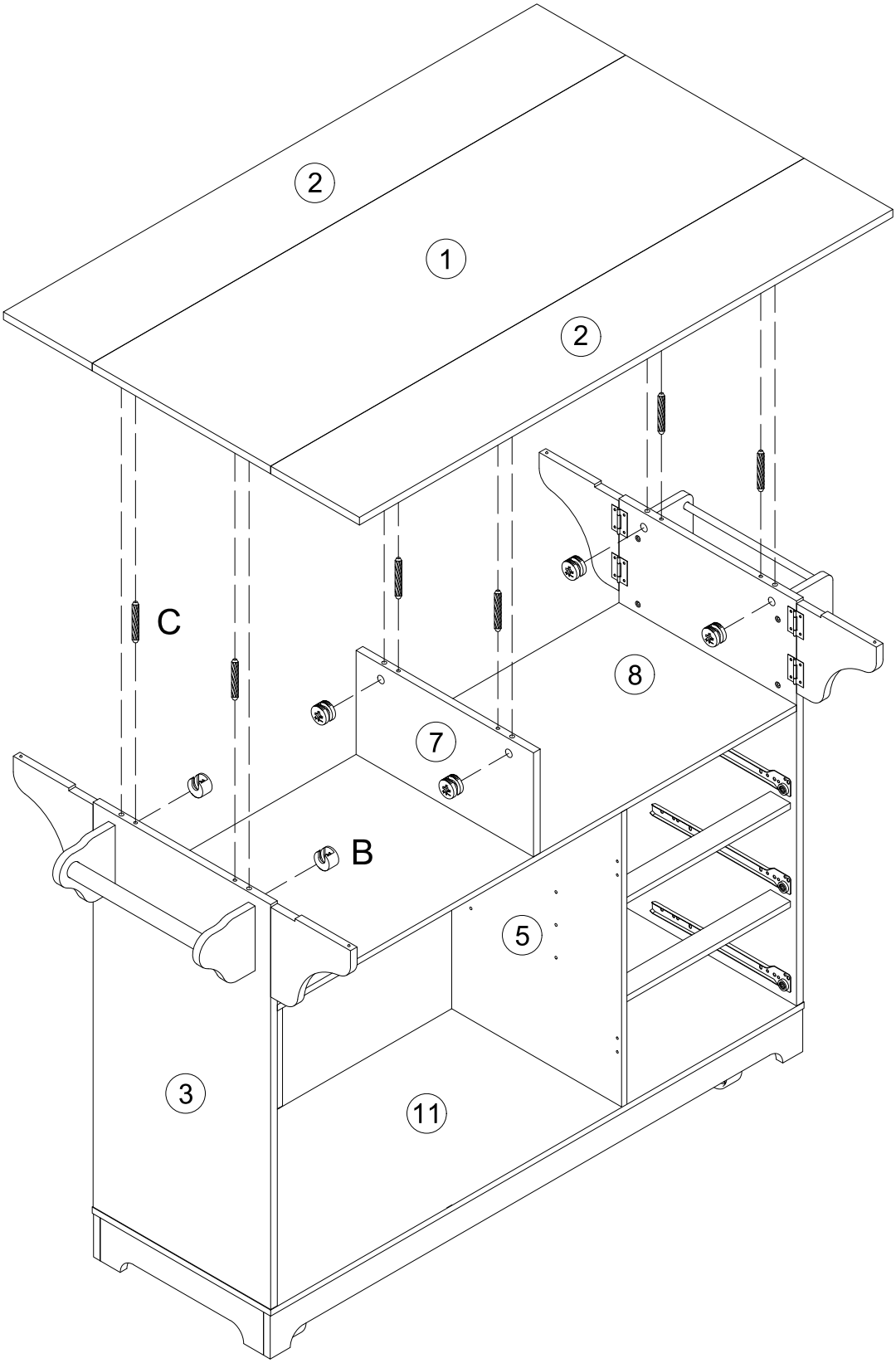

B x6pcs	C x6pcs

STEP 20/SCHRITT 20/Étapes 20/Passo 20/Paso 20

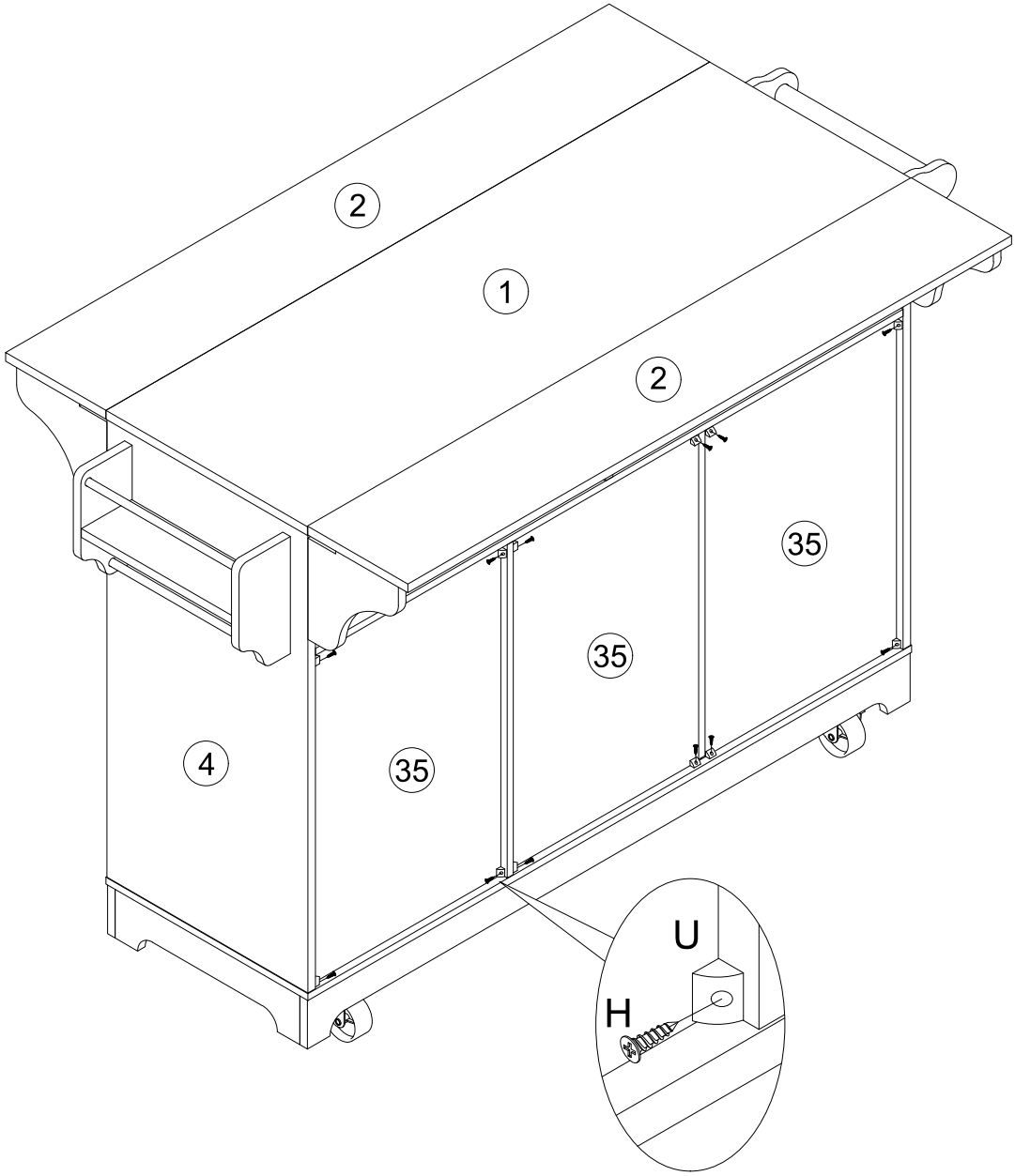

H x12pcs	U x12pcs

STEP 21/SCHRITT 21/Étapes 21/Passo 21/Paso 21

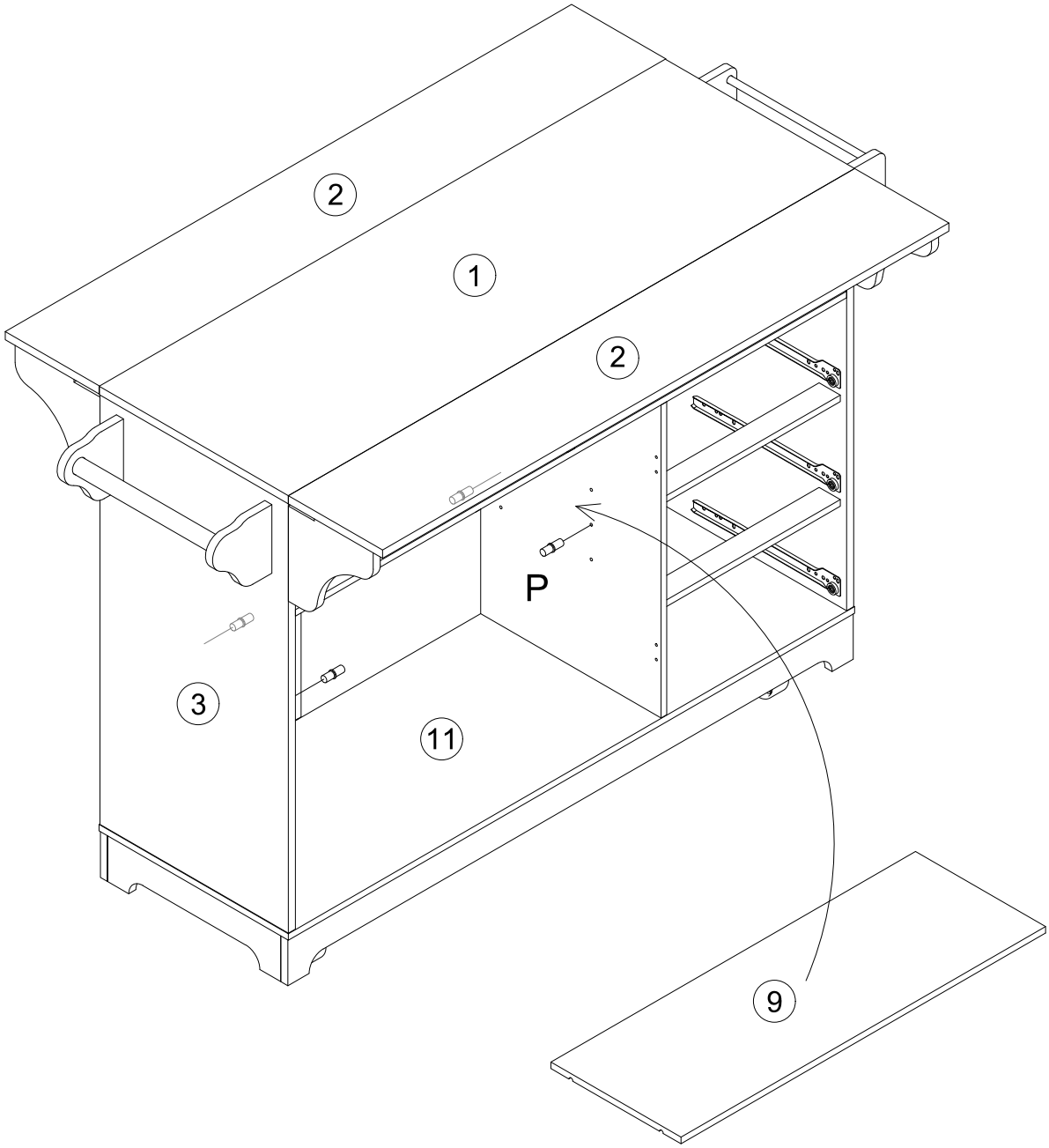

P x4pcs

STEP 22/SCHRITT 22/Étapes 22/Passo 22/Paso 22

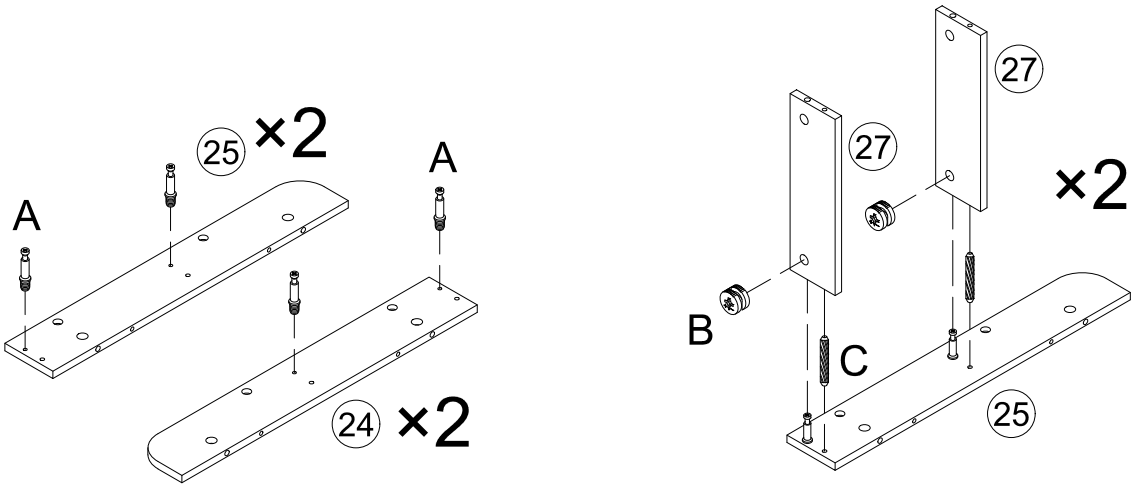

A x8pcs	B x4pcs	C x4pcs

STEP 23/SCHRITT 23/Étapes 23/Passo 23/Paso 23

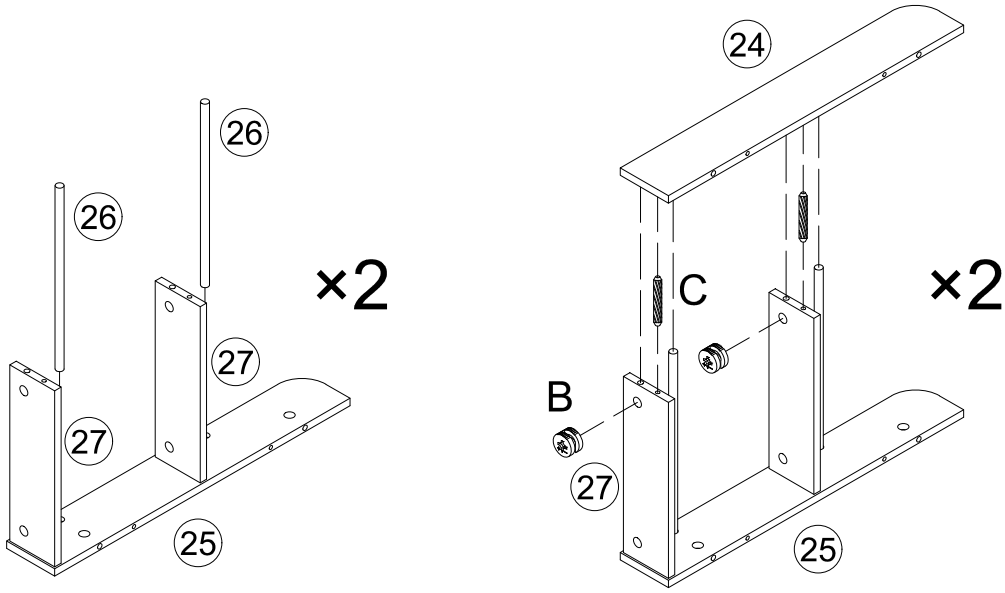

B x4pcs	C x4pcs

STEP 24/SCHRITT 24/Étapes 24/Passo 24/Paso 24

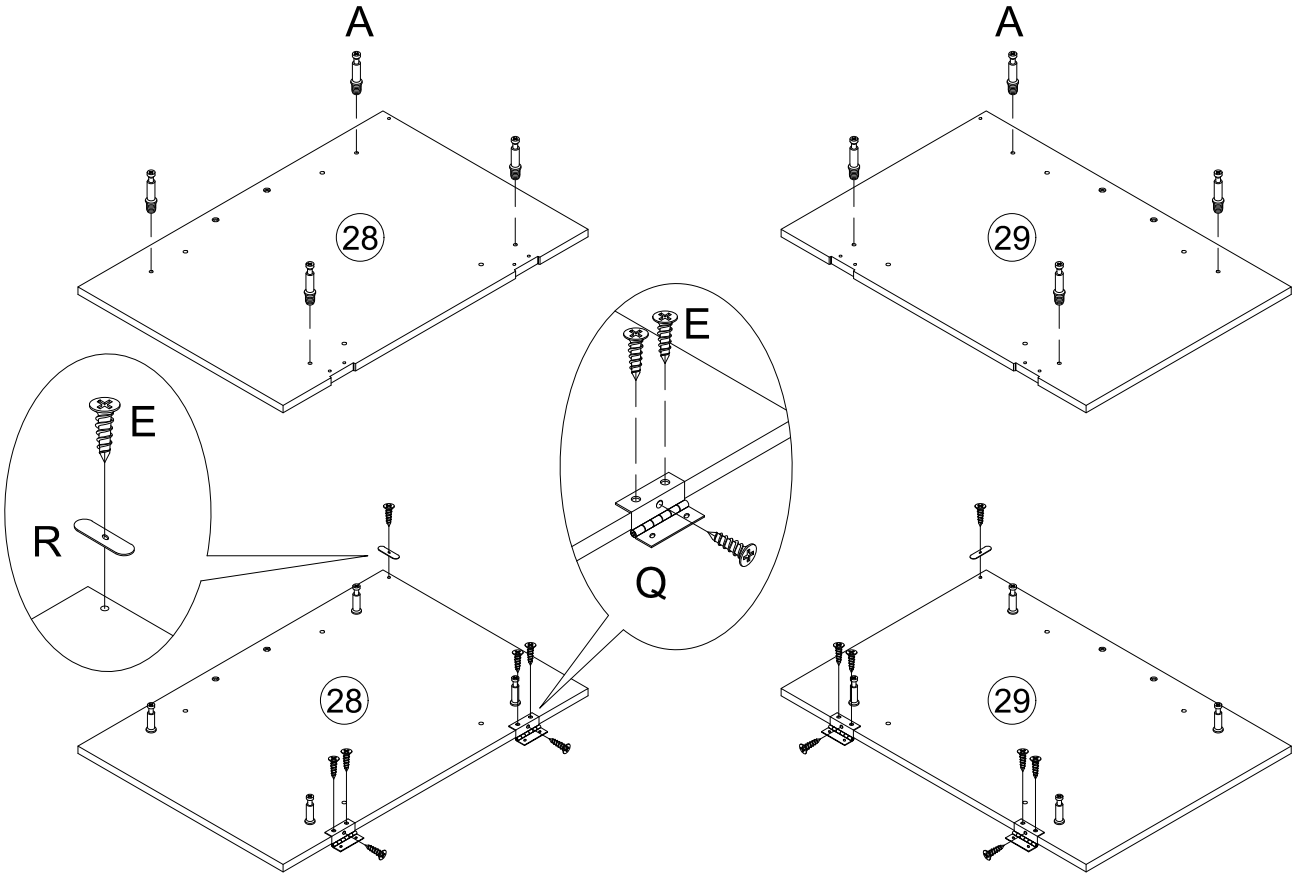

A x8pcs	E x14pcs	Q x4pcs	R x2pcs

STEP 25/SCHRITT 25/Étapes 25/Passo 25/Paso 25

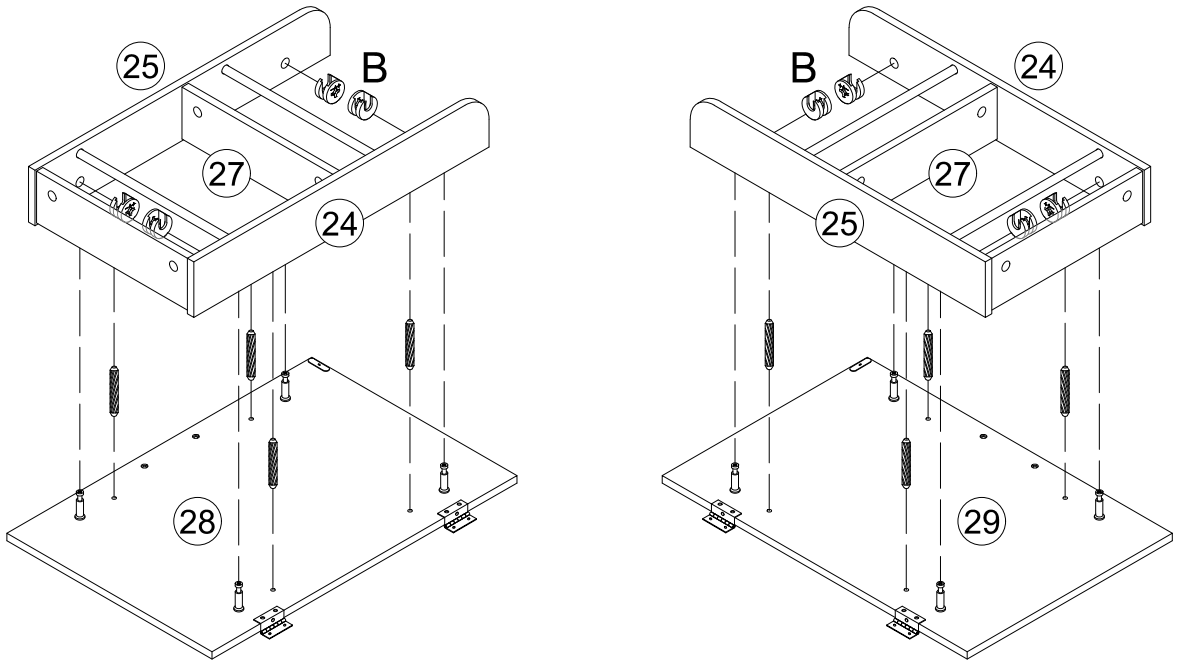

B x8pcs	C x8pcs

STEP 26/SCHRITT 26/Étapes 26/Passo 26/Paso 26

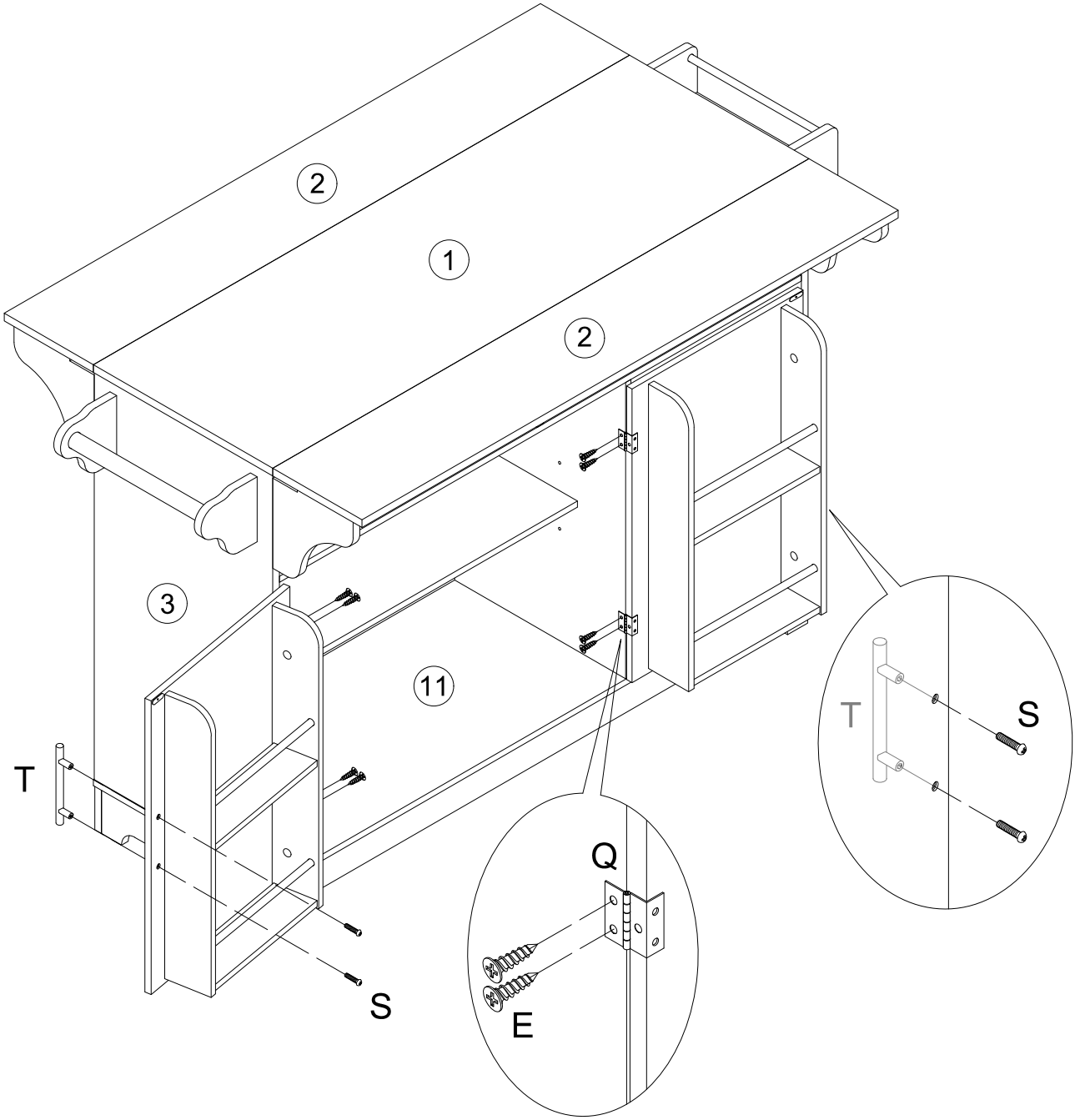

E x8pcs	S x4pcs	T x2pcs

STEP 27/SCHRITT 27/Étapes 27/Passo 27/Paso 27

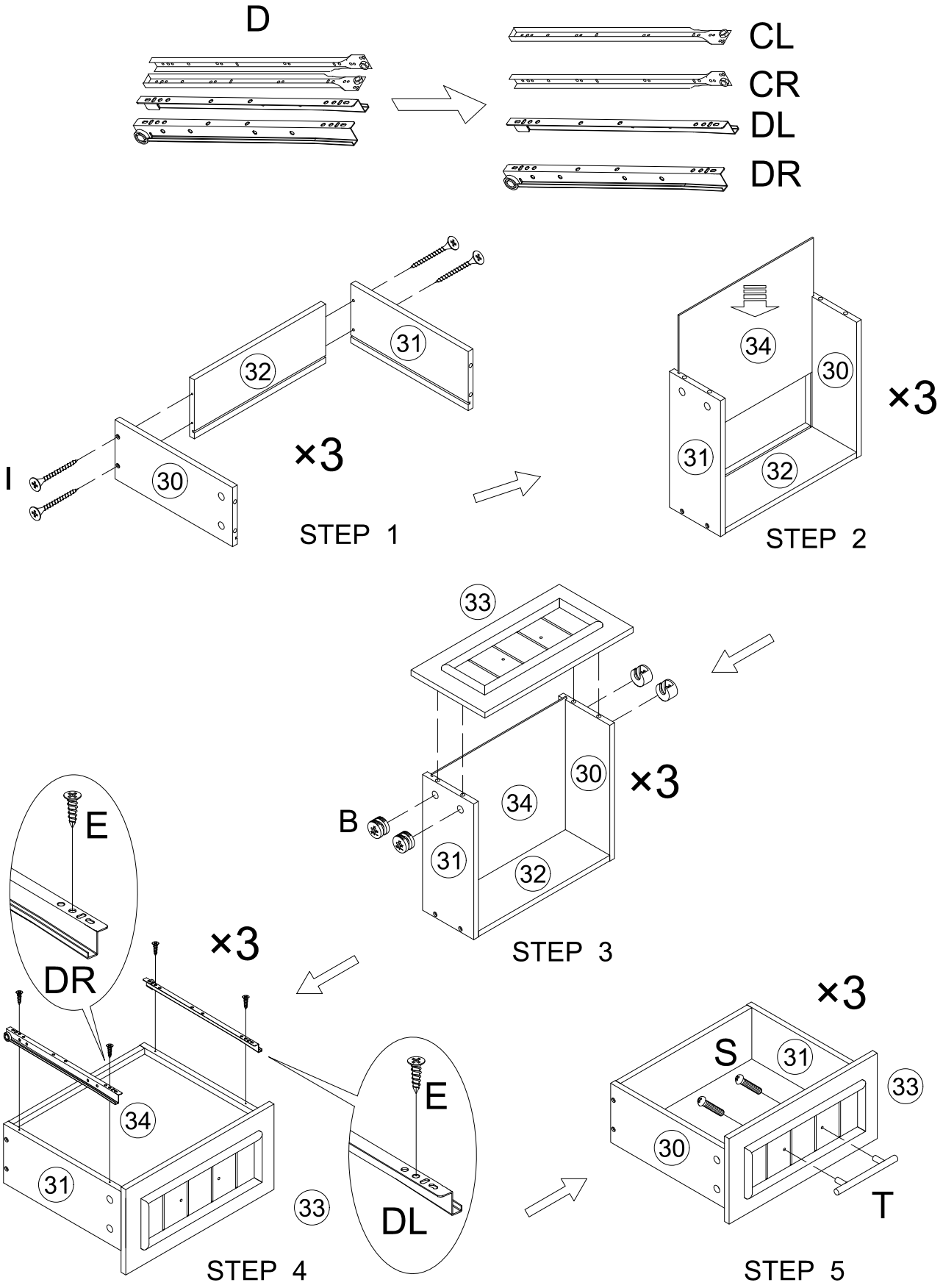

B x12pcs	DL x 3pcs	DR x 3pcs	E x12pcs	I x12pcs	S x6pcs	T x3pcs

STEP 28/SCHRITT 28/Étapes 28/Passo 28/Paso 28

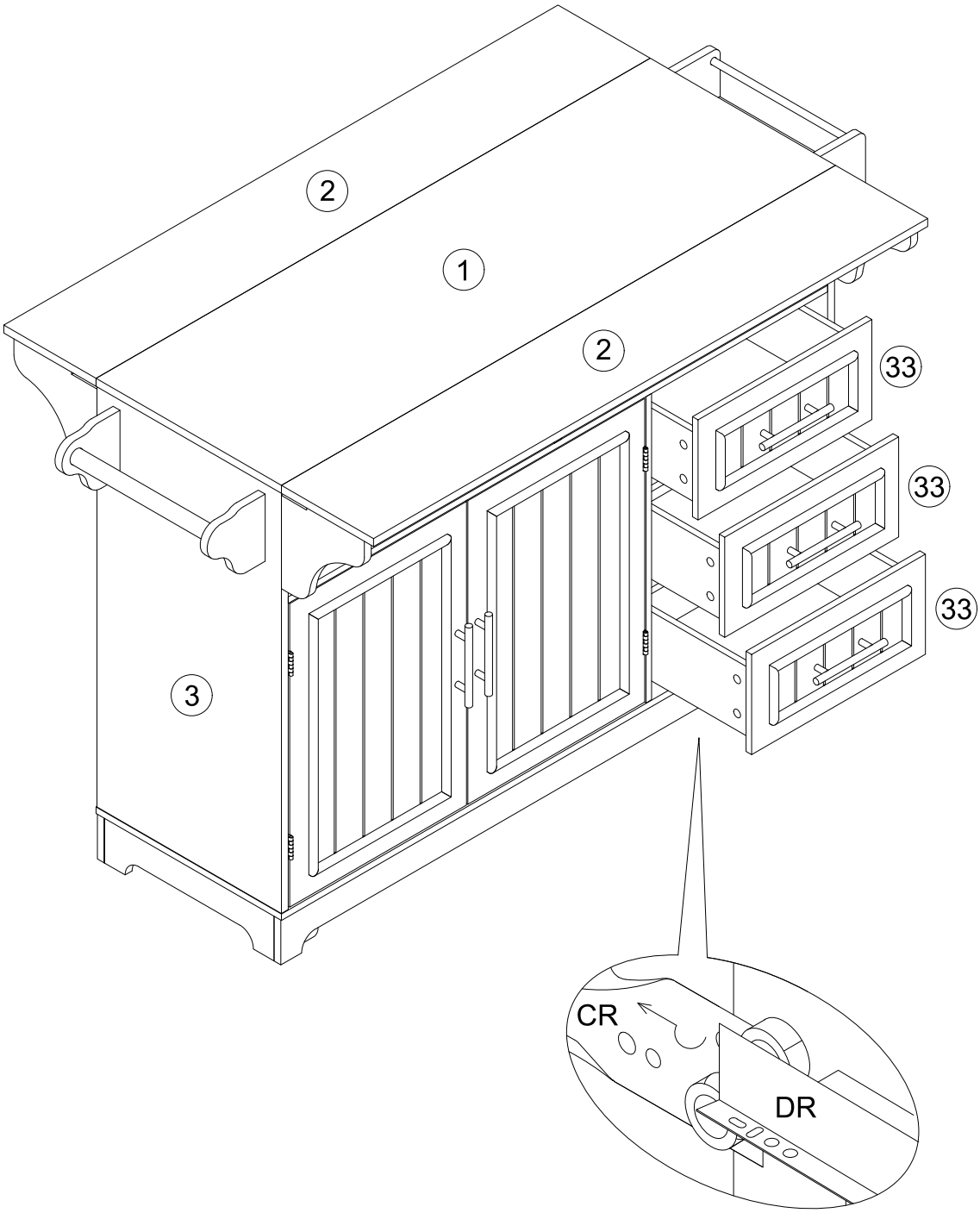

STEP 29/SCHRITT 29/Étapes 29/Passo 29/Paso 29

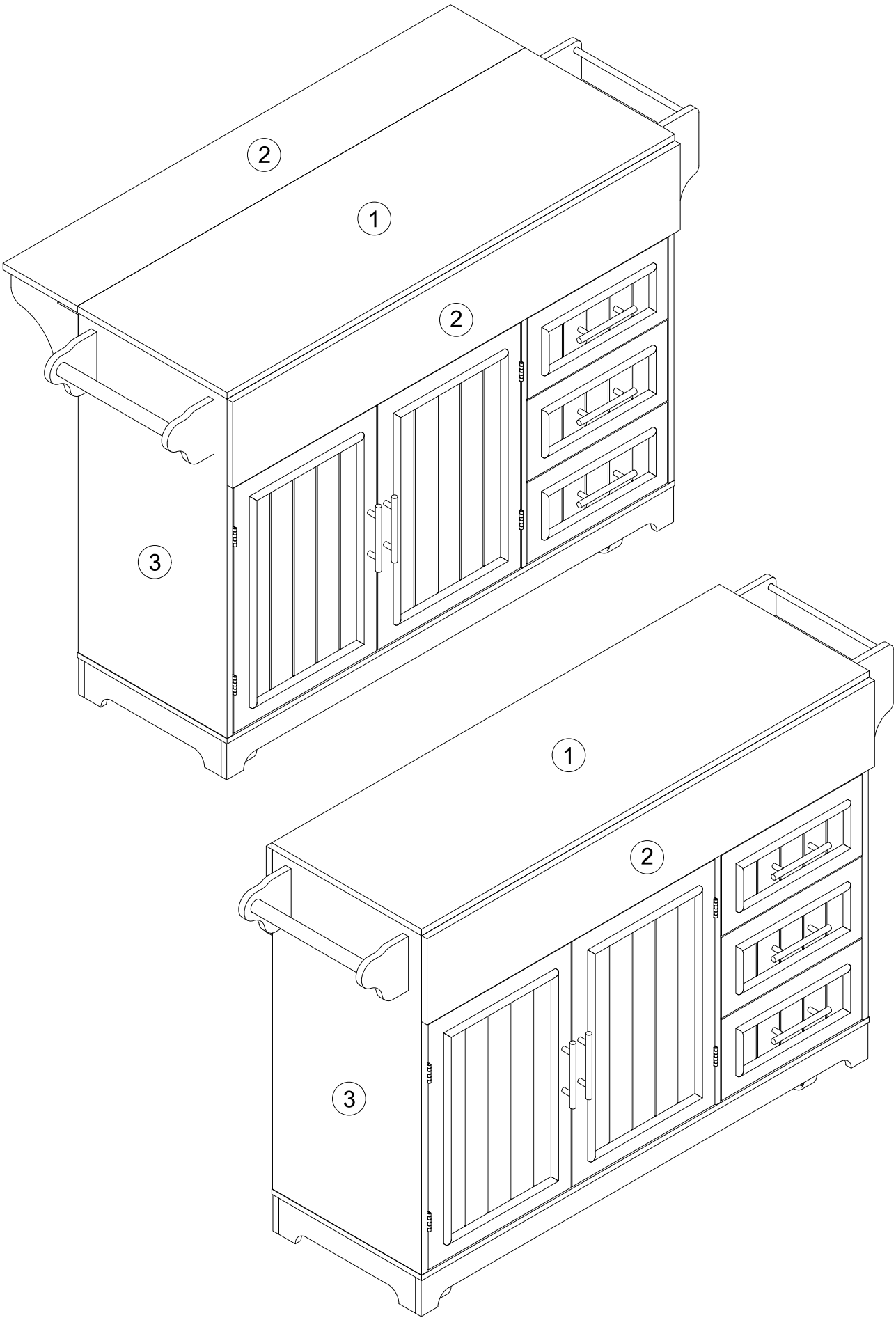

DE: Vor dem Einbau die Schrauben in die Löcher stecken und festziehen, aber nicht bis 100%, 70% bis 80% anziehen reicht aus. Schließlich, nachdem alle Schrauben installiert sind, ziehen Sie alle Schrauben auf 100%.
Wenn Sie auf diese Probleme stoßen, wie z. B. Fehlausrichtung der Löcher oder Unfähigkeit, bestimmte Teile zu installieren, überprüfen Sie bitte, ob die Schrauben korrekt verwendet werden und passen Sie die Dichtigkeit der Schrauben an.

UK: Before installation, insert the screws into the holes and tighten them, but do not tighten them to 100%, 70% to 80% is sufficient. Finally, after all screws are installed, tighten all screws to 100%.If you encounter these issues, such as if the holes cannot be aligned or some parts cannot be installed, please check if the screws are used correctly and adjust the tightness of the screws.

FR: Insérer la vis dans le trou avant la fin de l'assemblage, serrer la vis, mais ne pas serrer à 100%, 70% ~ 80% est correct. Enfin, une fois que toutes les vis sont bien serrées, toutes les vis sont serrées à 100%.
Si vous rencontrez ces problèmes, par exemple si les trous ne sont pas alignés ou si certaines pièces ne peuvent pas être montées, vérifiez que les vis sont utilisées correctement et Ajustez leur serrage.

IT: Prima dell'installazione, inserire le viti nei fori e stringerle, ma non al 100%, è sufficiente stringerle al 70% - 80%. Infine, dopo aver installato tutte le viti, stringere tutte le viti al 100%.
Se riscontri problemi come disallineamenti dei fori o difficoltà nell'installare alcuni componenti, verifica che le viti siano utilizzate correttamente e regola la tensione delle viti.

ES: Antes de la instalación, coloque los tornillos en los agujeros y apriételos, pero no al 100%; apretar al 70% - 80% es suficiente. Finalmente, después de haber instalado todos los tornillos, apriete todos los tornillos al 100%. Si se encuentra con problemas como desalineación de los agujeros o dificultad para instalar ciertas piezas, verifique que los tornillos se estén utilizando correctamente y ajuste la tensión de los tornillos.

NL: Voordat u begint met de installatie, plaatst u de schroeven in de gaten en draait u ze aan, maar draai ze niet volledig aan; 70% tot 80% is voldoende. Draai uiteindelijk, nadat alle schroeven zijn geplaatst, alle schroeven volledig aan. Als u problemen ondervindt, zoals niet uitgelijnde gaten of onderdelen die niet kunnen worden geïnstalleerd, controleer dan of de schroeven correct zijn gebruikt en pas de spanning van de schroeven aan.

SE: Innan installation, sätt i skruvarna i hålen och dra åt dem, men dra inte åt dem helt; 70% till 80% är tillräckligt. Slutligen, när alla skruvar är installerade, dra åt alla skruvar helt.
Om du stöter på problem, som att hålen inte kan justeras eller vissa delar inte kan installeras, kontrollera om skruvarna används korrekt och justera skruvarnas åtdragning.

PL: Przed instalacją wstaw śruby w otwory i dokręć je, ale nie dokręcaj ich na 100%; 70% do 80% wystarczy. Na koniec, po zainstalowaniu wszystkich śrub, dokręć wszystkie śruby do 100%. Jeśli napotkasz problemy, takie jak niedopasowane otwory lub części, które niemogą być zainstalowane, sprawdź, czy śruby są używane prawidłowo i dostosuj ich dokręcenie.