1 SET
Spacers
gate

Build up the wall areas equivalent to thickness of baseboard (skirting board) with Spacers.

To fit spacers to bracket and hook, follow detailed instructions supplied with Gate.

NOTE: Never use Backing Spacers (J & L) to mount Safety Gate or Locking Hooks on their own. Backing Spacers must only be used in conjunction with Bracket and Hook Spacers.

1 JEU
Espaceurs
pour barrière

Ajouter au mur une épaisseur équivalente à celle de la plinthe au moyen des espaceurs.

Pour fixer les espaceurs au support et au crochet, suivre les instructions détaillées fournies avec la barrière.

REMARQUE: Ne jamais utiliser seuls les espaceurs envers (J & L) pour installer la barrière de sécurité ou les crochets de verrouillage. Les espaceurs envers doivent être utilisés uniquement avec les espaceurs de support et de crochet.

1 JUEGO
Espaciadores
para compuerta

Refuerce con Espaciadores las áreas de la pared equivalentes al espesor del zócalo (guardapolvos).

Para ajustar los espaciadores al soporte y gancho, siga las instrucciones provistas junto con Compuerta.

NOTA: Nunca use por sí mismos los Espaciadores Reforzantes (J & L) para montar la Compuerta de Seguridad o los Ganchos de Sujeción. Los Espaciadores Reforzantes deben usarse solamente en combinación con Espaciadores de Soporte y Gancho.

1 CONJUNTO
Espaçadores
para Portão

Construa, uma área na parede equivalente em grossura ao rodapé (baseboard), com os Espaçadores.

Para instalar os espaçadores de modo a servirem na braçadeira e no gancho, siga as instruções detalhadas fornecidas com o Portão.

NOTE BEM: Nunca use os Espaçadores de Reforço (J & L) para montar o Portão de Segurança nem os Ganchos de Trancamento por si sós. Os Espaçadores de Reforço só podem ser usados em conjunto com a Braçadeira e os Espaçadores de Gancho.

X / Y =
- **spacer • espaceur**
- **espaciadores • espaçador**

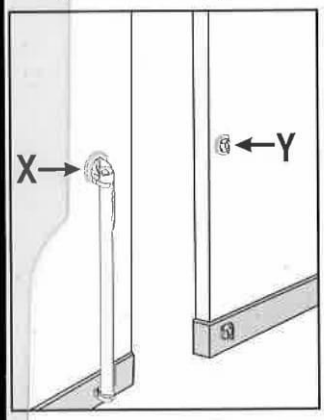

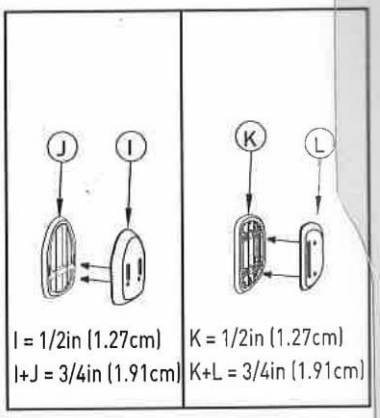

Made in China
Fabriqué en Chine
Hecho en China
Fabricado na China