VEVOR

Upgrade · The Home Creator Way

Aquarium Filter

MODEL:CF800(EU)/CF1400 UV(US)

VEVOR | Upgrade
The Home Creator Way

MODEL:CF800(EU)/CF1400 UV(US)



(Photos are for reference only)

This is the original instruction, please read all manual instructions carefully before operating. VEVOR reserves a clear interpretation of our user manual. The appearance of the product shall be subject to the product you received. Please forgive us that we won't inform you again if there are any technology or software updates on our product.

SAFETY INSTRUCTIONS

1.Read and observe all the important notices on the appliances.Store this manual in a secure place for future reference.

2.Products should be installed by adults. Products involving circuits are recommended to be installed under the guidance of professionals
3.Products should be installed away from children and pets to avoid accidental ingestion of small parts
4.Please wear safety goggles and work gloves properly during assembly.
5.Do not try to assemble the product when feeling tired or when under the influence of alcohol, drugs or medication.
6.Before use, please check whether the power cord is damaged. If so, do not use it. This device is for adults to use. Children under 18 years old and people with physical, sensory or intellectual limitations should operate under the supervision of adults, receive safety instructions and fully understand the risks before using it.
7.Children shall not play with the appliance. Cleaning and user maintenance shall not be made by children without supervision.
8.When maintaining or moving the product or when there is any abnormal situation, please turn off the power first.
9.To avoid default, please use the product under the regulated voltage and frequency.
10.Please do not plug or pull the power cord if your hands are wet
11.Please make sure the plug and socket are protected away from water.
12.Please do not pull the power cord straightly when using. Please keep the power cord to be “U” shape (see below picture) to avoid the water go inside the socket along the power cord.

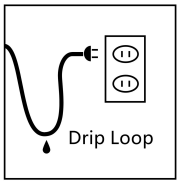

13.Please do not use the product near the flammable items.
14.Before using the product, please check if there is any damage on the power cord. If yes, please do not use the product., If the supply cord is damaged, it must be replaced by the manufacturer, its service agent or similarly qualified persons in order to avoid a hazard.

15.Please do not reinstall the product, to avoid any default.

Notice:

1.After purchasing, please check if there is any damage or any missing parts to the product.
2.Please operate the product underneath the water line of tank.
3.Please install the product on the flat surface.
4.When move the product, please do not take it by holding the valve, as that way may cause breakage on the valve and further cause water leakage.
5.It is suggested to clean the impeller and propeller once per month, as the dirt will affect the lifetime of impeller.
6.Impeller is easily worn out item, it is suggested to replace once per year.
7.This product should work with water.
8.Please periodically (15 - 20days) clean the filter material to remove the dirty stuff which will results in low water flow.
9.The CO2 valve and canister valve taps must be turned off before disconnecting power when when carrying out maintenance and cleaning.
10.Do not soak the product.
11.Pull the handle repeatedly until the outlet hose is filled with water, then connect the power supply.
12.Product label indicates the maximum flow rate of the water pump under no-load conditions. After assembling various accessories, the flow rate will decrease by approximately 50%.
13.The more filter items loaded, the smaller the pump flow will be.
14.Do not soak the product.
15.Pull the handle repeatedly until the outlet hose is filled with water, then connect the power supply.
16.Do not replace the power cord or remove the live parts of the pump, otherwise the product will be damaged.
17.For household and indoor use only.
.

PARAMETER LIST

Model	CF800(EU)	CF1400 UV(US)
Voltage	AC220-240V 50Hz	AC120V 60Hz
Overall power	9.3W	33.3W
Maximum flow rate of pump under no load	880L/h	443GPH
Water pump waterproof rating	IPX4	IPX4

Note: The product label shows the maximum flow of the pump under no-load condition. More filter materials and higher density of filter cotton will reduce the overall water flow

PARTS & HARDWARE

All parts are of the same model		
 Faucet*1pc	 Filter vat *1pc	 Pump*1pc
 PVC flexible pipe*2pcs	 L-shaped connector*2pc	 U-shaped pipe*2pc
		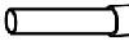

Strainer*1pc	Shower pipe*2pcs	Connecting pipe*1pc
 Duckbill outlet*1pc	 Suction cup*6pcs	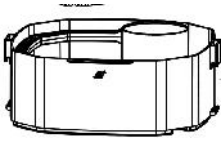 Filter basket*3pc
 Filter basket cover*1pc	 White filter cotton*1pc	 Black filter cotton*1pc

The following accessories are different in quantity		
Model	CF800(EU)	CF1400 UV(US)
 UV lamp	NO	1pcs
 Ceramic ring	1bag	1bag
 Bio ball	NO	1bag

INSTALLATION GUIDE

Product breakdown diagram

1	U-shaped pipe	11	Pump
2	L-shaped connector	12	Rotor assembly

3	Shower pipe	13	Rotor cover
4	Straight connector	14	Filter basket cover
5	Suction cup	15	White filter cotton
6	Duckbill outlet	16	Filter basket and handle
7	Connecting pipe	17	Ceramic ring
8	PVC flexible pipe	18	Filter basket
9	Strainer	19	Black filter cotton
10	Faucet	20	Filter vat

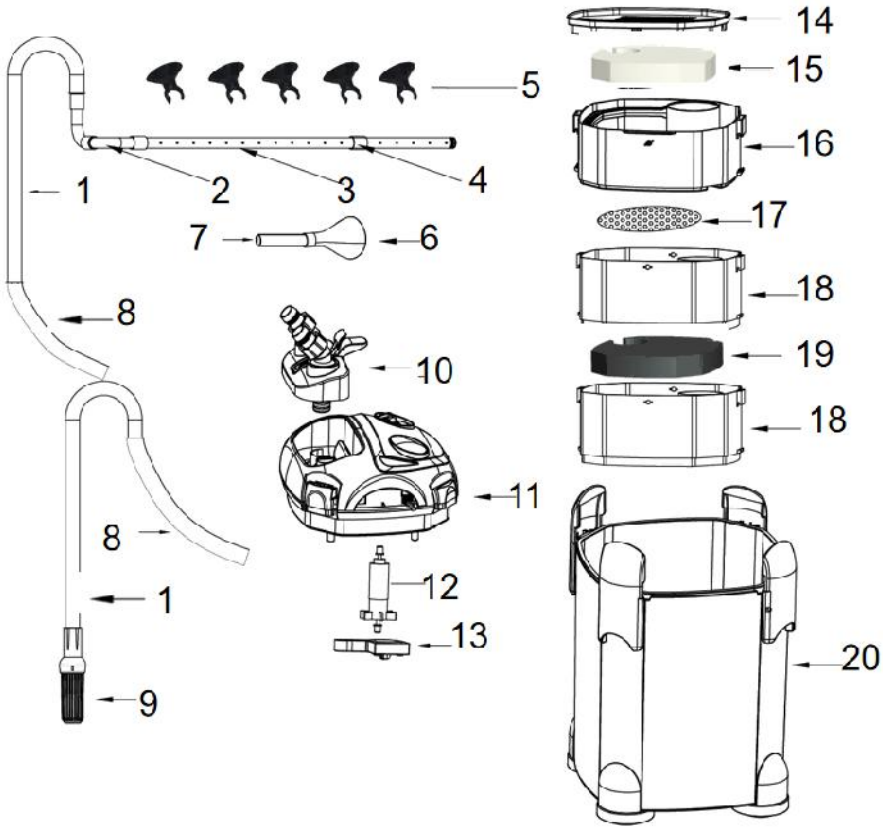

The rotor assembly and rotor cover have been installed on the pump.The parts in the breakdown diagram are for reference only. See the previous list of accessories for the number of parts

Installation of water pump and filter tank

1.Open the safety lock;Hold the clip edge and pull out indirection as arrow shown.



2.Remove the pump from the filter bucket and lift the filter basket from the bucket. Open the snap-fit between the filter baskets to separate the overlapping filter baskets.Finally, rinse the filter material in the filter basket with water.



3.After cleaning the filter equipment, we suggest that the black coarse hole filter cotton is placed at the bottom, the ceramic ring is in the middle, and the white fine hole filter cotton is placed on the top. Then the filter basket is overlapped and combined into one piece and put into the filter bucket; pay attention to the slot of the filter basket to align with the rib position in the filter bucket.

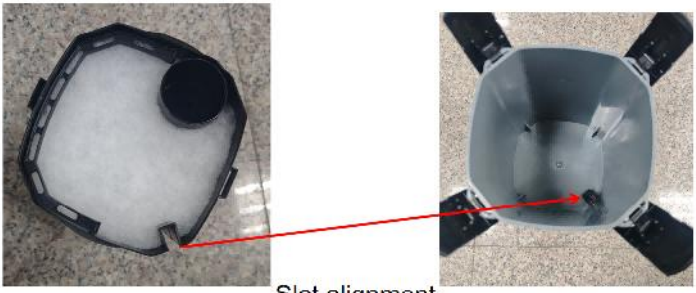

4.Place the filter basket cover on top of the filter basket, and then place the pump in the filter bucket. Fasten the four fixing buckles of the filter bucket. Note that the pump and the inlet hole in the filter basket should be aligned.



5.Insert the faucet into the pump.



6.Adjust the fixed rod on the faucet to lock the faucet to the pump.



7.Pay attention to the on/off state of the faucet valve, which is used to open and close the water flow channel.



Install inlet and outlet pipe fittings

1.Assemble the inlet pipe: One end of the U-tube is inserted into the filter and the other end is inserted into the PVC-tube.(Fig.A)
2.Assemble the out pipe: One end of the U-shaped pipe is inserted into the PCV pipe, and the other end is successively connected with the L-shaped connector and the shower pipe. The shower pipe can be replaced by a connecting pipe and a duckbill outlet(Fig.B)

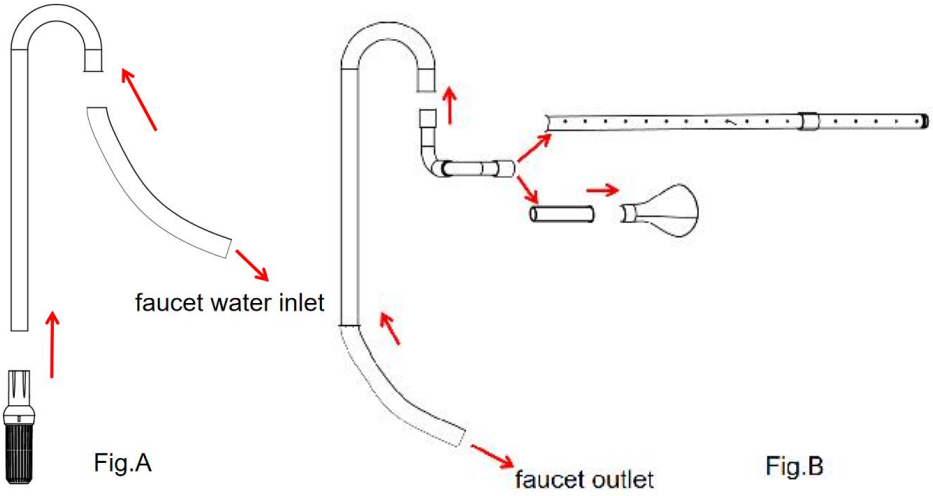

3.Connect the inlet PVC pipe to the faucet inlet and the outlet PVC pipe to the faucet outlet. Turn the nut on the faucet backward to press down the PVC pipe.

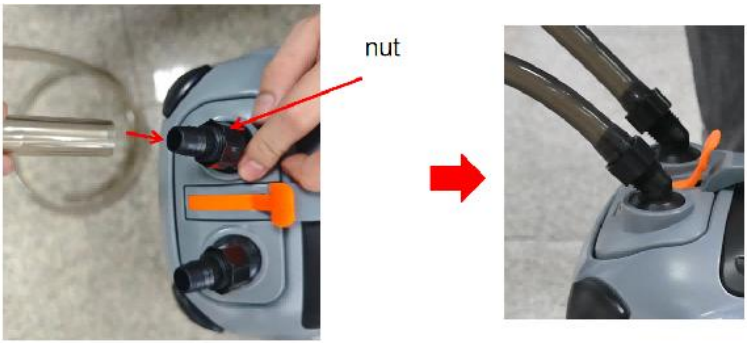

Note that the inlet of the faucet is marked with "IN" and the outlet is marked with standard "OUT"; the outlet of the faucet flows to the shower pipe.
4.The inlet and outlet components are installed on the side wall of the aquarium through 6 suction cups, and the suction cups are distributed in the rain pipe and U-shaped pipes according to the situation.Install suction cups on the duck's mouth outlet as appropriate

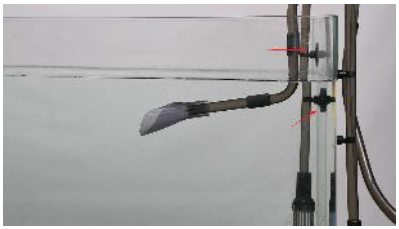



Note: The Strainer of the inlet assembly should be far away from the aerator to avoid gas inhalation in the inlet pipe.

5.Before the filter is powered on, pull the exhaust rod repeatedly to draw water from the aquarium into the filter bucket until there is water in the outlet pipe, and then connect the power supply and start the pump



Note: During use, if air enters the water pipe, resulting in a large noise when the machine is working, and bubbles can be seen inside the water pipe, immediately cut off the power supply, pour out the water in the filter bucket, and then pump water again according to the above steps before connecting the power supply.

Rotor maintenance

Rotor disassembly and cleaning: Find the rotor cover at the bottom of the pump, remove it with a screwdriver, and then remove the rotor assembly. There are small parts at both ends of the rotor. Please do not lose them. Clean the rotor hole of the pump or replace the new rotor. Finally, install it again in the opposite steps above.



Product Precautions

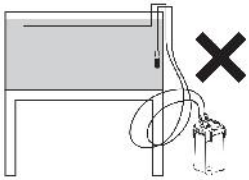

When connecting the PVC pipe, make sure the hose is not twisted.

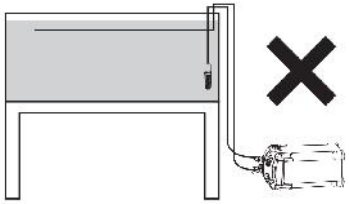

Position canister filter on flat place,do not slope or upside down.

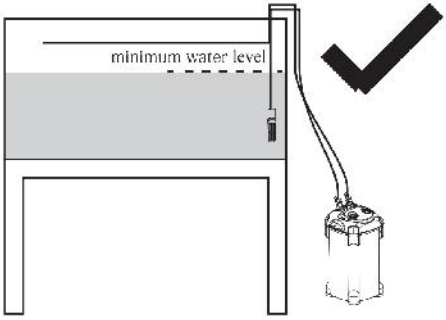

Ensure that the minimum water level of the aquarium reaches the U-shaped inlet pipe

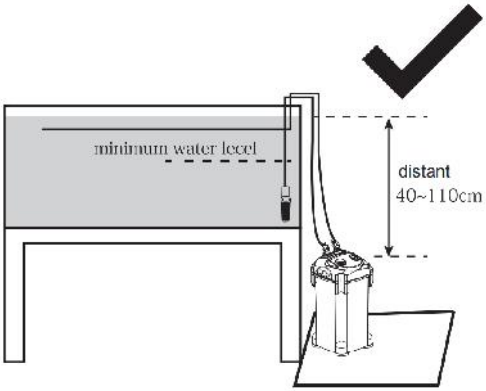

The filter must be placed on a flat surface, and the distance between the filter and the water surface of the aquarium should be within the range of 40 - 110 cm(15.75-43.3inch).

Trouble Shooting

No.	Fault	Cause	Solution
1	Reduced Water Output	① The filter material in the barrel is dirty and blocked	Clean the filter material
		② The rotor hole and water impeller are dirty	Clean the rotor hole and water impeller
		③ There is air in the barrel	Press the air release key to discharge the air; keep the water inlet hose away from the oxygenation equipment to prevent air inhalation.
		④ The water inlet and outlet hoses are bent	Straighten the water inlet and outlet hoses, or use a hose fixing clip

		⑤ The inner holes of the water inlet and outlet pipe components are dirty	Clean the inner holes of the water inlet and outlet pipe components regularly
		⑥ The rotor/water impeller is broken	Replace with a new rotor
2	Failed to Start	① No power supply connected	Connect the power supply
		② The rotor hole of the pump head is burned and deformed	Replace with a new pump head
		③ The rotor is stuck by foreign objects	Remove the foreign objects
		④ The shaft seats at both ends of the rotor shaft pin are not aligned with the shaft seat holes of the movement and the water drum cover	Reassemble the rotor correctly
3	Water Leakage	① Bent faucet elbow	Replace with a new faucet elbow
		② Faucet connector head is damaged	Replace with a new faucet
		③ Faucet rubber ring is damaged or has foreign objects	Replace the faucet rubber ring or remove the foreign objects
		④ Pump head rubber ring is damaged or has foreign objects	Replace the pump head rubber ring or remove the foreign objects

		⑤ The hand ears of the pump head buckled to the barrel body are not fastened	Re-fasten the pump head and the barrel body
		⑥ The hose and faucet are not assembled properly	Assemble the hose and faucet correctly and tighten the nut
4	Abnormal Noise	① The rotor hole and shaft pin are worn	Replace the rotor and shaft
		② The rotor has foreign objects or is not installed properly	Remove the foreign objects on the rotor or reinstall the rotor correctly
		③ The water inlet valve is not open	Open the water inlet valve
		④ The air in the barrel is not completely discharged	Gently shake the filter barrel to discharge the air
		⑤ The water inlet hose inhales air	Avoid air inhalation from the water inlet hose (especially when there is an air pump in the fish tank for oxygenation, the water inlet hose must not inhale air)
		⑥ The rotor rubber pad is missing	Install the rotor rubber pad in place
5	Poor Start Performance	① The barrel is not filled with water	Fill the barrel with water
		② The water level in the fish tank is too low	Add water to the fish tank to the appropriate water level

		③ The faucet is not open	Open the faucet
6	Others	Unknown	Scan the QR code in the instruction manual or the QR code pasted on the product surface, and contact customer service for technical support.

Note:The aforementioned aquarium filter cotton and biological ceramic rings are both available for purchase online or at offline aquarium stores, however, the filter cotton needs to be cut according to the shape of the filter basket.

FC	This device complies with Part 15 of the FCC Rules. Operation is subject to the following two conditions:(1)This device may not cause harmful interference, and (2)this device must accept any interference received, including interference that may cause undesired operation.

Manufacturer: Jinjiang Qimei Gifts & Favourite Industry Co., Ltd
Address:NO.99, 3rd Area, Dongcheng Village, Dongshi Town, Jinjiang City,Quanzhou City, Fujian Province, China 362271
E-mail: support@vevor.com



VEVOR

Upgrade · The Home Creator Way

Filtre d'aquarium

MODÈLE : CF800 (UE) / CF1400 UV (ÉTATS-UNIS)

VEVOR | Upgrade
The Home Creator Way

MODÈLE : CF800 (UE)/CF1400 UV (ÉTATS-UNIS)



(Photos non contractuelles)

Voici le mode d'emploi original. Veuillez lire attentivement toutes les instructions du manuel avant utilisation. VEVOR se réserve le droit d'interpréter ce manuel à sa guise. L'apparence du produit que vous recevrez peut différer. Nous vous prions de nous excuser si nous ne vous informons pas des mises à jour techniques ou logicielles concernant notre produit.

CONSIGNES DE SÉCURITÉ

1. Lisez et respectez toutes les consignes importantes figurant sur les

appareils. Conservez ce manuel dans un endroit sûr pour toute consultation ultérieure.
2. L'installation des produits doit être effectuée par des adultes. Il est recommandé que l'installation des produits comportant des circuits électriques soit réalisée sous la supervision d'un professionnel.
3. Les produits doivent être installés hors de portée des enfants et des animaux domestiques afin d'éviter l'ingestion accidentelle de petites pièces.
4. Veuillez porter correctement des lunettes de sécurité et des gants de travail pendant le montage.

5. N’essayez pas d’assembler le produit si vous êtes fatigué ou sous l’

influence de l’alcool, de drogues ou de médicaments.

6. Avant utilisation, veuillez vérifier si le cordon d'alimentation est endommagé. Si c'est le cas, ne l'utilisez pas. Cet appareil est destiné aux adultes. Les enfants de moins de 18 ans et les personnes présentant des limitations physiques, sensorielles ou intellectuelles doivent l'utiliser sous la surveillance d'un adulte, prendre connaissance des consignes de sécurité et comprendre pleinement les risques avant de l'utiliser .
7. Les enfants ne doivent pas jouer avec l'appareil. Le nettoyage et l'entretien ne doivent pas être effectués par des enfants sans surveillance.
8. Lors de la maintenance ou du déplacement du produit ou en cas de situation anormale, veuillez d'abord couper l'alimentation.
9. Pour éviter tout défaut, veuillez utiliser le produit sous la tension et la fréquence régulées.
10. Veuillez ne pas brancher ni débrancher le cordon d'alimentation si vos mains sont mouillées.
11. Veuillez vous assurer que la prise et la fiche sont protégées de l'eau.
12. Veuillez ne pas tirer directement sur le cordon d'alimentation pendant son utilisation. Veuillez le maintenir en forme de « U » (voir l'image ci-dessous) afin d'éviter que l'eau ne pénètre dans la prise le long du cordon.

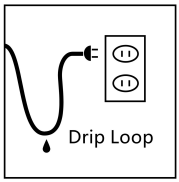

13. Veuillez ne pas utiliser le produit à proximité d'objets inflammables.
14. Avant d'utiliser le produit, veuillez vérifier l'état du cordon d'alimentation. Si celui-ci est endommagé, veuillez ne pas utiliser le produit. En cas de dommage du cordon d'alimentation, celui-ci doit être remplacé par le fabricant, son service après-vente agréé ou une personne qualifiée afin d'éviter tout danger.
15. Veuillez ne pas réinstaller le produit afin d'éviter tout défaut.

Avis:
1. Après l'achat, veuillez vérifier si le produit est endommagé ou s'il manque des pièces.
2. Veuillez utiliser le produit sous le niveau d'eau du réservoir.
3. Veuillez installer le produit sur une surface plane.
4. Lors du déplacement du produit, veuillez ne pas le saisir par la valve, car cela pourrait endommager celle-ci et provoquer une fuite d'eau.
5. Il est conseillé de nettoyer la turbine et l'hélice une fois par mois, car la saleté affectera la durée de vie de la turbine.
6. L'hélice s'use facilement Pour cet article, il est conseillé de le remplacer une fois par an.
7. Ce produit est conçu pour fonctionner avec de l'eau.
8. Veuillez nettoyer périodiquement (tous les 15 à 20 jours) le matériau filtrant pour éliminer les saletés qui entraîneront un faible débit d'eau.
9. Les robinets de la vanne CO2 et de la vanne de la cartouche doivent être fermés avant de débrancher l'alimentation électrique lors des opérations de maintenance et de nettoyage.
10. Ne pas faire tremper le produit.
11. Tirez la poignée à plusieurs reprises jusqu'à ce que le tuyau de sortie soit rempli d'eau, puis branchez l'alimentation électrique.

12. L'étiquette du produit indique le débit maximal de la pompe à eau à vide. Après l'installation de divers accessoires, le débit diminue d'environ 50 %.
13. Plus il y a d'éléments filtrants chargés, plus le débit de la pompe sera faible.
14. Ne pas faire tremper le produit.
15. Tirez la poignée à plusieurs reprises jusqu'à ce que le tuyau de sortie soit rempli d'eau, puis branchez l'alimentation électrique.
16. Ne remplacez pas le cordon d'alimentation et ne retirez pas les pièces sous tension de la pompe, sinon le produit sera endommagé.
1 7 .Pour usage domestique et intérieur uniquement .
.

LISTE DES PARAMÈTRES

Modèle	CF800(UE)	CF1400 UV (États-Unis)
Tension	220-240 V CA 5 0 Hz	120 V CA 60 Hz
Puissance globale	9,3 W	33,3 W
Débit maximal de la pompe à vide	880 L/h	443 GPH
Indice d'étanchéité de la pompe à eau	IPX 4	IPX4

Remarque : L’étiquette du produit indique le débit maximal de la pompe à vide. Une plus grande quantité de matériau filtrant et une densité plus élevée de coton filtrant réduisent le débit d’eau global.

PIÈCES ET QUINCAILLERIE

Toutes les pièces sont du même modèle		
 F aucet*1pc	 Cuve de filtration *1 pièce	 Pompe *1pc
 Tuyau flexible en PVC*2 pièces	 Connecteur en forme de L*2 pièces	 Tuyau en forme de U*2 pièces
 Passoire*1pc	 douche *2 pièces	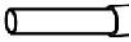 Tuyau de raccordement*1pc
 de -canard*1pc	 Ventouse * 6 pièces	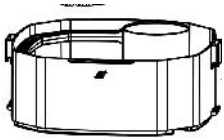 Paniers-filtres x3
 filtre *1pc	 Coton filtre blanc*1pc	 Coton filtrant noir*1pc
Les accessoires suivants sont disponibles en quantités différentes.		
Modèle	CF800(UE)	CF1400 UV (États-Unis)

 lampe UV	NON	1 pièce
 Anneau en céramique	1 sac	1 sac
 Bioball	NON	1 sac

GUIDE D'INSTALLATION

Diagramme de décomposition du produit

1	tuyau en forme de U	11	Pompe
2	connecteur en forme de L	12	Ensemble rotor
3	Tuyau de douche	13	Couvercle du rotor
4	Connecteur droit S	14	Couvercle du panier- filtre
5	Ventouse	15	coton filtre blanc
6	d' usine Duckbill	16	panier-filtre et poignée
7	Tuyau de raccordement	17	Anneau en céramique
8	Tuyau flexible en PVC	18	panier à filtre
9	Passoire	19	Coton filtre noir
10	Faucet	20	cuve de filtration

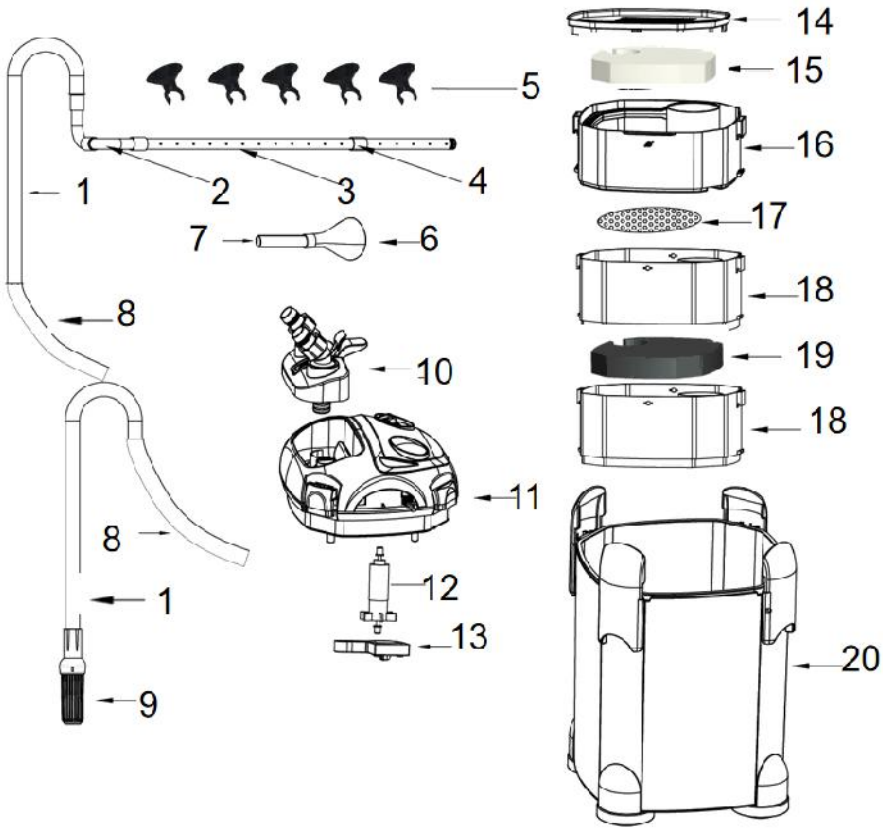

L'ensemble rotor et le couvercle du rotor ont été installés sur la pompe. Les pièces figurant sur le schéma éclaté sont données à titre indicatif uniquement. Consultez la liste des accessoires précédente pour connaître le nombre de pièces.

Installation d'une pompe à eau et d'un réservoir de filtration

1. Ouvrez le verrou de sécurité ; tenez le bord de la pince et tirez dans le sens inverse comme indiqué par la flèche.



2. Retirez la pompe du seau de filtration et soulevez le panier de filtration. Ouvrez le système de fixation entre les paniers pour les séparer. Enfin, rincez le matériau filtrant à l'eau .



3. Après avoir nettoyé le système de filtration, nous vous conseillons de placer le coton filtrant noir à gros trous au fond, l'anneau en céramique au milieu et le coton filtrant blanc à petits trous par-dessus. Superposez ensuite les paniers filtrants pour former un seul bloc et placez-le dans le seau de filtration. Veillez à aligner les fentes des paniers filtrants avec les nervures du seau.

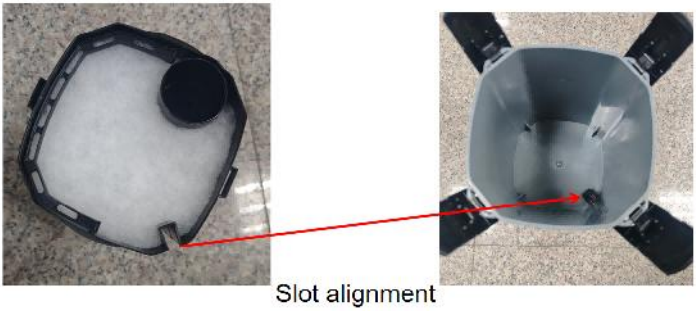

4. Placez le couvercle du panier-filtre sur celui-ci, puis placez la pompe

dans le bac à filtre. Serrez les quatre attaches du bac à filtre. Assurez-vous que la pompe et l'orifice d'entrée du panier-filtre sont alignés .



5. Insérez le robinet dans la pompe .



6. Ajustez la tige fixe du robinet pour verrouiller le robinet sur la pompe .



7. Faites attention à l'état marche/arrêt du robinet, qui sert à ouvrir et fermer le canal d'écoulement de l'eau .



Installer les raccords de tuyauterie d'entrée et de sortie

1. Assembler le tuyau d'entrée : Une extrémité du tube en U est insérée dans le filtre et l'autre extrémité est insérée dans le tube en PVC. (Fig. A)
2. Assemblage du tuyau de sortie : Insérez une extrémité du tuyau en U dans le tuyau en PVC, puis raccordez l’ autre extrémité successivement au raccord en L et au tuyau de douche. Ce dernier peut être remplacé par un tuyau de raccordement et une sortie en forme de bec de canard (Fig. B).

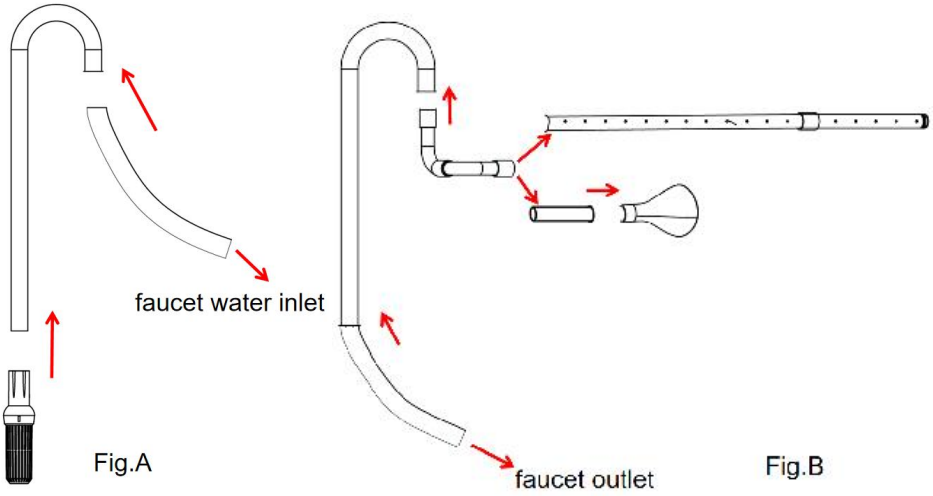

3. Raccordez le tuyau d'arrivée d'eau en PVC à l'entrée du robinet et le tuyau de sortie en PVC à la sortie du robinet. Vissez l'écrou du robinet en sens inverse pour comprimer le tuyau en PVC.

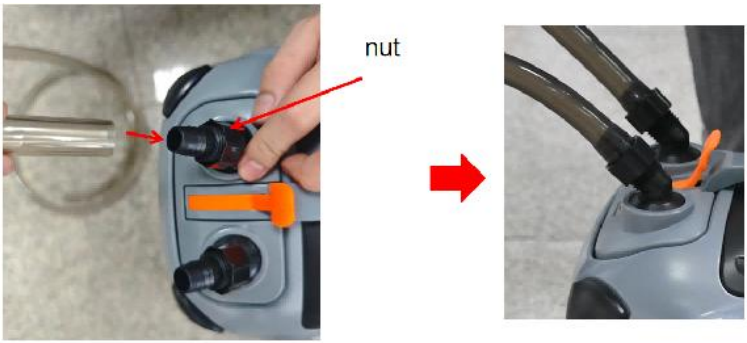

Notez que l'entrée du robinet est marquée « IN » et la sortie « OUT » (signal standard) ; l'eau de sortie du robinet est dirigée vers le tuyau de douche.

4. Les composants d'entrée et de sortie sont fixés à la paroi latérale de l'aquarium à l'aide de 6 ventouses, réparties selon la configuration des tuyaux (tuyau d'arrosage et tuyau en U). Installez les ventouses

nécessaires sur la sortie d'eau (en forme de bouche du canard).





Remarque : Le filtre de l'ensemble d'entrée doit être éloigné de l'aérateur afin d'éviter l'inhalation de gaz dans le tuyau d'entrée.
5. Avant de mettre le filtre en marche, tirez plusieurs fois sur la tige d'aspiration pour faire circuler l'eau de l'aquarium dans le bac du filtre jusqu'à ce que l'eau s'écoule dans le tuyau de sortie. Branchez ensuite l'alimentation et mettez la pompe en marche.



Remarque : Si, pendant l'utilisation, de l'air pénètre dans le tuyau d'eau, provoquant un bruit important lors du fonctionnement de la machine et l'apparition de bulles à l'intérieur du tuyau, coupez immédiatement l'alimentation électrique, videz l'eau du bac à filtre, puis pompez à nouveau l'eau en suivant les étapes ci-dessus avant de rebrancher l'alimentation électrique.

entretien du rotor

Démontage et nettoyage du rotor : Repérez le couvercle du rotor au bas de la pompe, retirez-le à l'aide d'un tournevis, puis retirez le rotor. Attention aux petites pièces situées aux extrémités du rotor ! Nettoyez l'alésage du rotor ou remplacez-le. Enfin, remontez le rotor en suivant les étapes inverses.



Précautions relatives au produit

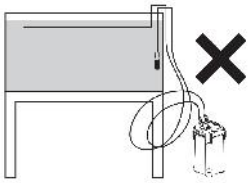

Lors du raccordement du tuyau en PVC, assurez-vous qu'il n'est pas tordu.

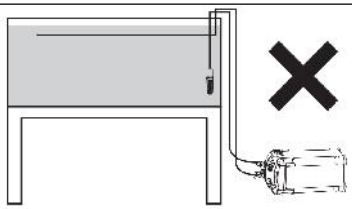

Placez le filtre à cartouche sur une surface plane, ne le faites pas. pente ou à l'envers.

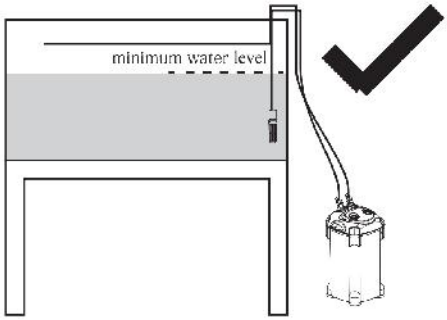

Assurez-vous que le niveau d'eau minimum de l'aquarium atteigne le tuyau d'arrivée d'eau en forme de U.

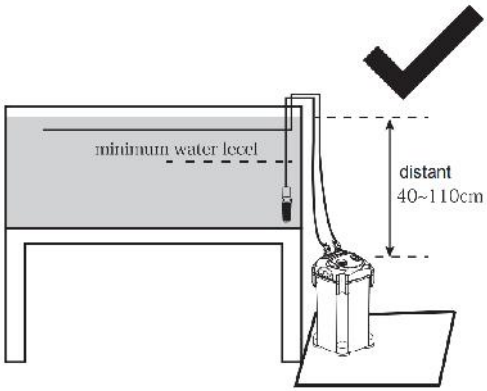

Le filtre doit être placé sur une surface plane, et la distance entre le filtre et la surface de l'eau de l'aquarium doit être comprise entre 40 et 110 cm (15,75 à 43,3 pouces) .

Dépannage

Non.	Faute	Cause	Solution
1	Débit d'eau réduit	① Le matériau filtrant dans le fût est sale et obstrué.	Nettoyer le matériau filtrant
		② L'orifice du rotor et la turbine à eau sont sales.	Nettoyer l'orifice du rotor et la turbine à eau
		③ Il y a de l'air dans le canon	Appuyez sur la touche de purge d'air pour évacuer l'air ; maintenez le tuyau d'arrivée d'eau à l'écart de l'appareil d'oxygénation pour éviter toute inhalation d'air.

		④ Les tuyaux d'arrivée et de sortie d'eau sont coudés	Redressez les tuyaux d'arrivée et de sortie d'eau, ou utilisez un collier de serrage.
		⑤ Les orifices internes des composants des tuyaux d'entrée et de sortie d'eau sont sales	Nettoyez régulièrement les orifices intérieurs des composants des tuyaux d'entrée et de sortie d'eau.
		⑥ Le rotor/la turbine à eau est cassé(e)	Remplacer par un nouveau rotor
2	Échec du démarrage	① Aucune alimentation électrique connectée	Branchez l'alimentation
		② L'alésage du rotor de la tête de pompe est brûlé et déformé.	Remplacer par une nouvelle tête de pompe
		③ Le rotor est bloqué par des corps étrangers	Retirez les corps étrangers
		④ Les logements d'arbre aux deux extrémités de l'axe de l'arbre du rotor ne sont pas alignés avec les trous de logement d'arbre du mouvement et du couvercle du tambour d'eau	Réassemblez correctement le rotor
3	Fuite d'eau	① Coude de robinet coudé	Remplacez le coude du robinet par un neuf.
		② La tête du raccord du robinet est endommagée	Remplacez-le par un robinet neuf

		③ Le joint en caoutchouc du robinet est endommagé ou contient des corps étrangers	Remplacez le joint en caoutchouc du robinet ou retirez les corps étrangers.
		④ La bague en caoutchouc de la tête de pompe est endommagée ou contient des corps étrangers	Remplacez le joint torique de la tête de pompe ou retirez les corps étrangers.
		⑤ Les pattes de fixation de la tête de pompe, bouclées sur le corps du cylindre, ne sont pas serrées.	Remontez la tête de pompe et le corps du cylindre.
		⑥ Le tuyau et le robinet ne sont pas correctement assemblés.	Assemblez correctement le tuyau et le robinet et serrez l'écrou.
4	Bruit anormal	① L'alésage du rotor et l'axe de l'arbre sont usés	Remplacez le rotor et l'arbre.
		② Le rotor contient des corps étrangers ou n'est pas correctement installé.	Retirez les corps étrangers présents sur le rotor ou réinstallez-le correctement.
		③ La vanne d'arrivée d'eau n'est pas ouverte	Ouvrez la vanne d'arrivée d'eau
		④ L'air contenu dans le canon n'est pas complètement évacué.	Secouez doucement le corps du filtre pour évacuer l'air.

		⑤ Le tuyau d'arrivée d'eau aspire l'air	Évitez d'inhaler de l'air provenant du tuyau d'arrivée d'eau (surtout s'il y a une pompe à air dans l'aquarium pour l'oxygénation, le tuyau d'arrivée d'eau ne doit pas aspirer d'air).
		⑥ La plaquette en caoutchouc du rotor est manquante	Installez le patin en caoutchouc du rotor en place.
5	Mauvaise performance au démarrage	① Le tonneau n'est pas rempli d'eau	Remplissez le tonneau d'eau
		② Le niveau d'eau dans l'aquarium est trop bas.	Ajoutez de l'eau dans l'aquarium jusqu'au niveau approprié.
		③ Le robinet n'est pas ouvert	Ouvrez le robinet
6	Autres	Inconnu	Scannez le code QR figurant dans le manuel d'instructions ou le code QR apposé sur la surface du produit, puis contactez le service client pour obtenir une assistance technique.

Remarque : Le coton filtrant pour aquarium et les anneaux en céramique biologique mentionnés ci-dessus sont tous deux disponibles à l'achat en ligne ou dans les animaleries spécialisées ; cependant, le coton filtrant doit être coupé en fonction de la forme du panier du filtre.

	Cet appareil est conforme à la partie 15 des règles de la FCC. Son fonctionnement est soumis aux deux conditions suivantes : (1) cet appareil ne doit pas causer d'interférences nuisibles, et (2) cet appareil doit accepter toute interférence reçue, y compris les interférences pouvant entraîner un fonctionnement indésirable.

Fabricant : Jinjiang Qimei Gifts & Favourite Industry Co., Ltd

Adresse : N° 99, 3e zone, village de Dongcheng, ville de Dongshi, ville de Jinjiang, ville de Quanzhou, province du Fujian, Chine 362271
Courriel : support@vevor.com



VEVOR

Upgrade · The Home Creator Way

Aquariumfilter

MODELL: CF800 (EU) / CF1400 UV (US)

VEVOR | Upgrade
The Home Creator Way

MODELL: CF800(EU)/CF1400 UV(US)



(Fotos dienen nur als Referenz)

Dies ist die Originalanleitung. Bitte lesen Sie die gesamte Bedienungsanleitung vor der Inbetriebnahme sorgfältig durch. VEVOR behält sich die Auslegung der Bedienungsanleitung vor. Das Aussehen des Produkts kann von dem gelieferten Produkt abweichen. Wir bitten um Verständnis, dass wir Sie nicht erneut über etwaige Technologie- oder Software-Updates informieren werden .

SICHERHEITSHINWEISE

1. Lesen und beachten Sie alle wichtigen Hinweise auf den Geräten.

Bewahren Sie diese Bedienungsanleitung zum späteren Nachschlagen an einem sicheren Ort auf.
2. Die Produkte sollten von Erwachsenen installiert werden. Bei Produkten mit Stromkreisen wird die Installation unter Anleitung von Fachleuten empfohlen.
3. Die Produkte sollten außerhalb der Reichweite von Kindern und Haustieren installiert werden, um ein versehentliches Verschlucken von Kleinteilen zu vermeiden.
4. Bitte tragen Sie während der Montage eine Schutzbrille und Arbeitshandschuhe ordnungsgemäß.
5. Versuchen Sie nicht, das Produkt zusammenzubauen, wenn Sie müde sind oder unter dem Einfluss von Alkohol, Drogen oder Medikamenten stehen.
6. Bitte prüfen Sie vor Gebrauch, ob das Netzkabel beschädigt ist. Verwenden Sie das Gerät in diesem Fall nicht. Dieses Gerät ist ausschließlich für Erwachsene bestimmt. Kinder unter 18 Jahren und Personen mit körperlichen, sensorischen oder geistigen Einschränkungen sollten das Gerät nur unter Aufsicht von Erwachsenen bedienen, Sicherheitshinweise erhalten und die Risiken vollständig verstehen, bevor sie es verwenden .
7. Kinder dürfen nicht mit dem Gerät spielen. Reinigung und Wartung dürfen nicht von Kindern ohne Aufsicht durchgeführt werden.
8. Schalten Sie das Produkt vor Wartungsarbeiten, Umzügen oder anderen Störungen unbedingt aus.
9. Um Fehlfunktionen zu vermeiden, verwenden Sie das Produkt bitte nur unter der geregelten Spannung und Frequenz.
10. Bitte stecken Sie das Netzkabel nicht ein und ziehen Sie nicht daran, wenn Ihre Hände nass sind.
11. Bitte stellen Sie sicher, dass Stecker und Steckdose vor Wasser geschützt sind.
12. Bitte ziehen Sie das Netzkabel während des Gebrauchs nicht gerade. Halten Sie das Netzkabel bitte in U-Form (siehe Abbildung unten), damit kein Wasser entlang des Kabels in die Steckdose eindringen kann.

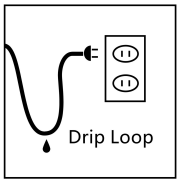

13. Bitte verwenden Sie das Produkt nicht in der Nähe von brennbaren Gegenständen.
14. Bitte prüfen Sie vor der Verwendung des Produkts, ob das Netzkabel beschädigt ist. Sollte dies der Fall sein, verwenden Sie das Produkt bitte nicht. Ein beschädigtes Netzkabel muss aus Sicherheitsgründen vom Hersteller, dessen Kundendienst oder einer entsprechend qualifizierten Person ausgetauscht werden.
15. Bitte installieren Sie das Produkt nicht neu, um jegliche Fehlfunktionen zu vermeiden.

Beachten:
1. Bitte überprüfen Sie nach dem Kauf, ob das Produkt beschädigt ist oder Teile fehlen.
2. Bitte betreiben Sie das Produkt unterhalb des Wasserspiegels im Tank.
3. Bitte installieren Sie das Produkt auf einer ebenen Fläche.
4. Bitte fassen Sie das Produkt beim Transport nicht am Ventil an, da dies zu einem Bruch des Ventils und in der Folge zu einem Wasseraustritt führen kann.
5. Es wird empfohlen, das Laufrad und den Propeller einmal im Monat zu reinigen, da der Schmutz die Lebensdauer des Laufrads beeinträchtigt.
6. Das Laufrad verschleißt leicht. Bei diesem Artikel wird empfohlen, ihn einmal jährlich zu ersetzen.
7. Dieses Produkt sollte mit Wasser funktionieren.
8. Bitte reinigen Sie das Filtermaterial regelmäßig (15 - 20 Tage), um den Schmutz zu entfernen, der zu einem geringen Wasserdurchfluss führen kann.
9. Die Hähne des CO2-Ventils und des Kanisterventils müssen vor dem Abschalten der Stromversorgung bei Wartungs- und Reinigungsarbeiten

geschlossen werden.
10. Das Produkt nicht einweichen.
11. Ziehen Sie den Griff so lange, bis der Auslassschlauch mit Wasser gefüllt ist, und schließen Sie dann die Stromversorgung an.
12. Das Produktetikett gibt die maximale Fördermenge der Wasserpumpe im Leerlauf an. Nach der Montage verschiedener Zubehörteile verringert sich die Fördermenge um ca. 50 %.
13. Je mehr Filterelemente eingefüllt werden, desto geringer ist der Pumpenförderstrom.
14. Das Produkt nicht einweichen.
15. Ziehen Sie so lange am Griff, bis der Auslassschlauch mit Wasser gefüllt ist, und schließen Sie dann die Stromversorgung an.
16. Tauschen Sie das Netzkabel nicht aus und entfernen Sie keine stromführenden Teile der Pumpe, da das Produkt sonst beschädigt wird.
1 7 .Nur für den Gebrauch im Haushalt und in Innenräumen .
Die

PARAMETERLISTE

Modell	CF800(EU)	CF1400 UV(US)
Stromspannung	Wechselstrom 220-240 V 5 0 Hz	Wechselstrom 120 V 60 Hz
Gesamtleistung	9,3 W	33,3 W
Maximale Fördermenge der Pumpe im Leerlauf	880 l/h	443 GPH
Wasserdichtigkeitsklasse der Wasserpumpe	IPX 4	IPX4

Hinweis: Das Produktetikett zeigt den maximalen Förderstrom der Pumpe im Leerlauf. Mehr Filtermaterial und eine höhere Dichte der Filterwatte reduzieren den Gesamtwasserdurchfluss.

TEILE & HAUSHALTSWERK

Alle Teile sind vom gleichen Modell.		
 Wasserhahn *1 Stück	 Filterbehälter *1 Stück	 Pumpe *1 Stück
 2 Stück flexible PVC-Schläuche	 L-förmiger Verbinder (2 Stück)	 U-förmiges Rohr*2 Stück
 Sieb*1 Stück	 S -Rohr*2 Stück	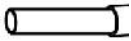 Verbindungsrohr *1 Stück
 Entenschnabel -Steckdose*1 Stück	 Saugnäpfe *6 Stück	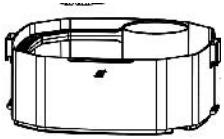 Filterkorb*3 Stück
 Filterkorbabdeckung *1 Stück	 Weiße Filterwatte*1 Stück	 Schwarze Filterwatte*1 Stück
Die folgenden Zubehörteile unterscheiden sich in der Menge.		
Modell	CF800(EU)	CF1400 UV (USA)

 UV-Lampe	NEIN	1 Stück
 Keramikring	1 Beutel	1 Beutel
 Bioball	NEIN	1 Beutel

INSTALLATIONSANLEITUNG

Produktaufschlüsselungsdiagramm

1	U-förmiges Rohr	11	Pumpe
2	L-förmiger Verbinder	12	Rotorbaugruppe
3	S -Ser-Rohr	13	Rotorabdeckung
4	S -förmiger gerader Verbinder	14	Filterkorbabdeckung
5	Saugnapf	15	Weiße Filterwatte
6	Entenschnabel -Verkaufsstelle	16	Filterkorb und Griff
7	Verbindungsrohr	17	Keramikring
8	Flexibles PVC-Rohr	18	Filterkorb
9	Sieb	19	Schwarze Filterwatte
10	Wasserhahn	20	Filterbehälter

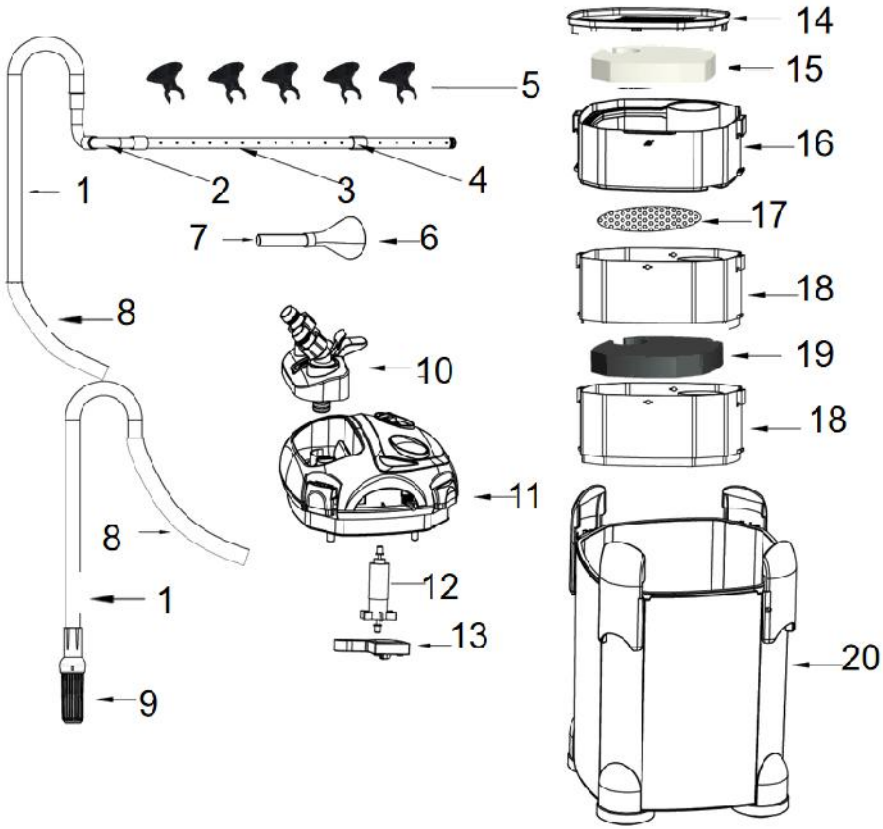

Die Rotorbaugruppe und der Rotordeckel sind an der Pumpe montiert. Die Teile in der Explosionszeichnung dienen nur als Referenz. Die Anzahl der Teile entnehmen Sie bitte der vorherigen Zubehörliste.

Installation von Wasserpumpe und Filtertank

1. Öffnen Sie die Sicherheitsverriegelung ; Halten Sie die Kante des Clips fest und ziehen Sie ihn entgegen der Pfeilrichtung heraus.

Die 

2. Nehmen Sie die Pumpe aus dem Filterbehälter und heben Sie den Filterkorb heraus. Öffnen Sie die Schnappverbindung zwischen den Filterkörben, um die überlappenden Filterkörbe zu trennen. Spülen Sie abschließend das Filtermaterial im Filterkorb mit Wasser aus .



3. Nach der Reinigung des Filtersystems empfehlen wir, die schwarze Grobfilterwatte unten, den Keramikring in der Mitte und die weiße Feinfilterwatte obenauf zu legen. Anschließend wird der Filterkorb überlappend zusammengefaltet und in den Filterbehälter eingesetzt. Achten Sie darauf, dass die Schlitze des Filterkorbs mit den Rippen im Filterbehälter übereinstimmen.

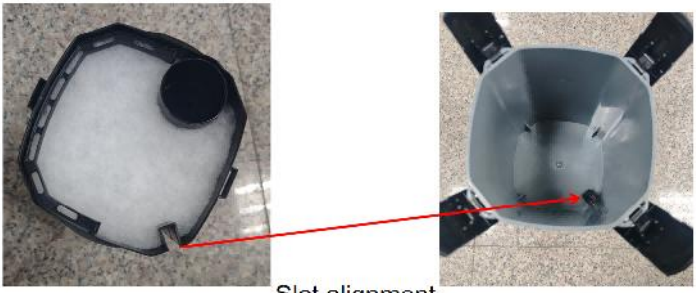

4. Setzen Sie den Filterkorbdeckel auf den Filterkorb und stellen Sie die Pumpe in den Filterbehälter. Befestigen Sie die vier Befestigungsklammern des Filterbehälters. Achten Sie darauf, dass Pumpe und Einlassöffnung im Filterkorb fluchten .



5. Setzen Sie den Wasserhahn in die Pumpe ein.



6. Stellen Sie die feste Stange am Wasserhahn so ein, dass der Wasserhahn an der Pumpe fixiert wird .



7. Achten Sie auf den Ein-/Aus - Zustand des Wasserhahnventils, mit dem der Wasserdurchflusskanal geöffnet und geschlossen wird.



Einlass- und Auslassrohrverbindungen montieren

1. Montage des Einlassrohrs: Ein Ende des U-Rohrs wird in den Filter und das andere Ende in das PVC-Rohr eingeführt. (Abb. A)
2. Montage des Auslassrohrs: Ein Ende des U-förmigen Rohrs wird in das PVC-Rohr eingeführt, das andere Ende wird nacheinander mit dem L-förmigen Verbinder und dem Duschrohr verbunden. Das Duschrohr kann durch ein Verbindungsrohr und einen Entenschnabelauslass ersetzt werden (Abb. B).

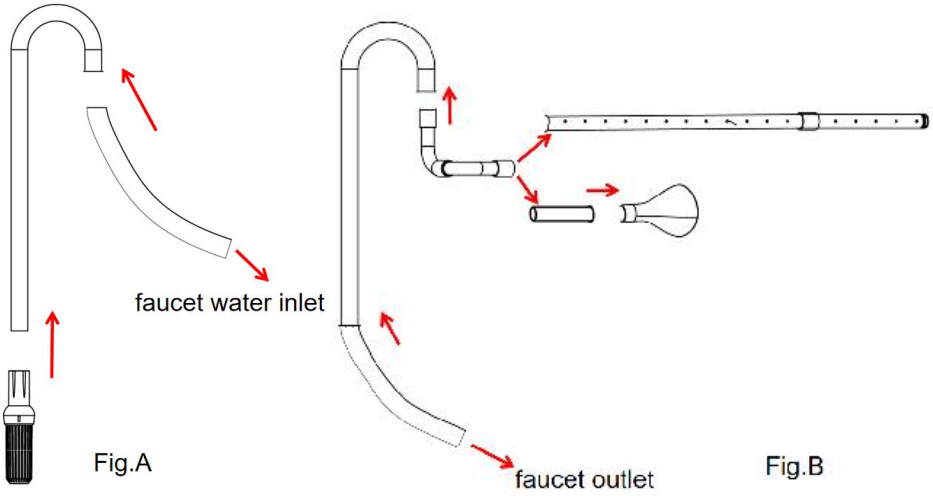

3. Verbinden Sie das Zulauf-PVC-Rohr mit dem Zulauf des Wasserhahns und das Ablauf-PVC-Rohr mit dem Ablauf des Wasserhahns. Drehen Sie die Mutter am Wasserhahn zurück, um das PVC-Rohr nach unten zu drücken.

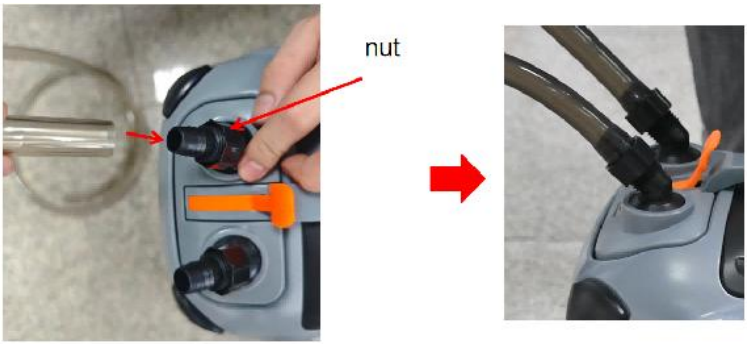

Beachten Sie, dass der Einlass des Wasserhahns mit „IN “ und der Auslass mit dem Standardzeichen „OUT “ gekennzeichnet ist; das Wasser aus dem Auslass des Wasserhahns fließt zum Duschrohr.

4. Die Ein- und Auslasskomponenten werden mithilfe von 6 Saugnäpfen an der Seitenwand des Aquariums befestigt. Die Saugnäpfe werden je nach Bedarf im Regenrohr und in den U-förmigen Rohren verteilt. Bringen Sie gegebenenfalls Saugnäpfe am Entenmaul-Auslass an.

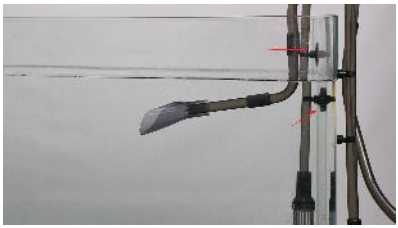



Hinweis: Das Sieb der Einlassbaugruppe sollte weit vom Belüfter entfernt sein, um ein Ansaugen von Gas in das Einlassrohr zu vermeiden.
5. Bevor der Filter eingeschaltet wird, ziehen Sie wiederholt am Auspuffrohr, um Wasser aus dem Aquarium in den Filterbehälter zu saugen, bis sich Wasser im Auslassrohr befindet. Schließen Sie dann die Stromversorgung an und starten Sie die Pumpe.



Hinweis: Sollte während des Gebrauchs Luft in die Wasserleitung gelangen und dadurch laute Geräusche beim Betrieb der Maschine entstehen sowie Blasen in der Wasserleitung sichtbar sein, schalten Sie die Stromzufuhr sofort ab, schütten Sie das Wasser in den Filterbehälter

aus und pumpen Sie anschließend gemäß den oben beschriebenen Schritten erneut Wasser, bevor Sie die Stromzufuhr wieder anschließen.

Rotorwartung

Rotorzerlegung und -reinigung: Suchen Sie die Rotorabdeckung an der Unterseite der Pumpe, entfernen Sie diese mit einem Schraubendreher und entnehmen Sie anschließend die Rotorbaugruppe. An beiden Enden des Rotors befinden sich Kleinteile. Bitte verlieren Sie diese nicht. Reinigen Sie die Rotorbohrung der Pumpe oder ersetzen Sie den Rotor durch einen neuen. Bauen Sie die Pumpe abschließend in umgekehrter Reihenfolge der oben beschriebenen Schritte wieder ein.



Produktvorsichtsmaßnahmen	
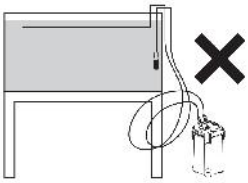	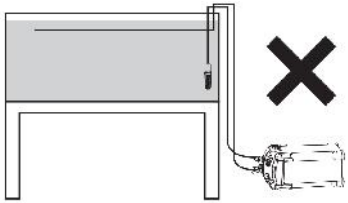
Beim Anschließen des PVC-Rohrs ist darauf zu achten, dass der Schlauch nicht verdreht wird.	Stellen Sie den Kanisterfilter auf eine ebene Fläche, nicht Schräg oder kopfüber.

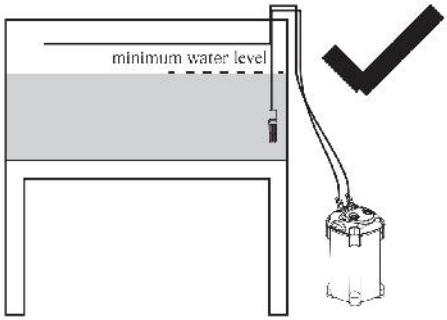

Stellen Sie sicher, dass der Mindestwasserstand im Aquarium das U-förmige Einlassrohr erreicht.

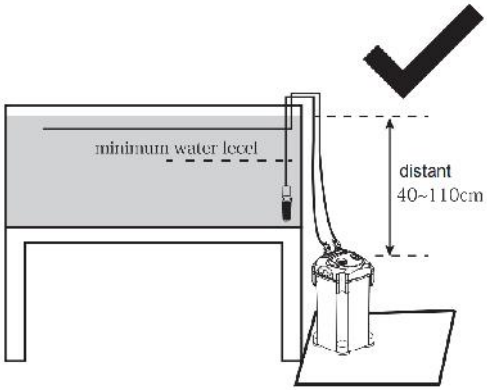

Der Filter muss auf einer ebenen Fläche platziert werden, und der Abstand zwischen dem Filter und der Wasseroberfläche des Aquariums sollte im Bereich von 40 - 110 cm (15,75-43,3 Zoll) liegen .

Fehlerbehebung

NEIN.	Fehler	Ursache	Lösung
1	Reduzierte Wasserleistung	① Das Filtermaterial im Zylinder ist verschmutzt und	Reinigen Sie das Filtermaterial

		verstopft	
		② Die Rotorbohrung und das Wasserlaufrad sind verschmutzt.	Reinigen Sie die Rotorbohrung und das Wasserlaufrad.
		③ Im Fass befindet sich Luft.	Drücken Sie die Luftablasstaste, um die Luft abzulassen; halten Sie den Wasserzulaufschlauch vom Sauerstoffanreicherungsgerät fern, um ein Einatmen von Luft zu verhindern.
		④ Die Wasserzulauf- und -ablaufschläuche sind gebogen	Richten Sie die Wasserzulauf- und -ablaufschläuche aus oder verwenden Sie eine Schlauchbefestigungsklemme.
		⑤ Die inneren Öffnungen der Wasserzulauf- und -ablaufrohrkomponenten sind verschmutzt.	Reinigen Sie regelmäßig die inneren Öffnungen der Wasserzulauf- und -ablaufrohrkomponenten.
		⑥ Der Rotor/das Wasserlaufrad ist defekt	Durch einen neuen Rotor ersetzen.
2	Start fehlgeschlagen	① Keine Stromversorgung angeschlossen	Schließen Sie das Netzteil an
		② Die Rotorbohrung des Pumpenkopfes ist verbrannt und verformt	Ersetzen Sie den Pumpenkopf durch einen neuen.

		③ Der Rotor ist durch Fremdkörper blockiert	Entfernen Sie die Fremdkörper.
		④ Die Wellensitze an beiden Enden des Rotorwellenzapfens sind nicht mit den Wellensitzbohrungen des Uhrwerks und des Wassertrommeldeckels ausgerichtet.	Den Rotor korrekt wieder zusammenbauen.
3	Wasserleckage	① Gebogener Wasserhahnwinkel	Ersetzen Sie den Wasserhahnbogen durch einen neuen.
		② Der Anschlusskopf des Wasserhahns ist beschädigt	Ersetzen Sie den Wasserhahn durch einen neuen.
		③ Die Gummidichtung des Wasserhahns ist beschädigt oder enthält Fremdkörper	Tauschen Sie die Gummidichtung des Wasserhahns aus oder entfernen Sie die Fremdkörper.
		④ Der Gummiring am Pumpenkopf ist beschädigt oder enthält Fremdkörper	Tauschen Sie den Gummiring am Pumpenkopf aus oder entfernen Sie die Fremdkörper.
		⑤ Die Handgriffe des am Pumpenkörper befestigten Pumpenkopfes sind nicht festgezogen.	Befestigen Sie den Pumpenkopf und den Zylinderkörper wieder.
		⑥ Schlauch und Wasserhahn sind nicht ordnungsgemäß	Montieren Sie Schlauch und Wasserhahn korrekt und ziehen Sie die Mutter fest.

		montiert.	
4	Ungewöhnliches Rauschen	① Die Rotorbohrung und der Wellenbolzen sind verschlissen	Rotor und Welle ersetzen.
		② Der Rotor enthält Fremdkörper oder ist nicht ordnungsgemäß installiert	Entfernen Sie die Fremdkörper am Rotor oder bauen Sie den Rotor korrekt wieder ein.
		③ Das Wassereinlassventil ist nicht geöffnet	Öffnen Sie das Wassereinlassventil
		④ Die Luft im Lauf wird nicht vollständig abgelassen.	Schütteln Sie den Filterbehälter vorsichtig, um die Luft abzulassen.
		⑤ Der Wasserzulaufschlauch saugt Luft an	Vermeiden Sie das Ansaugen von Luft durch den Wasserzulaufschlauch (insbesondere wenn sich im Aquarium eine Luftpumpe zur Sauerstoffanreicherung befindet, darf der Wasserzulaufschlauch keine Luft ansaugen).
		⑥ Der Bremsscheibengummi fehlt	Setzen Sie den Bremsscheibengummibelag ein.
5	Schlechte Startleistung	① Das Fass ist nicht mit Wasser gefüllt	Füllen Sie das Fass mit Wasser

		② Der Wasserstand im Aquarium ist zu niedrig	Füllen Sie das Aquarium bis zum entsprechenden Wasserstand mit Wasser.
		③ Der Wasserhahn ist nicht geöffnet	Öffnen Sie den Wasserhahn.
6	Andere	Unbekannt	Scannen Sie den QR-Code in der Bedienungsanleitung oder den auf der Produktoberfläche angebrachten QR-Code und wenden Sie sich an den Kundendienst, um technische Unterstützung zu erhalten.

Hinweis: Die oben erwähnte Aquarienfilterwatte und die biologischen Keramikringe können sowohl online als auch im stationären Aquarienfachhandel erworben werden. Die Filterwatte muss jedoch entsprechend der Form des Filterkorbs zugeschnitten werden.

FC	Dieses Gerät entspricht Teil 15 der FCC-Bestimmungen. Der Betrieb unterliegt den folgenden zwei Bedingungen: (1) Dieses Gerät darf keine schädlichen Störungen verursachen, und (2) dieses Gerät muss alle empfangenen Störungen akzeptieren, einschließlich solcher, die einen unerwünschten Betrieb verursachen können.

Hersteller: Jinjiang Qimei Gifts & Favourite Industry Co., Ltd.
Adresse: Nr. 99, 3. Bereich, Dorf Dongcheng, Stadt Dongshi, Stadt Jinjiang, Stadt Quanzhou, Provinz Fujian, China 362271
E-Mail: support@vevor.com



VEVOR

Upgrade · The Home Creator Way

Filtro per acquario

MODELLO: CF800 (UE)/CF1400 UV (USA)

VEVOR | Upgrade
The Home Creator Way

MODELLO: CF800(UE)/CF1400 UV(USA)



(Le foto sono solo a scopo illustrativo)

Queste sono le istruzioni originali, si prega di leggere attentamente tutte le istruzioni del manuale prima dell'uso. VEVOR si riserva il diritto di interpretare a proprio piacimento il presente manuale d'uso. L'aspetto del prodotto potrebbe differire leggermente da quello del prodotto ricevuto. Ci scusiamo se non vi informeremo tempestivamente di eventuali aggiornamenti tecnologici o software del nostro prodotto.

ISTRUZIONI DI SICUREZZA

1. Leggere e osservare tutte le avvertenze importanti presenti sugli

apparecchi. Conservare questo manuale in un luogo sicuro per future consultazioni.
2. I prodotti devono essere installati da adulti. Per i prodotti che prevedono l'utilizzo di circuiti, si raccomanda di affidarne l'installazione a professionisti.
3. I prodotti devono essere installati lontano dalla portata dei bambini e degli animali domestici per evitare l'ingestione accidentale di piccole parti.
4. Si prega di indossare correttamente occhiali di sicurezza e guanti da lavoro durante l'assemblaggio.
5. Non tentare di assemblare il prodotto se ti senti stanco o se sei sotto l'effetto di alcol, droghe o farmaci.
6. Prima dell'uso, verificare che il cavo di alimentazione non sia danneggiato. In tal caso, non utilizzare il dispositivo. Questo dispositivo è destinato all'uso da parte di adulti. I minori di 18 anni e le persone con limitazioni fisiche, sensoriali o intellettive devono utilizzarlo sotto la supervisione di un adulto, ricevere istruzioni di sicurezza e comprendere appieno i rischi prima dell'uso .
7. I bambini non devono giocare con l'apparecchio. La pulizia e la manutenzione ordinaria non devono essere effettuate dai bambini senza supervisione.
8. Quando si effettua la manutenzione o si sposta il prodotto, o in caso di situazioni anomale, spegnere prima l'alimentazione.
9. Per evitare malfunzionamenti, si prega di utilizzare il prodotto con la tensione e la frequenza regolate.
10. Non collegare o scollegare il cavo di alimentazione se si hanno le mani bagnate.
11. Assicurarsi che la spina e la presa siano protette dall'acqua.
12. Non tirare il cavo di alimentazione dritto durante l'uso. Mantenere il cavo di alimentazione a forma di "U" (vedere l'immagine sottostante) per evitare che l'acqua penetri nella presa lungo il cavo di alimentazione.

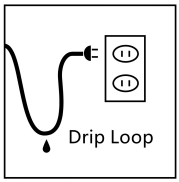

13. Si prega di non utilizzare il prodotto in prossimità di materiali infiammabili.
14. Prima di utilizzare il prodotto, verificare che il cavo di alimentazione non presenti danni. In caso affermativo, non utilizzare il prodotto. Se il cavo di alimentazione è danneggiato, deve essere sostituito dal produttore, dal suo agente di assistenza o da personale qualificato per evitare pericoli.
15. Si prega di non reinstallare il prodotto, per evitare eventuali errori.

Avviso:
1. Dopo l'acquisto, si prega di verificare che il prodotto non presenti danni o parti mancanti.
2. Utilizzare il prodotto al di sotto del livello dell'acqua del serbatoio.
3. Installare il prodotto su una superficie piana.
4. Quando si sposta il prodotto, si prega di non afferrarlo per la valvola, poiché in tal caso si potrebbe rompere la valvola e causare perdite d'acqua.
5. Si consiglia di pulire la girante e l'elica una volta al mese, poiché lo sporco può influire sulla durata della girante.
6. La girante si usura facilmente Questo articolo, si consiglia di sostituirlo una volta all'anno.
7. Questo prodotto dovrebbe funzionare con l'acqua.
8. Si prega di pulire periodicamente (ogni 15-20 giorni) il materiale filtrante per rimuovere lo sporco che potrebbe ridurre il flusso d'acqua.
9. Prima di scollegare l'alimentazione elettrica, è necessario chiudere le valvole della CO2 e della bomboletta durante le operazioni di manutenzione e pulizia.
10. Non immergere il prodotto.
11. Tirare ripetutamente la maniglia finché il tubo di uscita non si riempie

d'acqua, quindi collegare l'alimentazione elettrica.
12. L'etichetta del prodotto indica la portata massima della pompa dell'acqua a vuoto. Dopo il montaggio dei vari accessori, la portata si ridurrà di circa il 50%.
13. Maggiore è il numero di elementi filtranti caricati, minore sarà la portata della pompa.
14. Non immergere il prodotto.
15. Tirare ripetutamente la maniglia finché il tubo di uscita non si riempie d'acqua, quindi collegare l'alimentazione elettrica.
16. Non sostituire il cavo di alimentazione né rimuovere le parti sotto tensione della pompa, altrimenti il prodotto si danneggerà.
1 7 .Solo per uso domestico e interno .
.

ELENCO DEI PARAMETRI

Modello	CF800(UE)	CF1400 UV(US)
Voltaggio	CA 220-240 V 50 Hz	CA 120 V 60 Hz
Potenza complessiva	9,3 W	33,3 W
Portata massima della pompa a vuoto	880 l/h	443 GPH
Grado di impermeabilità della pompa dell'acqua	IPX 4	IPX4

Nota: l'etichetta del prodotto indica la portata massima della pompa a vuoto. Una maggiore quantità di materiale filtrante e una densità più elevata del cotone filtrante ridurranno la portata d'acqua complessiva.

PARTI E FERRAMENTA

Tutte le parti sono dello stesso modello		
 Rubinetto *1 pz	 filtro *1 pz	 Pompa *1 pz
 Tubo flessibile in PVC*2 pezzi	 Connettore a L*2 pezzi	 Tubo a forma di U*2 pezzi
 Filtro*1 pz	 doccia *2 pezzi	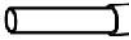 Tubo di collegamento*1 pz
 Uscita a becco d'anatra*1 pz	 Ventosa *6 pezzi	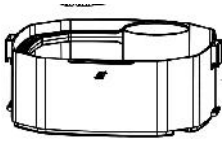 Cestelli filtranti*3 pezzi
 filtro *1 pz	 Cotone filtro bianco*1 pz	 Cotone filtro nero*1 pz
I seguenti accessori sono diversi in quantità		
Modello	CF800(UE)	CF1400 UV (USA)
 lampada UV	NO	1 pz
 Anello in	1 sacchetto	1 sacchetto

ceramica		
 Sfera biologica	NO	1 sacchetto

GUIDA ALL'INSTALLAZIONE

Schema di dettaglio del prodotto

1	tubo a forma di U	11	Pompa
2	Connettore a forma di L	12	Gruppo rotore
3	tubo della doccia	13	Coperchio del rotore
4	Connettore dritto a S	14	Coperchio del cestello del filtro
5	Ventosa	15	Filtro bianco giallo
6	Punto vendita di Duckbill	16	Cestello del filtro e maniglia
7	Tubo di collegamento	17	Anello in ceramica
8	Tubo flessibile in PVC	18	Cestello filtro
9	Filtro	19	Cotone filtro nero
10	Rubinetto	20	Vasca di filtraggio

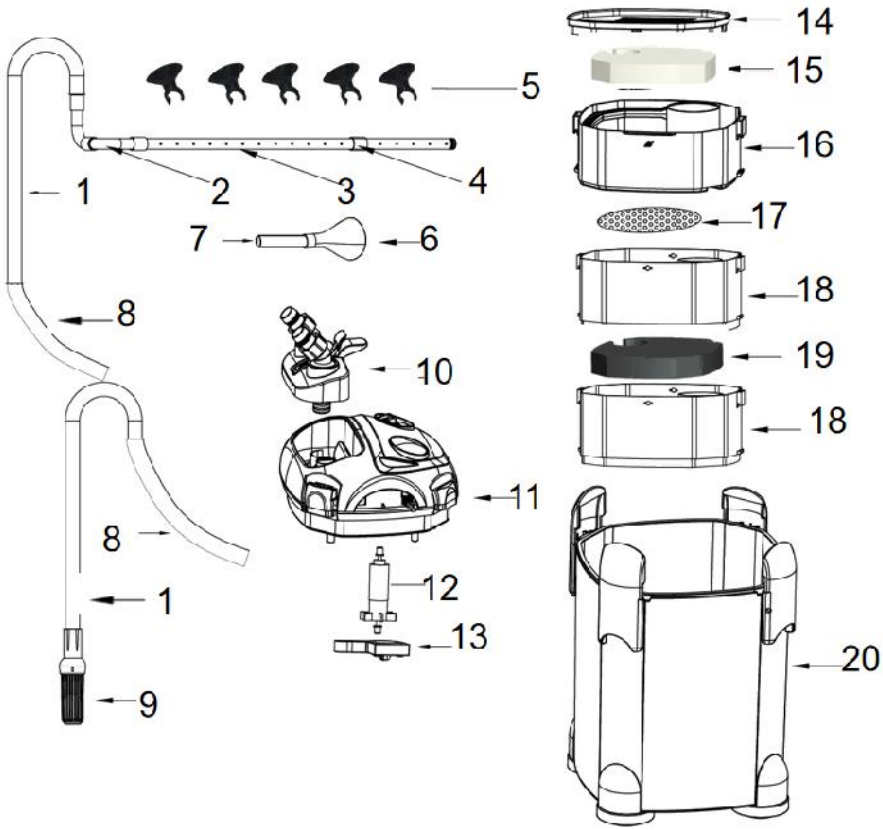

Il gruppo rotore e il coperchio del rotore sono stati installati sulla pompa. I componenti nello schema di smontaggio sono solo a scopo di riferimento. Per il numero di componenti, consultare l'elenco precedente degli accessori.

Installazione della pompa dell'acqua e del serbatoio del filtro

1. Aprire il blocco di sicurezza ; tenere il bordo della clip ed estrarre nella direzione indicata dalla freccia.



2. Rimuovere la pompa dal secchio del filtro e sollevare il cestello del filtro dal secchio. Aprire il fermo a scatto tra i cestelli del filtro per separarli, poiché sono sovrapposti. Infine, sciacquare il materiale filtrante nel cestello del filtro con acqua .



3. Dopo aver pulito l'attrezzatura di filtraggio, si consiglia di posizionare il cotone filtrante nero a fori grossi sul fondo, l'anello in ceramica al centro e il cotone filtrante bianco a fori fini in cima. Quindi , sovrapporre i cestelli del filtro e unirli in un unico pezzo, per poi inserirli nel secchio del filtro; assicurarsi che la fessura del cestello sia allineata con le nervature presenti nel secchio del filtro.

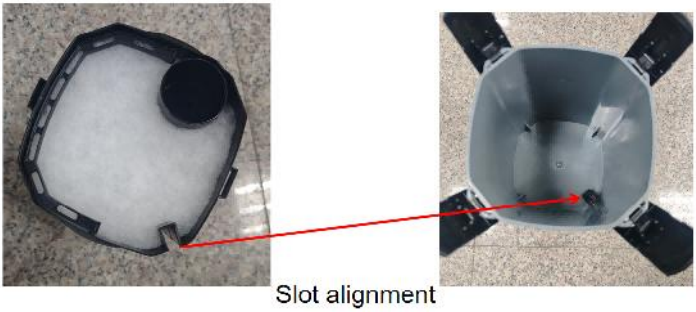

4. Posizionare il coperchio del cestello del filtro sopra il cestello stesso, quindi inserire la pompa nel cestello del filtro. Fissare le quattro fibbie di fissaggio del cestello del filtro. Assicurarsi che la pompa e il foro di ingresso nel cestello del filtro siano allineati .



5. Inserire il rubinetto nella pompa.



6. Regolare l'asta fissa del rubinetto per bloccarlo alla pompa .



7. Presta attenzione allo stato di apertura/chiusura della valvola del rubinetto, che serve ad aprire e chiudere il flusso d'acqua .



Installare i raccordi di ingresso e uscita dei tubi

1. Assemblare il tubo di ingresso: un'estremità del tubo a U viene inserita nel filtro e l'altra estremità viene inserita nel tubo in PVC (Fig. A).
2. Assemblare il tubo di uscita: un'estremità del tubo a U viene inserita nel tubo in PVC, mentre l'altra estremità viene collegata successivamente al raccordo a L e al tubo della doccia. Il tubo della doccia può essere sostituito da un tubo di raccordo e da un'uscita a becco d'anatra (Fig. B).

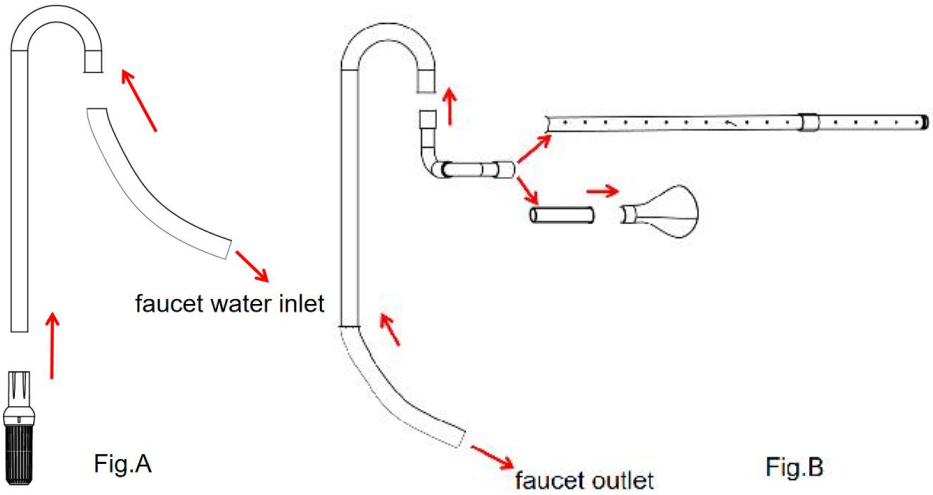

3. Collegare il tubo in PVC di ingresso all'ingresso del rubinetto e il tubo in PVC di uscita all'uscita del rubinetto. Ruotare il dado del rubinetto all'indietro per spingere verso il basso il tubo in PVC.

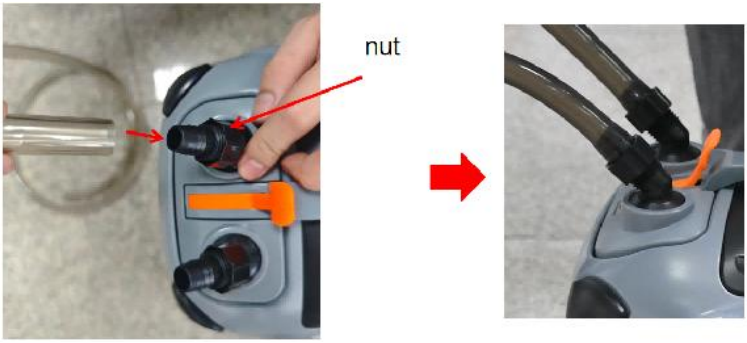

Si noti che l'ingresso del rubinetto è contrassegnato con "IN" e l'uscita con la dicitura standard "OUT"; l'uscita del rubinetto convoglia l'acqua nel tubo della doccia.

4. I componenti di ingresso e uscita sono installati sulla parete laterale dell'acquario tramite 6 ventose, e le ventose sono distribuite nel tubo di scolo e nei tubi a U a seconda della situazione. Installare le ventose sull'uscita a forma di bocca di anatra, se necessario.

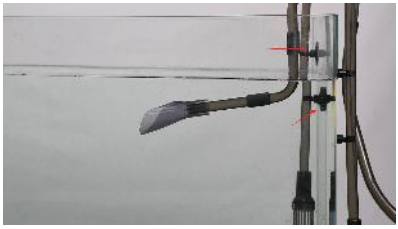



Nota: il filtro del gruppo di ingresso deve essere posizionato lontano dall'aeratore per evitare l'inalazione di gas nel tubo di ingresso.

5. Prima di accendere il filtro, tirare ripetutamente l'asta di scarico per aspirare l'acqua dall'acquario nel secchio del filtro finché non fuoriesce

acqua dal tubo di uscita, quindi collegare l'alimentazione e avviare la pompa .



Nota: Durante l'uso, se entra aria nel tubo dell'acqua, provocando un forte rumore durante il funzionamento della macchina, e se si notano bolle all'interno del tubo dell'acqua, interrompere immediatamente l'alimentazione, svuotare l'acqua nel contenitore del filtro e quindi pompare nuovamente l'acqua seguendo i passaggi sopra descritti prima di ricollegare l'alimentazione.

Manutenzione del rotore

Smontaggio e pulizia del rotore: Individuate il coperchio del rotore nella parte inferiore della pompa, rimuovetelo con un cacciavite e quindi estraete il gruppo rotore. Alle estremità del rotore sono presenti piccole parti. Non perdetele. Pulite il foro del rotore della pompa o sostituite il rotore con uno nuovo. Infine, rimontate il tutto seguendo la procedura inversa descritta sopra.



Precauzioni relative al prodotto	
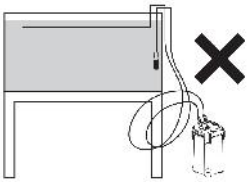 Quando si collega il tubo in PVC, assicurarsi che il tubo flessibile non sia attorcigliato.	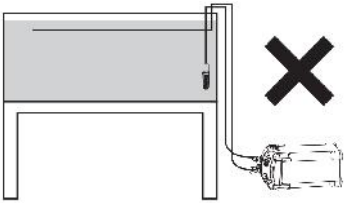 Posizionare il filtro a cartuccia su una superficie piana, non in pendenza o capovolto.
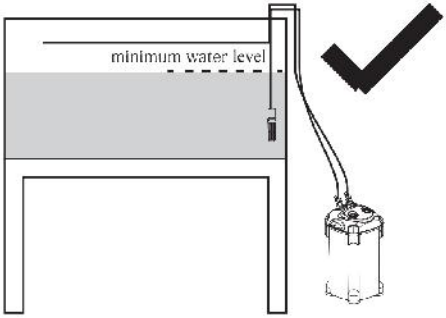 Assicurarsi che il livello minimo dell'acqua dell'acquario raggiunga il tubo di ingresso a forma di U.	

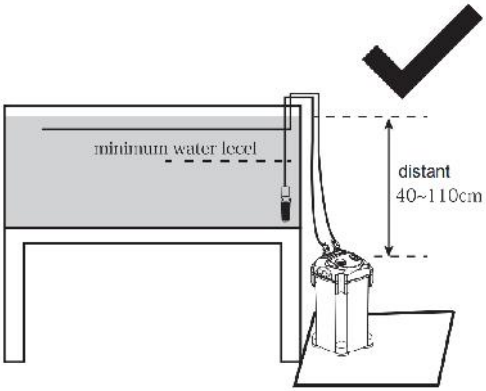

Il filtro deve essere posizionato su una superficie piana e la distanza tra il filtro e la superficie dell'acqua dell'acquario deve essere compresa tra 40 e 110 cm (15,75-43,3 pollici) .

Risoluzione dei problemi

NO.	Colpa	Causa	Soluzione
1	Riduzione del consumo idrico	① Il materiale filtrante all'interno del cilindro è sporco e ostruito	Pulire il materiale filtrante
		② Il foro del rotore e la girante dell'acqua sono sporchi	Pulire il foro del rotore e la girante dell'acqua
		③ C'è aria nella canna	Premere il tasto di rilascio dell'aria per espellere l'aria; tenere il tubo di ingresso dell'acqua lontano dall'apparecchiatura di ossigenazione per evitare l'inalazione dell'aria.

		④ I tubi di ingresso e uscita dell'acqua sono piegati	Raddrizzare i tubi di ingresso e uscita dell'acqua oppure utilizzare una fascetta di fissaggio per tubi.
		⑤ I fori interni dei componenti del tubo di ingresso e uscita dell'acqua sono sporchi	Pulire regolarmente i fori interni dei componenti del tubo di ingresso e di uscita dell'acqua.
		⑥ Il rotore/la girante dell'acqua è rotto	Sostituire con un rotore nuovo
2	Avvio non riuscito	① Nessun alimentatore collegato	Collegare l'alimentatore
		② Il foro del rotore della testa della pompa è bruciato e deformato	Sostituire con una nuova testa della pompa
		③ Il rotore è bloccato da corpi estranei	Rimuovere gli oggetti estranei
		④ Le sedi dell'albero a entrambe le estremità del perno dell'albero del rotore non sono allineate con i fori della sede dell'albero del movimento e del coperchio del tamburo dell'acqua	Rimontare correttamente il rotore
3	Perdita d'acqua	① Gomito del rubinetto piegato	Sostituire con un nuovo gomito del rubinetto
		② La testa del connettore del rubinetto è danneggiata	Sostituire con un rubinetto nuovo

		③ La guarnizione in gomma del rubinetto è danneggiata o presenta corpi estranei	Sostituire la guarnizione in gomma del rubinetto o rimuovere gli oggetti estranei
		④ L'anello di gomma della testa della pompa è danneggiato o presenta corpi estranei	Sostituire l'anello di gomma della testa della pompa o rimuovere i corpi estranei.
		⑤ Le alette della testa della pompa, fissate al corpo del cilindro, non sono bloccate	Rifissare la testa della pompa e il corpo del cilindro.
		⑥ Il tubo e il rubinetto non sono assemblati correttamente	Assemblare correttamente il tubo e il rubinetto e stringere il dado.
4	Rumore anomalo	① Il foro del rotore e il perno dell'albero sono usurati	Sostituire il rotore e l'albero
		② Il rotore presenta corpi estranei o non è installato correttamente	Rimuovere gli oggetti estranei dal rotore o reinstallare correttamente il rotore
		③ La valvola di ingresso dell'acqua non è aperta	Aprire la valvola di ingresso dell'acqua
		④ L'aria nel cilindro non viene completamente scaricata	Scuotere delicatamente il cilindro del filtro per scaricare l'aria

		⑤ Il tubo di ingresso dell'acqua aspira aria	Evitare l'inalazione di aria dal tubo di ingresso dell'acqua (soprattutto se nell'acquario è presente una pompa ad aria per l'ossigenazione; il tubo di ingresso dell'acqua non deve aspirare aria).
		⑥ Il cuscinetto in gomma del rotore è mancante	Installare il cuscinetto in gomma del rotore in posizione
5	Scarsa prestazione iniziale	① Il barile non è riempito d'acqua	Riempi il barile d'acqua
		② Il livello dell'acqua nell'acquario è troppo basso	Aggiungere acqua all'acquario fino al livello appropriato.
		③ Il rubinetto è chiuso	Apri il rubinetto
6	Altri	Sconosciuto	Scansiona il codice QR presente nel manuale di istruzioni o quello stampato sulla superficie del prodotto e contatta il servizio clienti per ricevere assistenza tecnica.

Nota: sia il cotone filtrante per acquario che gli anelli in ceramica biologica menzionati in precedenza sono acquistabili online o nei negozi di acquari tradizionali; tuttavia, il cotone filtrante deve essere tagliato in base alla forma del cestello del filtro.

	Questo dispositivo è conforme alla Parte 15 delle norme FCC. Il funzionamento è soggetto alle seguenti due condizioni: (1) Questo dispositivo non deve causare interferenze dannose e (2) questo dispositivo deve accettare qualsiasi interferenza ricevuta, comprese le interferenze che possono causare un funzionamento indesiderato.

Produttore: Jinjiang Qimei Gifts & Favourite Industry Co., Ltd

Indirizzo: N. 99, 3ª Area, Villaggio Dongcheng, Città di Dongshi, Città di Jinjiang, Città di Quanzhou, Provincia del Fujian, Cina 362271
Indirizzo e-mail: support@vevor.com



VEVOR

Upgrade · The Home Creator Way

Filtro de acuario

MODELO: CF800 (UE) / CF1400 UV (EE. UU.)

VEVOR | Upgrade
The Home Creator Way

MODELO: CF800(UE)/CF1400 UV(EE. UU.)



(Las fotos son solo de referencia)

Estas son las instrucciones originales. Lea atentamente todo el manual antes de usar el producto. VEVOR se reserva el derecho de interpretar el manual de usuario. El aspecto del producto puede variar con respecto al que reciba. Le pedimos disculpas si no le informamos nuevamente sobre actualizaciones de tecnología o software.

INSTRUCCIONES DE SEGURIDAD

1. Lea y observe todos los avisos importantes en los electrodomésticos. Guarde este manual en un lugar seguro para futuras consultas.

2. Los productos deben ser instalados por adultos. Se recomienda que los productos que contienen circuitos eléctricos sean instalados bajo la supervisión de profesionales.
3. Los productos deben instalarse lejos de niños y mascotas para evitar la ingestión accidental de piezas pequeñas.
4. Por favor, utilice correctamente las gafas de seguridad y los guantes de trabajo durante el montaje.
5. No intente ensamblar el producto si se siente cansado o si está bajo los efectos del alcohol, las drogas o los medicamentos.
6. Antes de usarlo, compruebe que el cable de alimentación no esté dañado. Si lo está, no lo utilice. Este dispositivo es para uso de adultos. Los menores de 18 años y las personas con limitaciones físicas, sensoriales o intelectuales deben utilizarlo bajo la supervisión de un adulto, recibir instrucciones de seguridad y comprender plenamente los riesgos antes de usarlo .
7. Los niños no deben jugar con el aparato. La limpieza y el mantenimiento por parte del usuario no deben ser realizados por niños sin supervisión.
8. Al realizar el mantenimiento o el traslado del producto, o en caso de que se presente alguna situación anormal, apague primero la alimentación eléctrica.
9. Para evitar fallos, utilice el producto con el voltaje y la frecuencia regulados.
10. No enchufe ni tire del cable de alimentación si tiene las manos mojadas.
11. Por favor, asegúrese de que el enchufe y la toma de corriente estén protegidos y alejados del agua.
12. No tire del cable de alimentación en línea recta durante su uso. Mantenga el cable de alimentación en forma de "U" (vea la imagen a continuación) para evitar que el agua entre en el enchufe a través del cable.

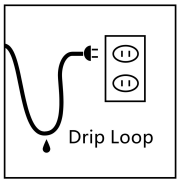

13. Por favor, no utilice el producto cerca de objetos inflamables.
14. Antes de usar el producto, compruebe si el cable de alimentación está dañado. Si lo está, no utilice el producto. Si el cable de alimentación está dañado, debe ser reemplazado por el fabricante, su servicio técnico autorizado o personal cualificado para evitar riesgos.
15. Por favor, no reinstale el producto para evitar cualquier fallo.

Aviso:

1. Después de la compra, compruebe si el producto presenta algún daño o si le faltan piezas.
2. Por favor, utilice el producto por debajo del nivel del agua del tanque.
3. Instale el producto sobre una superficie plana.
4. Al mover el producto, no lo sujete por la válvula, ya que esto podría provocar la rotura de la válvula y, posteriormente, una fuga de agua.
5. Se recomienda limpiar el impulsor y la hélice una vez al mes, ya que la suciedad afectará la vida útil del impulsor.
6. El impulsor se desgasta fácilmente. Se recomienda reemplazar este artículo una vez al año.
7. Este producto debería funcionar con agua.
8. Por favor, limpie periódicamente (cada 15-20 días) el material del filtro para eliminar la suciedad que provocará un bajo caudal de agua.
9. Las válvulas de CO2 y de la válvula del cartucho deben cerrarse antes de desconectar la alimentación cuando se realicen tareas de mantenimiento y limpieza.
10. No remojar el producto.
11. Tire de la manija repetidamente hasta que la manguera de salida se llene de agua y luego conecte la fuente de alimentación.
12. La etiqueta del producto indica el caudal máximo de la bomba de agua

en condiciones de vacío. Tras la instalación de diversos accesorios, el caudal disminuirá aproximadamente un 50 %.
13. Cuantos más elementos del filtro se carguen, menor será el caudal de la bomba.
14. No remojar el producto.
15. Tire de la manija repetidamente hasta que la manguera de salida se llene de agua y luego conecte la fuente de alimentación.
16. No reemplace el cable de alimentación ni retire las partes activas de la bomba, de lo contrario el producto se dañará.
1 7 .Solo para uso doméstico y en interiores .
.

LISTA DE PARÁMETROS

Modelo	CF800(UE)	CF1400 UV(EE. UU.)
Voltaje	CA 220-240 V 50 Hz	CA 120 V 60 Hz
Potencia total	9,3 W	33,3 W
Caudal máximo de la bomba sin carga	880 L/h	443 galones por hora
Clasificación de impermeabilidad de la bomba de agua	IPX 4	IPX4

Nota: La etiqueta del producto muestra el caudal máximo de la bomba en condiciones de vacío. Una mayor cantidad de material filtrante y una mayor densidad del algodón filtrante reducirán el caudal total de agua.

PIEZAS Y FERRETERÍA

Todas las piezas son del mismo modelo.		
 Grifo *1 pieza	 Cubeta de filtro *1 unidad	 Bomba *1 unidad
 Tubo flexible de PVC*2 unidades	 Conector en forma de L*2 unidades	 Tubo en forma de U*2 unidades
 Colador*1 unidad	 S *2 piezas	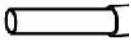 Tubo de conexión*1 unidad
 de pico de pato*1 unidad	 Ventosa * 6 unidades	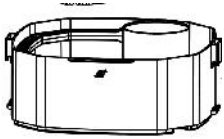 Cesta de filtro*3 unidades
 filtro *1 unidad	 Algodón de filtro blanco*1 unidad	 Algodón de filtro negro*1 unidad
Los siguientes accesorios difieren en cantidad.		
Modelo	CF800(UE)	CF1400 UV (EE. UU.)
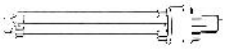 lámpara UV	NO	1 unidad

 Anillo de cerámica	1 bolsa	1 bolsa
 Biobola	NO	1 bolsa

GUÍA DE INSTALACIÓN

Diagrama de desglose del producto

1	tubo en forma de U	11	Bomba
2	conector en forma de L	12	Conjunto del rotor
3	Tubo de ducha	13	Tapa del rotor
4	Conector recto en S	14	Tapa de la cesta del filtro
5	Ventosa	15	Algodón de filtro blanco
6	Salida de Duckbill	16	Cesta de filtro y asa
7	Tubería de conexión	17	Anillo de cerámica
8	Tubo flexible de PVC	18	Cesta de filtro
9	Colador	19	Algodón de filtro negro
10	Grifo	20	Cubeta de filtro

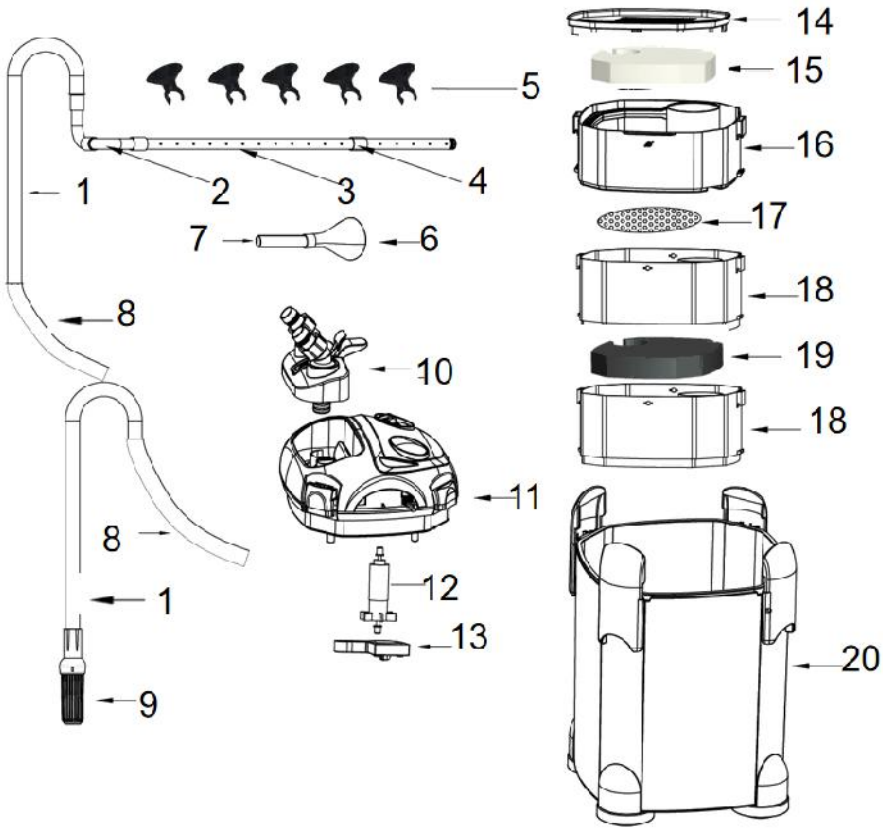

El conjunto del rotor y la tapa del rotor se han instalado en la bomba. Las piezas del diagrama de despiece son solo de referencia. Consulte la lista de accesorios anterior para conocer el número de piezas.

Instalación de la bomba de agua y el tanque de filtro.

1. Abra el seguro ; sostenga el borde del clip y tire hacia afuera como se muestra en la flecha.



2. Retire la bomba del cubo del filtro y levante la cesta del filtro del cubo. Abra el cierre a presión entre las cestas del filtro para separarlas. Finalmente, enjuague el material filtrante de la cesta con agua .



3. Tras limpiar el equipo de filtrado, sugerimos colocar el algodón filtrante negro de poros gruesos en la parte inferior, el anillo cerámico en el medio y el algodón filtrante blanco de poros finos en la parte superior. A continuación , se superponen las cestas de filtrado y se colocan en el recipiente; asegúrese de que la ranura de la cesta de filtrado coincida con la posición de la nervadura del recipiente.

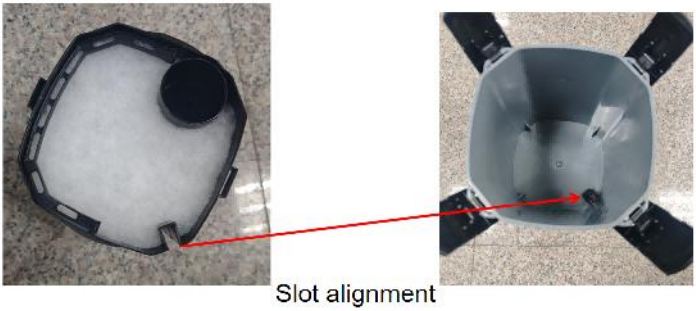

4. Coloque la tapa de la cesta del filtro sobre la cesta y, a continuación,

coloque la bomba en el recipiente del filtro. Sujete las cuatro hebillas de fijación del recipiente del filtro. Tenga en cuenta que la bomba y el orificio de entrada de la cesta del filtro deben estar alineados .



5. Inserte el grifo en la bomba .



6. Ajuste la varilla fija del grifo para bloquear el grifo a la bomba .



7. Presta atención al estado de encendido/apagado de la válvula del grifo,

que se utiliza para abrir y cerrar el canal de flujo de agua .



Instalar los accesorios de tubería de entrada y salida.

1. Ensamble el tubo de entrada: Un extremo del tubo en U se inserta en el filtro y el otro extremo se inserta en el tubo de PVC. (Fig. A)
2. Ensamble el tubo de salida: Un extremo del tubo en forma de U se inserta en el tubo de PVC, y el otro extremo se conecta sucesivamente con el conector en forma de L y el tubo de ducha. El tubo de ducha se puede reemplazar por un tubo de conexión y una salida de pico de pato (Fig. B).

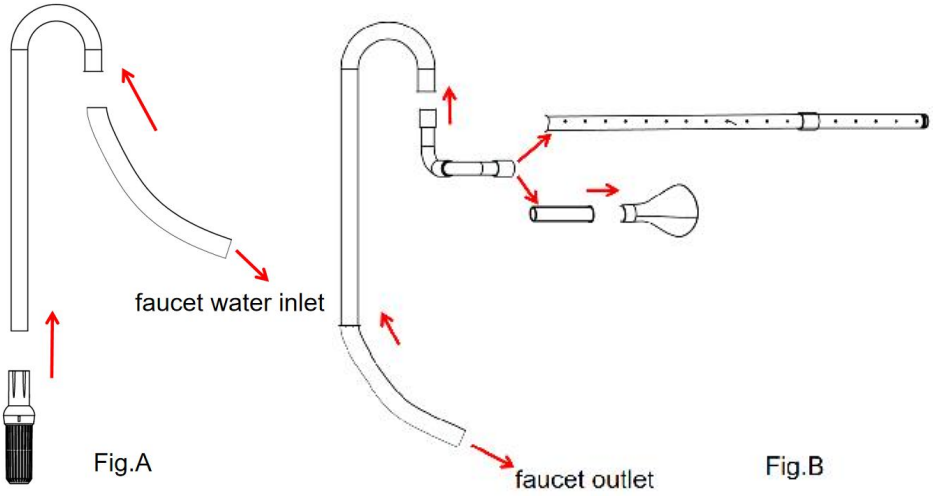

3. Conecte el tubo de PVC de entrada a la entrada del grifo y el tubo de PVC de salida a la salida del grifo. Gire la tuerca del grifo hacia atrás para presionar el tubo de PVC hacia abajo.

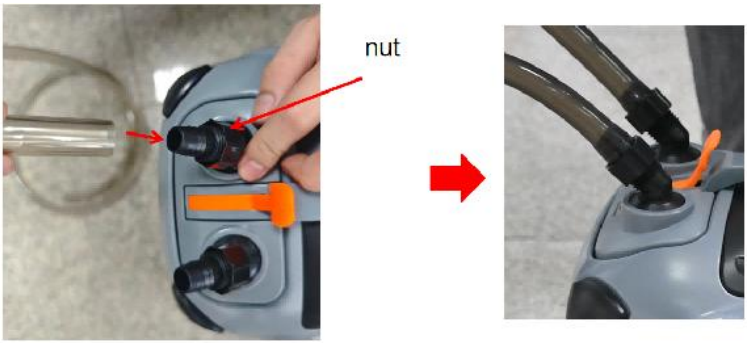

Tenga en cuenta que la entrada del grifo está marcada con "IN" y la salida con la etiqueta estándar "OUT"; el agua que sale del grifo se conecta a la tubería de la ducha.

4. Los componentes de entrada y salida se instalan en la pared lateral del acuario mediante 6 ventosas, las cuales se distribuyen en el tubo de desagüe y en los tubos en forma de U según sea necesario. Instale

ventosas en la salida de la boca del pato según corresponda.





Nota: El filtro del conjunto de entrada debe estar alejado del aireador para evitar la inhalación de gases en el tubo de entrada.
5. Antes de encender el filtro, tire repetidamente de la varilla de escape para aspirar agua del acuario hacia el depósito del filtro hasta que haya agua en el tubo de salida; luego, conecte la fuente de alimentación y encienda la bomba .



Nota: Si durante el uso entra aire en la tubería de agua, lo que provoca un ruido fuerte cuando la máquina está funcionando, y se observan burbujas en el interior de la tubería, desconecte inmediatamente la alimentación eléctrica, vacíe el agua del depósito del filtro y, a continuación, vuelva a bombear agua siguiendo los pasos anteriores antes de conectar la alimentación eléctrica.

Mantenimiento del rotor

Desmontaje y limpieza del rotor: Localice la tapa del rotor en la parte inferior de la bomba, retírela con un destornillador y, a continuación, extraiga el conjunto del rotor. Hay piezas pequeñas en ambos extremos del rotor; por favor, no las pierda. Limpie el orificio del rotor de la bomba o reemplácelo por uno nuevo. Finalmente, vuelva a instalarlo siguiendo los pasos anteriores en orden inverso.



Precauciones del producto	
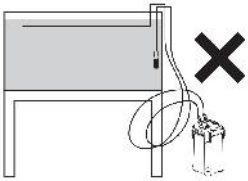	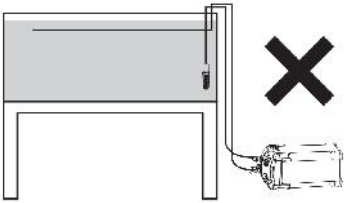
Al conectar el tubo de PVC, asegúrese de que la manguera no esté retorcida.	Coloque el filtro de cartucho en un lugar plano, no lo haga. pendiente o boca abajo.

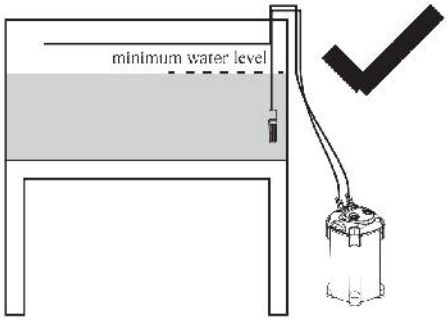

Asegúrese de que el nivel mínimo de agua del acuario alcance el tubo de entrada en forma de U.

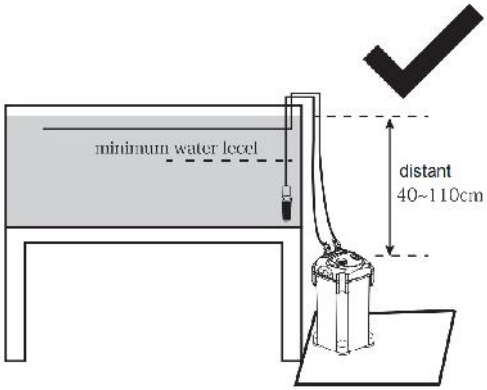

El filtro debe colocarse sobre una superficie plana, y la distancia entre el filtro y la superficie del agua del acuario debe estar dentro del rango de 40 a 110 cm (15,75 a 43,3 pulgadas) .

Solución de problemas

No.	Falla	Causa	Solución
1	Producción de agua reducida	① El material filtrante del barril está sucio y obstruido.	Limpie el material del filtro.

		② El orificio del rotor y el impulsor de agua están sucios.	Limpie el orificio del rotor y el impulsor de agua.
		③ Hay aire en el cañón	Pulse la tecla de liberación de aire para expulsar el aire; mantenga la manguera de entrada de agua alejada del equipo de oxigenación para evitar la inhalación de aire.
		④ Las mangueras de entrada y salida de agua están dobladas.	Endereza las mangueras de entrada y salida de agua, o utiliza una abrazadera para fijar la manguera.
		⑤ Los orificios internos de los componentes de la tubería de entrada y salida de agua están sucios.	Limpie regularmente los orificios internos de los componentes de la tubería de entrada y salida de agua.
		⑥ El rotor/impulsor de agua está roto.	Reemplazar con un rotor nuevo
2	No se pudo iniciar	① No hay fuente de alimentación conectada	Conecte la fuente de alimentación
		② El orificio del rotor del cabezal de la bomba está quemado y deformado.	Reemplazar con un cabezal de bomba nuevo
		③ El rotor está atascado por objetos extraños.	Retire los objetos extraños

		④ Los asientos del eje en ambos extremos del pasador del eje del rotor no están alineados con los orificios de los asientos del eje del mecanismo y la tapa del tambor de agua.	Vuelva a montar el rotor correctamente.
3	Fuga de agua	① Codo de grifo doblado	Reemplazar con un codo de grifo nuevo
		② El cabezal del conector del grifo está dañado.	Reemplazar por un grifo nuevo
		③ La junta de goma del grifo está dañada o tiene objetos extraños.	Reemplace la junta de goma del grifo o retire los objetos extraños.
		④ La junta de goma del cabezal de la bomba está dañada o tiene objetos extraños.	Reemplace la junta de goma del cabezal de la bomba o retire los objetos extraños.
		⑤ Las asas de la cabeza de la bomba, sujetas al cuerpo del cañón, no están fijadas.	Vuelva a fijar el cabezal de la bomba y el cuerpo del cilindro.
		⑥ La manguera y el grifo no están ensamblados correctamente.	Ensambla correctamente la manguera y el grifo y aprieta la tuerca.
4	Ruido anormal	① El orificio del rotor y el pasador del eje están desgastados.	Reemplace el rotor y el eje.

		② El rotor tiene objetos extraños o no está instalado correctamente.	Retire los objetos extraños del rotor o reinstale el rotor correctamente.
		③ La válvula de entrada de agua no está abierta.	Abra la válvula de entrada de agua.
		④ El aire del cañón no se descarga por completo.	Agite suavemente el barril del filtro para descargar el aire.
		⑤ La manguera de entrada de agua aspira aire.	Evite inhalar aire a través de la manguera de entrada de agua (especialmente si hay una bomba de aire en el acuario para oxigenación, la manguera de entrada de agua no debe aspirar aire).
		⑥ Falta la almohadilla de goma del rotor.	Instale la almohadilla de goma del rotor en su lugar.
5	Rendimiento de arranque deficiente	① El barril no está lleno de agua.	Llena el barril con agua.
		② El nivel de agua en la pecera es demasiado bajo.	Agregue agua al acuario hasta alcanzar el nivel de agua adecuado.
		③ El grifo no está abierto	Abre el grifo

6	Otros	Desconocido	Escanee el código QR que aparece en el manual de instrucciones o el código QR que está pegado en la superficie del producto y póngase en contacto con el servicio de atención al cliente para obtener asistencia técnica.

Nota: Tanto el algodón filtrante para acuarios como los anillos de cerámica biológica mencionados anteriormente están disponibles para su compra en línea o en tiendas de acuarios físicas; sin embargo, el algodón filtrante debe cortarse según la forma de la cesta del filtro.

FC	Este dispositivo cumple con la Parte 15 de las Normas de la FCC. Su funcionamiento está sujeto a las siguientes dos condiciones: (1) Este dispositivo no debe causar interferencias perjudiciales y (2) este dispositivo debe aceptar cualquier interferencia recibida, incluyendo la que pueda provocar un funcionamiento no deseado.

Fabricante: Jinjiang Qimei Gifts & Favourite Industry Co., Ltd.

Dirección: N.º 99, 3.ª zona, aldea Dongcheng, ciudad Dongshi,

ciudad Jinjiang, ciudad Quanzhou, provincia Fujian, China 362271
Correo electrónico: support@vevor.com



VEVOR

Upgrade · The Home Creator Way

Filtr do akwarium

MODEL: CF800(UE)/CF1400 UV (USA)

VEVOR | Upgrade
The Home Creator Way

MODEL: CF800(UE)/CF1400 UV(USA)



(Zdjęcia mają charakter wyłącznie poglądowy)

To jest oryginalna instrukcja obsługi. Przed użyciem prosimy o dokładne zapoznanie się z treścią instrukcji. Firma VEVOR zastrzega sobie prawo do jednoznacznej interpretacji niniejszej instrukcji obsługi. Wygląd produktu zależy od stanu, w jakim go otrzymali Państwo. Prosimy o wyrozumiałość, ale nie będziemy Państwa ponownie informować o aktualizacjach technologicznych lub oprogramowania naszego produktu.

INSTRUKCJE BEZPIECZEŃSTWA

1. Przeczytaj i stosuj się do wszystkich ważnych uwag umieszczonych na

urządzeniach. Przechowuj tę instrukcję w bezpiecznym miejscu, aby móc z niej skorzystać w przyszłości.
2. Produkty powinny być instalowane przez osoby dorosłe. Produkty z obwodami elektrycznymi zaleca się instalować pod nadzorem fachowców.
3. Produkty należy instalować z dala od dzieci i zwierząt domowych, aby uniknąć przypadkowego połknięcia małych części.
4. Podczas montażu należy prawidłowo nosić okulary ochronne i rękawice robocze.
5. Nie należy podejmować prób montażu produktu, gdy jest się zmęczonym lub pod wpływem alkoholu, narkotyków lub leków.
6. Przed użyciem należy sprawdzić, czy przewód zasilający nie jest uszkodzony. Jeśli tak, nie należy go używać. Urządzenie jest przeznaczone do użytku przez osoby dorosłe. Dzieci poniżej 18. roku życia oraz osoby z ograniczeniami fizycznymi, sensorycznymi lub intelektualnymi powinny korzystać z urządzenia pod nadzorem osób dorosłych, otrzymać instrukcje dotyczące bezpieczeństwa i w pełni zrozumieć zagrożenia przed jego użyciem .
7. Dzieci nie mogą bawić się urządzeniem. Czyszczenie i konserwacja urządzenia przez dzieci nie powinny być wykonywane bez nadzoru.
8. Podczas konserwacji lub przenoszenia produktu lub w przypadku wystąpienia jakiejkolwiek nietypowej sytuacji, należy najpierw wyłączyć zasilanie.
9. Aby uniknąć usterek, należy używać produktu zgodnie z regulowanym napięciem i częstotliwością.
10. Nie podłączaj ani nie ciągnij za przewód zasilający, jeśli masz mokre ręce.
11. Upewnij się, że wtyczka i gniazdko są chronione przed wodą.
12. Nie ciągnij przewodu zasilającego prosto podczas użytkowania. Ułóż przewód zasilający w kształcie litery „U” (patrz rysunek poniżej), aby uniknąć przedostawania się wody do gniazdka wzdłuż przewodu zasilającego.

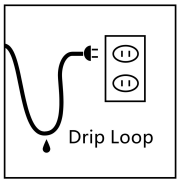

13. Nie należy używać produktu w pobliżu materiałów łatwopalnych.
14. Przed użyciem produktu należy sprawdzić, czy przewód zasilający nie jest uszkodzony. Jeśli tak, prosimy nie używać produktu. Jeśli przewód zasilający jest uszkodzony, musi zostać wymieniony przez producenta, serwisanta lub osobę o podobnych kwalifikacjach, aby uniknąć zagrożenia.
15. Nie instaluj ponownie produktu, aby uniknąć problemów.

Ogłoszenie:

1. Po zakupie sprawdź, czy produkt nie jest uszkodzony lub czy nie brakuje w nim jakichś elementów.
2. Używaj produktu pod linią wody zbiornika.
3. Produkt należy zainstalować na płaskiej powierzchni.
4. Podczas przenoszenia produktu nie należy trzymać go za zawór, gdyż może to spowodować jego uszkodzenie i wyciek wody.
5. Zaleca się czyszczenie wirnika i śmigła raz w miesiącu, ponieważ zanieczyszczenia wpływają na żywotność wirnika.
6. Wirnik łatwo się zużywa Jeśli dany element nie jest wymieniony, zaleca się jego wymianę raz na rok.
7. Produkt powinien być rozcieńczany wodą.
8. Należy okresowo (co 15–20 dni) czyścić materiał filtracyjny, aby usunąć zanieczyszczenia, które mogą skutkować niskim przepływem wody.
9. Podczas wykonywania czynności konserwacyjnych i czyszczenia przed odłączeniem zasilania należy zamknąć zawór CO2 i zawór pojemnika.
10. Nie moczyć produktu.
11. Pociągaj za uchwyt kilkakrotnie, aż wąż wylotowy napełni się wodą, a następnie podłącz zasilanie.
12. Etykieta produktu wskazuje maksymalny przepływ pompy wodnej w warunkach bez obciążenia. Po zamontowaniu różnych akcesoriów

przepływ zmniejszy się o około 50%.
13. Im większa liczba elementów filtra, tym mniejszy będzie przepływ pompy.
14. Nie moczyć produktu.
15. Pociągaj za uchwyt kilkakrotnie, aż wąż wylotowy napełni się wodą, a następnie podłącz zasilanie.
16. Nie wymieniaj przewodu zasilającego ani nie wyjmuj części pompy będących pod napięciem, gdyż może to spowodować uszkodzenie produktu.
1 7 .Tylko do użytku domowego i wewnątrz pomieszczeń .
.

LISTA PARAMETRÓW

Model	CF800(UE)	CF1400 UV(USA)
Woltaż	Prąd zmienny 220-240 V 5 0 Hz	Prąd zmienny 120 V 60 Hz
Całkowita moc	9,3 W	33,3 W
Maksymalna wydajność pompy bez obciążenia	880 l/godz.	443 GPH
Wodoodporność pompy wodnej	IPX 4	IPX4

Uwaga: Etykieta produktu wskazuje maksymalny przepływ pompy w stanie bez obciążenia. Więcej materiałów filtracyjnych i większa gęstość bawełny filtracyjnej zmniejszą całkowity przepływ wody.

CZĘŚCI I SPRZĘT

Wszystkie części są tego samego modelu

 Kran *1 szt.	 filtrujący *1 szt.	 Pompa *1 szt.
 Rura elastyczna PVC*2 szt.	 Złącze w kształcie litery L*2 szt.	 Rura w kształcie litery U*2 szt.
 Sitko*1 szt.	 Rura prysznicowa S *2 szt.	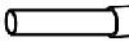 łącząca *1 szt.
 dziobowe *1 szt.	 Przyssawka *6 szt .	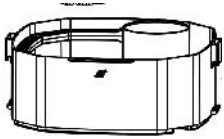 Koszyk filtracyjny*3 szt.
 filtra *1 szt.	 Biały filtr bawełniany*1 szt.	 Czarny filtr bawełniany*1 szt.

Poniższe akcesoria różnią się ilością		
Model	CF800(UE)	CF1400 UV (USA)
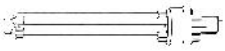 Lampa UV	NIE	1 szt.
 Pierścień	1 torba	1 torba

ceramiczny		
 Bio piłka	NIE	1 torba

INSTRUKCJA INSTALACJI

Schemat podziału produktu

1	Rura w kształcie litery U	11	Pompa
2	Złącze w kształcie litery L	12	Zespół wirnika
3	Rura prysznicowa S	13	Osłona wirnika
4	Złącze proste S	14	Pokrywa koszyka filtracyjnego
5	Przyssawka	15	Biała bawełna filtracyjna
6	Wylot dzioba kaczki	16	Koszyk filtra i uchwyt
7	Rura łącząca	17	Pierścień ceramiczny
8	Rura elastyczna z PVC	18	Koszyk filtracyjny
9	Filtr	19	Czarny filtr bawełniany
10	Kran	20	Zbiornik filtracyjny

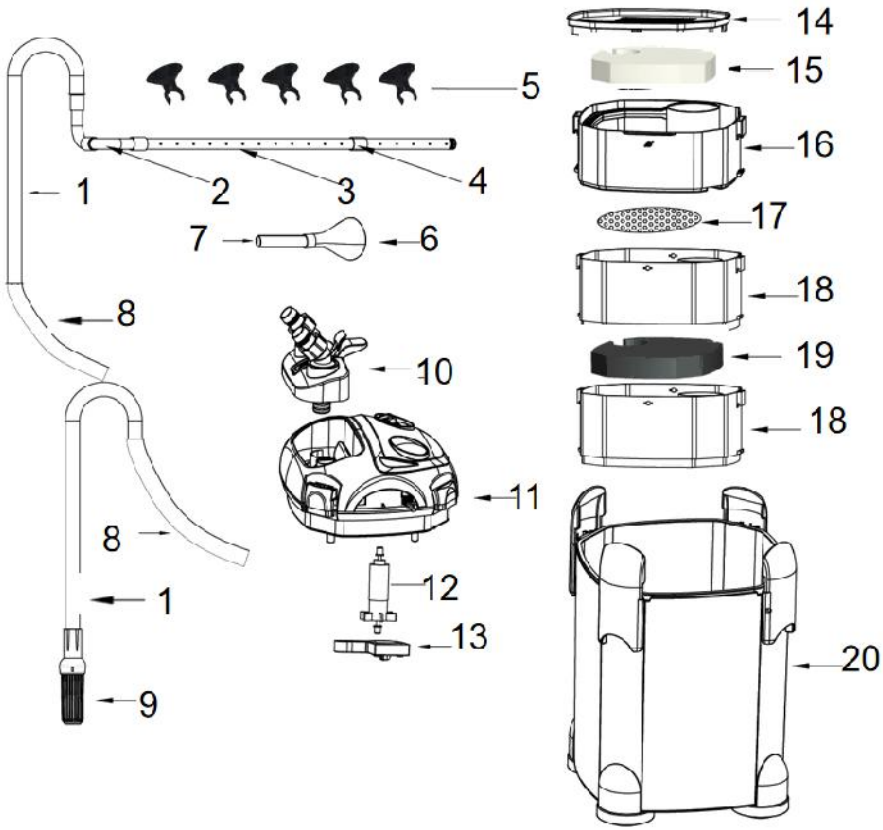

Zespół wirnika i pokrywa wirnika zostały zamontowane na pompie.
Części na schemacie awaryjnym mają charakter wyłącznie poglądowy.
Informacje o liczbie części znajdują się na poprzedniej liście akcesoriów.

Montaż pompy wodnej i zbiornika filtra

1. Otwórz blokadę bezpieczeństwa ; przytrzymaj krawędź klipsa i pociągnij w kierunku wskazanym strzałką.



2. Wyjmij pompę z pojemnika filtra i wyjmij kosz filtra z pojemnika. Otwórz zatrzask między koszami filtra, aby rozdzielić nakładające się kosze filtra. Na koniec przepłucz materiał filtracyjny w koszu filtra wodą .



3. Po oczyszczeniu filtra sugerujemy umieszczenie czarnego, grubego filtra bawełnianego na dole, ceramicznego pierścienia pośrodku, a białego, drobnego filtra bawełnianego na górze. Następnie koszyk filtra należy nałożyć na siebie, połączyć w jedną całość i umieścić w pojemniku filtra; zwróć uwagę na to, aby szczelina w koszyku filtra była wyrównana z położeniem żeberek w pojemniku filtra.

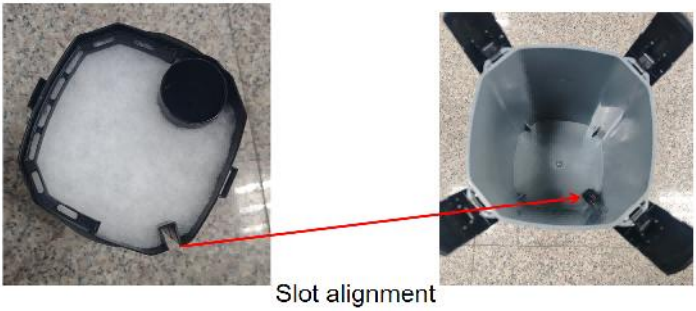

4. Umieść pokrywę koszyka filtra na górze koszyka, a następnie umieść

pompę w pojemniku filtra. Zamocuj cztery klamry mocujące pojemnik filtra. Zwróć uwagę, aby pompa i otwór wlotowy w koszyku filtra były wyrównane .



5. Włóż kran do pompy.



6. Wyreguluj stały pręt na kranie, aby zablokować kran na pompie .



7. Zwróć uwagę na stan otwarcia/zamknięcia zaworu kranu, który służy do

otwierania i zamykania kanału przepływu wody .



Zamontuj złączki rur wlotowych i wylotowych

1. Złóż rurę wlotową: Jeden koniec rurki w kształcie litery U włóż do filtra, a drugi koniec do rurki PCV. (Rys. A)
2. Zmontuj rurę wylotową: Jeden koniec rury w kształcie litery U wsuwamy do rury PCV, a drugi koniec łączymy kolejno z łącznikiem w kształcie litery L i rurą prysznicową. Rurę prysznicową można zastąpić rurą przyłączeniową i wylotem typu „kaczy dziób” (rys. B).

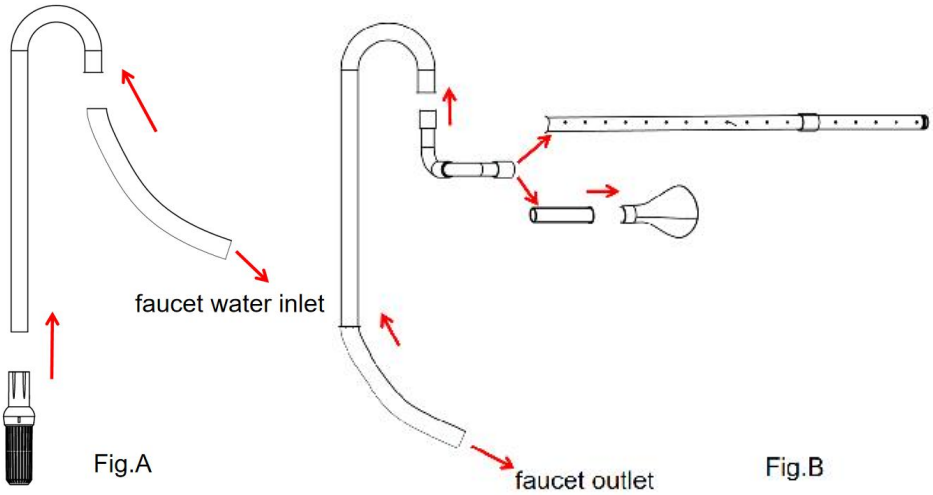

3. Podłącz rurę wlotową PCV do wlotu kranu, a rurę wylotową PCV do wylotu kranu. Odkręć nakrętkę kranu, aby docisnąć rurę PCV.

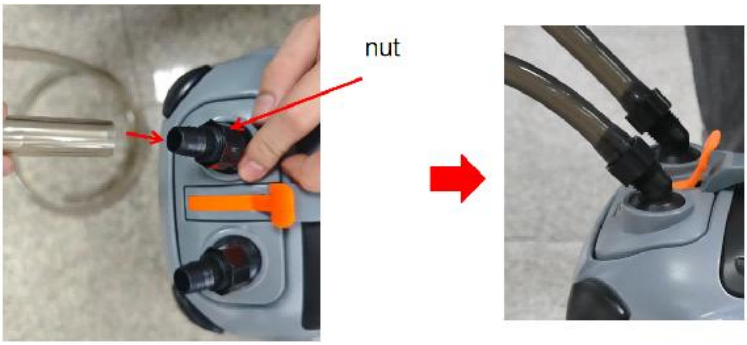

Należy pamiętać, że wlot kranu oznaczony jest jako „IN”, a wylot jako

standardowy „OUT”. Wylot kranu kieruje wodę do rury prysznica.

4. Elementy wlotowe i wylotowe montuje się na bocznej ścianie akwarium za pomocą 6 przyssawek, a przyssawki rozmieszcza się w rurze deszczowej i rurach w kształcie litery U w zależności od sytuacji. W razie potrzeby należy zamontować przyssawki na wylocie z pyska kaczki

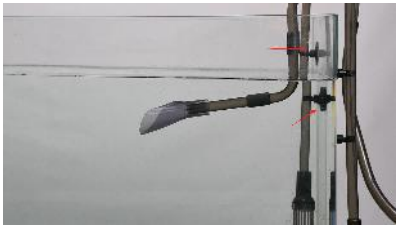



Uwaga: Sitko zespołu wlotowego powinno znajdować się z dala od aeratora, aby zapobiec wdychaniu gazu do rury wlotowej.
5. Przed włączeniem filtra należy kilkakrotnie pociągnąć za pręt wydechowy, aby zaciągnąć wodę z akwarium do wiadra filtra , aż w rurze

wylotowej znajdzie się woda, a następnie podłączyć zasilanie i uruchomić pompę.



Uwaga: Jeśli podczas użytkowania do rury wodnej dostanie się powietrze, co spowoduje hałas podczas pracy urządzenia, a wewnątrz rury pojawią się bąbelki, należy natychmiast odłączyć urządzenie od zasilania, wylać wodę z filtra, a następnie ponownie przepompować wodę zgodnie z powyższymi krokami przed podłączeniem urządzenia do zasilania.

Konserwacja wirnika

Demontaż i czyszczenie wirnika: Znajdź pokrywę wirnika u dołu pompy, zdejmij ją śrubokrętem, a następnie wyjmij zespół wirnika. Na obu końcach wirnika znajdują się drobne części. Nie zgub ich. Wyczyść otwór wirnika pompy lub wymień wirnik na nowy. Na koniec zamontuj go ponownie, postępując zgodnie z powyższymi krokami w odwrotnej kolejności.



Środki ostrożności dotyczące produktu

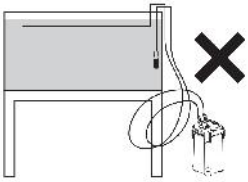

Podłączając rurę PCV, należy zwrócić uwagę na to, aby wąż nie był skręcony.

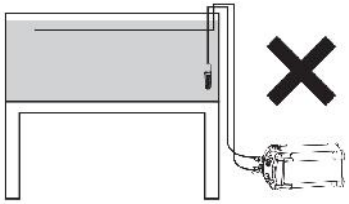

Umieścić filtr pojemnikowy na płaskiej powierzchni, nie pochyłym lub do góry nogami.

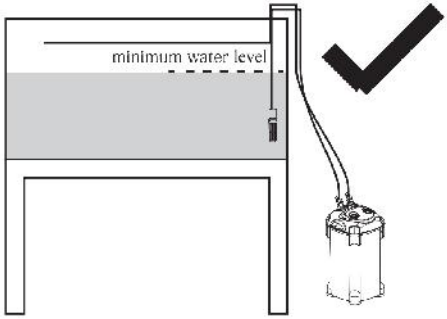

Upewnij się, że minimalny poziom wody w akwarium sięga rury wlotowej w kształcie litery U.

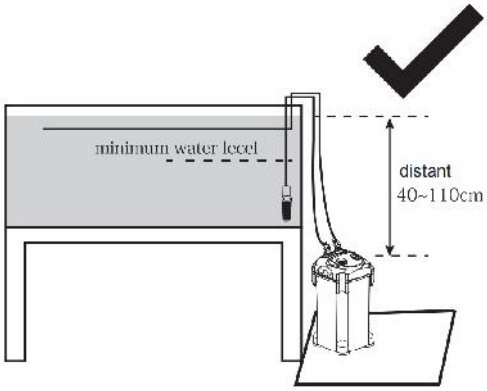

Filtr należy umieścić na płaskiej powierzchni, a odległość między filtrem a powierzchnią wody w akwarium powinna mieścić się w zakresie 40 - 110 cm (15,75-43,3 cala) .

Rozwiązywanie problemów

NIE.	Wada	Przyczyna	Rozwiązanie
1	Zmniejszone zużycie wody	① Materiał filtracyjny w bębnie jest brudny i zablokowany	Wyczyść materiał filtracyjny
		② Otwór wirnika i wirnik wodny są zabrudzone	Wyczyść otwór wirnika i wirnik wodny
		③ W lufie znajduje się powietrze	Naciśnij przycisk uwalniania powietrza, aby wypuścić powietrze. Trzymaj wąż wlotowy wody z dala od sprzętu natleniającego, aby zapobiec wdychaniu powietrza.
		④ Węże dopływowe i odpływowe wody są wygięte	Wyprostuj węże dopływowe i odpływowe wody lub użyj zacisku mocującego węże
		⑤ Otwory wewnętrzne elementów rury wlotowej i wylotowej wody są zabrudzone	Regularnie czyść otwory wewnętrzne elementów rur doprowadzających i odprowadzających wodę.
		⑥ Wirnik/wirnik wodny jest uszkodzony	Wymień na nowy wirnik
2	Nie udało się uruchomić	① Brak podłączonego zasilania	Podłącz zasilanie

		② Otwór wirnika głowicy pompy jest spalony i zdeformowany	Wymień głowicę pompy na nową
		③ Wirnik zablokowany przez ciała obce	Usuń obce przedmioty
		④ Gniazda wału na obu końcach sworznia wału wirnika nie są wyrównane z otworami gniazd wału mechanizmu i pokrywy bębna wodnego	Prawidłowo zmontuj wirnik
3	Wyciek wody	① Wygięty łokieć kranu	Wymień kolanko kranu na nowe
		② Głowica złącza kranu jest uszkodzona	Wymień kran na nowy
		③ Gumowy pierścień kranu jest uszkodzony lub znajdują się w nim ciała obce	Wymień gumowy pierścień kranu lub usuń obce przedmioty
		④ Gumowy pierścień głowicy pompy jest uszkodzony lub znajdują się w nim ciała obce	Wymień gumowy pierścień głowicy pompy lub usuń ciała obce
		⑤ Uchwyty głowicy pompy przymocowane do korpusu lufy nie są zamocowane	Ponownie zamocuj głowicę pompy i korpus lufy
		⑥ Wąż i kran nie są prawidłowo zmontowane	Prawidłowo zmontuj wąż i kran, a następnie dokręć nakrętkę

4	Nienormalny hałas	① Otwór wirnika i sworzeń wału są zużyte	Wymień wirnik i wał
		② Wirnik ma ciała obce lub nie jest prawidłowo zamontowany	Usuń ciała obce z wirnika lub zamontuj wirnik prawidłowo.
		③ Zawór wlotowy wody nie jest otwarty	Otwórz zawór wlotowy wody
		④ Powietrze w lufie nie jest całkowicie odprowadzane	Delikatnie potrząśnij pojemnikiem filtra, aby usunąć powietrze
		⑤ Wąż doprowadzający wodę zasysa powietrze	Unikaj wdychania powietrza przez wąż doprowadzający wodę (szczególnie, gdy w akwarium znajduje się pompa napowietrzająca służąca do natleniania; wąż doprowadzający wodę nie może wdychać powietrza)
		⑥ Brak gumowej podkładki wirnika	Zamontuj gumową podkładkę wirnika na miejscu
5	Słabe osiągi na starcie	① Beczka nie jest wypełniona wodą	Napełnij beczkę wodą
		② Poziom wody w akwarium jest zbyt niski	Dolej wody do akwarium do odpowiedniego poziomu.
		③ Kran nie jest otwarty	Otwórz kran

6	Inni	Nieznany	Zeskanuj kod QR znajdujący się w instrukcji obsługi lub kod QR naklejony na powierzchni produktu i skontaktuj się z działem obsługi klienta, aby uzyskać pomoc techniczną.

Uwaga: Wspomniane wcześniej waciki filtracyjne i ceramiczne pierścienie biologiczne można kupić w sklepach akwarystycznych online i stacjonarnych, jednak waciki filtracyjne należy przyciąć tak, aby odpowiadały kształtowi koszyka filtra.

	To urządzenie jest zgodne z częścią 15 przepisów FCC. Jego działanie podlega następującym dwóm warunkom: (1) Urządzenie nie może powodować szkodliwych zakłóceń oraz (2) Urządzenie musi akceptować wszelkie odbierane zakłócenia, w tym zakłócenia, które mogą powodować niepożądane działanie.

Producent: Jinjiang Qimei Gifts & Favourite Industry Co., Ltd
Adres: nr 99, 3. strefa, wioska Dongcheng, miasto Dongshi, miasto Jinjiang, miasto Quanzhou, prowincja Fujian, Chiny 362271
Adres e-mail: support@vevor.com



VEVOR

Upgrade · The Home Creator Way

Aquariumfilter

MODEL: CF800 (EU) / CF1400 UV (VS)

VEVOR | Upgrade
The Home Creator Way

MODEL: CF800 (EU) / CF1400 UV (VS)



(De foto's dienen alleen ter referentie.)

Dit is de originele handleiding. Lees alle instructies in de handleiding zorgvuldig door voordat u het product in gebruik neemt. VEVOR behoudt zich het recht voor om de gebruikershandleiding anders te interpreteren. Het uiterlijk van het product kan afwijken van het product dat u ontvangt. Wij zullen u niet opnieuw informeren over eventuele technologische of software-updates voor ons product.

VEILIGHEIDSINSTRUCTIES

1. Lees en volg alle belangrijke aanwijzingen op de apparaten. Bewaar

deze handleiding op een veilige plaats voor toekomstig gebruik.
2. Producten dienen door volwassenen te worden geïnstalleerd. Voor producten met elektrische circuits wordt aanbevolen de installatie onder begeleiding van professionals te laten uitvoeren.
3. De producten moeten buiten het bereik van kinderen en huisdieren worden geïnstalleerd om te voorkomen dat kleine onderdelen per ongeluk worden ingeslikt.
4. Draag tijdens de montage een veiligheidsbril en werkhandschoenen.
5. Probeer het product niet te monteren als u moe bent of onder invloed bent van alcohol, drugs of medicijnen.
6. Controleer voor gebruik of het netsnoer beschadigd is. Gebruik het apparaat in dat geval niet. Dit apparaat is bedoeld voor gebruik door volwassenen. Kinderen jonger dan 18 jaar en personen met fysieke, zintuiglijke of verstandelijke beperkingen dienen het apparaat onder toezicht van volwassenen te gebruiken, veiligheidsinstructies te ontvangen en de risico's volledig te begrijpen alvorens het te gebruiken .
7. Kinderen mogen niet met het apparaat spelen. Reiniging en onderhoud door de gebruiker mogen niet door kinderen zonder toezicht worden uitgevoerd.
8. Schakel bij onderhoud of verplaatsing van het product, of in geval van een abnormale situatie, eerst de stroom uit.
9. Om defecten te voorkomen, dient u het product te gebruiken binnen de gereguleerde spanning en frequentie.
10. Steek de stekker niet in het stopcontact en trek niet aan het netsnoer als uw handen nat zijn.
11. Zorg ervoor dat de stekker en het stopcontact beschermd zijn tegen water.
12. Trek het netsnoer niet recht uit het stopcontact tijdens gebruik. Houd het netsnoer in een U-vorm (zie onderstaande afbeelding) om te voorkomen dat er water in het stopcontact terechtkomt via het snoer.

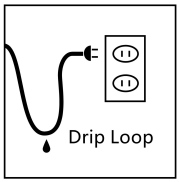

13. Gebruik het product niet in de buurt van brandbare materialen.
14. Controleer vóór gebruik van het product of het netsnoer beschadigd is. Indien dit het geval is, gebruik het product dan niet. Als het netsnoer beschadigd is, moet het worden vervangen door de fabrikant, een servicevertegenwoordiger of een gelijkwaardig gekwalificeerd persoon om gevaar te voorkomen.
15. Installeer het product niet opnieuw om fouten te voorkomen.

Kennisgeving:
1. Controleer na aankoop of het product beschadigd is of dat er onderdelen ontbreken.
2. Gebruik het product onder de waterlijn van de tank.
3. Installeer het product op een vlakke ondergrond.
4. Wanneer u het product verplaatst, pak het dan niet vast aan het ventiel, aangezien dit het ventiel kan beschadigen en waterlekkage kan veroorzaken.
5. Het wordt aangeraden om de waaier en de propeller eens per maand schoon te maken, aangezien vuil de levensduur van de waaier kan verkorten.
6. De waaier slijt snel. Het wordt aangeraden om dit artikel eenmaal per jaar te vervangen.
7. Dit product moet met water werken.
8. Reinig het filtermateriaal periodiek (elke 15-20 dagen) om vuil te verwijderen dat een lage waterdoorvoer kan veroorzaken.
9. De kranen van de CO2-klep en de gasflesklep moeten worden dichtgedraaid voordat de stroom wordt uitgeschakeld bij het uitvoeren van onderhoud en reiniging.
10. Laat het product niet weken.

11. Trek herhaaldelijk aan de hendel totdat de afvoerslang met water gevuld is en sluit vervolgens de stroomtoevoer aan.
12. Op het productlabel staat de maximale doorstroomsnelheid van de waterpomp bij onbelaste toestand vermeld. Na montage van diverse accessoires zal de doorstroomsnelheid met ongeveer 50% afnemen.
13. Hoe meer filterelementen er in het filter zitten, hoe kleiner de pompdebiet zal zijn.
14. Laat het product niet weken.
15. Trek herhaaldelijk aan de hendel totdat de afvoerslang met water gevuld is en sluit vervolgens de stroomtoevoer aan.
16. Vervang het netsnoer niet en verwijder geen onderdelen van de pomp die onder spanning staan, anders raakt het product beschadigd.
1 7 . Alleen voor huishoudelijk en binnengebruik .
.

PARAMETERLIJST

Model	CF800(EU)	CF1400 UV (VS)
Spanning	AC 220-240 V 50 Hz	120 V wisselstroom 60 Hz
Totaal vermogen	9,3 W	33,3W
Maximale doorstroomsnelheid van de pomp bij onbelaste werking	880 l/u	443 GPH
Waterdichtheidsclassificatie van de waterpomp	IPX 4	IPX4

Let op: op het productetiket staat de maximale doorstroming van de pomp bij onbelaste toestand vermeld. Meer filtermateriaal en een hogere dichtheid van het filterkatoen verminderen de totale waterdoorstroming.

ONDERDELEN & HARDWARE

Alle onderdelen zijn van hetzelfde model.		
 Faucet *1 stuk	 Filterreservoir *1 stuk	 Pompoen *1 stuk
 Flexibele PVC-buis*2 stuks	 L-vormige connector*2 stuks	 U-vormige buis*2 stuks
 Zeef*1 stuk	 Douchepijp *2 stuks	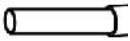 Verbindingsbuis *1 stuk
 Eendenbek -uitlaat*1 stuk	 Zuignappen * 6 stuks	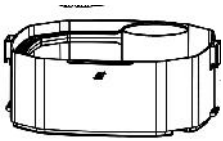 Filtermandje*3 stuks
 Filtermanddeksel *1 stuk	 Wit filterkatoen*1 stuk	 Zwart filterkatoen*1 stuk
De volgende accessoires zijn verkrijgbaar in verschillende aantallen.		
Model	CF800(EU)	CF1400 UV (VS)

 UV-lamp	NEE	1 stuk
 Keramische ring	1 zak	1 zak
 Bio-bal	NEE	1 zak

INSTALLATIEHANDLEIDING

Productoverzichtsdiagram

1	U-vormige buis	11	Pomp
2	L-vormige connector	12	Rotorassemblage
3	S douchepijp	13	Rotorafdekking
4	Rechte connector	14	Filtermanddeksel
5	zuignap	15	Wit filterkatoen
6	Eendenbill outlet	16	Filtermandje en handvat
7	Aansluitende buis	17	Keramische ring
8	Flexibele PVC-buis	18	Filtermand
9	Zeef	19	Zwart filterkatoen
10	Kraan	20	Filtervat

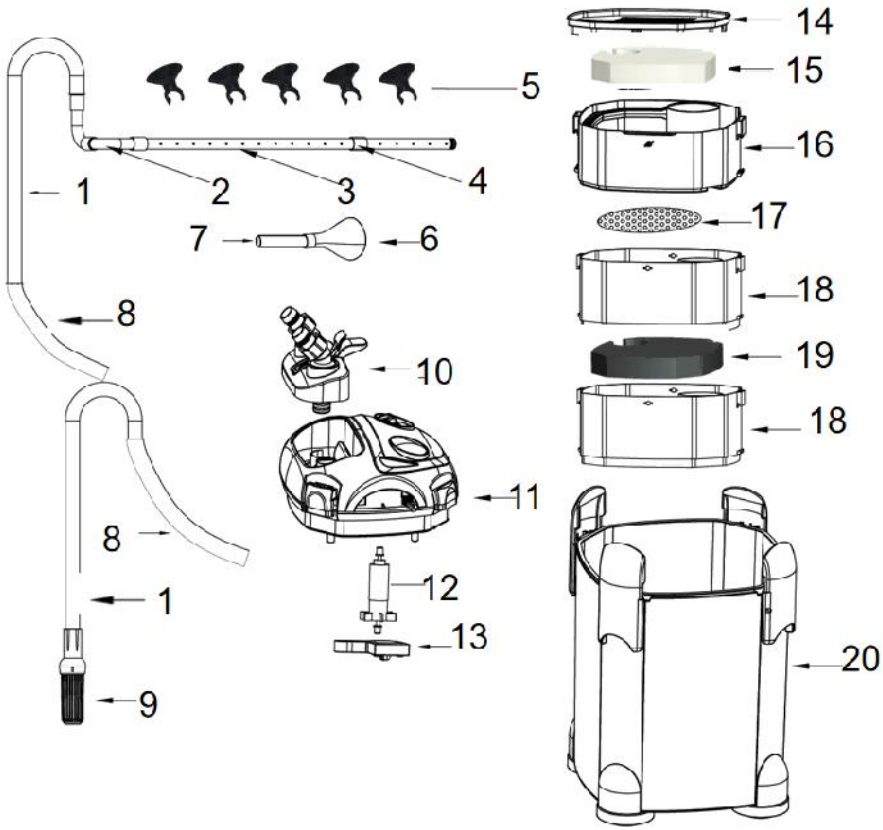

De rotorassemblage en rotorkap zijn op de pomp gemonteerd. De onderdelen in het schema dienen slechts ter referentie. Raadpleeg de vorige lijst met accessoires voor het aantal onderdelen.

Installatie van waterpomp en filtertank

1. Open het veiligheidsslot ; houd de rand van de clip vast en trek deze eruit zoals de pijl aangeeft.



2. Verwijder de pomp uit de filteremmer en til het filtermandje uit de emmer. Open de kliksluiting tussen de filtermandjes om de overlappende filtermandjes van elkaar te scheiden. Spoel tot slot het filtermateriaal in het filtermandje af met water .



3. Na het reinigen van de filterapparatuur raden we aan om het zwarte filterkatoen met grove gaten onderin te plaatsen, de keramische ring in het midden en het witte filterkatoen met fijne gaten bovenop. Vouw vervolgens de filtermanden over elkaar heen en plaats ze in de filteremmer; let erop dat de gleuf van de filtermand overeenkomt met de positie van de ribben in de filteremmer.

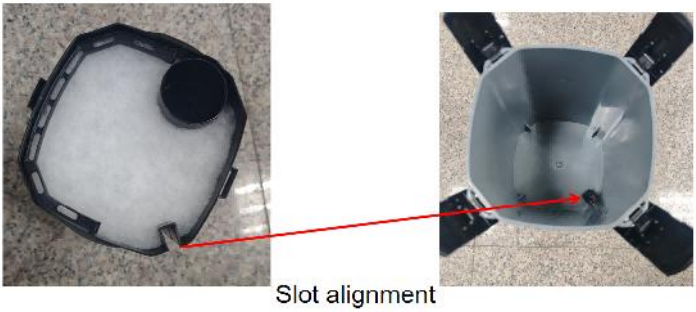

4. Plaats het deksel van de filtermand op de filtermand en plaats vervolgens de pomp in de filtermand. Draai de vier bevestigingsgespen van de filtermand vast. Let erop dat de pomp en de inlaatopening in de filtermand op één lijn liggen .



5. Steek de kraan in de pomp.



6. Stel de vaste stang op de kraan zo af dat de kraan aan de pomp wordt vergrendeld .



7. Let op de aan/uit-stand van de kraan, waarmee de waterstroom wordt geopend en gesloten.

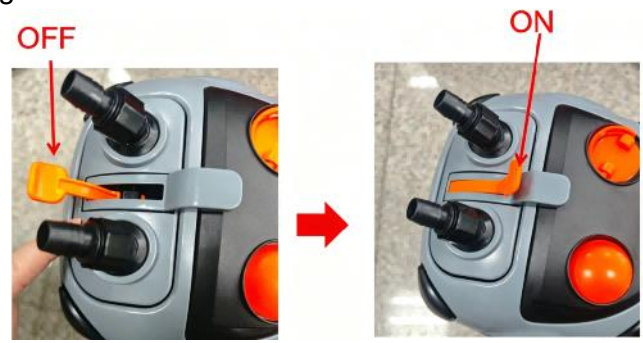

Installeer de inlaat- en uitlaatleidingfittingen.

1. Monteer de inlaatbuis: Het ene uiteinde van de U-buis wordt in het filter gestoken en het andere uiteinde in de PVC-buis. (Afb. A)
2. De afvoerbuis monteren: Het ene uiteinde van de U-vormige buis wordt in de PVC-buis gestoken en het andere uiteinde wordt vervolgens verbonden met de L-vormige connector en de douchebuis. De douchebuis kan worden vervangen door een verbindingsbuis en een eendenbekuitlaat (Fig. B).

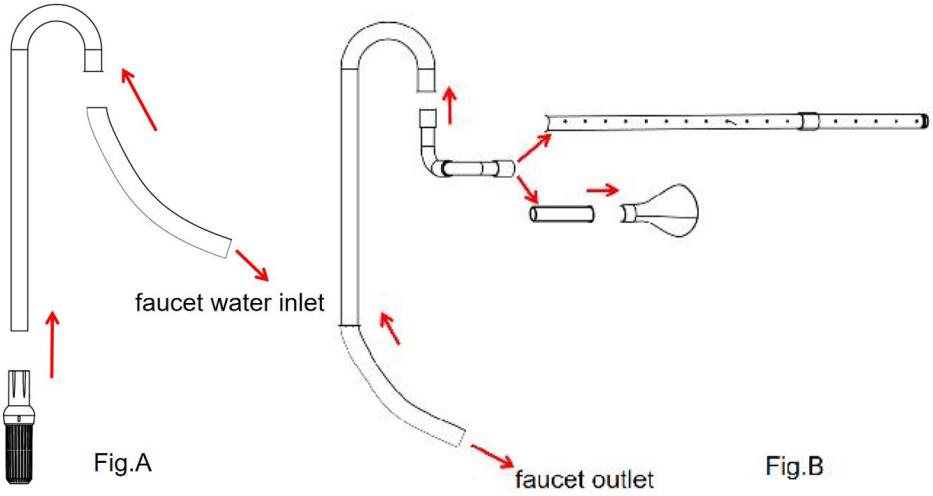

3. Sluit de PVC-toevoerbuis aan op de inlaat van de kraan en de PVC-afvoerbuis op de uitlaat van de kraan. Draai de moer op de kraan naar achteren om de PVC-buis aan te drukken.

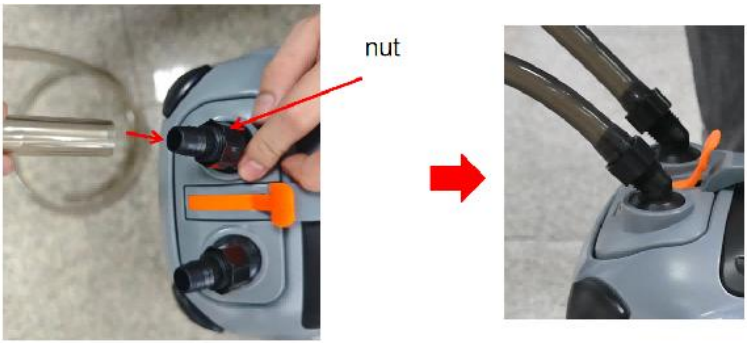

Let op: de inlaat van de kraan is gemarkeerd met "IN" en de uitlaat met de standaard "OUT"; de uitlaat van de kraan leidt naar de doucheleiding.
4. De inlaat- en uitlaatcomponenten worden met 6 zuignappen aan de zijwand van het aquarium bevestigd. De zuignappen worden, afhankelijk van de situatie, verdeeld over de regenpijp en de U-vormige buizen. Bevestig de zuignappen waar nodig bij de uitlaatopening van de

eendenbek.





Let op: het filter van de inlaatunit moet ver van de beluchter verwijderd zijn om te voorkomen dat er gas in de inlaatbuis terechtkomt.
5. Voordat het filter wordt ingeschakeld, trek herhaaldelijk aan de afvoerstang om water uit het aquarium in de filterbak te zuigen totdat er water in de afvoerpijp staat. Sluit vervolgens de stroomtoevoer aan en start de pomp.



Let op: Als er tijdens gebruik lucht in de waterleiding komt, wat resulteert in een hard geluid tijdens het gebruik van het apparaat en er bubbels in de waterleiding zichtbaar zijn, schakel dan onmiddellijk de stroomtoevoer uit, giet het water uit de filterbak en pomp vervolgens opnieuw water door volgens de bovenstaande stappen voordat u de stroomtoevoer weer aansluit.

Rotoronderhoud

Demontage en reiniging van de rotor: Zoek de rotorkap aan de onderkant van de pomp, verwijder deze met een schroevendraaier en verwijder vervolgens de rotor. Aan beide uiteinden van de rotor bevinden zich kleine onderdelen. Raak deze niet kwijt. Reinig het rotorgat van de pomp of vervang de rotor door een nieuwe. Monteer de rotor vervolgens weer in omgekeerde volgorde.



Voorzorgsmaatregelen voor product P	
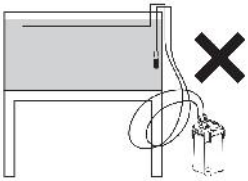	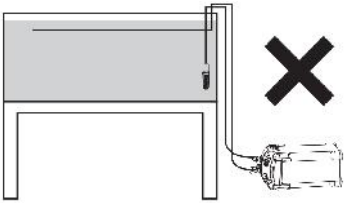
Zorg er bij het aansluiten van de PVC-buis voor dat de slang niet verdraaid raakt.	Plaats het filterhuis op een vlakke ondergrond. schuin of ondersteboven.

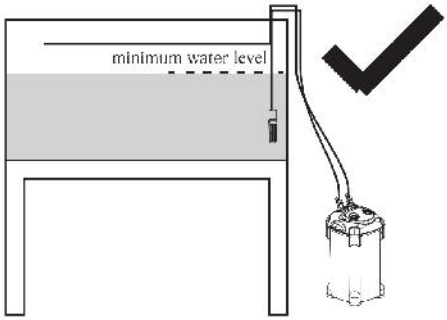

Zorg ervoor dat het waterpeil in het aquarium minimaal tot aan de U-vormige inlaatbuis reikt.

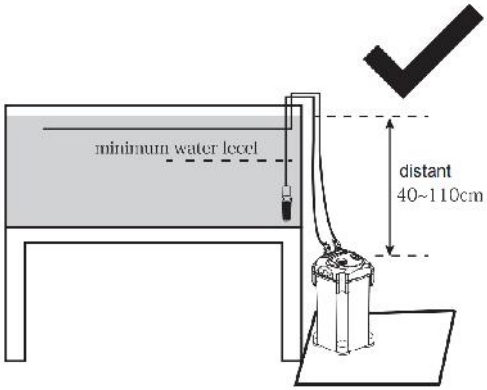

Het filter moet op een vlakke ondergrond worden geplaatst en de afstand tussen het filter en het wateroppervlak van het aquarium moet tussen de 40 en 110 cm (15,75-43,3 inch) liggen .

Probleemoplossing

Nee.	Schuld	Oorzaak	Oplossing
1	Verminderde waterafvoer	① Het filtermateriaal in de filterbehuizing is vuil en verstopt.	Reinig het filtermateriaal.

		② Het rotorgat en de waterwaaier zijn vuil.	Reinig het rotorgat en de waterwaaier.
		③ Er zit lucht in het vat	Druk op de ontluchtingsknop om de lucht af te voeren; houd de waterinlaatslang uit de buurt van de zuurstofapparatuur om inademing van lucht te voorkomen.
		④ De waterinlaat- en -uitlaatslangen zijn gebogen	Maak de waterinlaat- en -uitlaatslangen recht of gebruik een slangklem.
		⑤ De binnenste openingen van de waterinlaat- en -uitlaatleidingen zijn vuil.	Reinig regelmatig de binnenste openingen van de waterinlaat- en -uitlaatleidingen.
		⑥ De rotor/waterwaaier is kapot	Vervang door een nieuwe rotor
2	Starten mislukt	① Geen voeding aangesloten	Sluit de voeding aan.
		② Het rotorgat van de pompkop is verbrand en vervormd.	Vervang de pompkop door een nieuwe.
		③ De rotor zit vast door vreemde voorwerpen	Verwijder de vreemde voorwerpen.

		④ De aszittingen aan beide uiteinden van de rotoraspen zijn niet uitgelijnd met de aszittinggaten van het mechanisme en de watertrommelafdekking.	Monteer de rotor correct terug
3	Waterlekkage	① Gebogen kraanbocht	Vervang de kraanbocht door een nieuwe.
		② De kraanaansluiting is beschadigd	Vervang door een nieuwe kraan.
		③ De rubberen ring van de kraan is beschadigd of bevat vreemde voorwerpen.	Vervang de rubberen afdichting van de kraan of verwijder de vreemde voorwerpen.
		④ De rubberen ring van de pompkop is beschadigd of bevat vreemde voorwerpen.	Vervang de rubberen ring van de pompkop of verwijder de vreemde voorwerpen.
		⑤ De handgrepen van de pompkop die aan de cilinder zijn bevestigd, zitten niet vast.	Bevestig de pompkop en de cilinderbehuizing weer aan elkaar.
		⑥ De slang en de kraan zijn niet correct gemonteerd.	Monteer de slang en de kraan correct en draai de moer vast.
4	Abnormaal geluid	① Het rotorgat en de aspen zijn versleten.	Vervang de rotor en de as.
		② De rotor bevat vreemde voorwerpen of is niet correct geïnstalleerd.	Verwijder de vreemde voorwerpen op de rotor of monteer de rotor correct terug.

		③ De waterinlaatklep is niet open	Open de waterinlaatklep.
		④ De lucht in de loop is niet volledig afgevoerd.	Schud de filterbehuizing voorzichtig om de lucht te laten ontsnappen.
		⑤ De waterinlaatslang zuigt lucht aan.	Voorkom dat er lucht uit de waterinlaatslang wordt aangezogen (vooral als er een luchtpomp in het aquarium aanwezig is voor beluchting; de waterinlaatslang mag dan geen lucht aanzuigen).
		⑥ Het rubberen remblok van de rotor ontbreekt	Plaats het rubberen remblok van de rotor op zijn plaats.
5	Slechte startprestaties	① Het vat is niet gevuld met water.	Vul het vat met water.
		② Het waterpeil in het aquarium is te laag	Vul het aquarium met water tot het juiste niveau.
		③ De kraan staat niet open	Open de kraan
6	Anderen	Onbekend	Scan de QR-code in de handleiding of de QR-code op het productoppervlak en neem contact op met de klantenservice voor technische

			ondersteuning.

Let op: het bovengenoemde aquariumfilterkatoen en de biologische keramische ringen zijn beide online of in fysieke aquariumwinkels verkrijgbaar. Het filterkatoen moet echter op maat geknipt worden, afhankelijk van de vorm van het filtermandje.

FC	Dit apparaat voldoet aan Deel 15 van de FCC-regels. De werking is onderworpen aan de volgende twee voorwaarden: (1) Dit apparaat mag geen schadelijke interferentie veroorzaken, en (2) dit apparaat moet alle ontvangen interferentie accepteren, inclusief interferentie die een ongewenste werking kan veroorzaken.

Fabrikant: Jinjiang Qimei Gifts & Favourite Industry Co., Ltd
Adres: nr. 99, 3e gebied, Dongcheng Village, Dongshi Town, Jinjiang City, Quanzhou City, Fujian Province, China 362271
E-mail: support@vevor.com



VEVOR

Upgrade · The Home Creator Way

Akvariumfilter

MODELL: CF800 (EU)/CF1400 UV (USA)

VEVOR | Upgrade
The Home Creator Way

MODELL: CF800(EU)/CF1400 UV(USA)



(Foton är endast för referens)

Detta är originalinstruktionerna, vänligen läs alla instruktioner noggrant innan du använder produkten. VEVOR förbehåller sig en tydlig tolkning av vår användarmanual. Produktens utseende ska vara beroende av den produkt du mottagit. Vi ber om ursäkt för att vi inte kommer att informera dig igen om det finns några teknik- eller programuppdateringar för vår produkt.

SÄKERHETSINSTRUKTIONER

1. Läs och följ alla viktiga meddelanden på apparaterna. Förvara denna

manual på ett säkert ställe för framtida bruk.
2. Produkter bör installeras av vuxna. Produkter som involverar kretsar rekommenderas att installeras under ledning av professionella personer.
3. Produkterna bör installeras utom räckhåll för barn och husdjur för att undvika oavsiktlig förtäring av smådelar.
4. Använd skyddsglasögon och arbetshandskar under monteringen.
5. Försök inte montera produkten när du känner dig trött eller påverkad av alkohol, droger eller mediciner.
6. Kontrollera före användning om nätsladden är skadad. Använd den inte om så är fallet. Denna apparat är avsedd för vuxna. Barn under 18 år och personer med fysiska, sensoriska eller intellektuella begränsningar bör använda den under överinseende av vuxna, få säkerhetsinstruktioner och fullt förstå riskerna innan den används .
7. Barn får inte leka med apparaten. Rengöring och underhåll får inte utföras av barn utan tillsyn.
8. Stäng av strömmen först när du utför underhåll eller flyttar produkten, eller när det uppstår någon onormal situation.
9. För att undvika fel, använd produkten med reglerad spänning och frekvens.
10. Dra inte i eller anslut nätsladden om dina händer är våta.
11. Se till att kontakten och uttaget är skyddade från vatten.
12. Dra inte rakt i strömsladden när du använder den. Se till att strömsladden har en U-form (se bilden nedan) för att undvika att vatten kommer in i uttaget längs strömsladden.

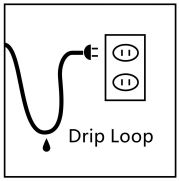

13. Använd inte produkten nära brandfarliga föremål.
14. Innan du använder produkten, kontrollera om det finns några skador på nätsladden. Om så är fallet, använd inte produkten. Om nätsladden är skadad måste den bytas ut av tillverkaren, dess servicerepresentant eller

liknande kvalificerad person för att undvika fara.
15. Installera inte om produkten för att undvika eventuella fel.

Varsel:
1. Kontrollera produkten efter köpet om det finns några skador eller saknas delar.
2. Använd produkten under tankens vattenledning.
3. Installera produkten på en plan yta.
4. När du flyttar produkten, vänligen ta inte i ventilen, eftersom det kan orsaka att ventilen går sönder och ytterligare vattenläckage.
5. Det rekommenderas att rengöra impellern och propellern en gång i månaden, eftersom smutsen påverkar impellerns livslängd.
6. Impellern slits lätt ut artikeln rekommenderas att den byts ut en gång per år.
7. Denna produkt ska fungera med vatten.
8. Rengör filtermaterialet regelbundet (15–20 dagar) för att ta bort smuts som leder till lågt vattenflöde.
9. Koldioxidventilens och behållarens ventilkranar måste stängas av innan strömmen bryts vid underhåll och rengöring.
10. Blötlägg inte produkten.
11. Dra i handtaget upprepade gånger tills utloppsslangen är fylld med vatten och anslut sedan strömförsörjningen.
12. Produktetiketten anger vattenpumpens maximala flödeshastighet vid tomgång. Efter montering av olika tillbehör kommer flödeshastigheten att minska med cirka 50 %.
13. Ju fler filterdelar som laddas, desto mindre blir pumpflödet.
14. Blötlägg inte produkten.
15. Dra i handtaget upprepade gånger tills utloppsslangen är fylld med vatten och anslut sedan strömförsörjningen.
16. Byt inte ut strömsladden och ta inte bort pumpens spänningsförande delar, annars kommer produkten att skadas.
1 7. Endast för hushålls- och inomhusbruk .
.

PARAMETERLISTA

Modell	CF800 (EU)	CF1400 UV (USA)
Spänning	AC 220-240 V 50 Hz	AC 120 V 60 Hz
Total effekt	9,3 W	33,3 W
Pumpens maximala flödeshastighet utan belastning	880 l/h	443 GPH
Vattenpumpens vattentäthetsklassificering	IPX 4	IPX4

Obs: Produktetiketten visar pumpens maximala flöde vid tomgång. Mer filtermaterial och högre densitet av filtervattnet minskar det totala vattenflödet.

DELAR OCH HÅRDVAROR

Alla delar är av samma modell		
 Kran * 1 st	 Filterkar *1 st	 Pump * 1 st
 PVC flexibelt rör * 2 st	 L-formad kontakt * 2 st	 U-format rör * 2 st

 Sil * 1 st	 Duschrör * 2 st	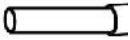 Anslutningsrör * 1 st
 Anknäbbsutlopp * 1 st	 Sugkopp * 6 st	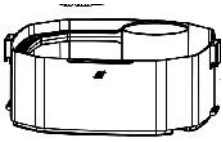 Filterkorg * 3 st
 Filterkorgskydd * 1 st	 Vit filterbomull * 1 st	 Svart filterbomull * 1 st

Följande tillbehör varierar i mängd		
Modell	CF800 (EU)	CF1400 UV (USA)
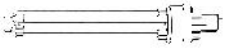 UV-lampa	INGA	1 st
 Keramisk ring	1 påse	1 påse
 Bioboll	INGA	1 påse

INSTALLATIONSGUIDE

Produktfördelningsdiagram

1	U-format rör	11	Pump

2	L-formad kontakt	12	Rotoraggregat
3	Duschrör	13	Rotorkåpa
4	S rak kontakt	14	Filterkorglock
5	Sugkopp	15	Vit filterbomull
6	Ankabullsutlopp	16	Filterkorg och handtag
7	Anslutningsrör	17	Keramisk ring
8	PVC-flexibelt rör	18	Filterkorg
9	Sil	19	Svart filterbomull
10	Kran	20	Filterkar

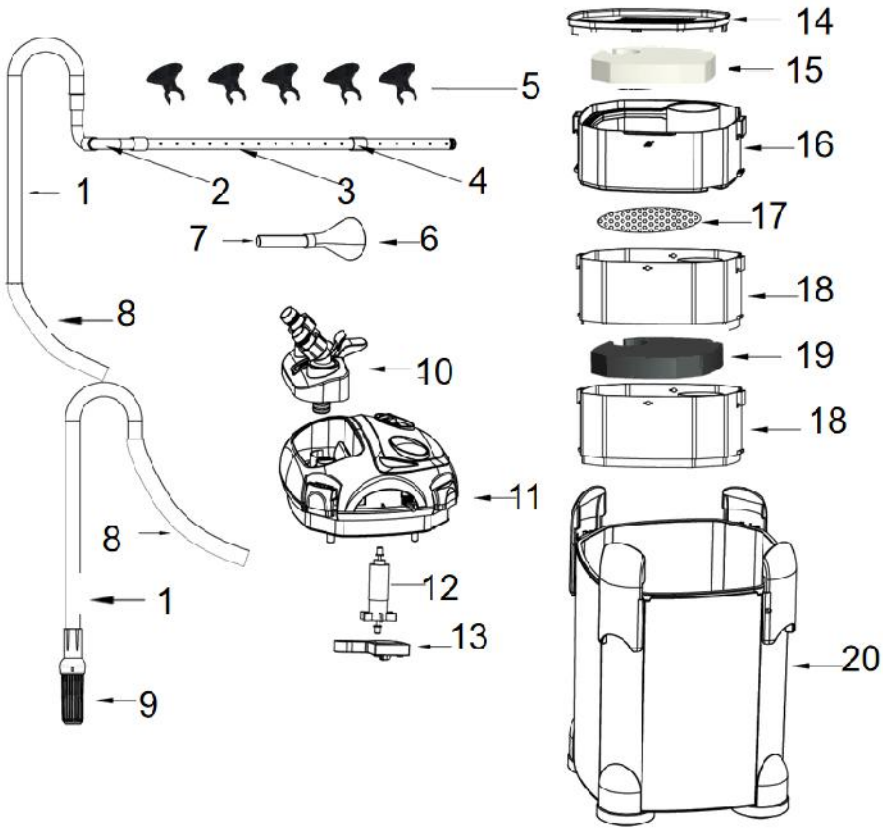

Rotoraggregatet och rotorkåpan har monterats på pumpen. Delarna i diagrammet är endast för referens. Se föregående tillbehörslista för antalet delar.

Installation av vattenpump och filtertank

1. Öppna säkerhetsspärren ; Håll i klämmans kant och dra ut indirekt enligt pilens riktning.



2. Ta bort pumpen från filterhinken och lyft filterkorgen ur hinken. Öppna snäpplåset mellan filterkorgarna för att separera de överlappande filterkorgarna. Skölj slutligen filtermaterialet i filterkorgen med vatten .



3. Efter rengöring av filterutrustningen föreslår vi att den svarta grovhåliga filtervadden placeras längst ner, den keramiska ringen i mitten och den vita finhåliga filtervadden placeras överst . Sedan överlappas filterkorgen och sätts ihop till ett stycke och placeras i filterhinken; var uppmärksam på att filterkorgens skåra är i linje med ribbornas position i filterhinken.

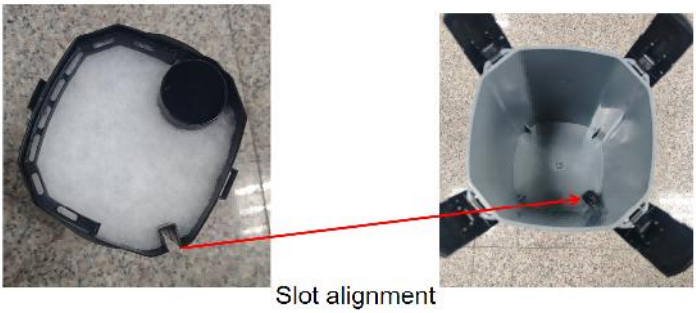

4. Placera filterkorgens lock ovanpå filterkorgen och placera sedan pumpen i filterhinken. Fäst de fyra fästspännena på filterhinken. Observera

att pumpen och inloppshålet i filterkorgen ska vara i linje .



5. Sätt i kranen i pumpen.



6. Justera den fasta stången på kranen för att låsa kranen till pumpen .



7. Var uppmärksam på kranventilens på/av-läge, som används för att öppna och stänga vattenflödeskanalen .



Montera inlopps- och utloppsrörkopplingar

1. Montera inloppsröret: Ena änden av U-röret förs in i filtret och den andra änden förs in i PVC-röret. (Bild A)
2. Montera utloppsröret: Ena änden av det U-formade röret förs in i PCV-röret, och den andra änden ansluts successivt till den L-formade kopplingen och duschröret. Duschröret kan ersättas med ett anslutningsrör och ett näbbutlopp (bild B).

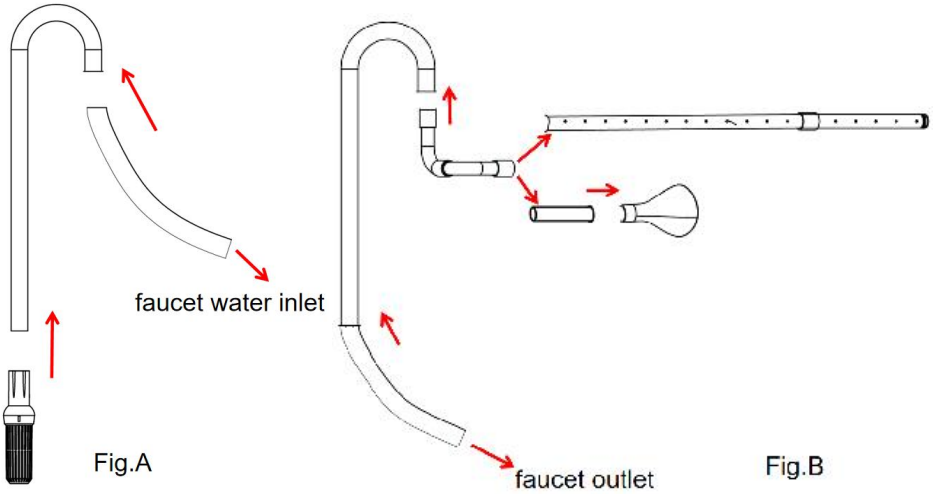

3. Anslut PVC-inloppsröret till kranens inlopp och PVC-utloppsröret till

kranens utlopp. Vrid muttern på kranen bakåt för att trycka ner PVC-röret.

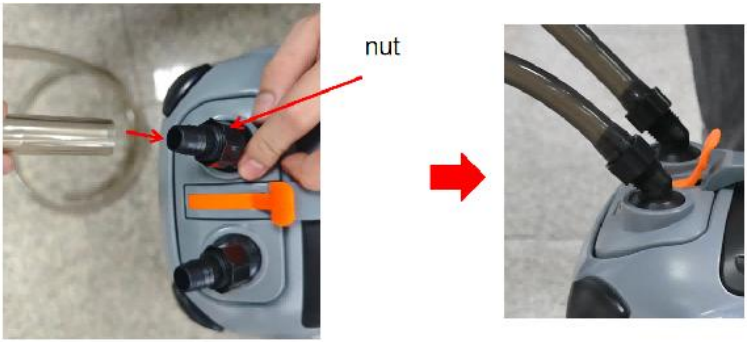

Observera att kranens inlopp är markerat med "IN" och utloppet är markerat med standard "OUT"; kranens utlopp rinner till duschröret.
4. Inlopps- och utloppskomponenterna installeras på akvariets sidovägg med hjälp av 6 sugkoppar, och sugkopparna är fördelade i regnröret och U-formade rör beroende på situationen. Montera sugkopparna på ankans munutlopp efter behov.

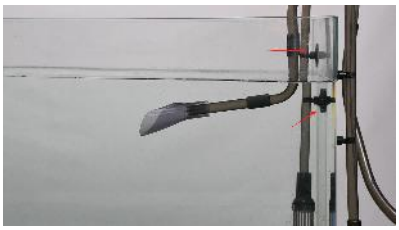



Obs: Silen i inloppsaggregatet ska vara placerad långt ifrån luftaren för att undvika att gas inandas i inloppsröret.
5. Innan filtret slås på, dra upprepade gånger i utloppsstången för att suga vatten från akvariet ner i filterhinken tills det finns vatten i utloppsröret, och anslut sedan strömförsörjningen och starta pumpen.



Obs: Om luft kommer in i vattenröret under användning, vilket resulterar i ett högt ljud när maskinen är igång, och bubblor kan ses inuti vattenröret, stäng omedelbart av strömförsörjningen, häll ut vattnet i filterhinken och pumpa sedan vatten igen enligt stegen ovan innan strömförsörjningen ansluts.

Rotorunderhåll

Demontering och rengöring av rotorn: Hitta rotorkåpan längst ner på pumpen, ta bort den med en skruvmejsel och ta sedan bort rotorenheten. Det finns små delar i båda ändar av rotorn. Tappa inte bort dem. Rengör pumpens rotorhål eller byt ut den nya rotorn. Montera slutligen tillbaka den enligt motsatta steg ovan.



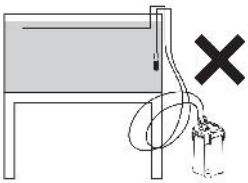

Se till att slangen inte är vriden när du ansluter PVC-röret.

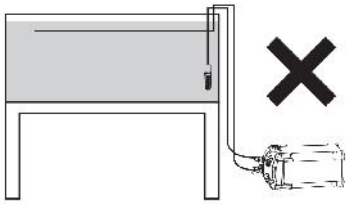

Placera filterbehållaren på en plan yta, gör det inte lutning eller upp och ner.

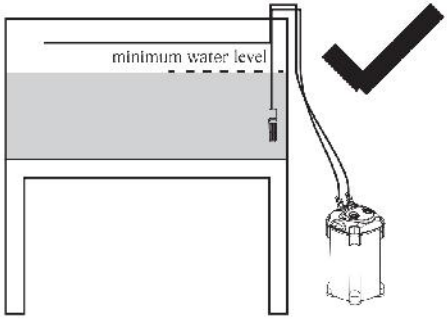

Se till att akvariets lägsta vattennivå når det U-formade inloppsröret.

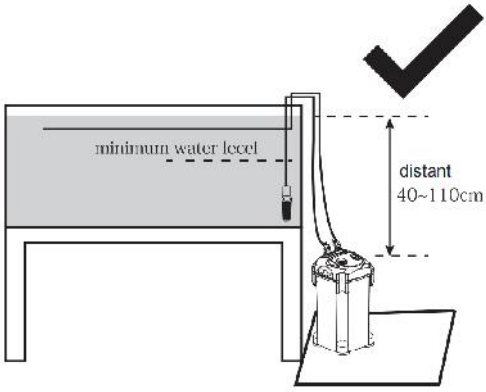

Filtret måste placeras på en plan yta, och avståndet mellan filtret och akvariets vattenyta bör vara inom intervallet 40–110 cm (15,75–43,3 tum) .

Felsökning

Inga.	Fel	Orsaka	Lösning
1	Minskad vattenproduktion	① Filtermaterialet i cylindern är smutsigt och blockerat	Rengör filtermaterialet
		② Rotorhålet och vattenimpellern är smutsiga	Rengör rotorhålet och vattenimpellern
		③ Det finns luft i pipan	Tryck på luftutlösningsknappen för att släppa ut luften; håll vatteninloppsslangen borta från syresättningsutrustningen för att förhindra inandning av luft.
		④ Vatteninlopps- och utloppsslangarna är böjda	Räta ut vatteninlopps- och utloppsslangarna, eller använd en slangklämma.
		⑤ De inre hålen i vatteninlopps- och utloppsrörskomponenterna är smutsiga	Rengör de inre hålen i vatteninlopps- och utloppsrörskomponenterna regelbundet.
		⑥ Rotorn/vattenimpellern är trasig	Byt ut mot en ny rotor
2	Misslyckades med att starta	① Ingen strömförsörjning ansluten	Anslut strömförsörjningen

		② Pumphuvudets rotorhål är bränt och deformerat	Byt ut mot ett nytt pumphuvud
		③ Rotorn har fastnat av främmande föremål	Ta bort de främmande föremålen
		④ Axelsätena i båda ändar av rotoraxelstiftet är inte i linje med axelsäteshålen på urverket och vattentrummans lock.	Montera rotorn korrekt
3	Vattenläckage	① Böjd kranböj	Byt ut mot en ny kranböj
		② Kranens anslutningshuvud är skadat	Byt ut mot en ny kran
		③ Kranens gummiring är skadad eller innehåller främmande föremål	Byt ut kranens gummiring eller ta bort främmande föremål
		④ Pumphuvudets gummiring är skadad eller innehåller främmande föremål	Byt ut pumphuvudets gummiring eller ta bort främmande föremål
		⑤ Pumphuvudets handtag som är fästa vid cylinderhuset är inte fastsatta	Sätt tillbaka pumphuvudet och cylinderhuset
		⑥ Slangen och kranen är inte korrekt monterade	Montera slangen och kranen korrekt och dra åt muttern
4	Onormalt brus	① Rotorhålet och axelstiftet är slitna	Byt ut rotorn och axeln

		② Rotorn har främmande föremål eller är inte korrekt monterad	Ta bort främmande föremål på rotorn eller montera rotorn korrekt
		③ Vatteninloppsventilen är inte öppen	Öppna vatteninloppsventilen
		④ Luften i pipan är inte helt utsläppt	Skaka försiktigt filtercylindern för att tömma ut luften
		⑤ Vatteninloppsslangen andas in luft	Undvik att inandas luft från vatteninloppsslangen (särskilt när det finns en luftpump i akvariet för syresättning, får vatteninloppsslangen inte inandas luft)
		⑥ Rotorns gummikuddar saknas	Montera rotorns gummikuddar på plats
5	Dålig startprestanda	① Tunnan är inte fylld med vatten	Fyll tunnan med vatten
		② Vattennivån i akvariet är för låg	Tillsätt vatten i akvariet till lämplig vattennivå
		③ Kranen är inte öppen	Öppna kranen
6	Andra	Okänd	Skanna QR-koden i instruktionsmanualen eller QR-koden som är klistrad på produktens yta och kontakta kundtjänst för teknisk support.

Obs! Den ovannämnda akvariefilterbomullen och de biologiska keramiska ringarna finns att köpa online eller i fysiska akvariebutiker, men filterbomullen måste klippas efter filterkorgens form.

FC	Denna enhet uppfyller del 15 i FCC-reglerna. Användning är underkastad följande två villkor: (1) Denna enhet får inte orsaka skadliga störningar, och (2) denna enhet måste acceptera alla mottagna störningar, inklusive störningar som kan orsaka oönskad drift.

Tillverkare: Jinjiang Qimei Gifts & Favourite Industry Co., Ltd.
Adress: NO.99, 3:e området, Dongcheng by, Dongshi stad, Jinjiang stad, Quanzhou stad, Fujian-provinsen, Kina 362271
E-post: support@vevor.com

