Murphy bed/Le lit Murphy

Assembly Instructions - Please keep for future reference

Instructions d’assemblage - s’il vous plaît garder pour référence future

N709P174880E，N709P174883E
N709P174885E

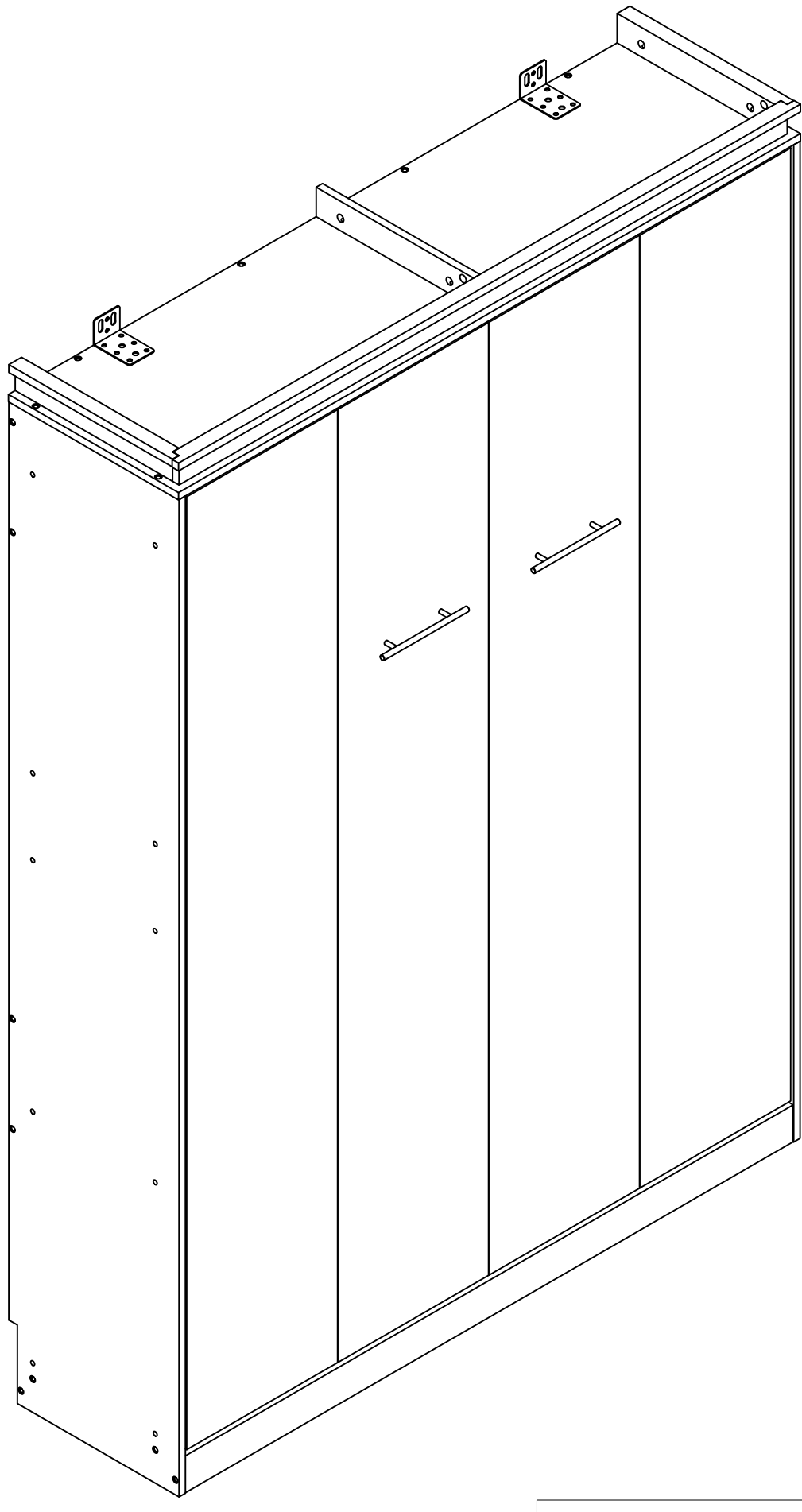

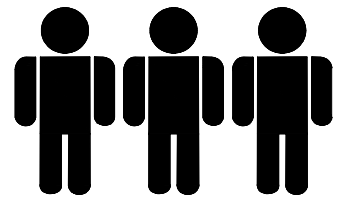

Three people are required to assemble and move this model.
Trois personnes sont nécessaires pour Assemblez et déplacez ce modèle.

Important – Please read these instructions fully before starting assembly

Important - veuillez lire ces instructions complètement avant de commencer l’assemblage

ZG-096#Issue 1 - 07/08/24

Part List / Liste des pièces

Hardware list / Liste du matériel：N709P174880E

10 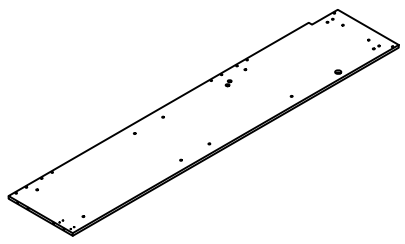 1 PC	11 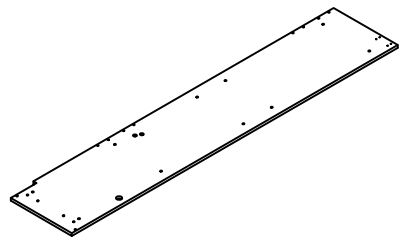 1 PC	12 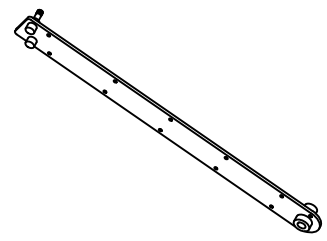 1 PC	13 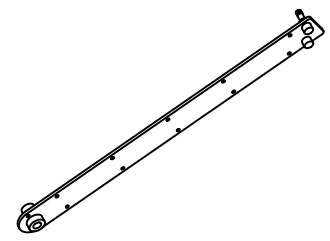 1 PC	14 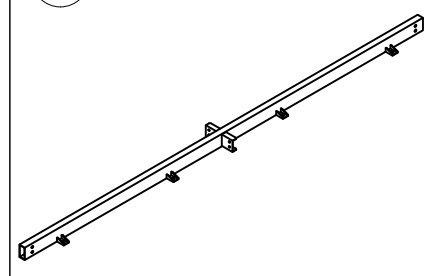 1 PC
15 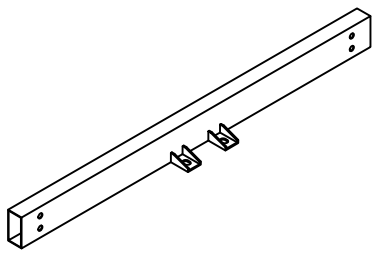 2 PCS	16 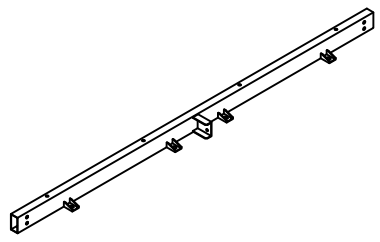 1 PC	17 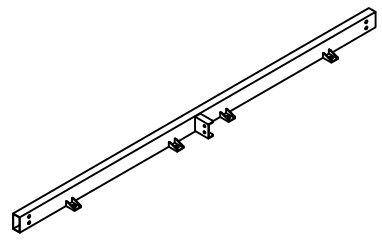 1 PC	18 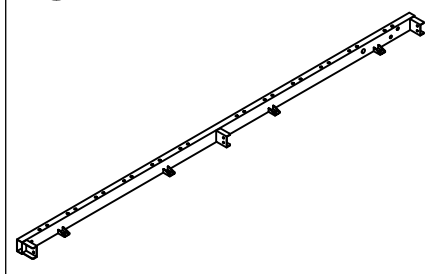 1 PC	19 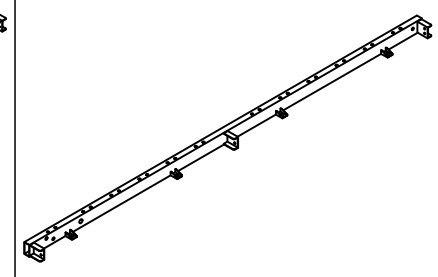 1 PC
20 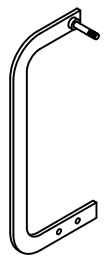 1 PC	21 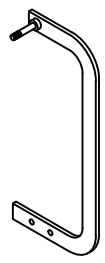 1 PC	22 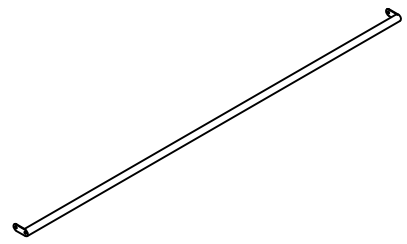 1 PC	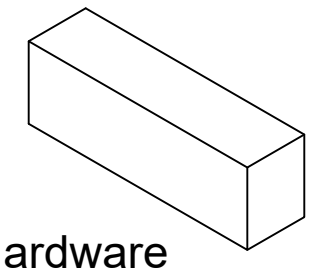 Hardware Matériel informatique 1 PC	

Part List / Liste des pièces

Hardware list / Liste du matériel:N709P174883E

26 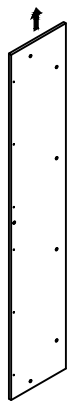 1 PC	27 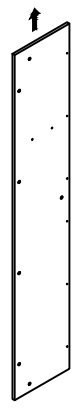 1 PC	28 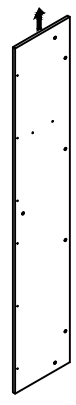 1 PC	29 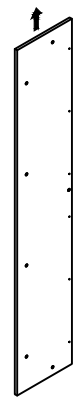 1 PC

Part List / Liste des pièces

Hardware list / Liste du matériel：N709P174885E

1 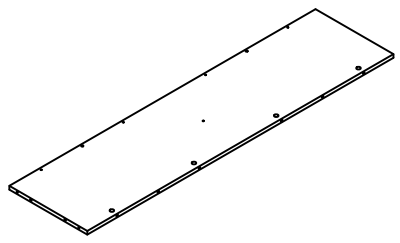 1 PC	2 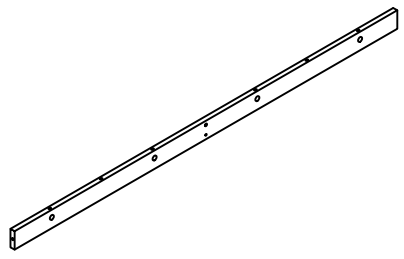 1 PC	3 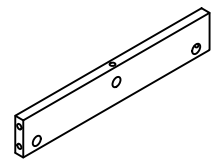 1 PC	4 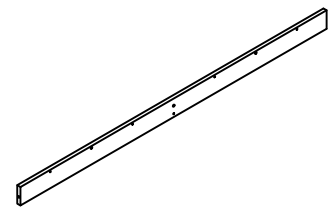 1 PC	5 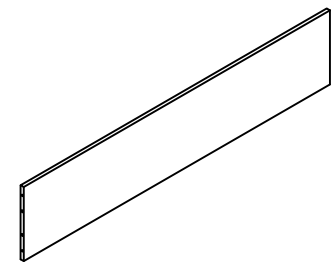 1 PC
6 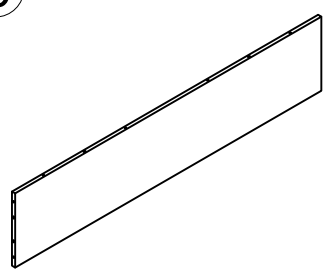 1 PC	7 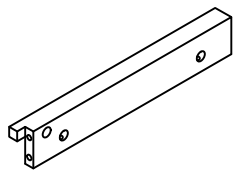 1 PC	8 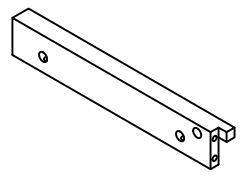 1 PC	9 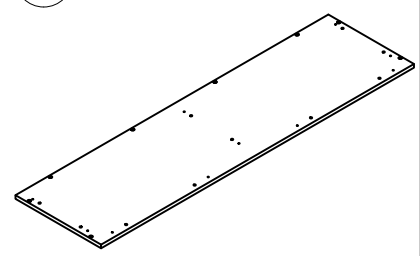 1 PC	23 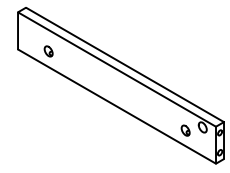 1 PC
24 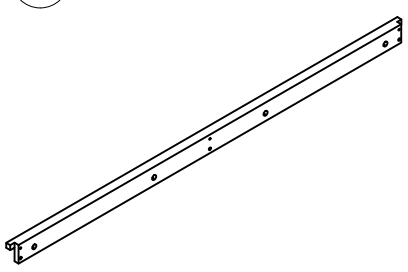 1 PC	25 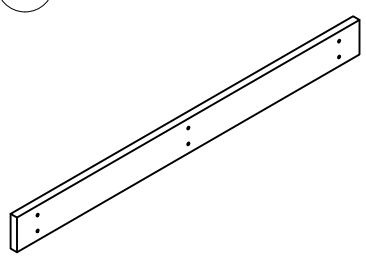 4 PCS	X 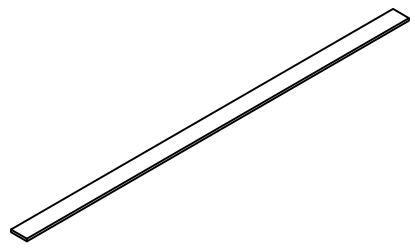 12 PCS		

Assembly Instructions / Instructions de montage

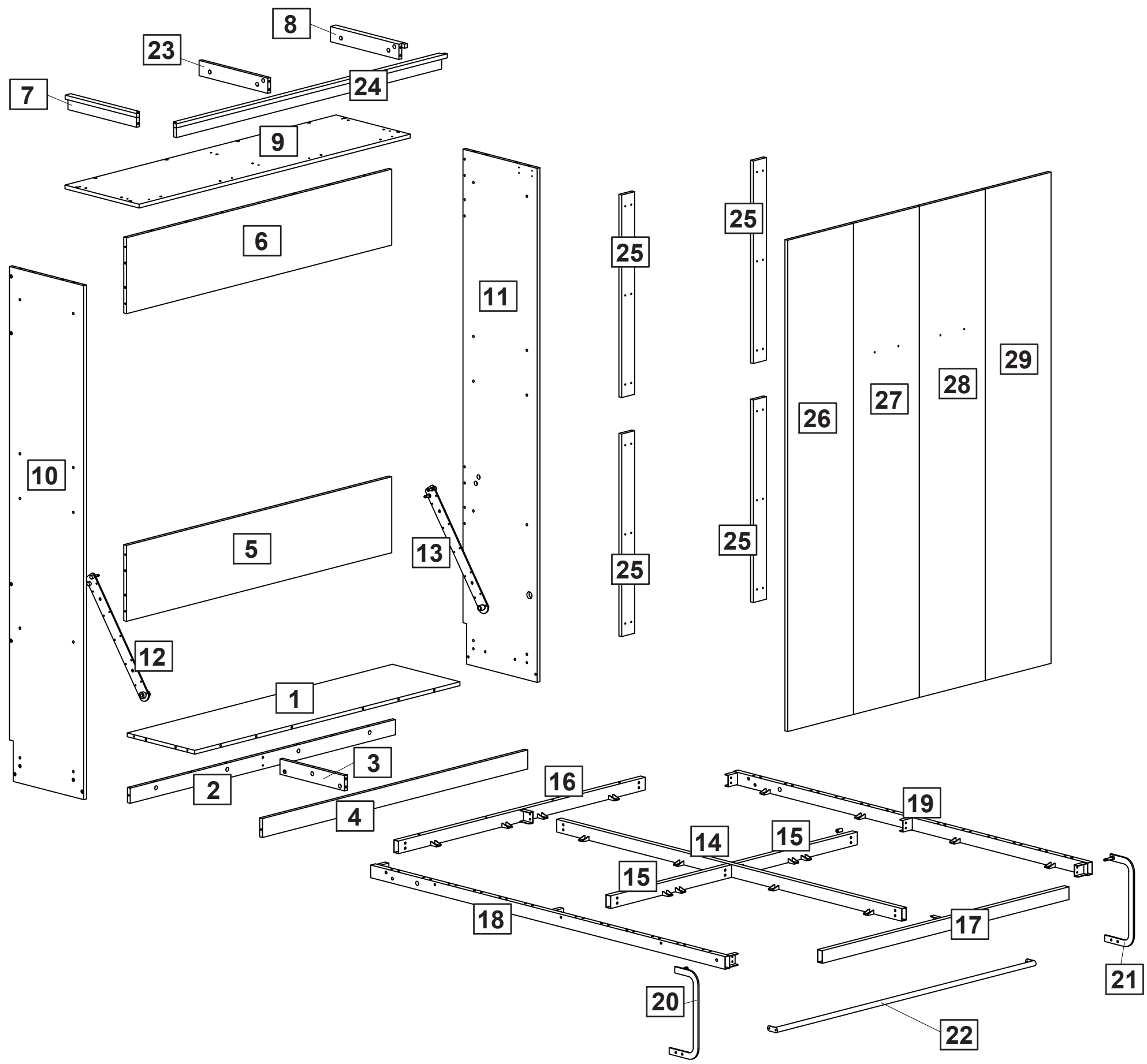

Part List / Liste des pièces

Hardware list / Liste du matériel：N709P177608K

Please check you have all the panels listed below

Note: The quantitie below are the correcet amount to complete the assembly. In some cases more fittings may be supplied than are required.

A Male Camlock x 24 Mâle Camlock	**B** Female Camlock x 24 Femelle Camlock	**C** Dowel x 37 Le goujon
D 6.8*48mm Screw x 24 6*48mm vis	**E** Hex Key M4 x 1 Clé hexagonale M4	**F** Magnetic bump x 2 Bosse magnétique
G Expansion screw x 4 Vis d'expansion	**H** MATTRESS SUPPORT x 2 SUPPORT de matelas	**I** Fixed parts x 2 Pièces de fixation
J 4*16mm Screw x 36 4*16mm vis	**K** 4*30mm Screw x 24 4*30mm vis	**L** Ø20 Sticker x 20 Ø20 autocollant
M Webbing x 2 Sangle de sangle	**N** Nylon washer（19*1.5） x 4 Rondelle en Nylon (19*1.5)	**O** Nut M8 x 8 Écrou M8
P Wrench x 1 Clé à clé	**Q** 6*12mm Screw x 4 6*12mm vis	**R** Positioning pin x 2 Fiche fixe -in
S Cylinder x 4 Barre pneumatique	**T** 6*12mm Screw x 48 6*12mm vis	**U** 8*45mm Screw x 4 8*45mm vis
V 6*25mm Screw x 2 6*25mm vis	**W** Single plastic cap x 24 Capuchon en plastique unique	**X** Slat x 12 Les lamelles
Y Nut M8 x 1 Clé à clé	**Z** Handle & Fixings x 2 Poignée & fixations	

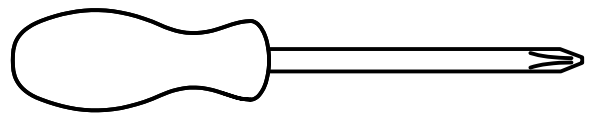

Assembly Tools Required (Not Included)
Outils d'assemblage requis (Non Inclus)

Using Camlocks

Step 1

Connect the male camlock as diected in the assembly instructions using a scewdriver.

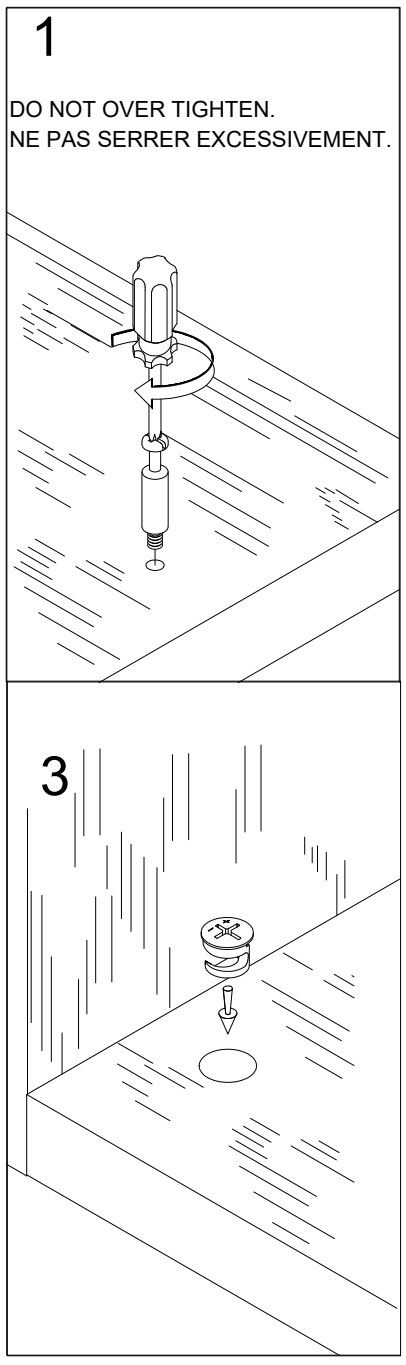

Step 2

Push the male camlock into the entry hole.

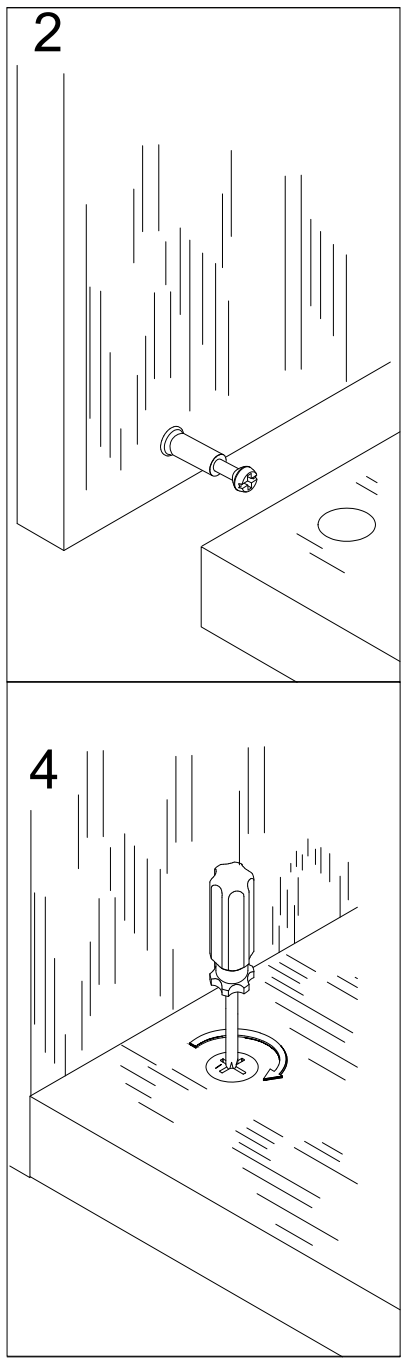

Step 3

Insert the femle camlock as shown in the instruction.

Note：ensure that the arrow on the top of the camlock points towards the entry hole for the male camlock.

Step 4

Turn the female camlock clockwise with a screwdriver.

You should feel a click when the camlock is locked in place.

The joint is now secure.

Important information to read before starting the assembly. Keep this information for future reference.

IMPORTANT WARNINGS

Risk of serious injuries if the wall bed tips over.
To prevent wall bed from tipping over, mount it permanently to the wall.
Only a qualified person* must carry out the installation and any possible adjustment of the wall bed (including disassembly). If the wall bed is not firmly mounted (anchored) to the wall, it might tip over and cause serious injuries to the installer, users of the bed as well as the people near the bed.
The choice of wall anchoring depends on the type of wall. Use wall anchors suitable for the wall material.

* Qualified person: it is necessary to have a good understanding of the wall structure where the bed is anchored, including the positioning of the wall studs and structural components in the case of a wood or metal structure. If you do not have the necessary skills, make sure that the installation is done by someone who has the qualifications and required knowledge. When you choose the installer, make sure to comply with all applicable regulations in the province, state or country where the furniture is installed.

IMPORTANT: BEFORE STARTING ASSEMBLY

Be sure to confirm the following information:

1. **The installer has the qualifications * and required knowledge.**
2. **Only wall anchor screws for wood-frame walls are provided with this bed. See anchor requirements and installation notes provided** in the instruction manual, according to the type of wall, and use the appropriate anchors such as described in this manual.
3. Your bed can hold a maximum distributed weight of 800 lb (362 kg), including the weight of the mattress.
4. Maximum thickness of mattress: 9.8 in (23 cm), and must stand in vertical position without sagging.
5. The bed will not stay open without the weight of the mattress which must be between: 38 lbs (15 kg) and 90 lbs (41 kg).
6. Minimum ceiling height requirements for installation: 83 in (2.11 m).
7. It is recommended to assess the structural integrity of the floor and wall and to make sure that the wall anchoring devices can withstand the forces generated. More specifically, before installing the wall bed, it is necessary to verify that the floor and the wall on which you want to install the bed are flat and have no structural damage that could affect the installation of the wall bed or its anchoring to the wall. Do not install the bed on weakened or rotten structures.
8. It is necessary to ensure that wall anchors of the bed can withstand forces generated. The value of the holding power (Fh) of each anchor should be 630 Newtons (142 lbf).

If the wall bed is not installed properly, the latter might close unexpectedly or could open involuntarily.
In addition, if the wall bed is installed incorrectly, one of its structural components may break and fall off.

WALL ANCHORING REQUIREMENTS & INSTALLATION RECOMMENDATIONS

Important information to read before starting the assembly.
Keep this information for future reference.

IMPORTANT WARNINGS

Risk of serious injuries if the wall bed tips over.
To prevent wall bed from tipping over, mount it permanently to the wall.
Only a qualified person* must carry out the installation and any possible adjustment of the wall bed (including disassembly). If the wall bed is not firmly mounted (anchored) to the wall, it might tip over and cause serious injuries to the installer, users of the bed as well as the people near the bed.
The choice of wall anchoring depends on the type of wall. Use wall anchors suitable for the wall material.

* Qualified person: it is necessary to have a good understanding of the wall structure where the bed is anchored, including the positioning of the wall studs and structural components in the case of a wood or metal structure. If you do not have the necessary skills, make sure that the wall anchoring is done by someone who has the qualifications and required knowledge. When you choose the installer, make sure to comply with all applicable regulations in the province, state or country where the furniture is installed.

IMPORTANT WARNINGS

INSTALLATION AND APPROPRIATE HARDWARE

Using appropriate hardware, all the anchor screws of the wall bed must be firmly secured to the wood or metal studs, the structural components, or a masonry wall.

Only wall anchor screws for wood-frame walls are provided with this bed.

NEVER USE DRYWALL ANCHOR SCREWS OR SECURE THE BED TO DRYWALL

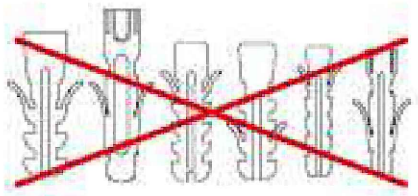

See wall anchoring requirements and installation notes provided in the instruction manual, according to the type of wall, and use the appropriate anchors such as described in this manual.

NUMBER OF SCREWS NEEDED

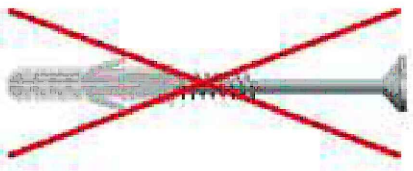

Two (2) screws are required for each anchor point. Three (3) wall anchor points are necessary for the proper installation of the wall bed. So you need a total of six (6) wall anchor screws.

THE SCREWS MUST BE VERY WELL ANCHORED TO THE STRUCTURAL COMPONENTS OF THE WALL.

**** A CERTIFIED CONSTRUCTION PROFESSIONAL, IN COMPLIANCE WITH APPLICABLE REGULATIONS IN THE PROVINCE, STATE, OR COUNTRY WHERE THE FURNITURE IS INSTALLED.**

Utilisation de Camlocks

1

Connectez le mâle
Camlock tel que diecté dans
Les instructions de montage
Utiliser un driver scewdriver.

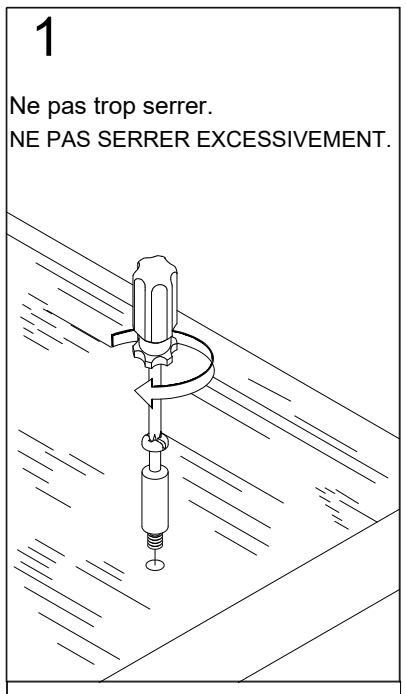

2

Poussez le camlock mâle
Dans le trou d'entrée.

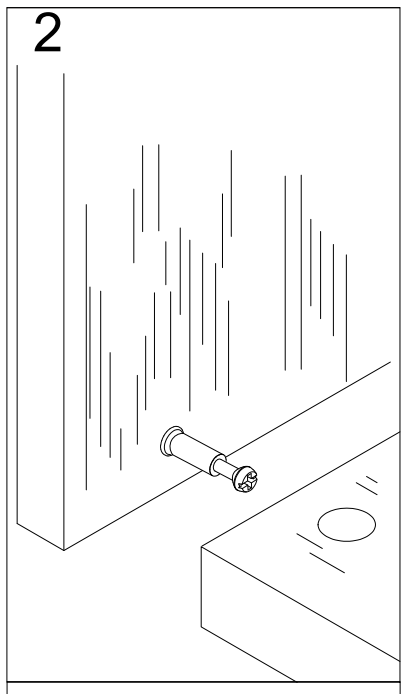

3

Insérer le femle
Camlock comme indiqué dans
le Instruction.

Note: assurez-vous que le
Flèche sur le haut de la
Camlock pointe vers
Le trou d'entrée pour la
Mâle camlock.

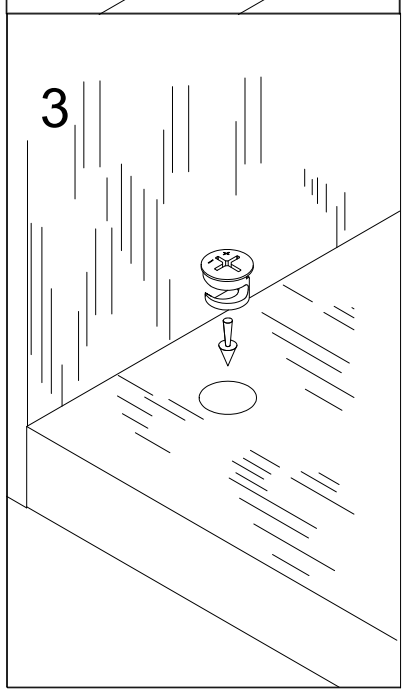

4

Tournez la femelle camlock
Dans le sens horaire avec un
Tournevis.

Vous devriez sentir un clic
Lorsque le camlock est
Verrouillé en place.

Le joint est maintenant
sécurisé.

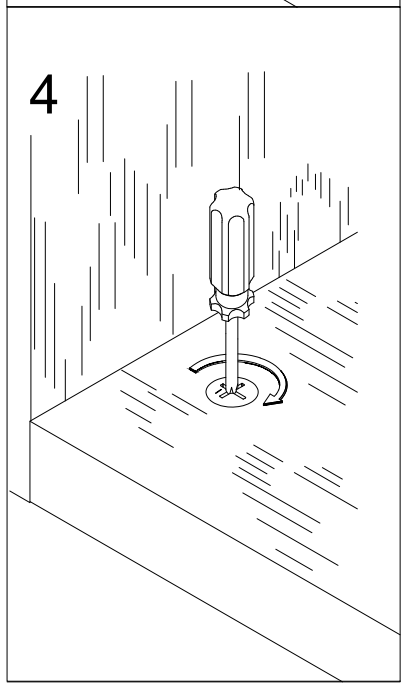

Informations importantes à lire avant
le début de l'assemblée.
Conservez cette information pour référence future.

Avertissements importants

Risque de blessures graves si le lit mural se renverse.
Pour empêcher le lit mural de basculer, montez-le en permanence au mur.
Seule une personne qualifiée * doit effectuer l'installation et tout ajustement éventuel du lit mural (y compris démontage). Si le lit de mur n'est pas solidement monté (ancré) au wal, il peut se basculer Et causer des blessures graves à l'installateur, aux utilisateurs du lit ainsi qu'aux personnes près du lit.
Le choix de l'ancrage mural dépend du type de mur. Utilisez des ancrages muraux adaptés au matériau du mur.

*personne qualifiée: il est nécessaire d'avoir une bonne compréhension de la structure du mur où le lit est ancré, y compris le positionnement des goujons de mur Fabrication dans laquelle la valeur de toutes les matières utilisées ne doit pas excéder 40 % du prix départ usine du produit Vous ne possédez pas les compétences nécessaires. Mak2 s'assurer que l'installation est effectuée par une personne possédant les qualifications et les connaissances requises. Lorsque vous choisissez l'installateur, assurez-vous de vous conformer à toutes les réglementations applicables dans la province, l'état ou le pays où la fumiture est installée.

IMPORTANT: avant de commencer l'assemblage

Assurez-vous de confirmer les informations suivantes:

1. **L'installateur possède les qualifications * et les connaissances requises.**
2. **Seules les vis d'ancrage pour les murs à ossature en bois sont fournies avec ce lit. Voir les exigences en matière d'ancre et les notes d'introduction fournies dans le manuel d'instructions, selon le type de wal, et utiliser les ancres appropriées telles que décrites dans le présent manuel.**
3. Votre lit peut contenir un poids réparti maximum de 800 lb (362 kg), y compris le poids du matelas
4. Épaisseur maximale du matelas: 9,8 po (23 cm), et doit se tenir en position verticale sans fléchir.
5. Le lit ne restera pas ouvert sans le poids du matelas qui doit être compris entre: 38 lb (15 kg) et 90 lb (41 kg).
6. Hauteur minimale de plafond requise pour l'installation: 83 po (2,11 m).
7. Il est recommandé d'évaluer l'intégralité structurelle du foor et du wal et de s'assurer que les dispositifs d'ancrage muraux peuvent résister aux forces générées. Plus précisément, avant d'installer le lit mural, il est nécessaire de vérifier que le lit et le mur sur lequel vous souhaitez installer le lit sont plats et ne présentent aucun dommage structurel qui pourrait affecter l'installation du lit mural ou son ancrage à la wal. Ne pas installer les structures affaiblies ou pourries bedon.
8. Il est nécessaire de s'assurer que les ancrages muraux du lit peuvent résister aux forces générées. La valeur du pouvoir de maintien (Fh) de chaque ancre devrait be 630 Newtons (142 LBF).

Si le lit mural n'est pas installé correctement, ce dernier peut se fermer inopinément ou peut s'ouvrir involontairement.
En outre, si le lit mural est mal installé, l'un de ses composants structurels peut se briser et tomber.

Exigences d'ancrage mural & Recommandations d'installation

Informations importantes à lire avant de démarrer l'assemblage.
Conservez cette information pour référence future.

Avertissements importants

Risque de blessures graves si le lit mural se renverse.
Pour empêcher le lit mural de basculer, montez-le en permanence au mur.
Seule une personne qualifiée * doit effectuer l'installation et tout ajustement éventuel du lit mural (y compris démontage). Si le lit de mur n'est pas fermement monté (ancré) au mur, il pourrait basculer Et causer des iniuries graves à l'installateur, les utilisateurs du lit ainsi que les personnes à proximité du lit.
Le choix de l'ancrage mural dépend du type de mur. Utilisez des ancrages muraux adaptés au matériau du mur.

*Personne qualifiée: il est nécessaire d'avoir une bonne compréhension de la structure murale où le lit est ancré, y compris le positionnement des goujons muraux et des éléments structuraux dans le cas d'une structure en bois ou en métal. Lfvous n'avez pas les compétences nécessaires, assurez-vous que l'ancrage mural est fait par quelqu'un qui a les qualifications et les connaissances requises. Lorsque vous choisissez l'installateur, assurez-vous de respecter toutes les exigences applicables dans la province, l'état ou le pays où les meubles sont installés.

Avertissements importants

INSTALLATION et matériel approprié

En utilisant le matériel approprié, toutes les vis d'ancrage du lit de mur doivent être fermement Fixé aux goujons de bois ou de métal, aux composants structuraux, ou à un mur de maçonnerie.

Seules les vis d'ancrage pour les murs à ossature en bois sont fournies avec ce lit.

Ne jamais utiliser de vis d'ancrage de cloisons sèches ou fixer le lit à la cloison sèche

Voir les exigences d'ancrage mural et les notes d'installation fournies dans le le manuel d'instruction, selon le type de mur, et emploient le approprié ancres telles que décrites dans ce manuel.

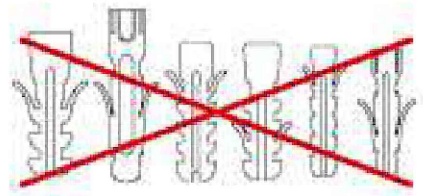

Nombre de vis nécessaires

Deux (2) vis sont nécessaires pour chaque point d'ancrage. Trois (3) points d'ancrage muraux sont nécessaires pour la bonne installation du lit mural. Vous avez donc besoin d'un total de six (6) vis d'ancrage murale.

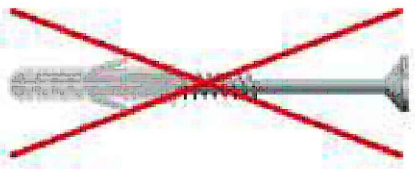

Les vis doivent être très bien ancrées à la structure Composants du mur.

**** Un professionnel certifié CONSTRUCTON, en conformité avec la réglementation APPLICABLE dans la PROVINCE. Pays où les meubles sont installés.**

Assembly Instructions / Instructions de montage

Step 1
Étape 1

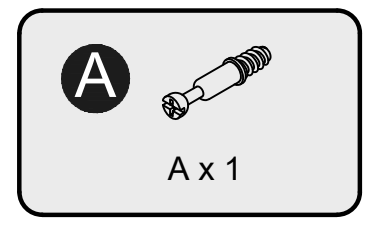

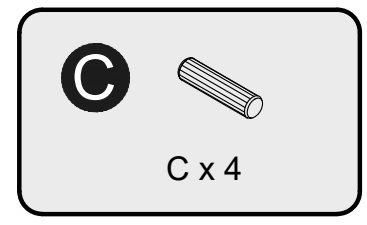

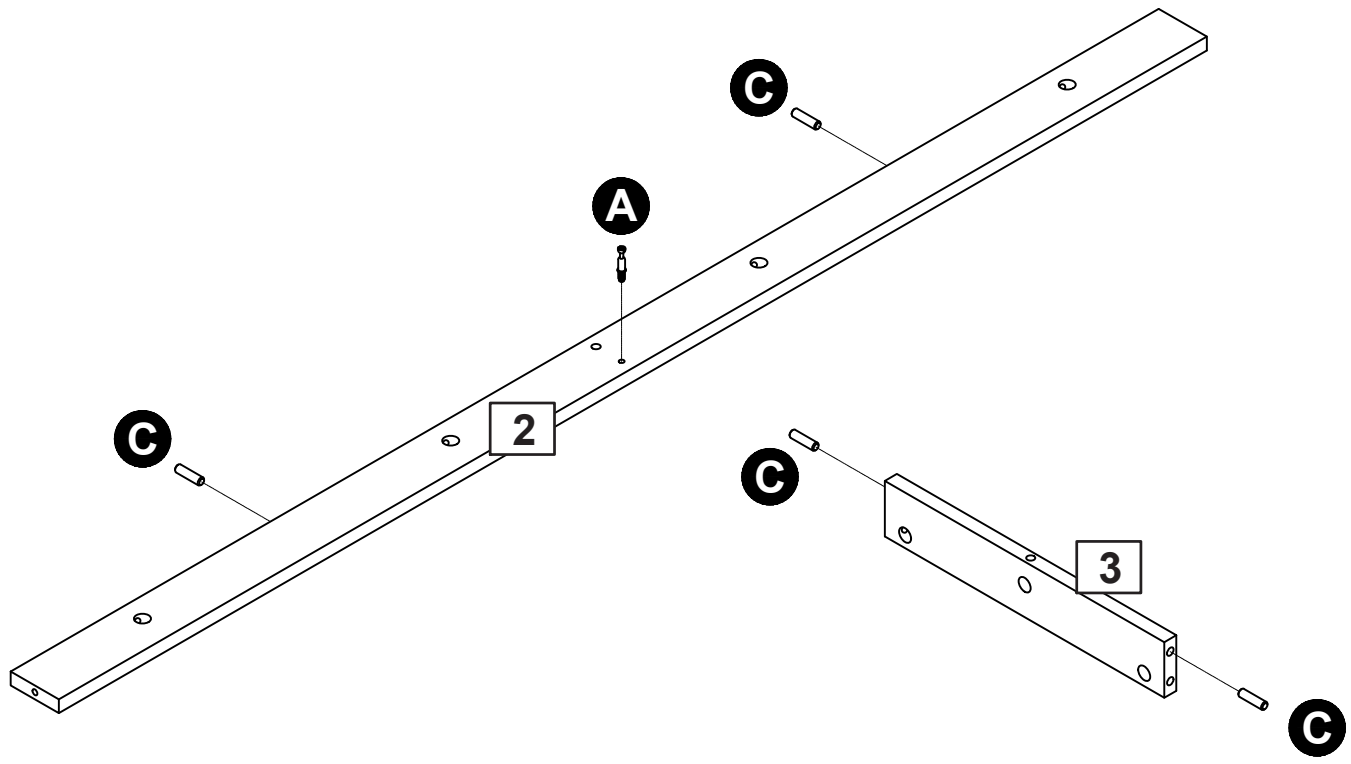

Step 2
Étape 2

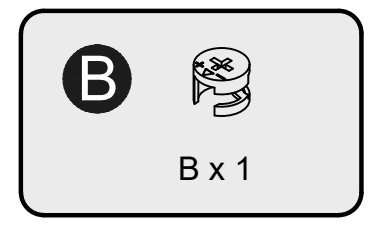

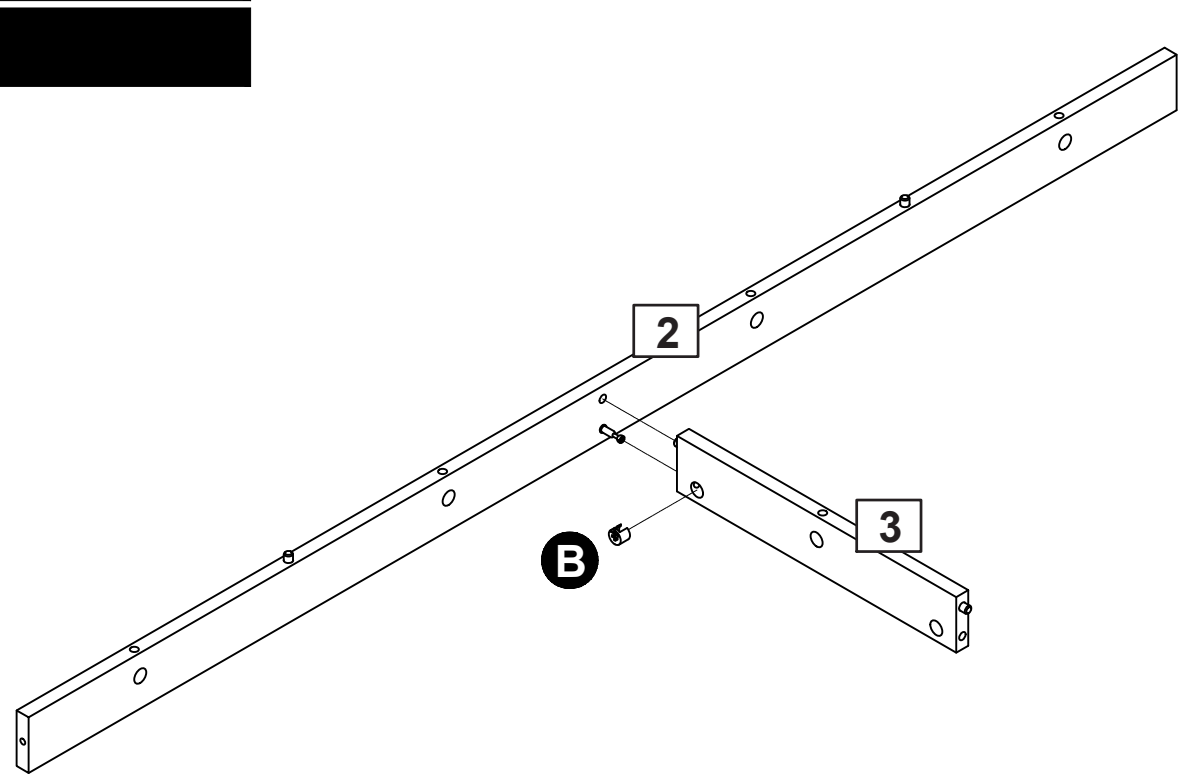

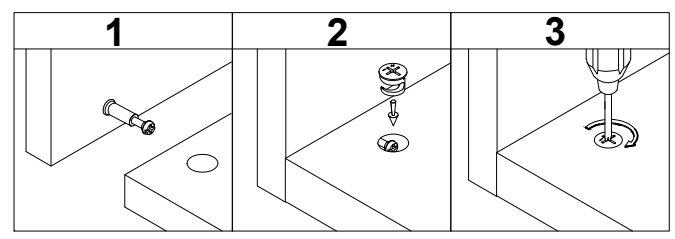

Step 3
Étape 3

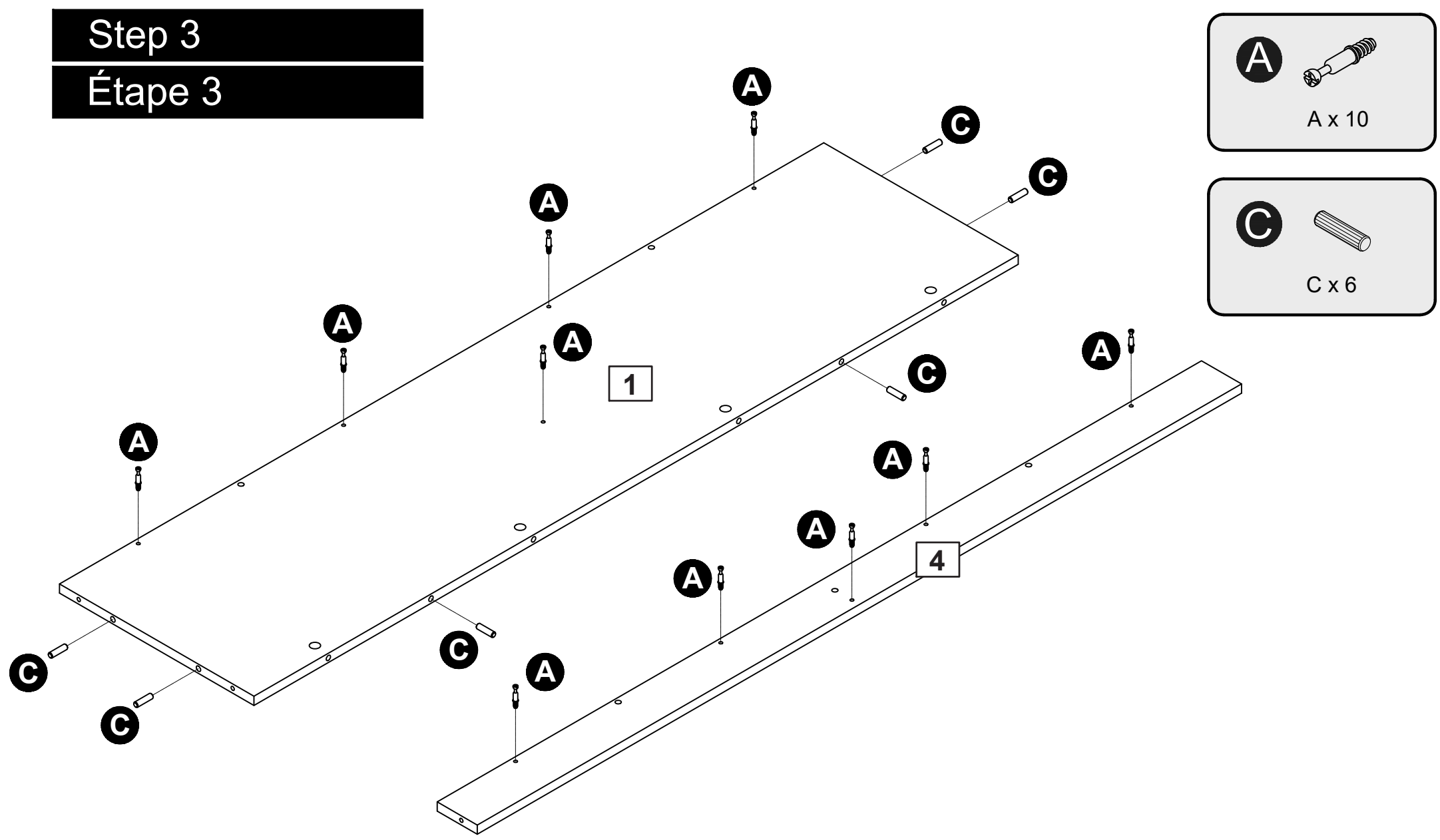

Step 4
Étape 4

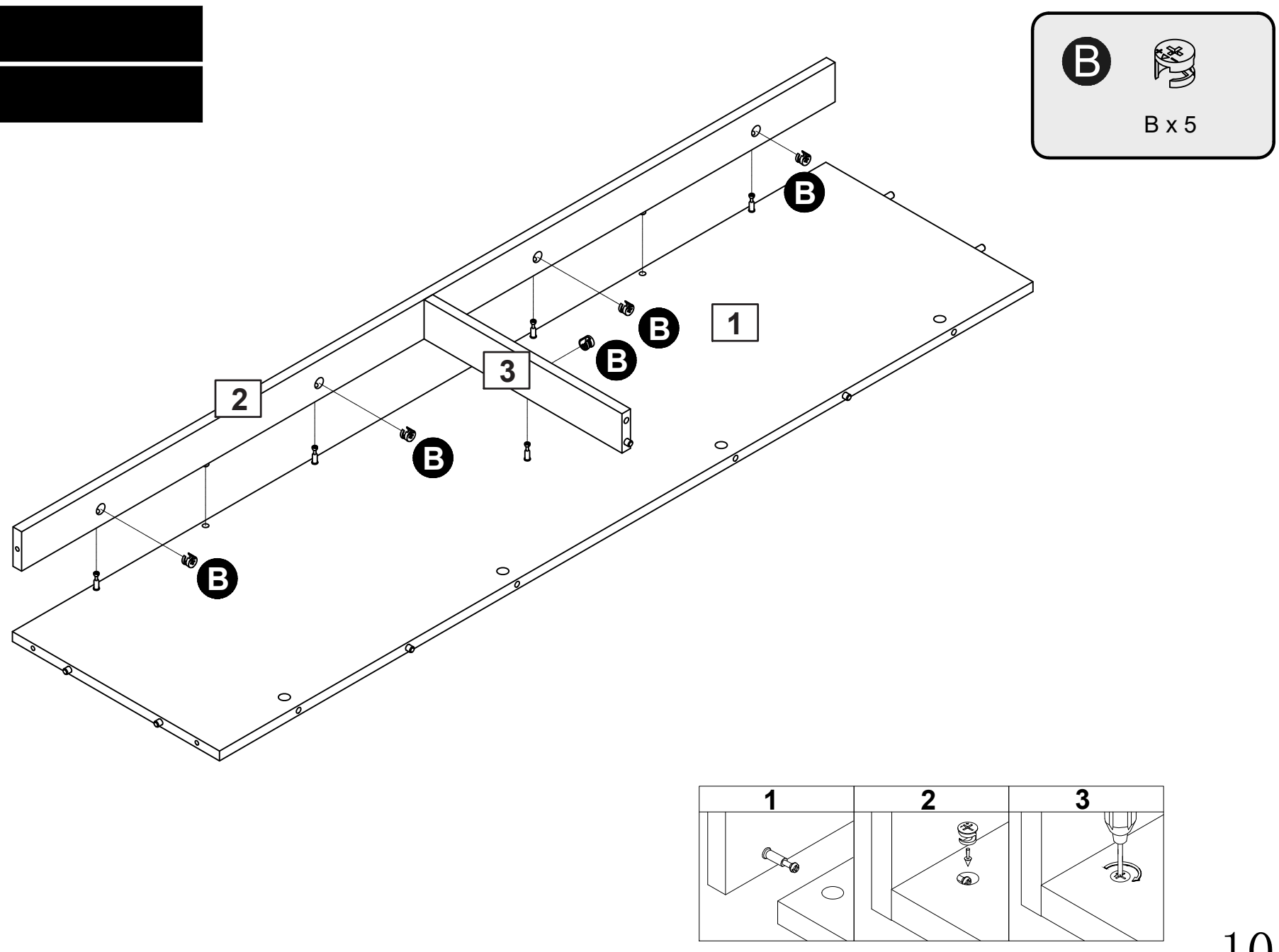

Assembly Instructions / Instructions de montage

Step 5
Étape 5

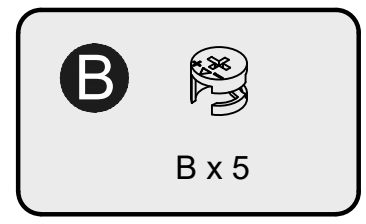

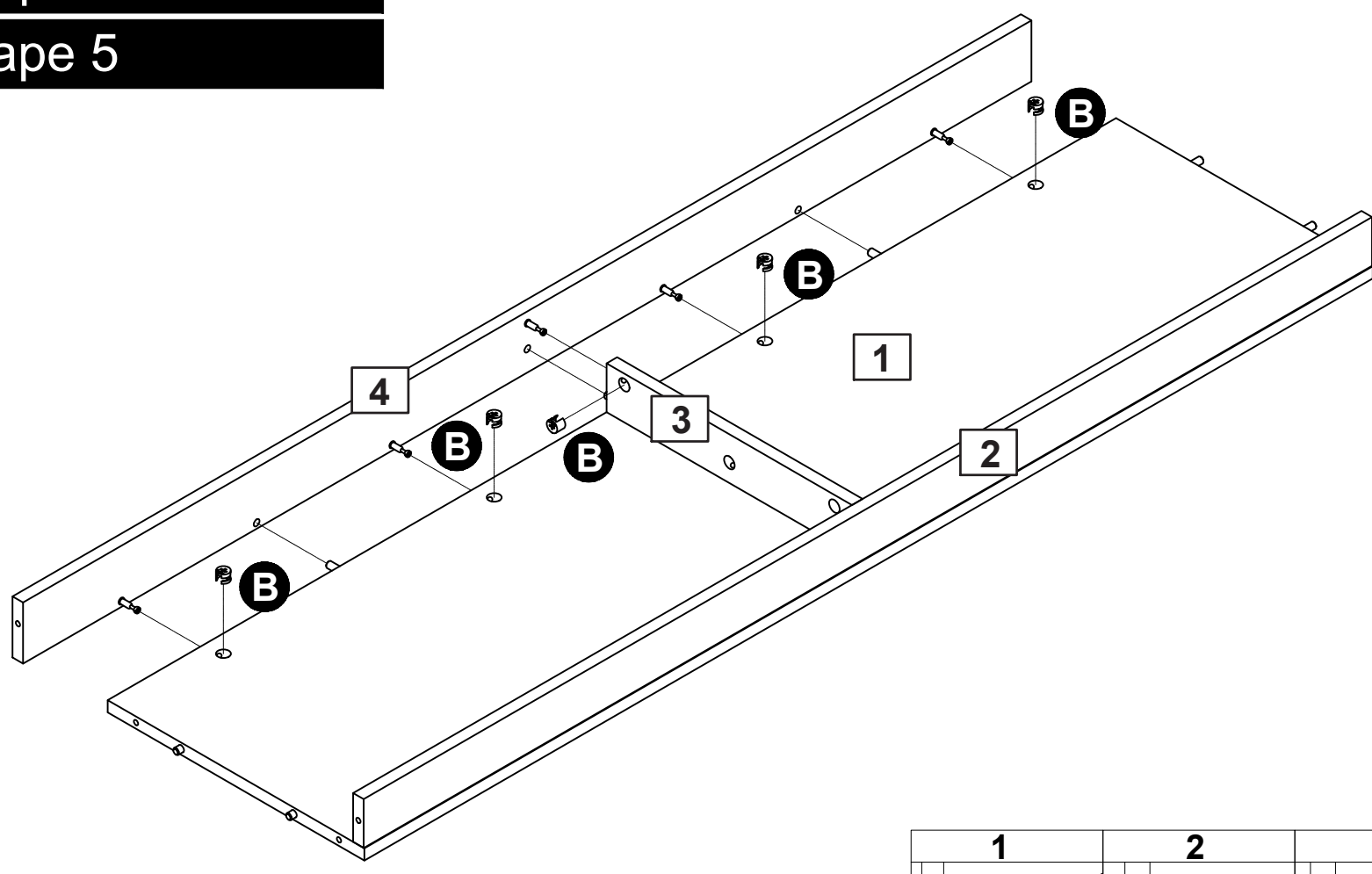

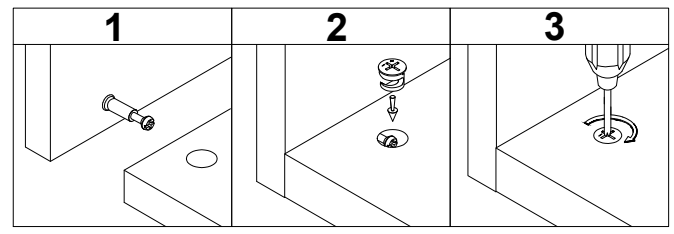

Step 6
Étape 6

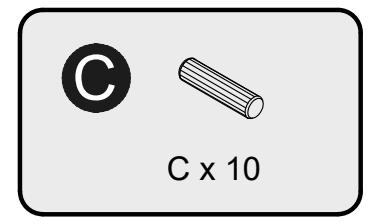

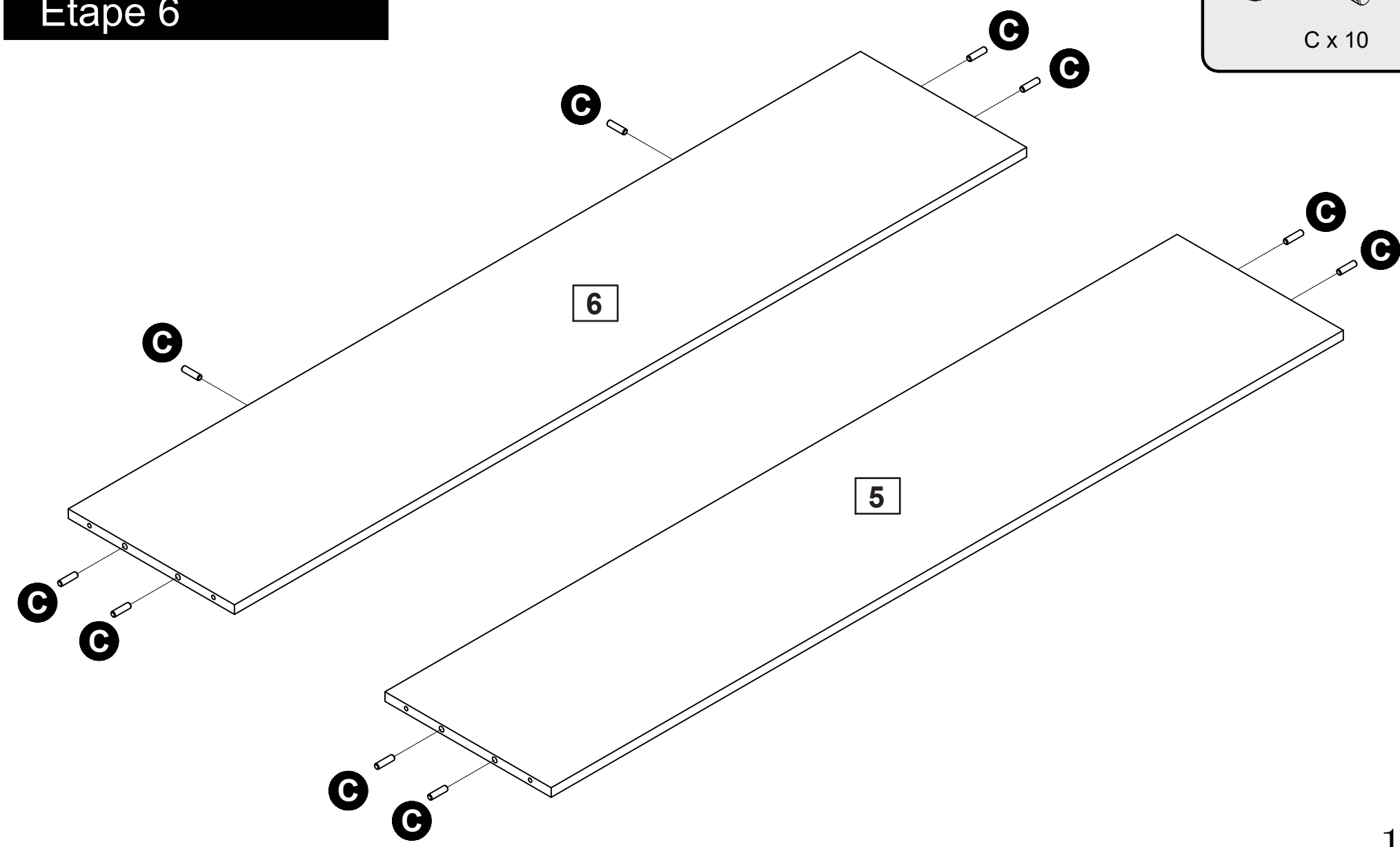

Assembly Instructions / Instructions de montage

Step 7
Étape 7

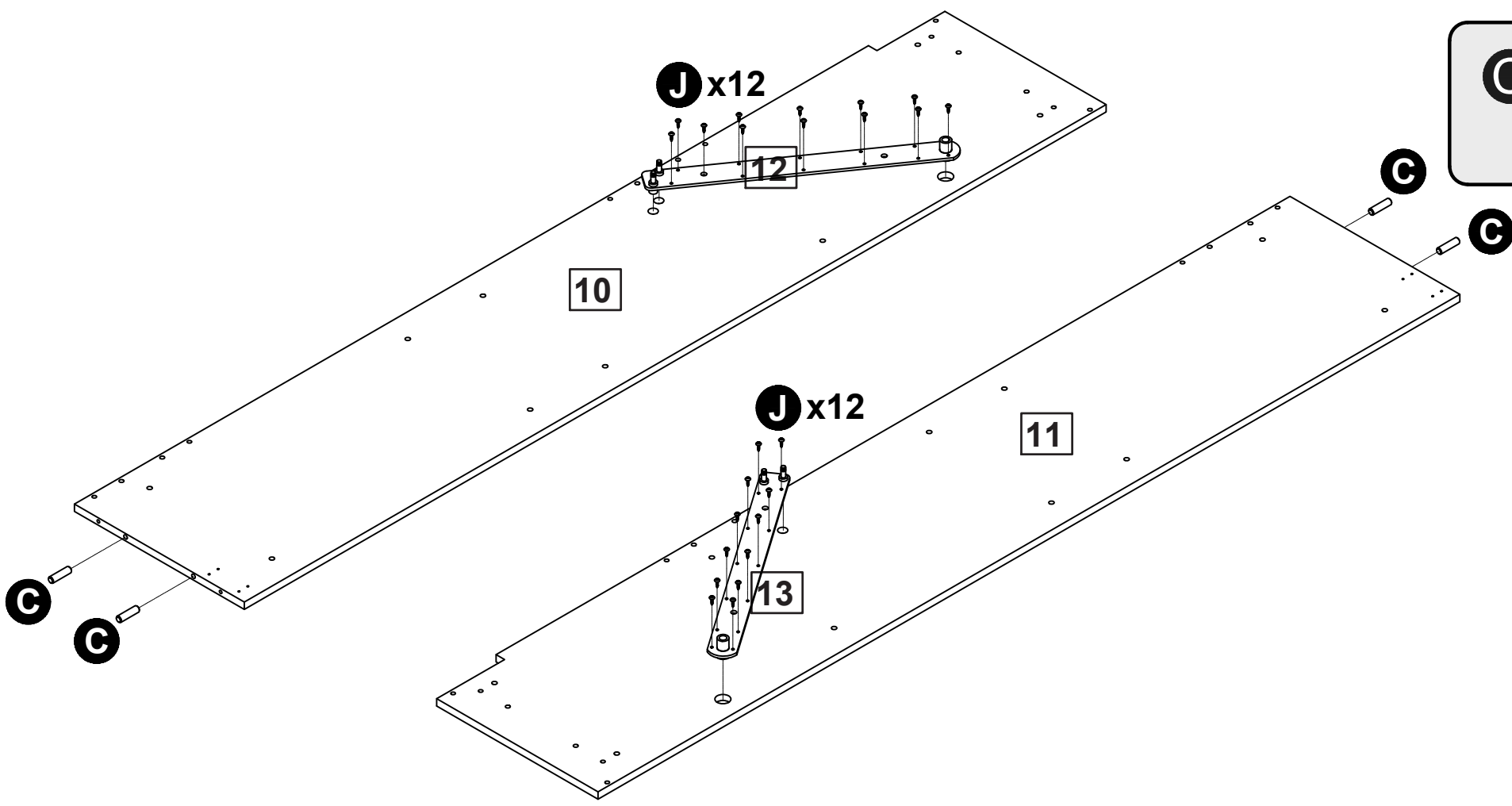

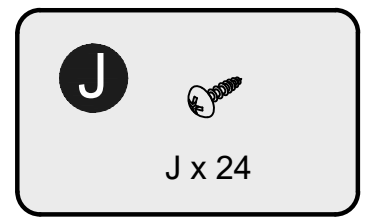

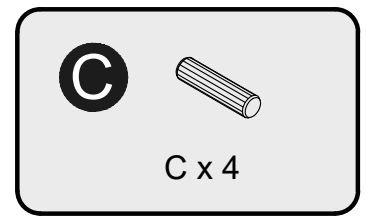

Step 8
Étape 8

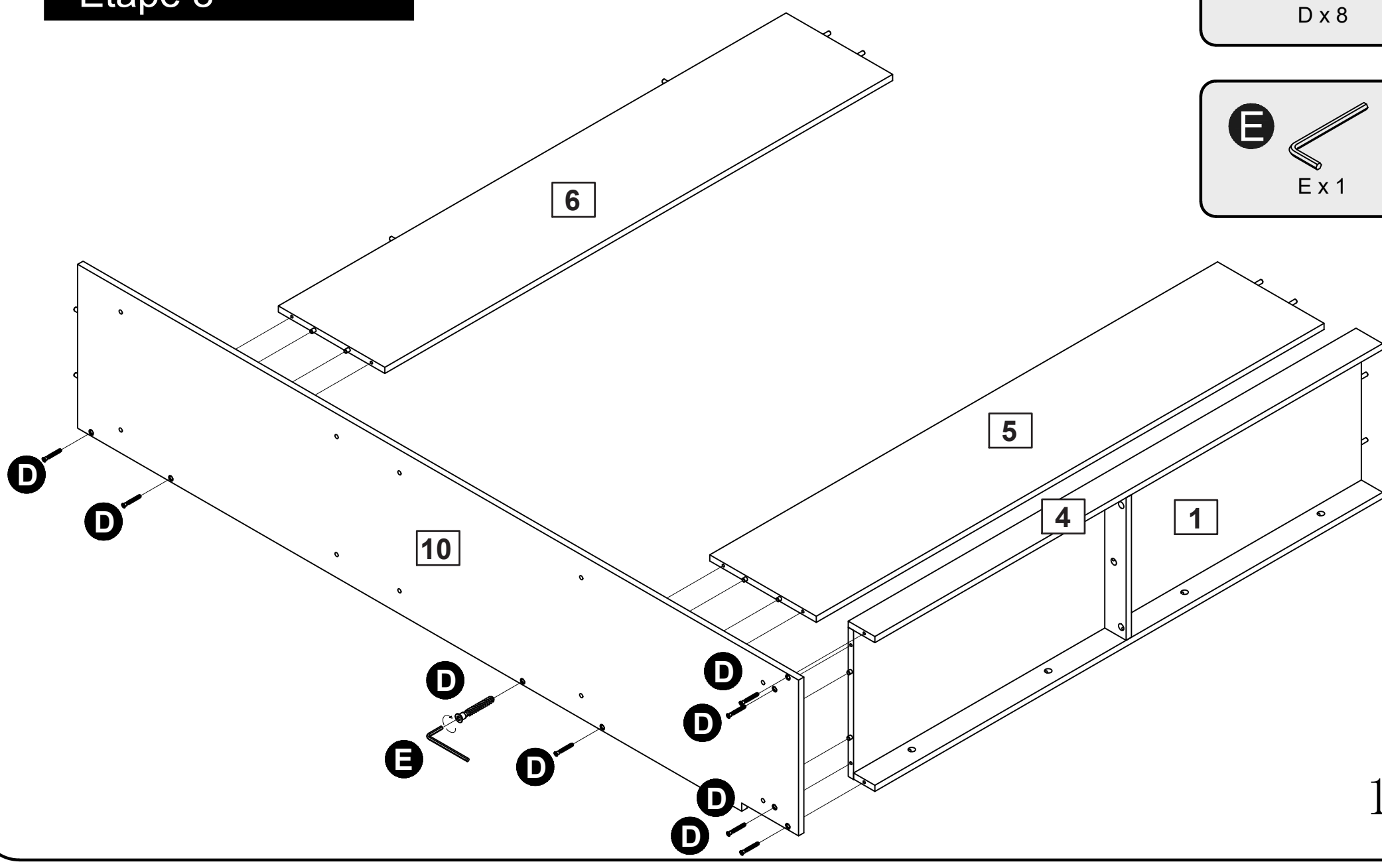

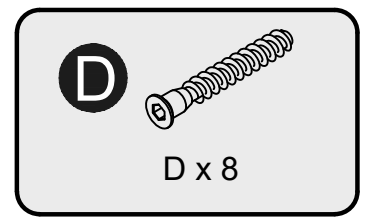

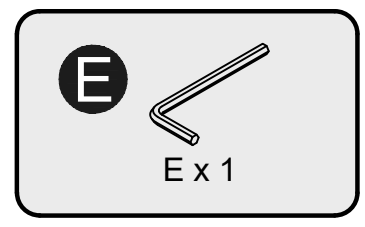

Step 9
Étape 9

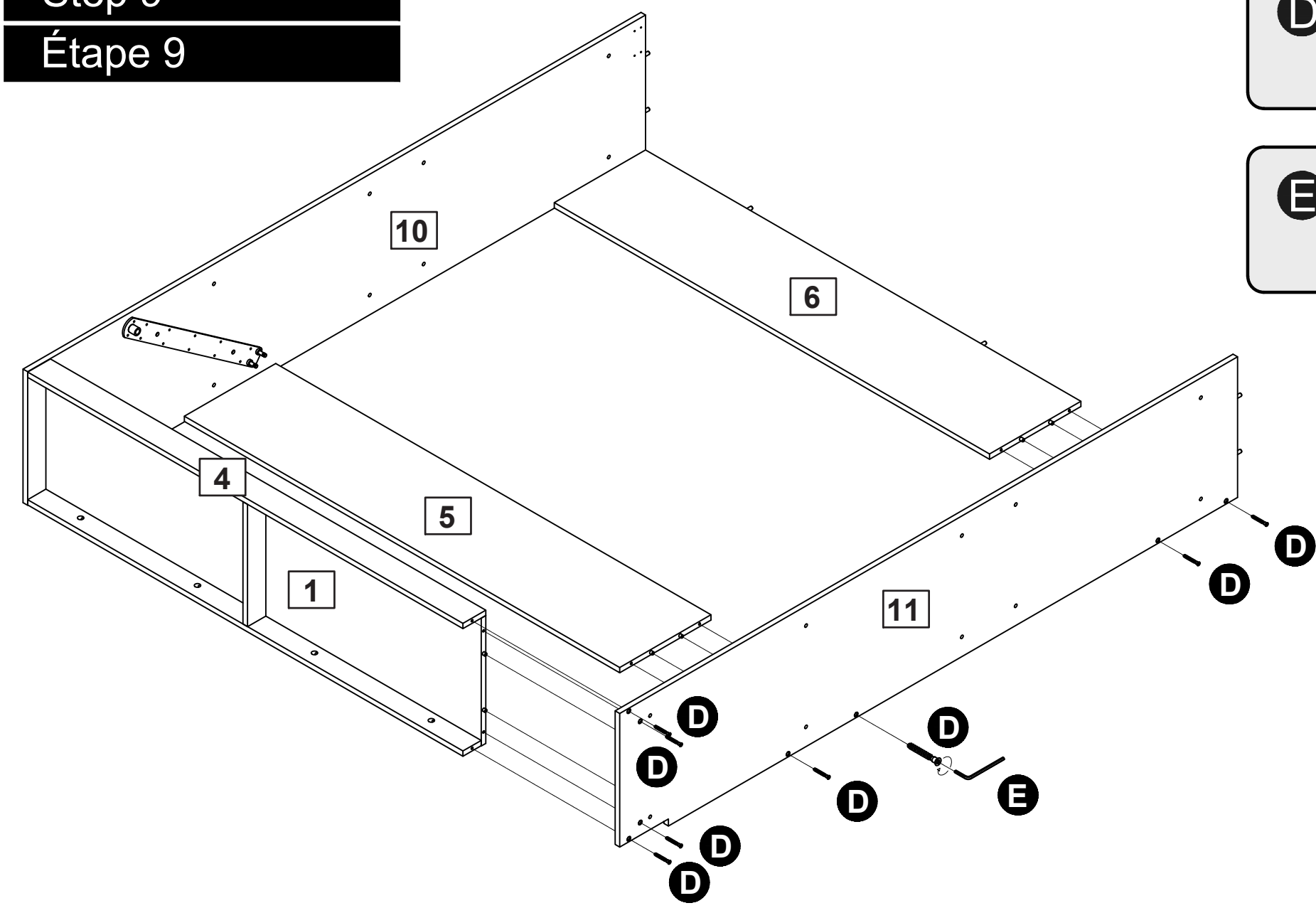

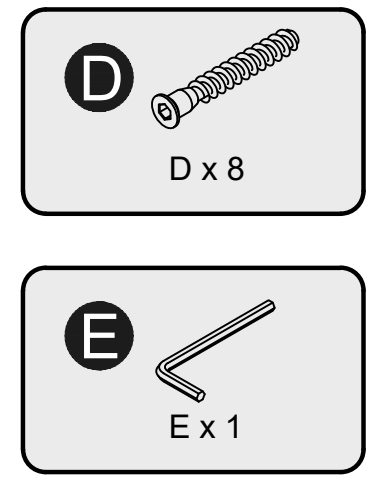

Step 10
Étape 10

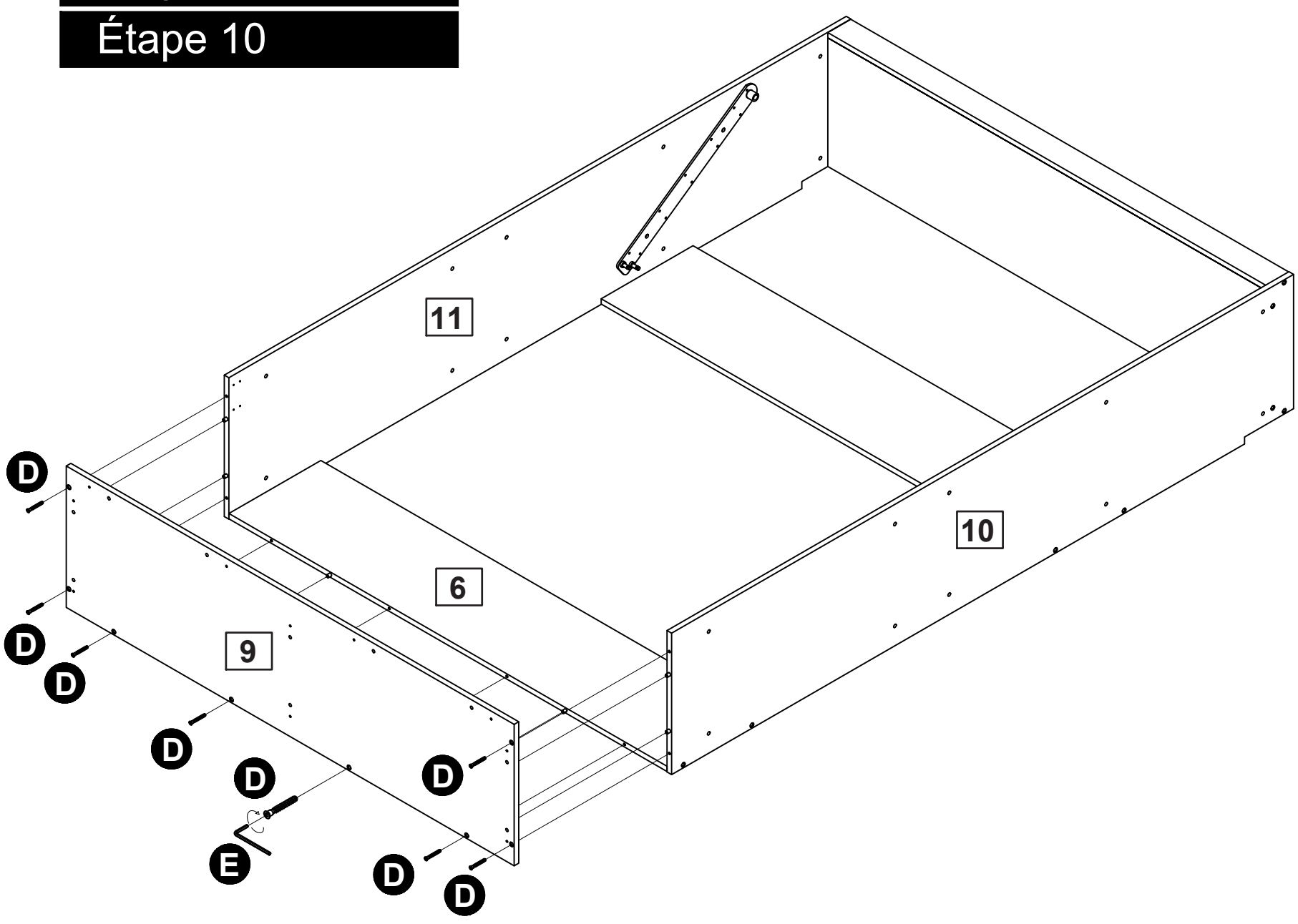

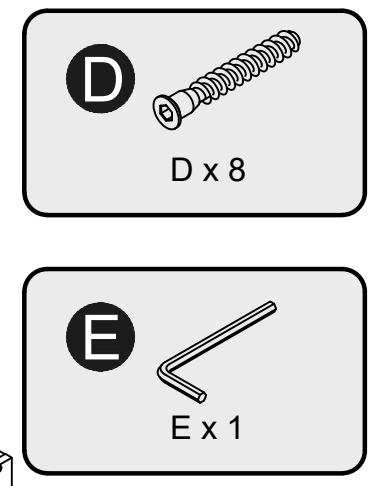

Step 11
Étape 11

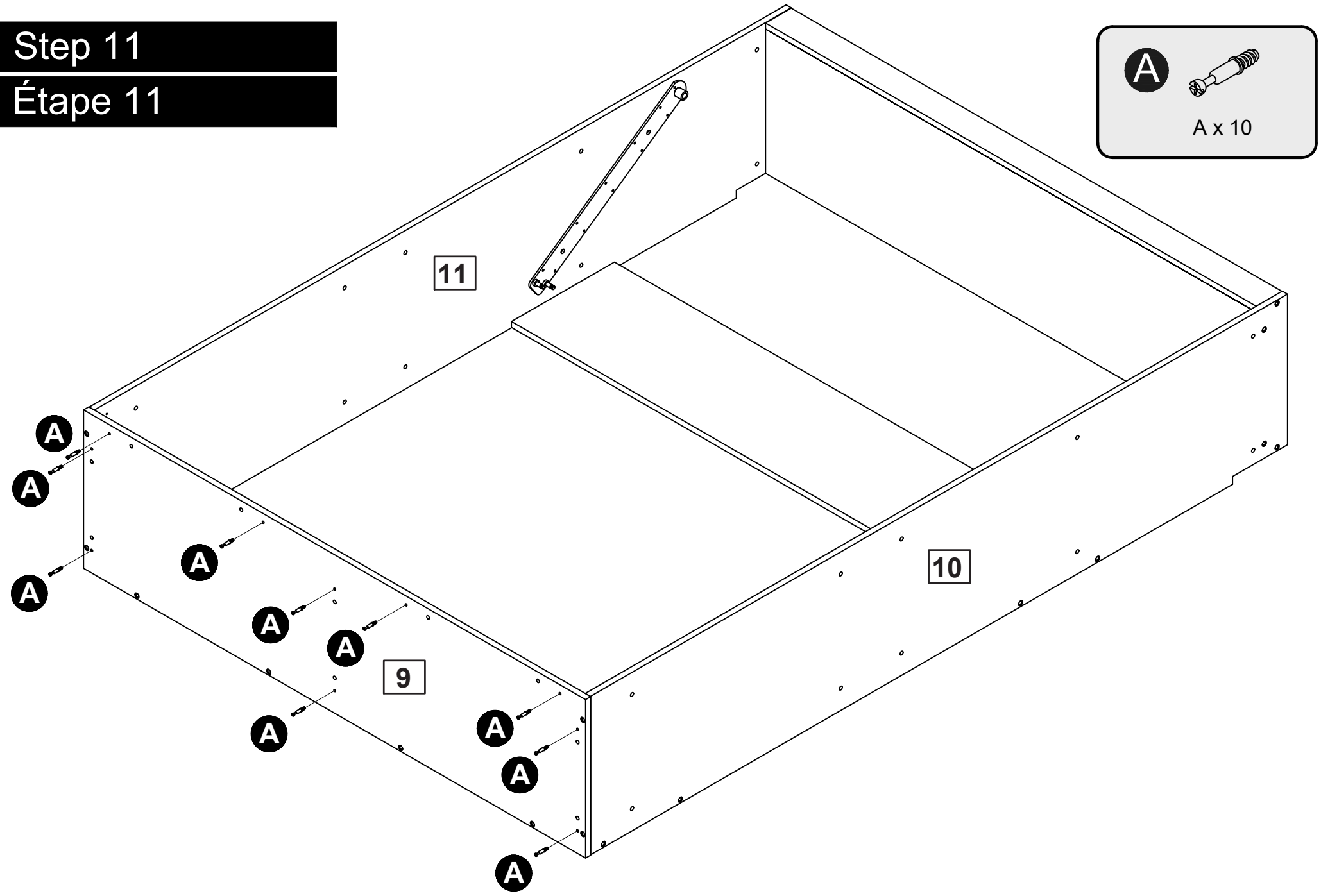

Step 12
Étape 12

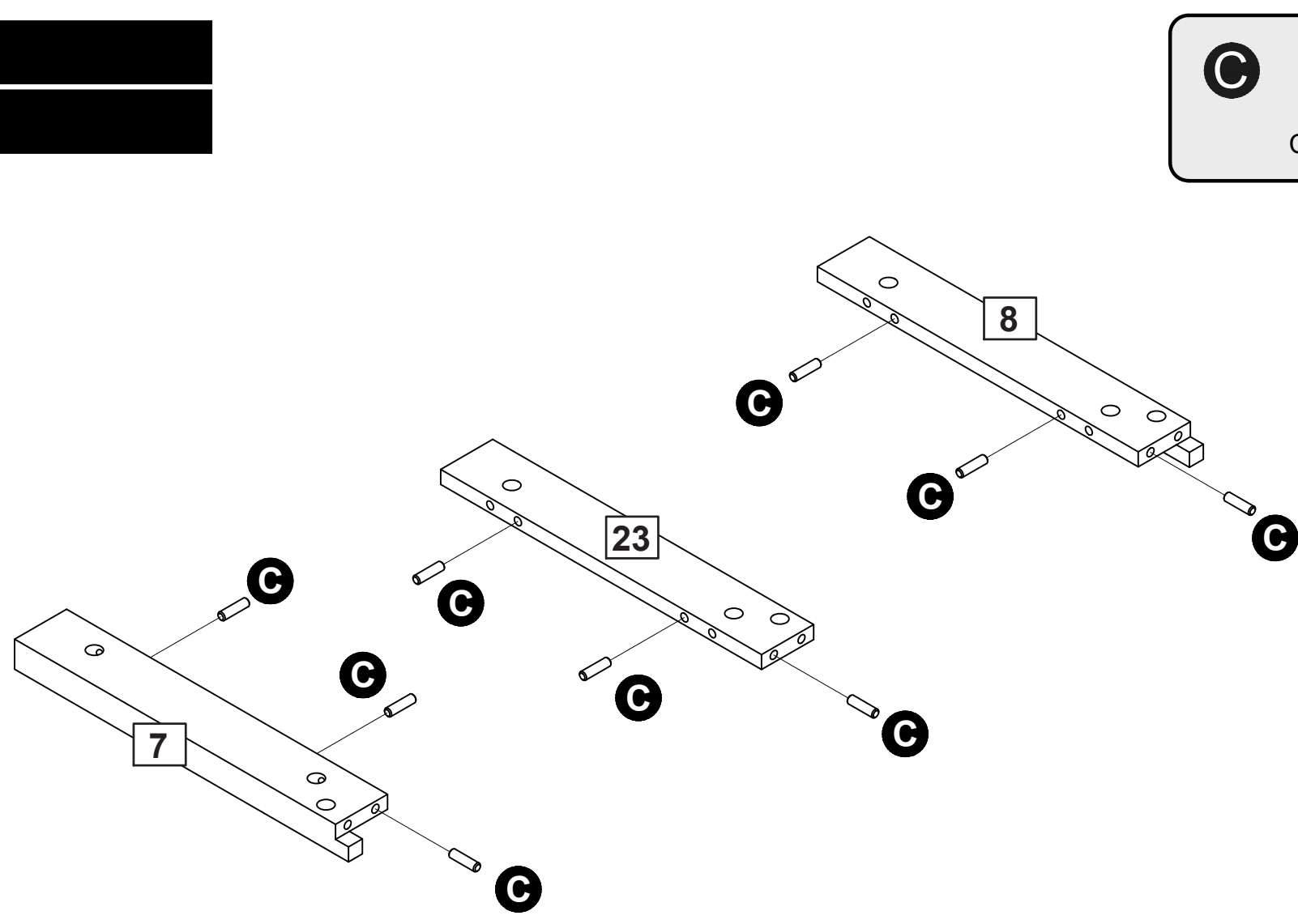

Step 13
Étape 13

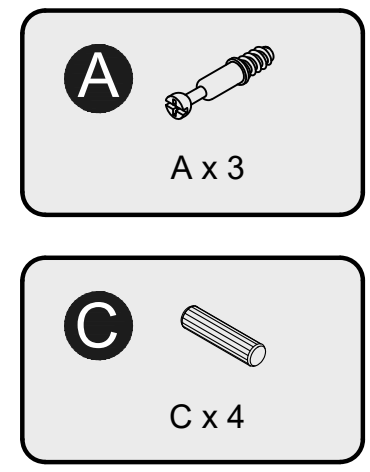

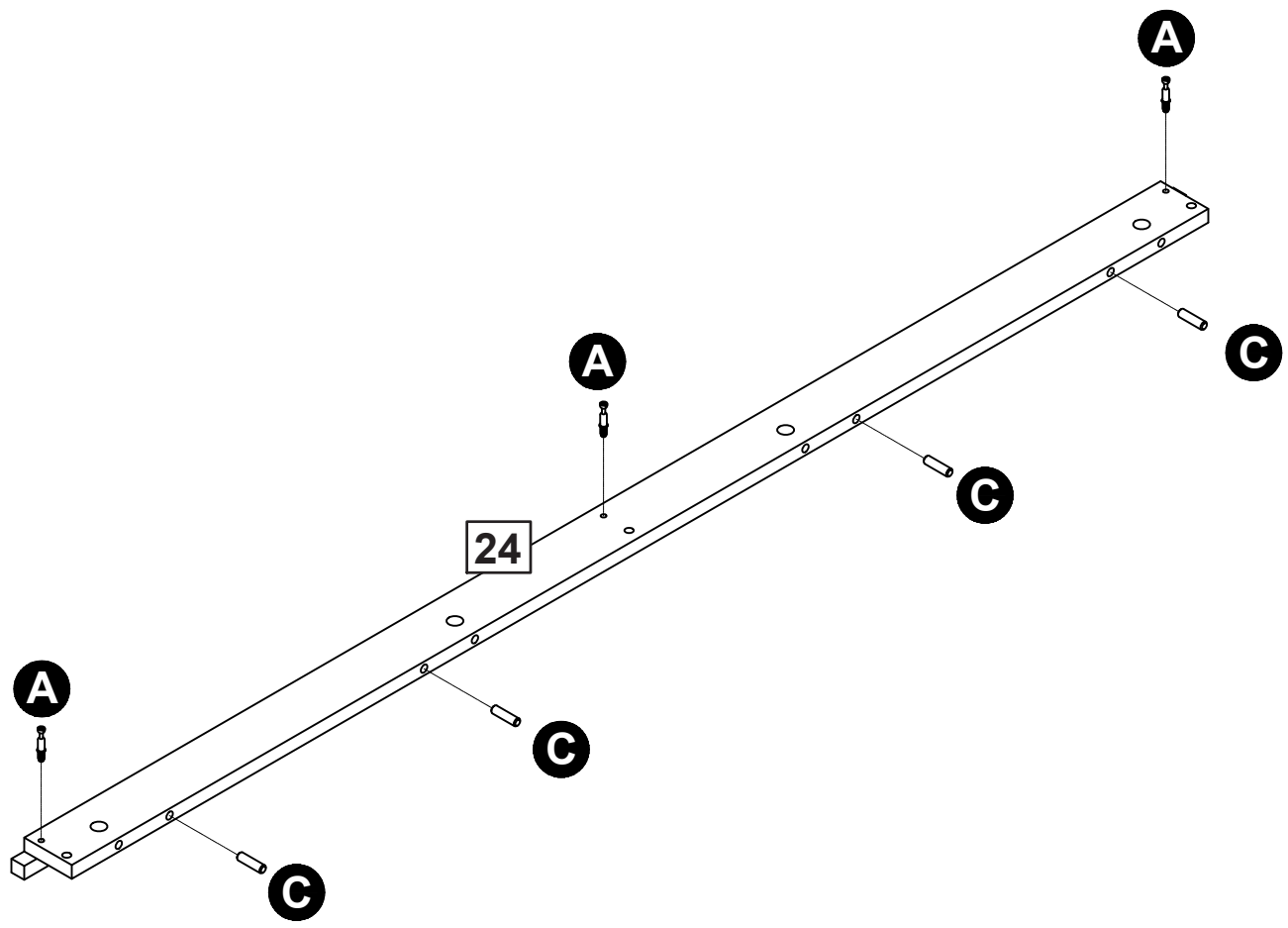

Step 14
Étape 14

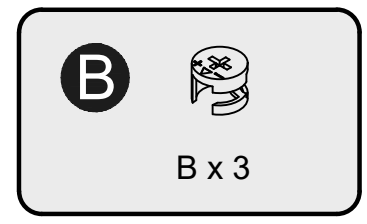

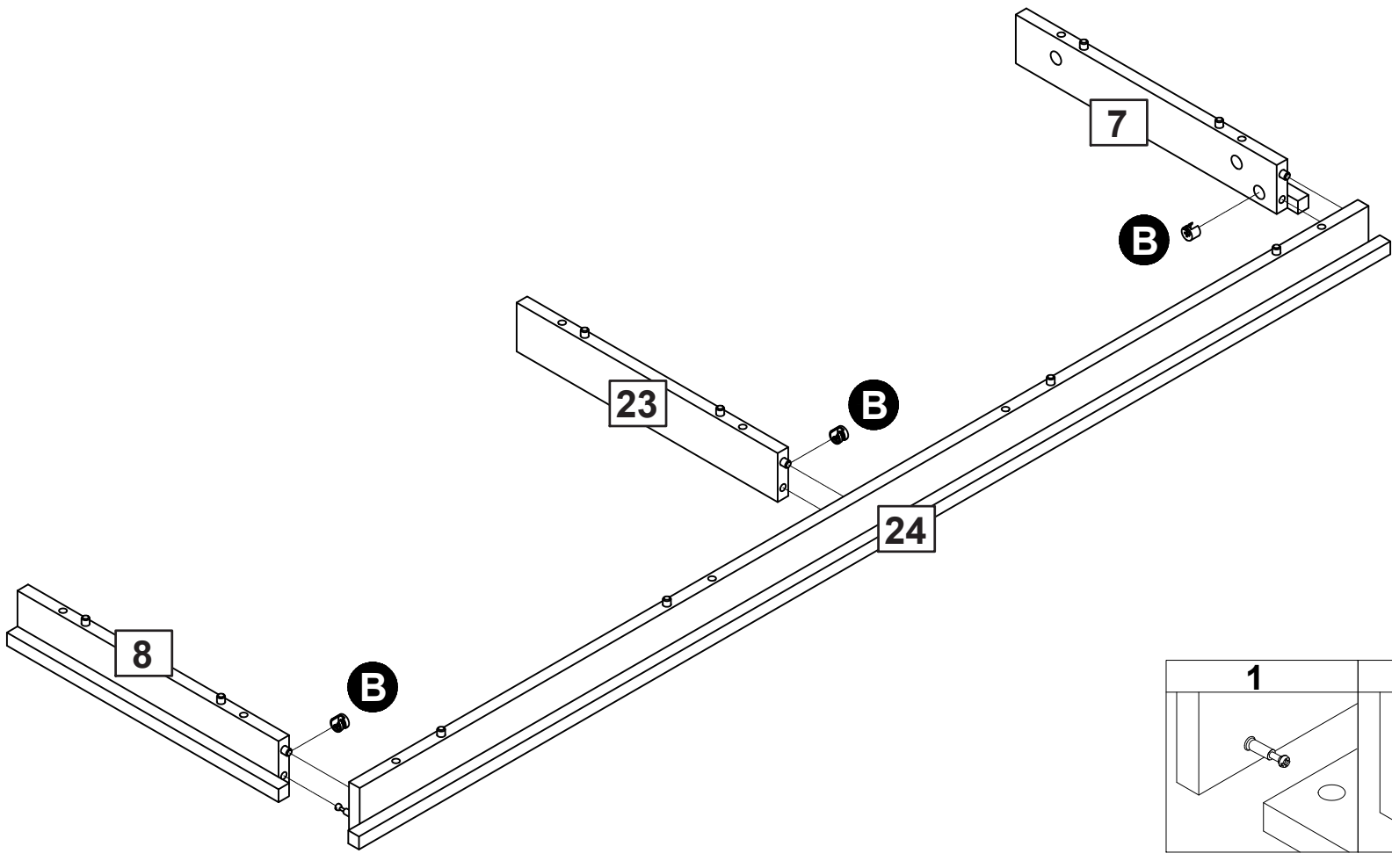

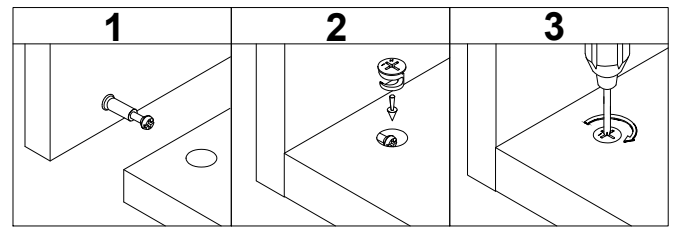

Step 15
Étape 15

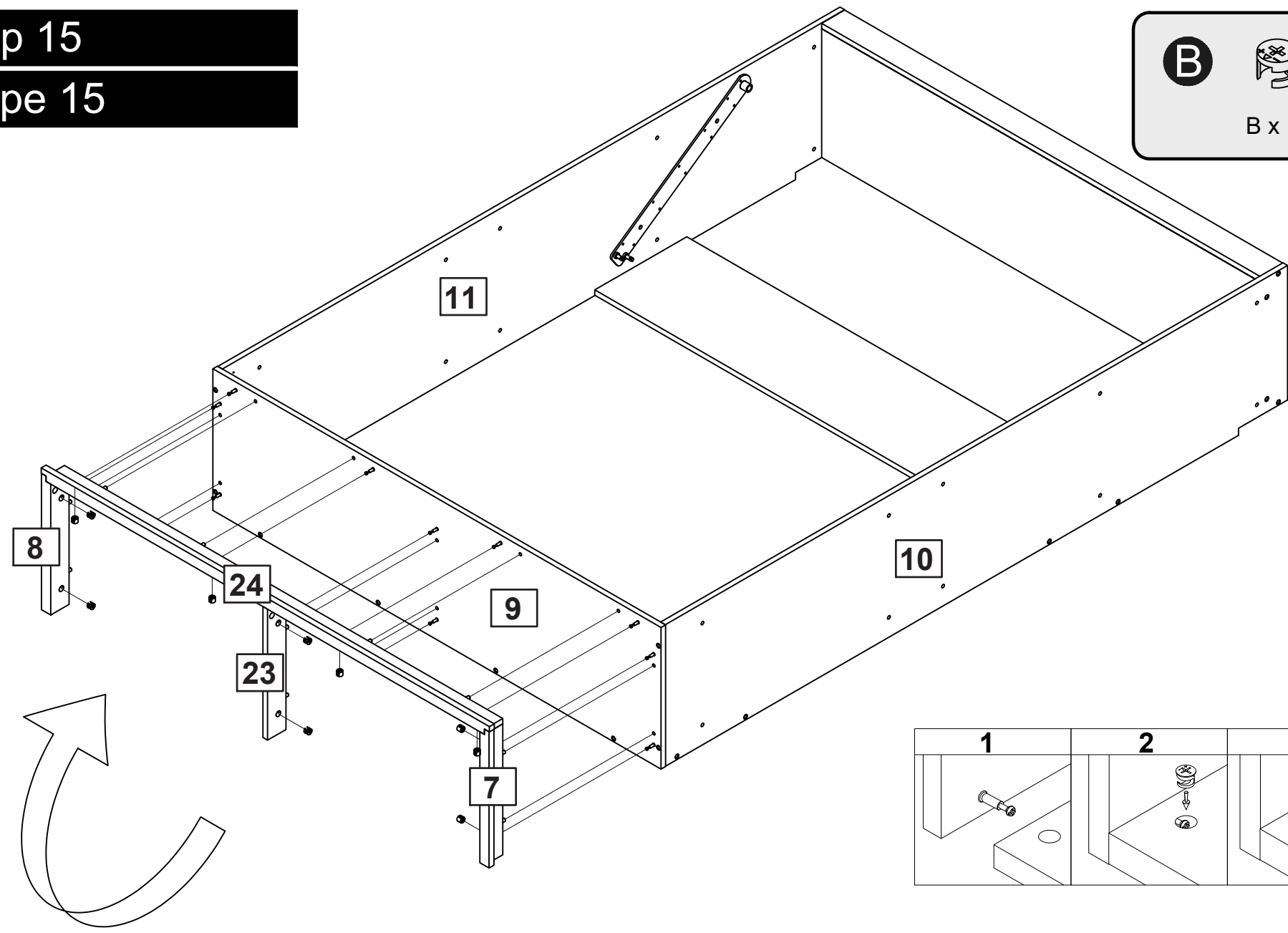

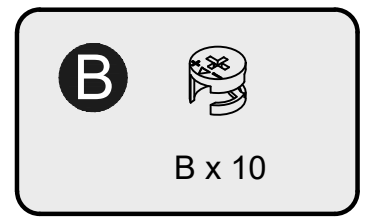

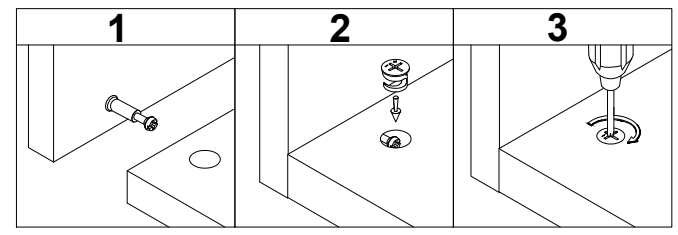

Step 16
Étape 16

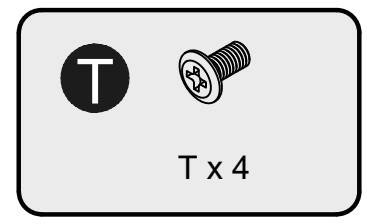

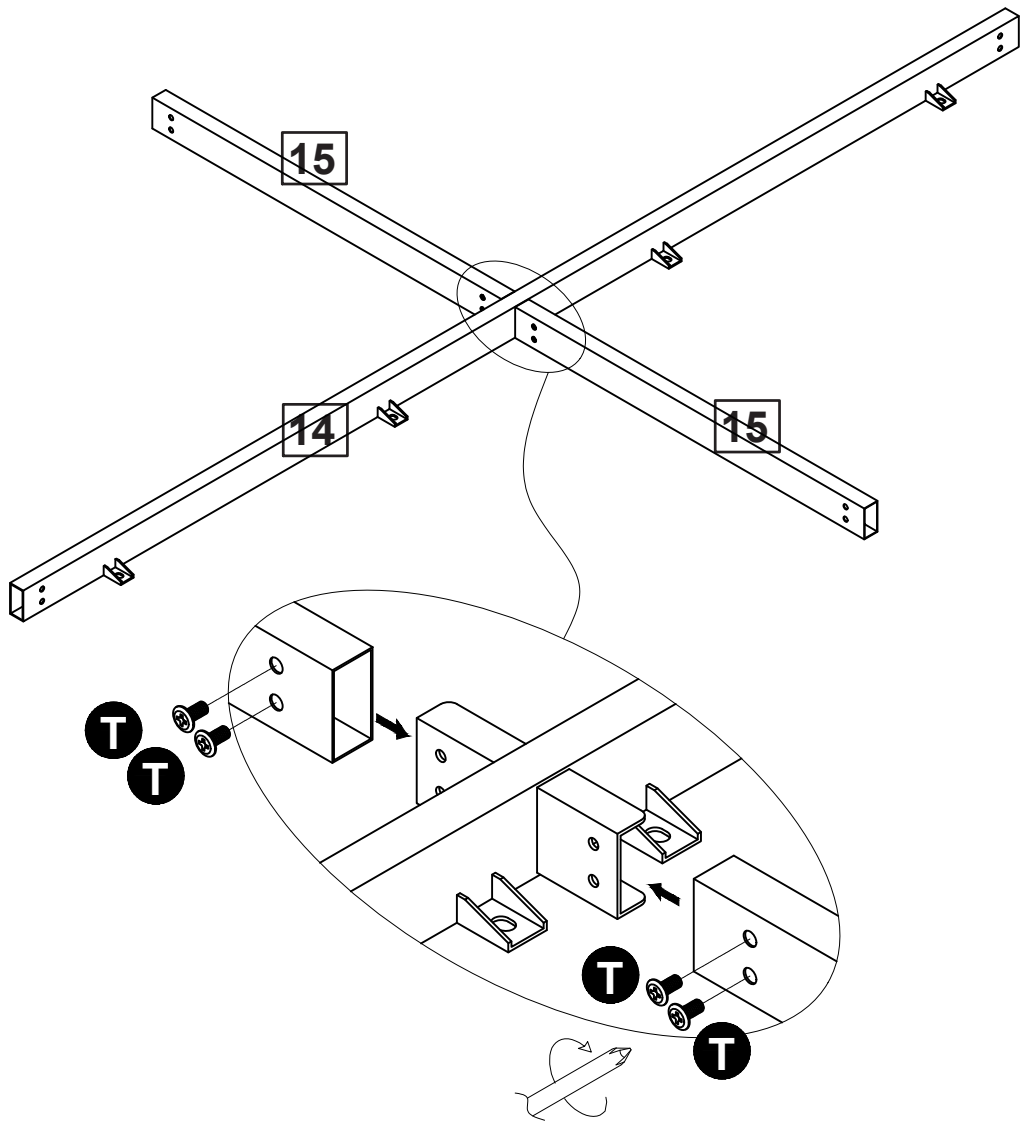

Step 17
Étape 17

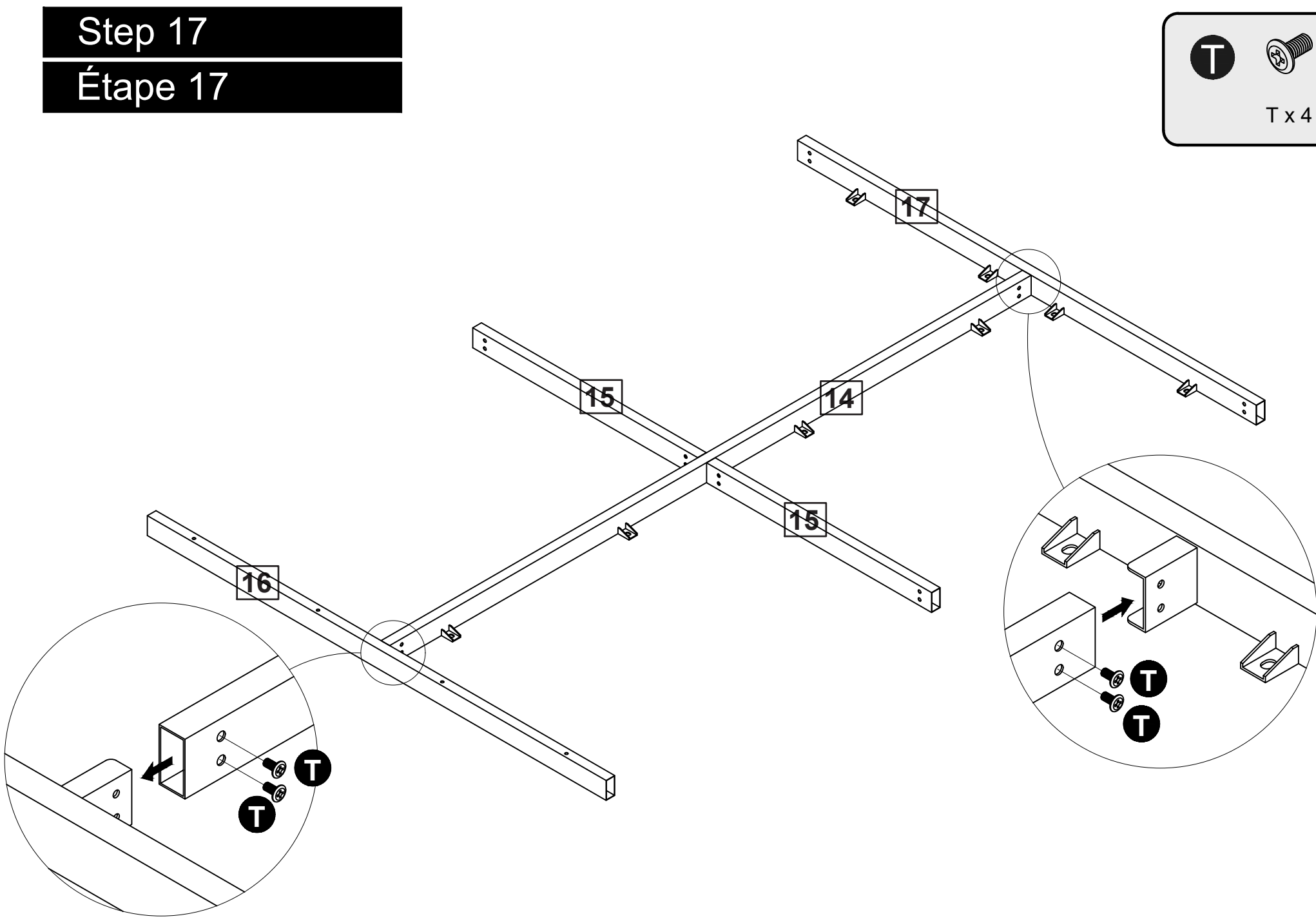

Step 18
Étape 18

make sure the tube with mattress stopper holes is in the head position and the tube without any holes are in the foot part. after you assemble the frame, take the measurement to ensure X=Y

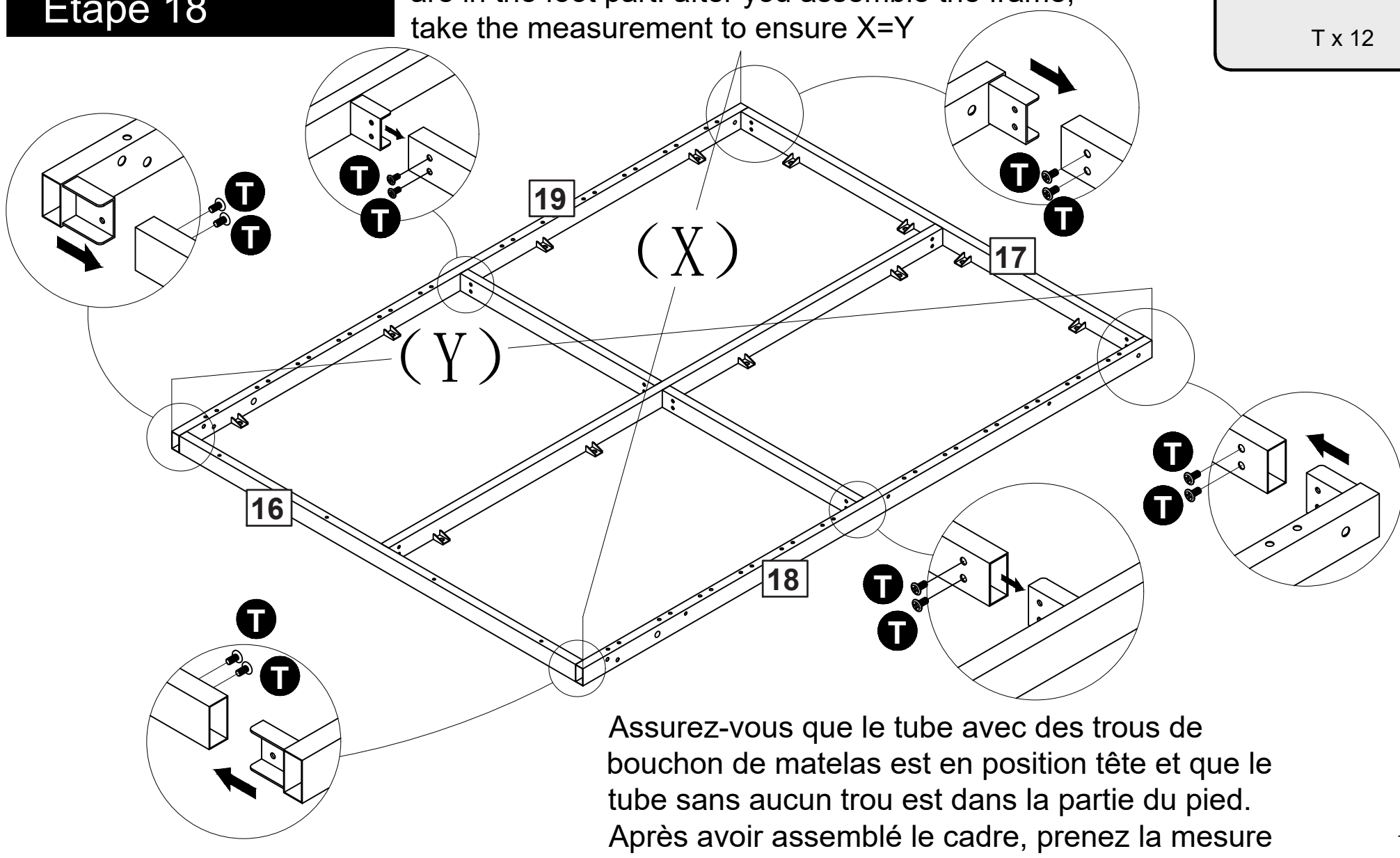

Assurez-vous que le tube avec des trous de bouchon de matelas est en position tête et que le tube sans aucun trou est dans la partie du pied. Après avoir assemblé le cadre, prenez la mesure pour vous assurer X=Y

Step 19
Étape 19

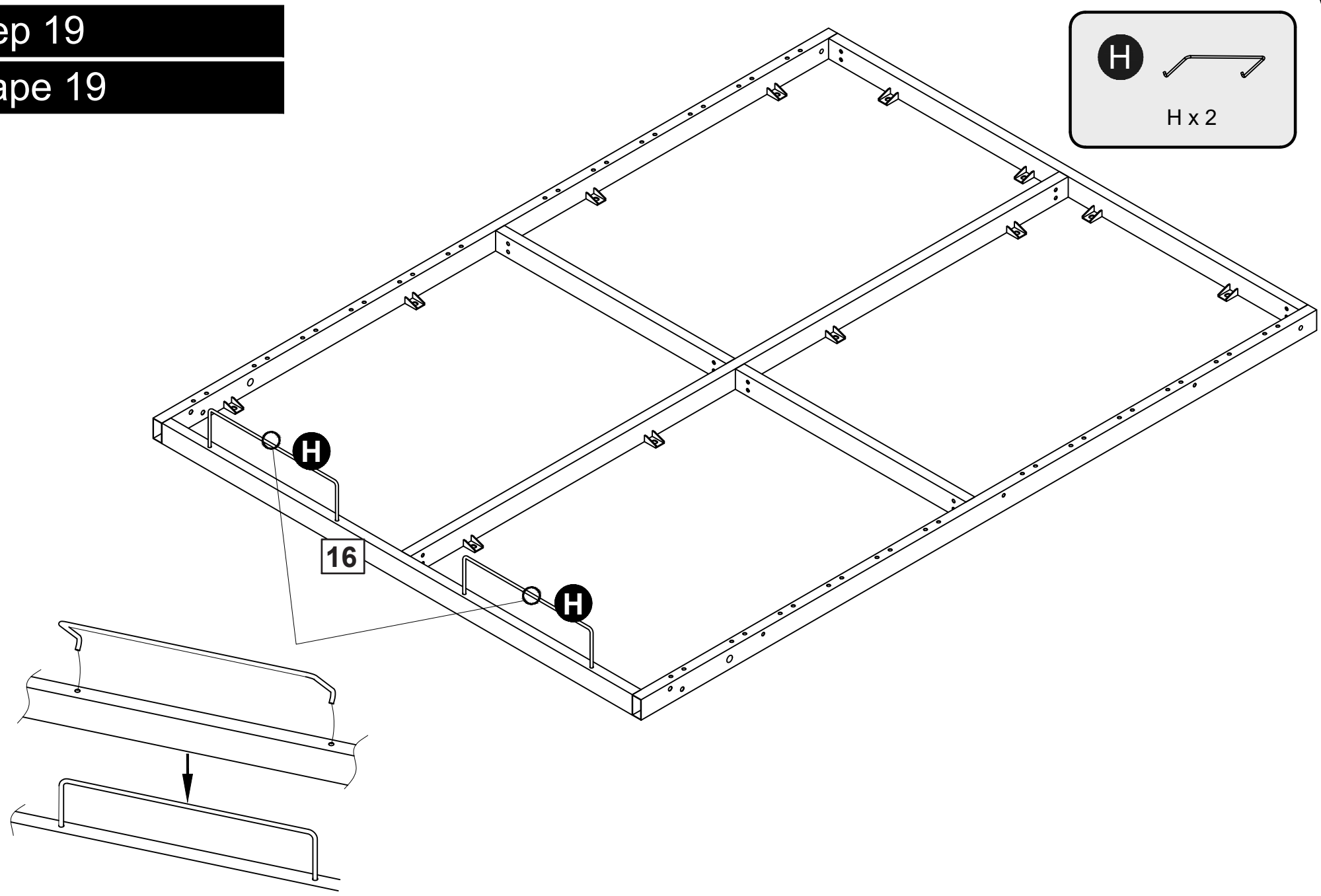

Step 20
Étape 20

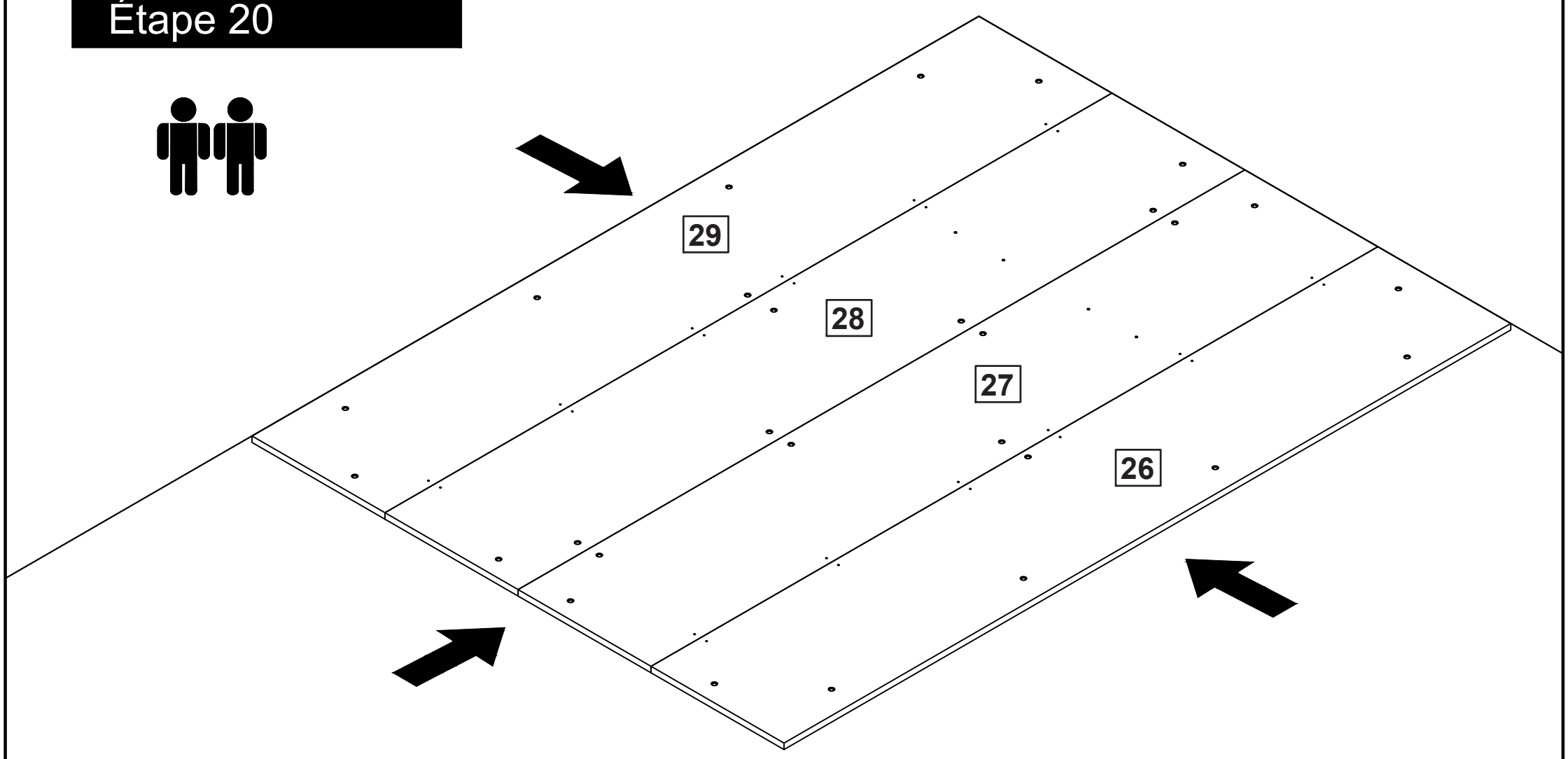

Step 21
Étape 21

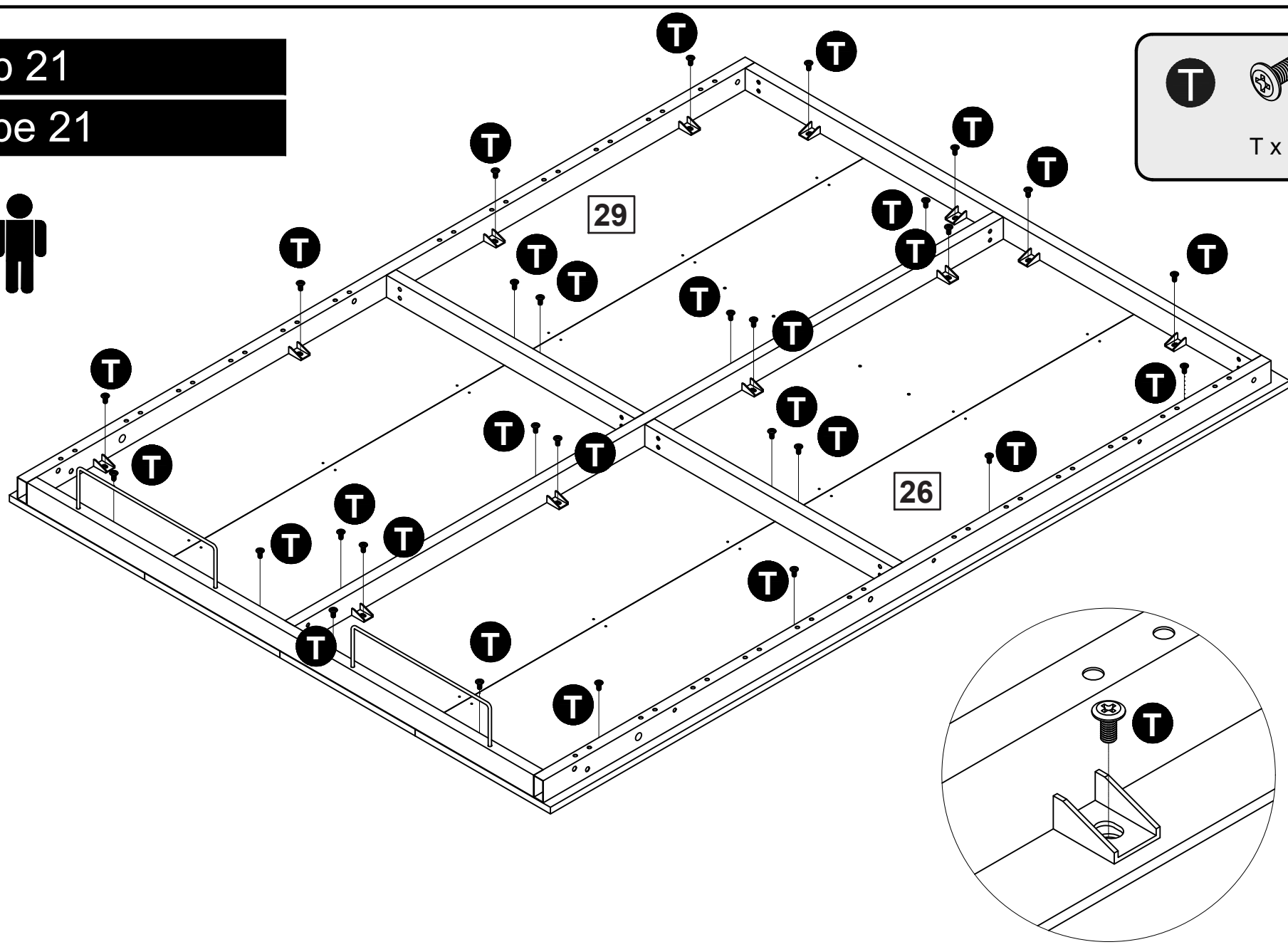

Step 22
Étape 22

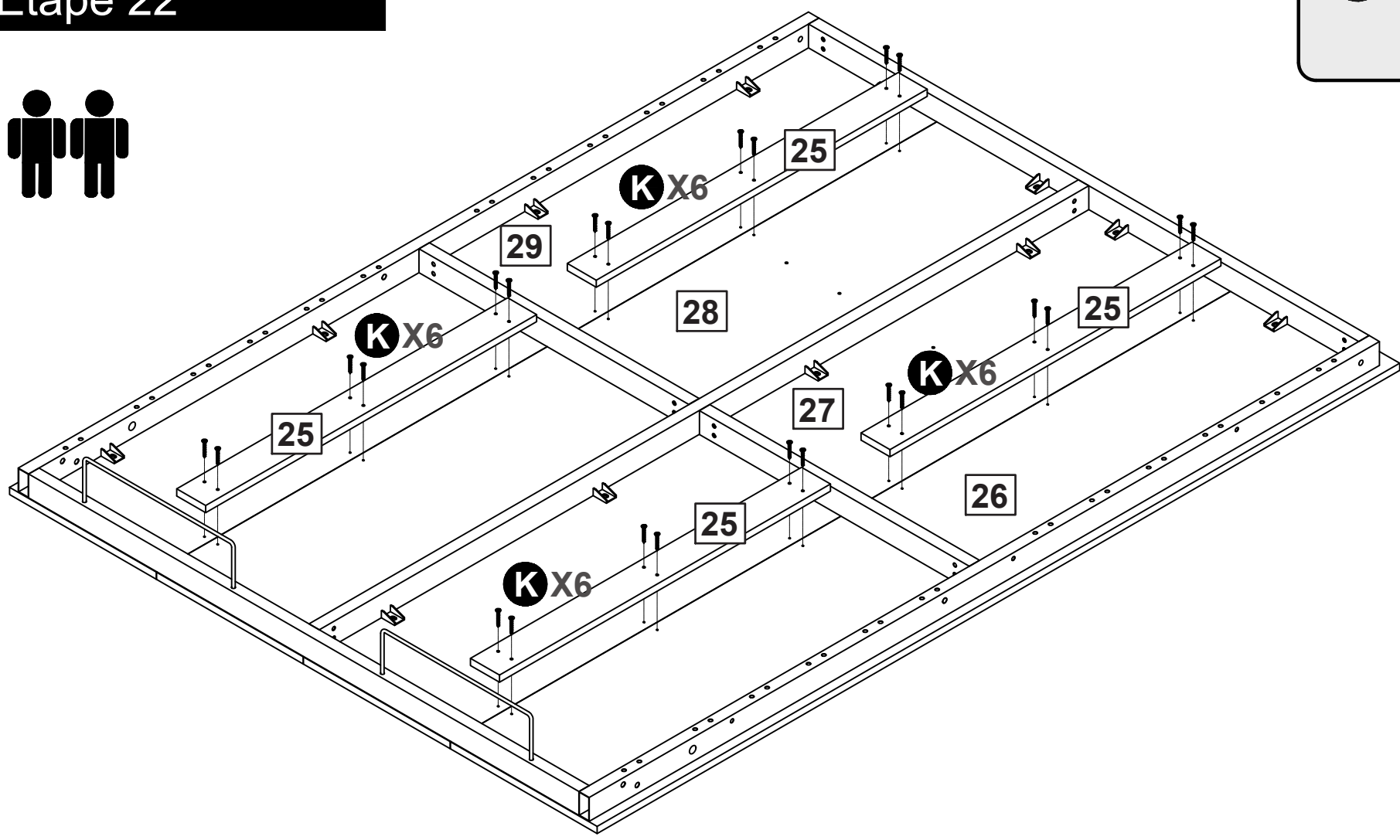

Step 23
Étape 23

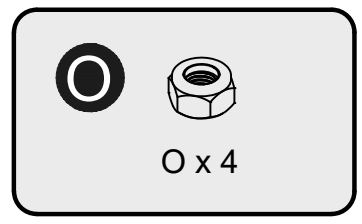

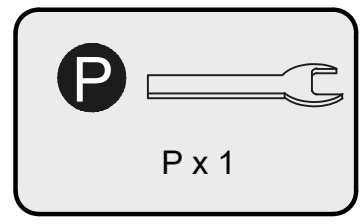

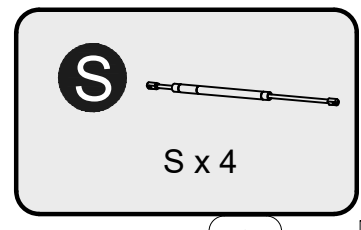

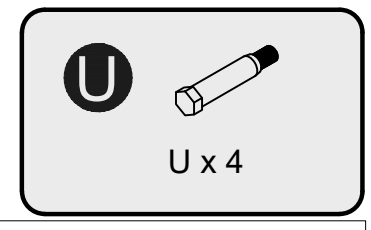

The inside hydraulic, the thin metal rod pointing upward

Hydraulique interne
Tige métallique mince
Pointant vers le Haut

The outside hydraulic, the thin metal rod pointing downwards

Hydraulique externe
Tige métallique mince
Pointant vers le bas

Inside
À l'intérieur

Outside
Extérieur

Carton Box

Carton Box

Step 24
Étape 24

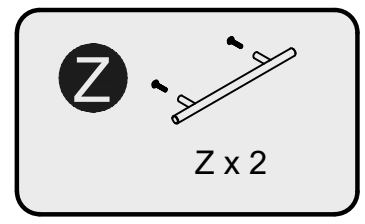

Carton Box

Carton Box

Step 25
Étape 25

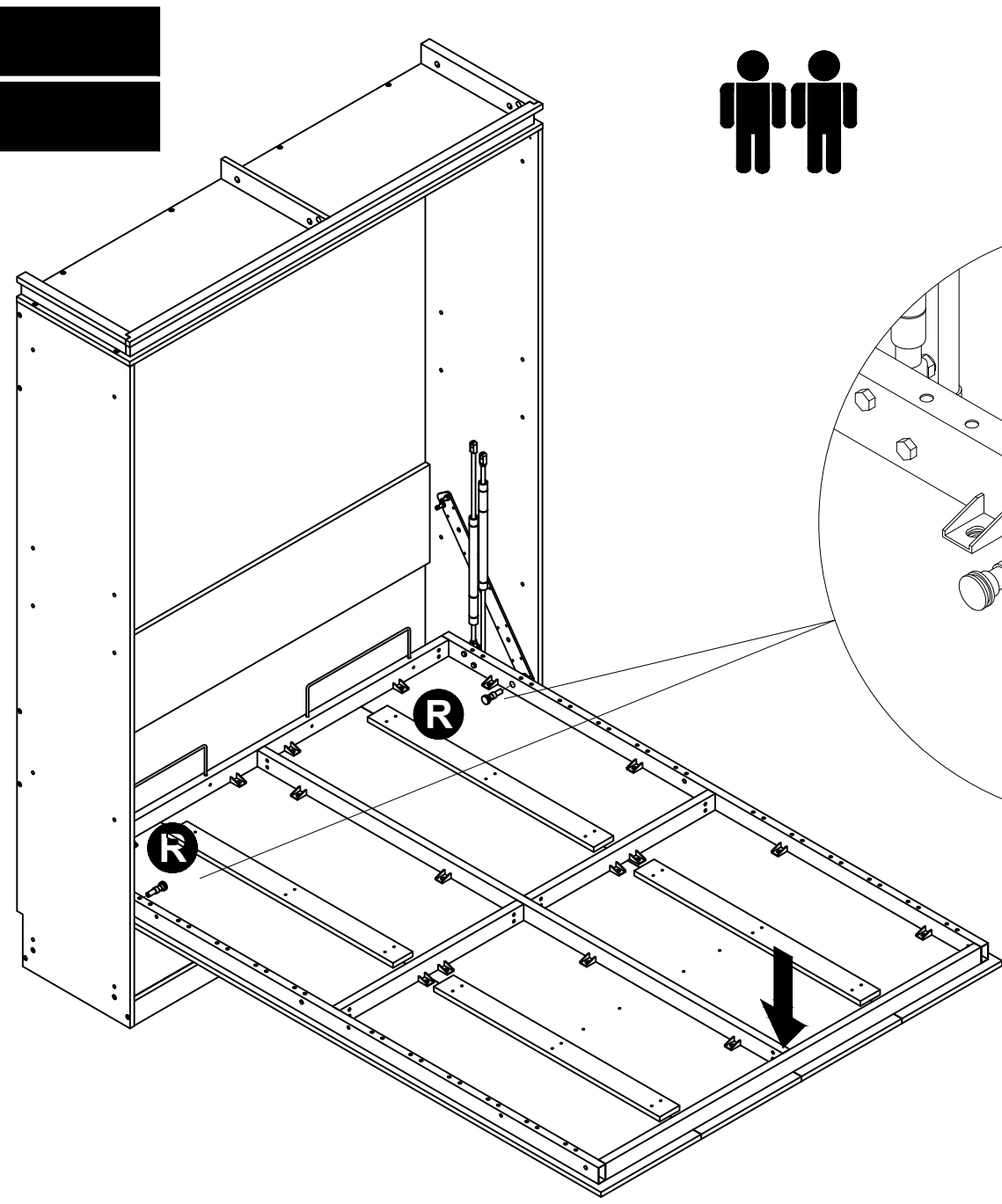

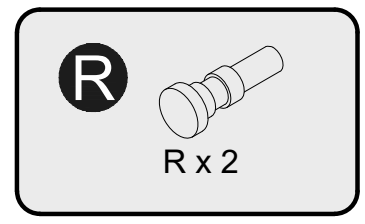

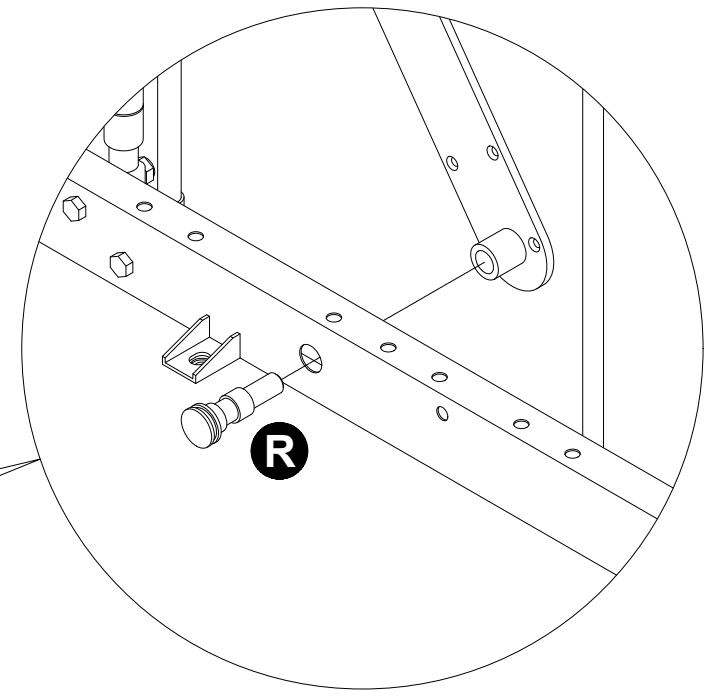

Step 26
Étape 26

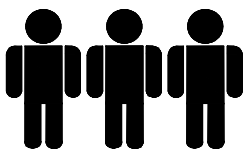

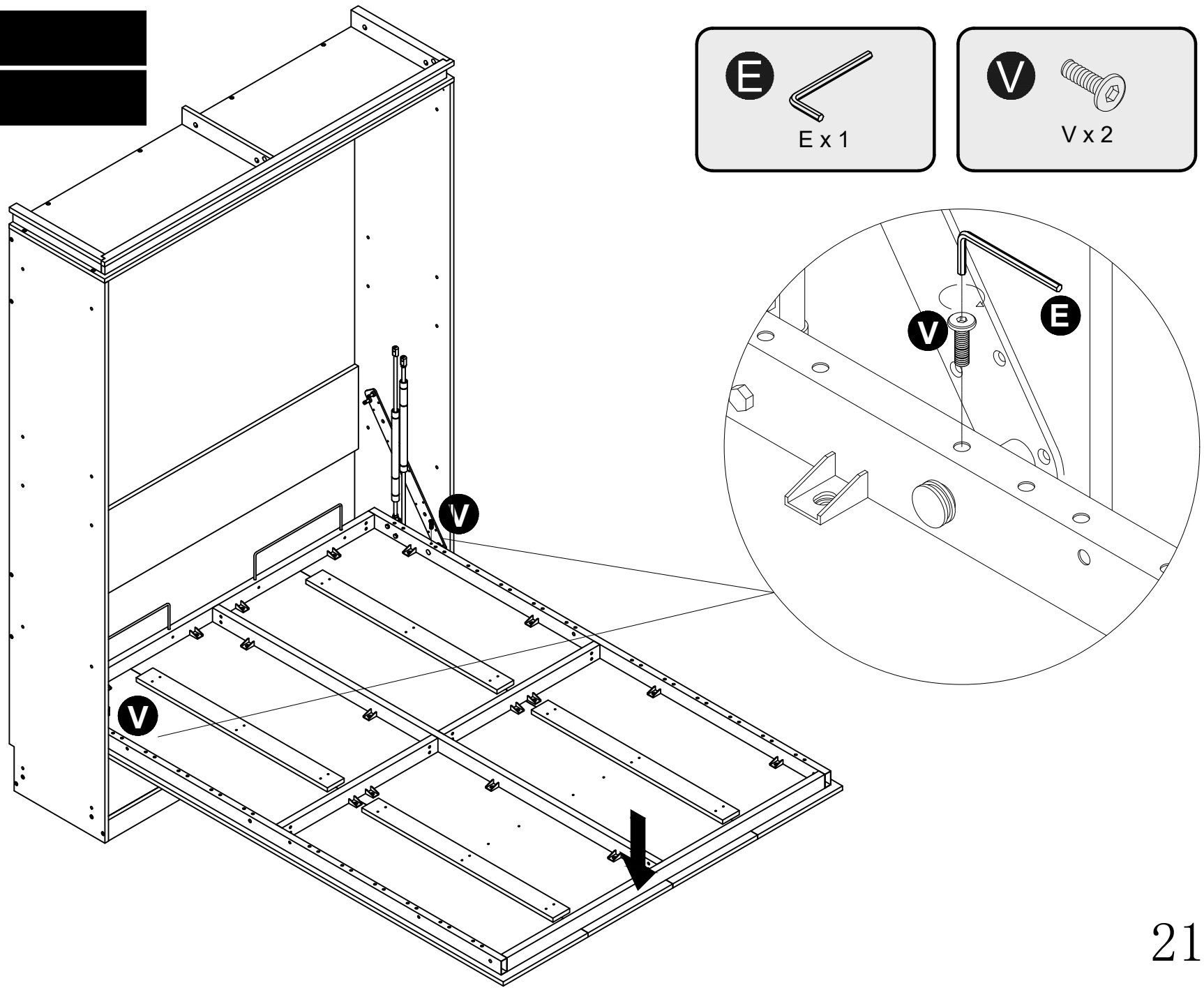

Step 27
Étape 27

1.Push the door to the bottom
2.Push the door forward a little, let the Cylinder rod cover the screw head

1.Poussez la porte vers le bas
2. Poussez la porte un peu en avant, Laissez la tige du cylindre couvrir Tête de vis

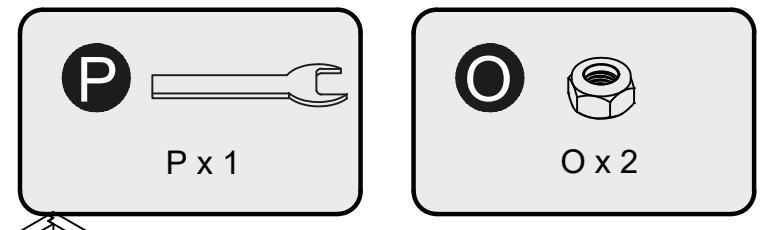

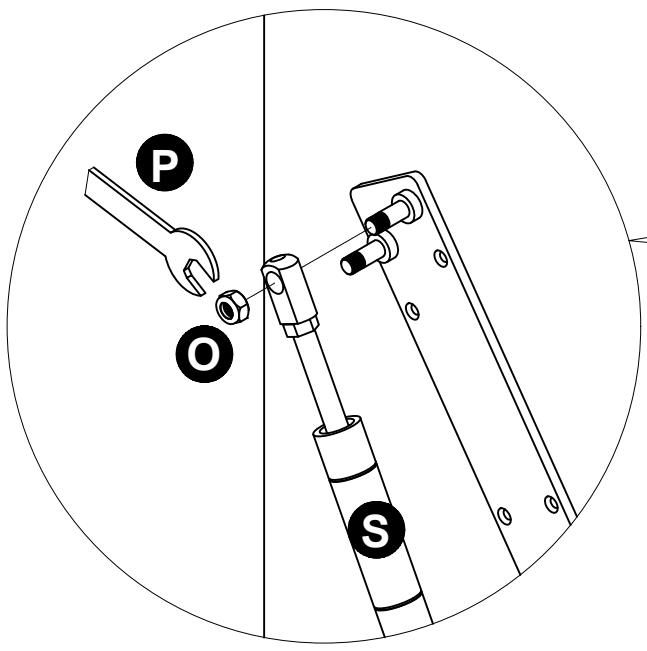

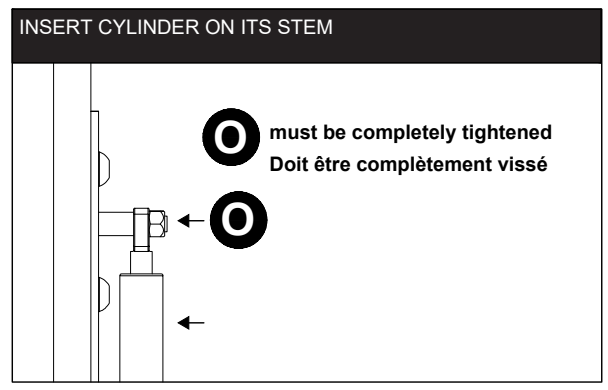

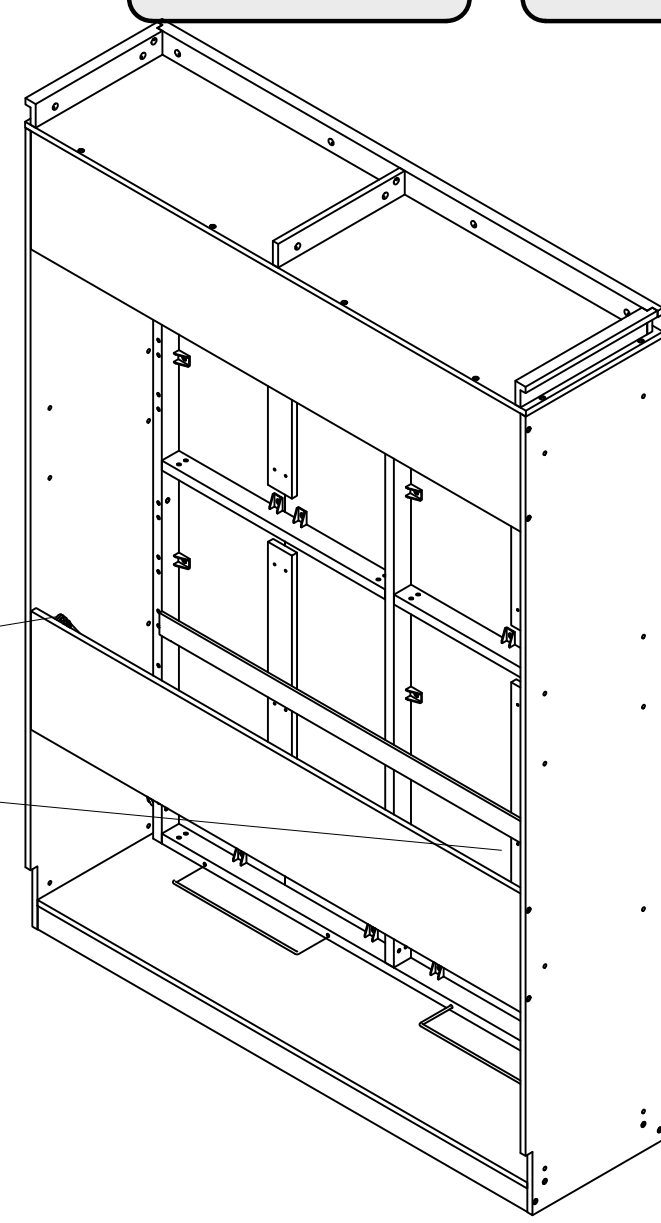

Step 28
Étape 28

Adjust the distance of the door,let the Cylinder rod cover the screw head

Ajustez la distance de la porte, laissez Tête de vis de culasse de tige de cylindre

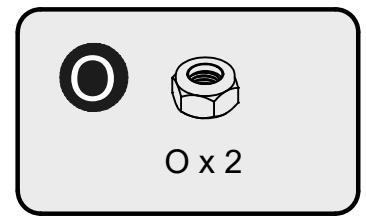

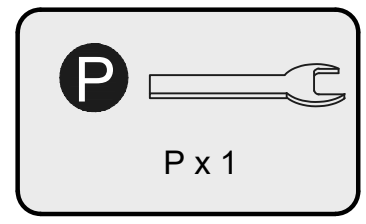

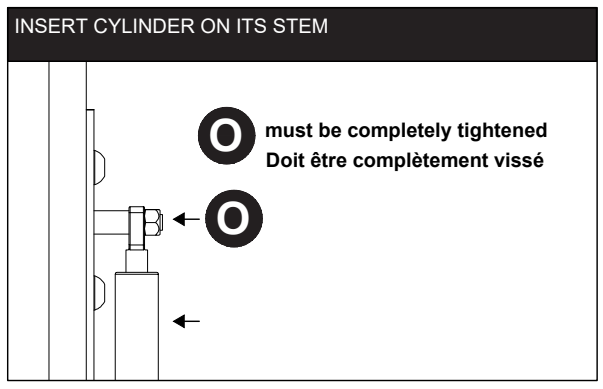

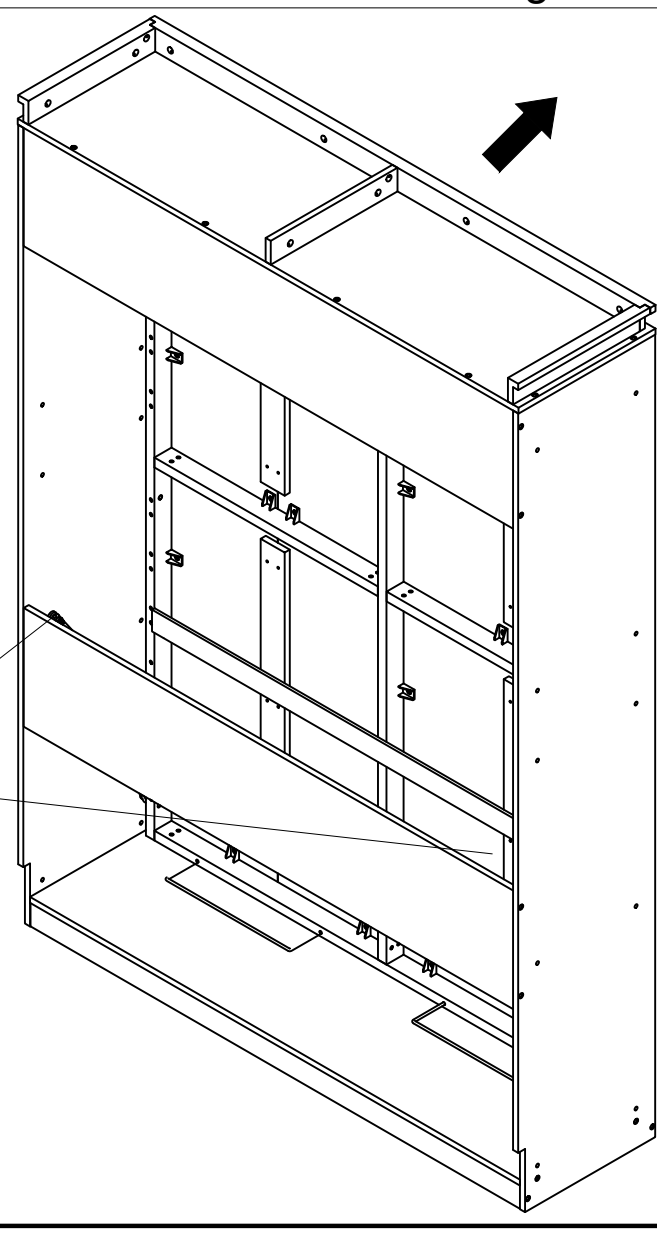

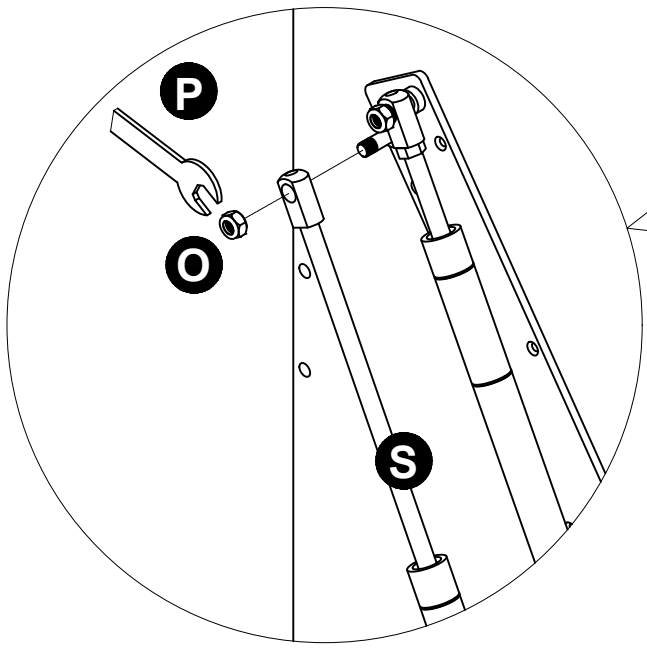

WALL ANCHORING INSTRUCTIONS / INSTRUCTIONS d'ancrage mural

INSTALLATION RECOMMENDATIONS-MASONRY
Recommandations d'installation-maçonnerie

1 Determine the position of the bed in the room.
Déterminez la position du lit dans la chambre.

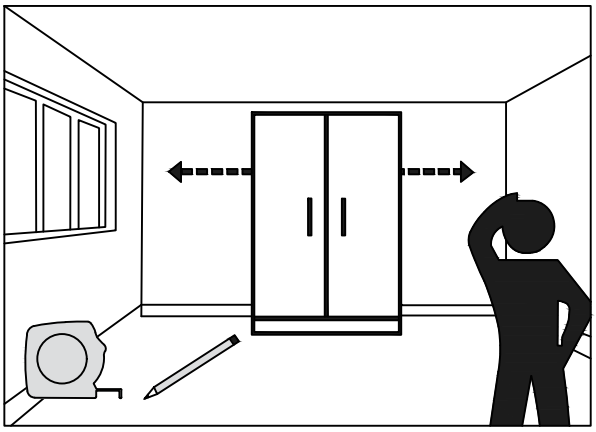

2 Put the bed back in its place.please keep it vertical and horizontal
Remettre le lit à sa place. S'il vous plaît garder vertical et horizontal

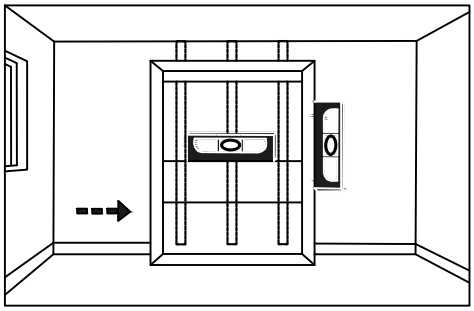

3 Pre-drill the piece of plywood #8 with 6 pilot holes of 3/8"(8mm) diameter distributed horizontally in order to cover the width of the anchoring section.With the bed in position,mark the position of the 6 holes on the masonry wall.
Pré-percer le morceau de contreplaqué #8 avec 6 trous pilotes de 3/8"(8mm) de diamètre répartis horizontalement afin de couvrir la Largeur de la section d'ancrage. Avec le lit en position, marquez la position des 6 trous sur le mur de maçonnerie.

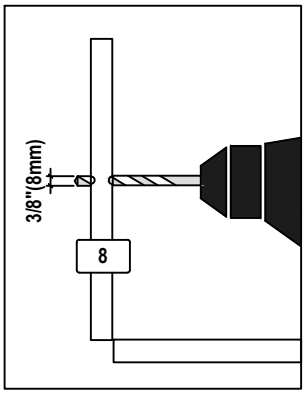

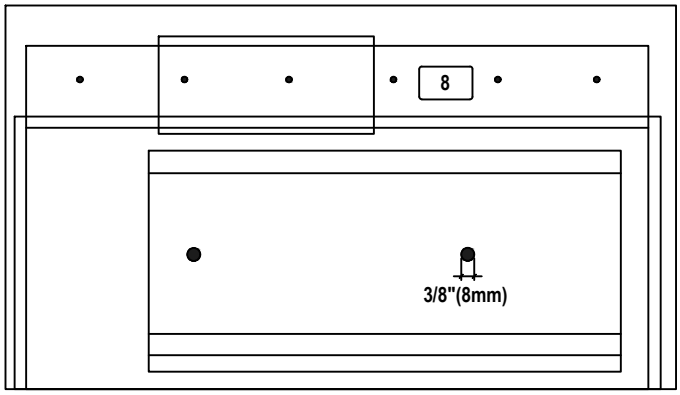

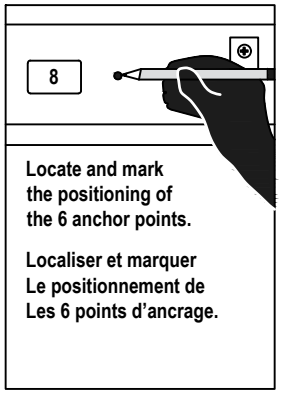

Locate and mark the positioning of the 6 anchor points.

Localiser et marquer Le positionnement de Les 6 points d'ancrage.

4 Move the bed again.
Remuez le lit.

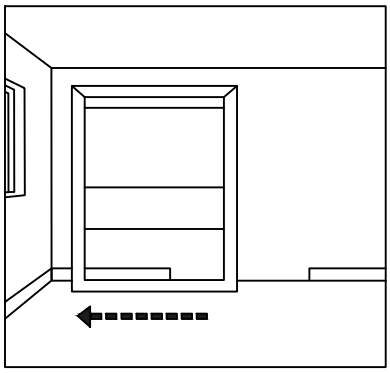

5 Using a 5/32"(10mm) diameter masonry bit,drill into the drywall and masonry(a hammer drill is required).
À l'aide d'un peu de maçonnerie de 5/32"(10mm) de diamètre, percer dans la cloison sèche et Maçonnerie (une perceuse à marteau est nécessaire).

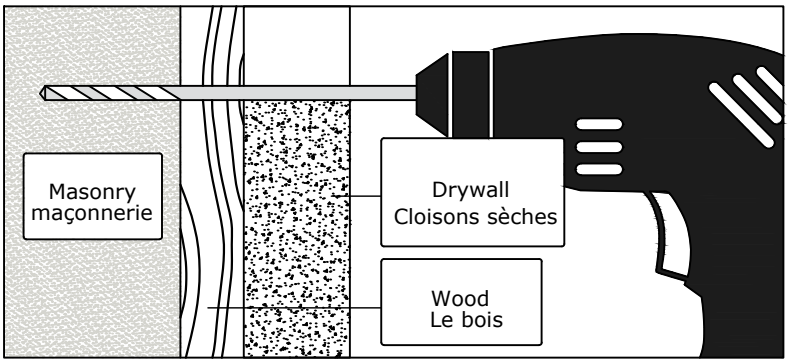

WALL ANCHORING INSTRUCTIONS / INSTRUCTIONS d'ancrage mural

INSTALLATION RECOMMENDATIONS-MASONRY
Recommandations d'installation-maçonnerie

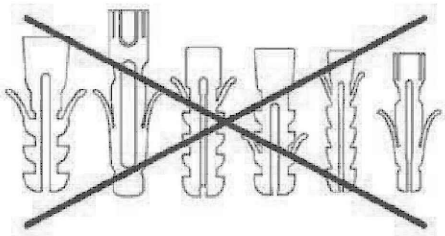

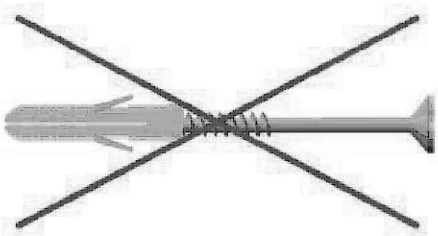

IMPORTANT WARNINGS / Avertissements importants

INSTALLATION AND APPROPRIATE HARDWARE
Using appropriate hardware,all the anchor screws of the wall bed must be firmly secured to the wood or metal studs, the structural components, or a masonry wall.Only wall anchor screws for wood-frame walls are provided with this bed.

INSTALLATION et matériel approprié
À l'aide de quincaillerie appropriée, toutes les vis d'ancrage du lit mural doivent être solidement fixées aux goujons en bois ou en métal, Les composants structuraux, ou un mur de maçonnerie. Seules les vis d'ancrage pour les murs à ossature en bois sont fournies avec ce lit.

NUMBER OF SCREWS NEEDDE
You need a total of six(6) wall anchor screws.

Nombre de vis nécessaires
Vous avez besoin d'un total de six(6) vis d'ancrage murale.

THE SCREWS MUST BE VERY WELL ANCHORED TO THE STRUCTURAL COMPONENTS OF THE WALL.
Les vis doivent être très bien ancrées aux composants structurels du mur.

6 **Put the bed back in its place. put the CONCRETE SCREWS 3/8"(10mm)diameter X APPROPRIATE LENGTH into the holes of part #8 and screw the bed onto the masonry wall until thght against the wall. Screw must be at least 43/8"(110mm) deep into masonry. USE AN ELECTRIC SCREWDRIVER WITH AN ADJUSTABLE TENSION CLUTCH THAT HELPS PREVENT OVER-TIGHTENING AND STRIPPING.**

Remettre le lit à sa place. Mettez les vis en béton 3/8"(10mm) de diamètre X longueur appropriée dans les trous de la pièce #8 et vissez le Lit sur le mur de maçonnerie jusqu'à ce que contre le mur. La vis doit avoir au moins 43/8"(110mm) de profondeur dans la maçonnerie. Utilisez un tournevis électrique Avec un embrayage de TENSION réglable qui aide à prévenir le serrage excessif et le décapage.

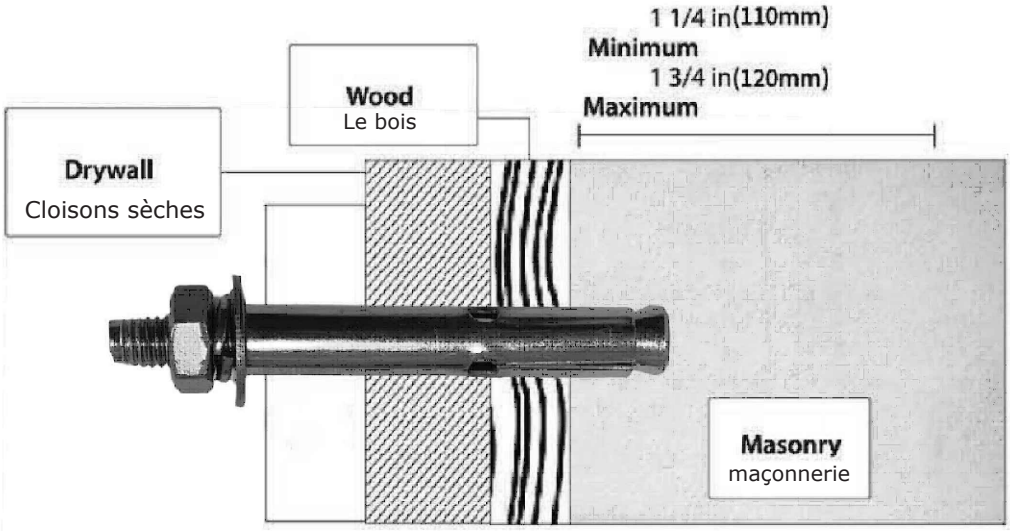

Step 29
Étape 29

ATTENTION:
For safety and stability, we suggest you have to secure the anti tip accessories to the wall to prevent tipping, injury, and property damage.

Attention:
Pour la sécurité et la stabilité, nous vous recommandons de Fixez l'accessoire anti - inclinaison au mur pour éviter Basculement, blessures et dommages matériels.

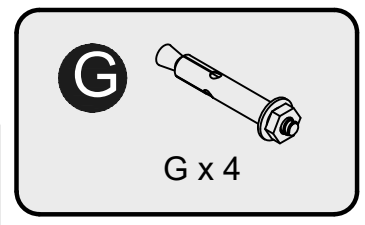

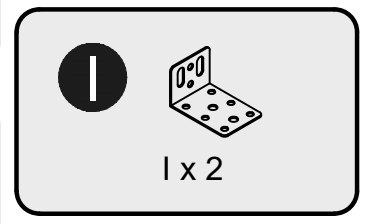

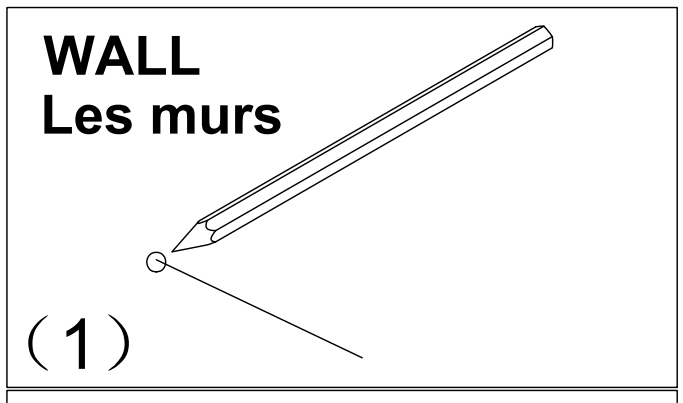

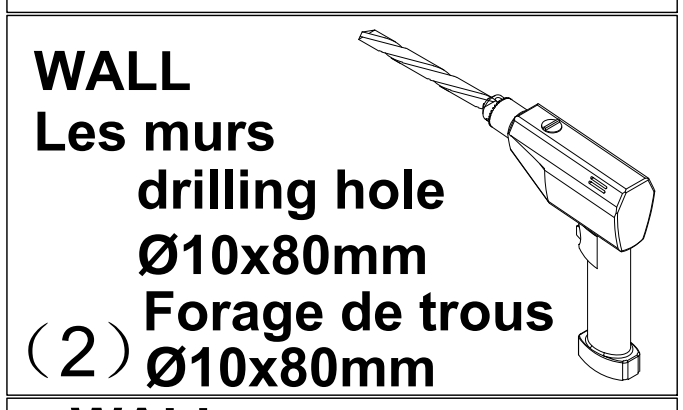

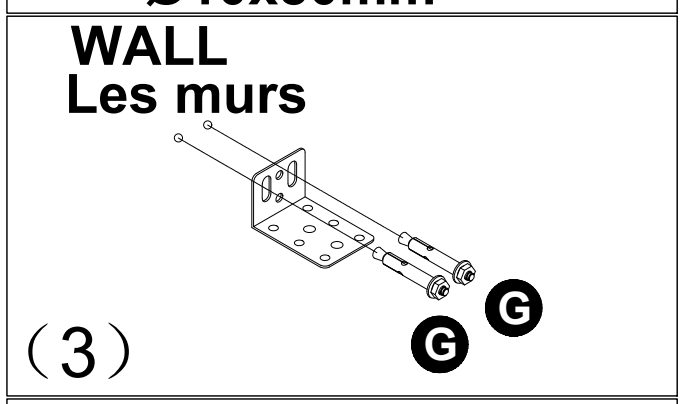

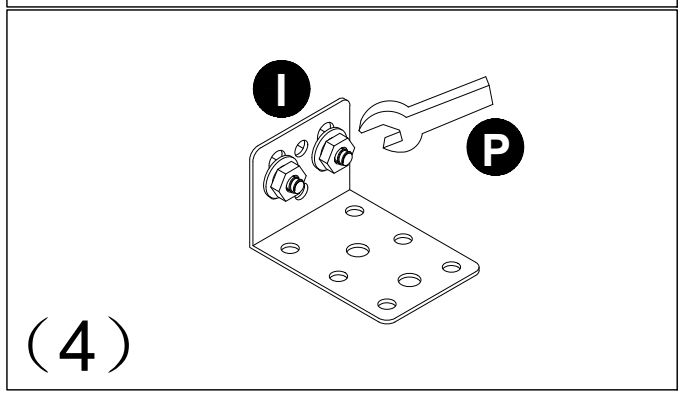

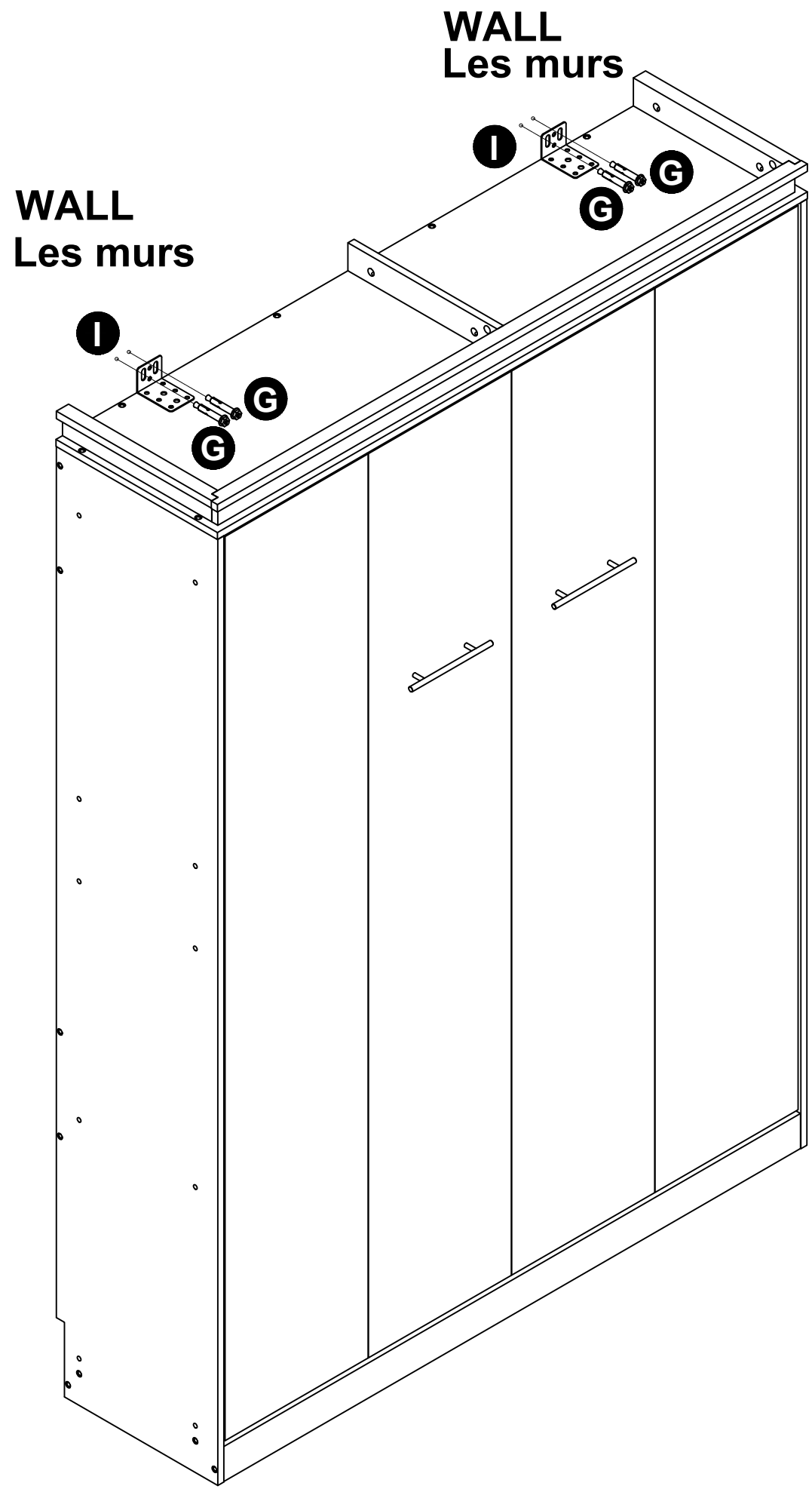

Step 30
Étape 30

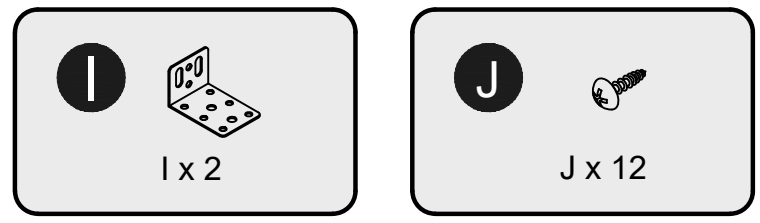

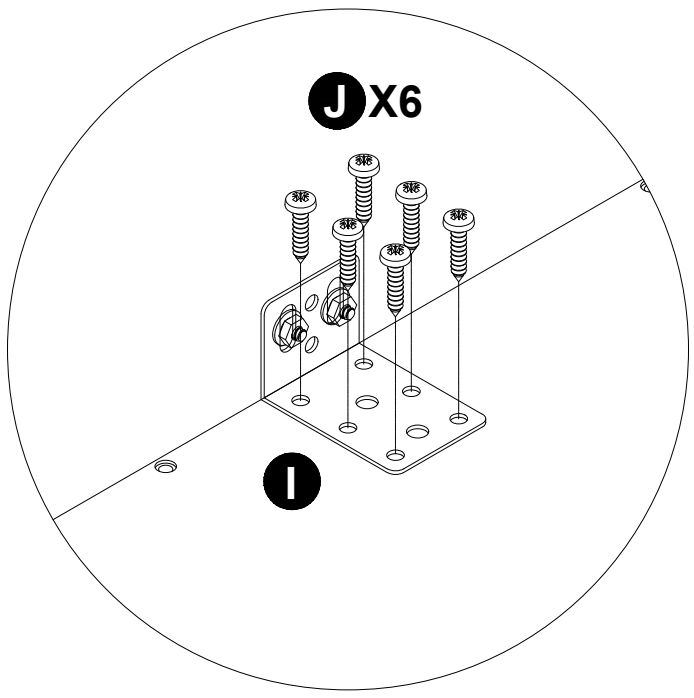

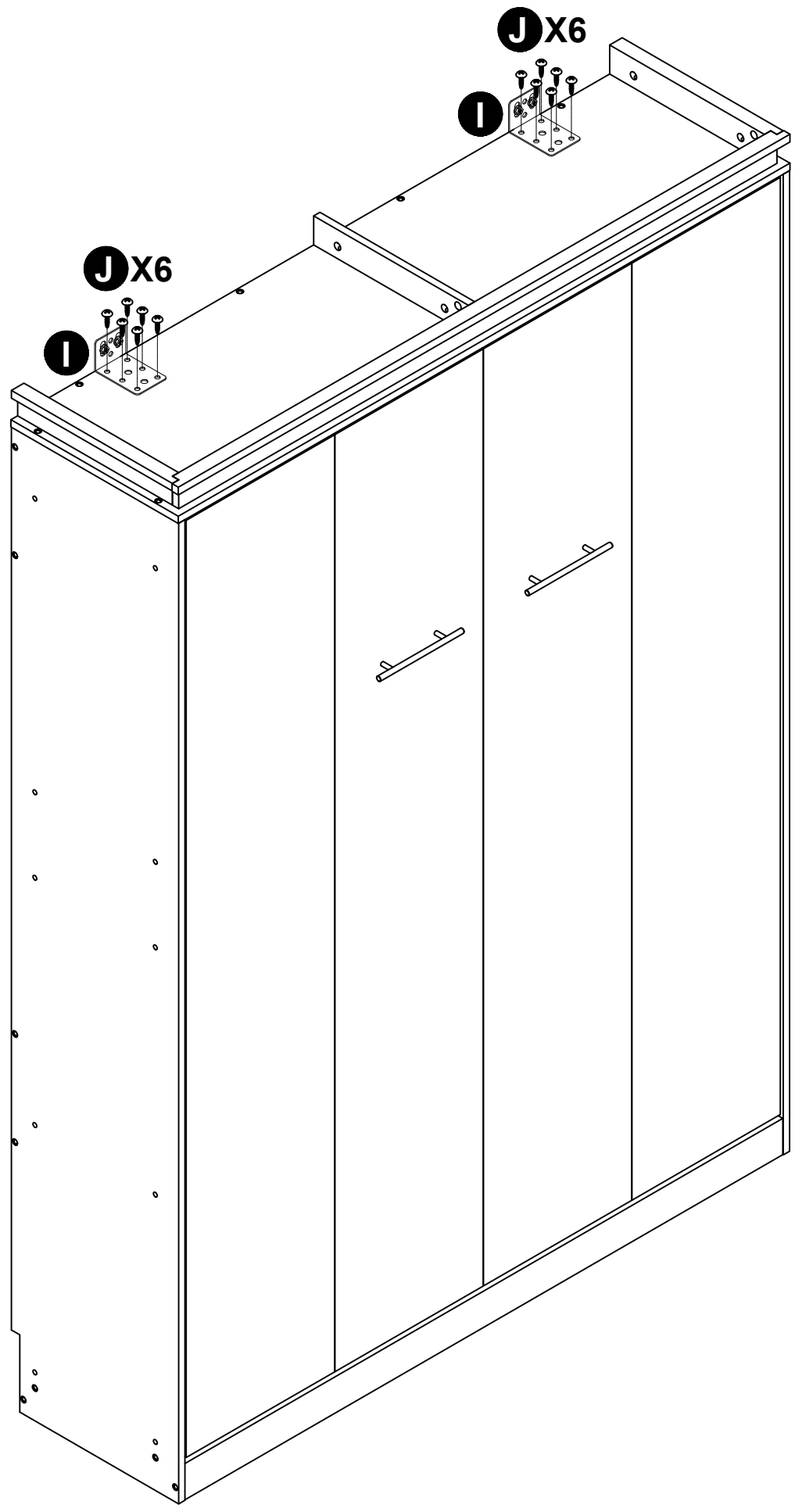

Step 31
Étape 31

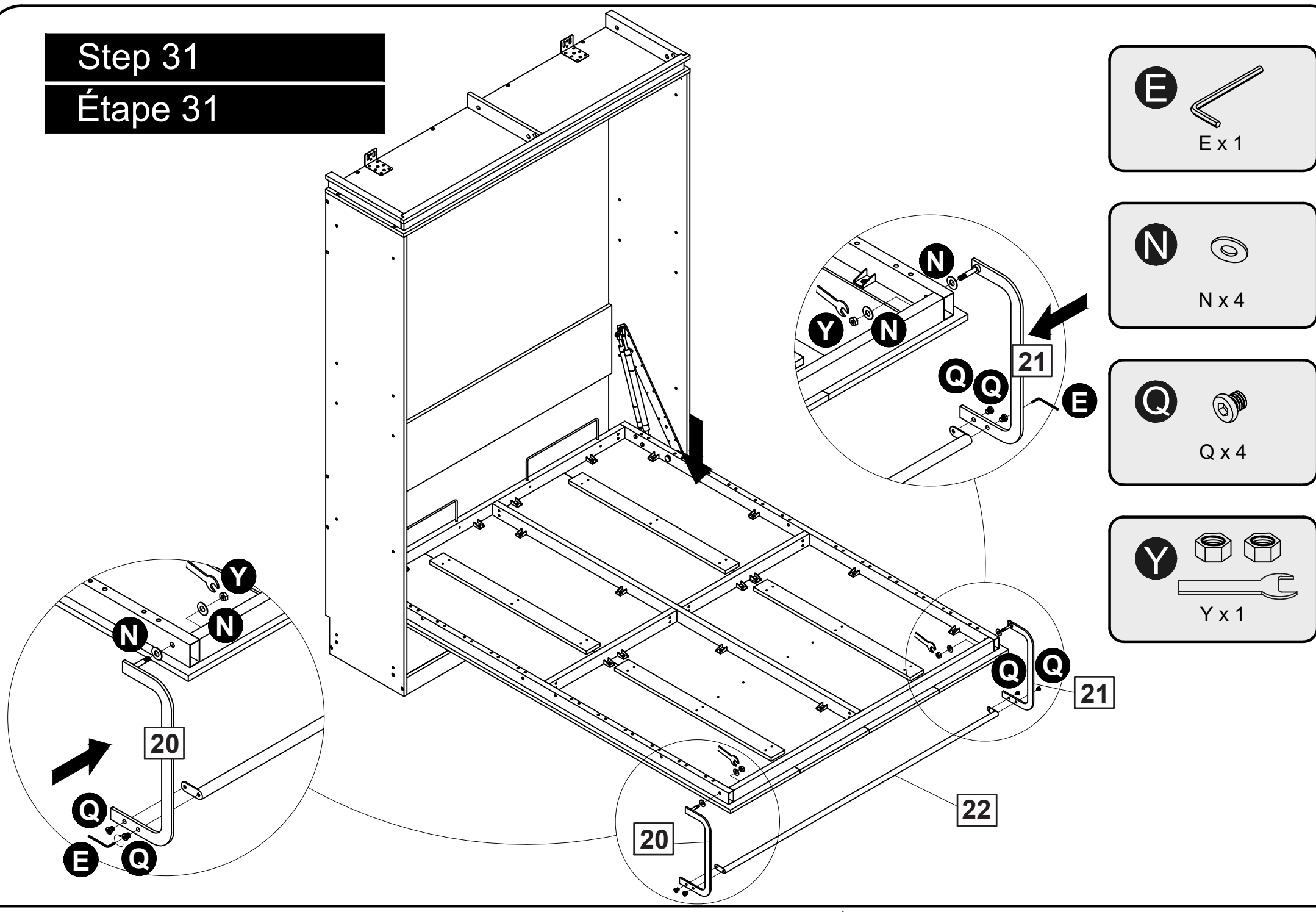

Step 32
Étape 32

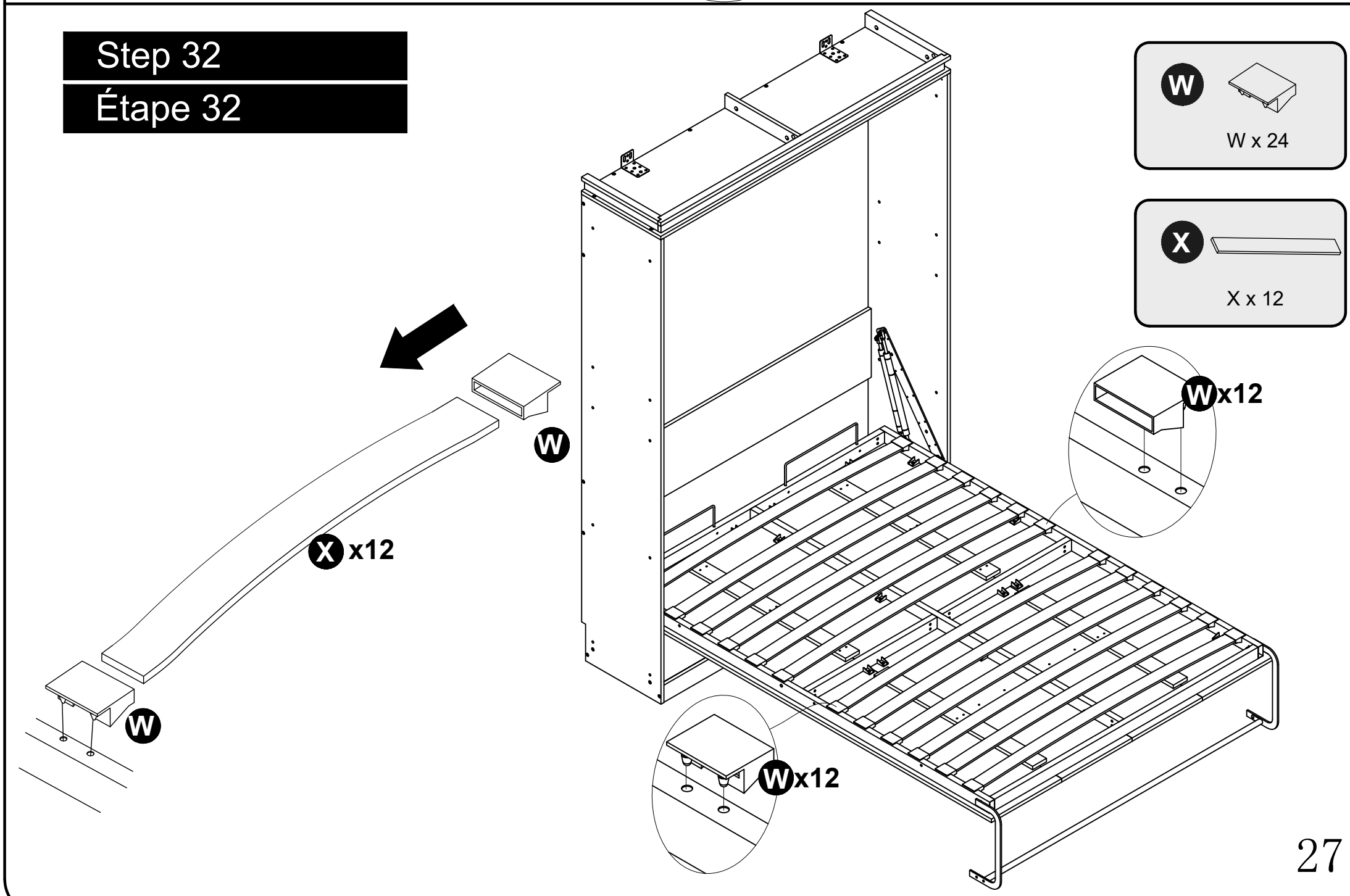

Step 33
Étape 33

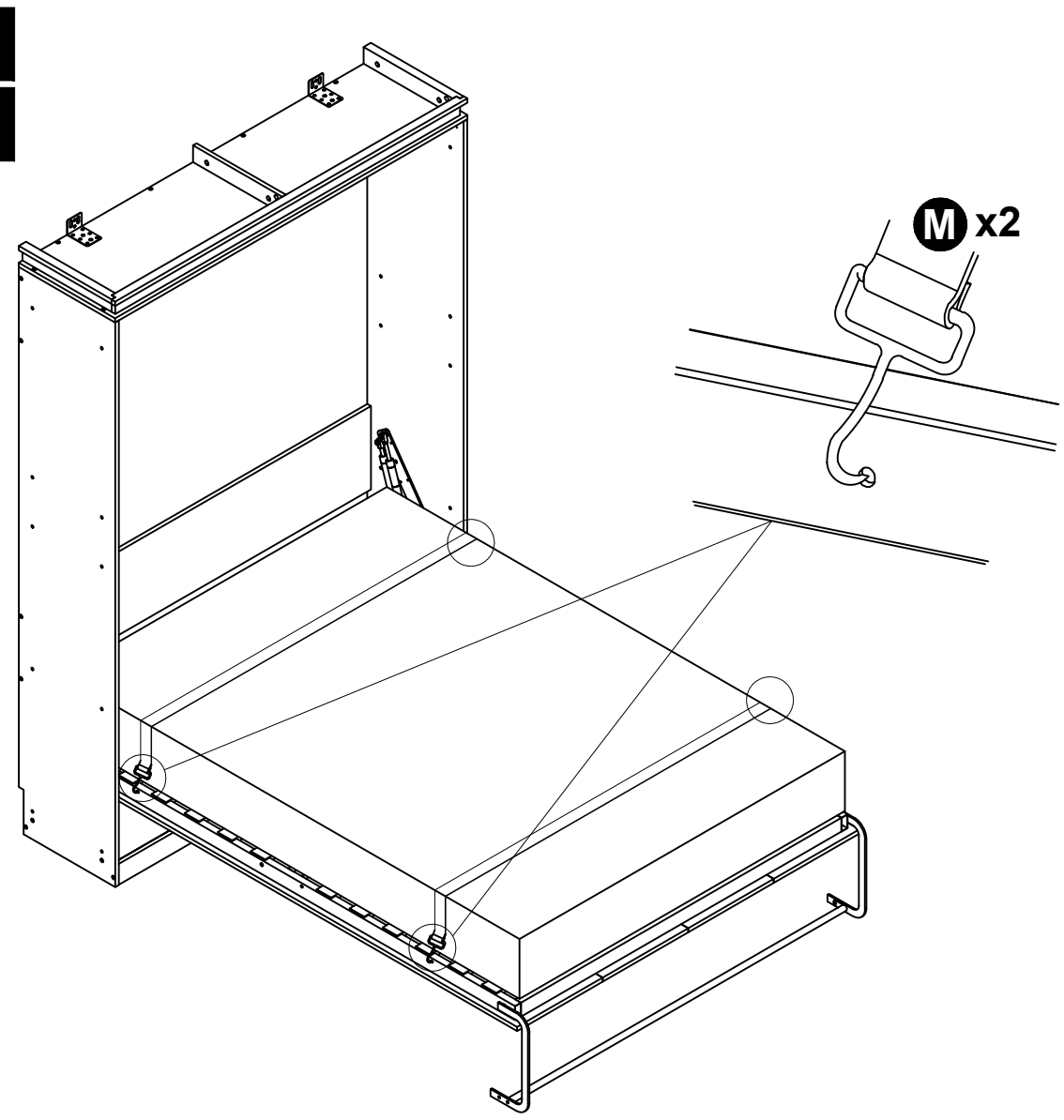

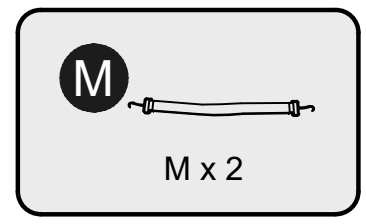

Please open the leg before completely lower the bed.
Veuillez ouvrir la jambe avant d'abaisser complètement le lit.

Step 34
Étape 34

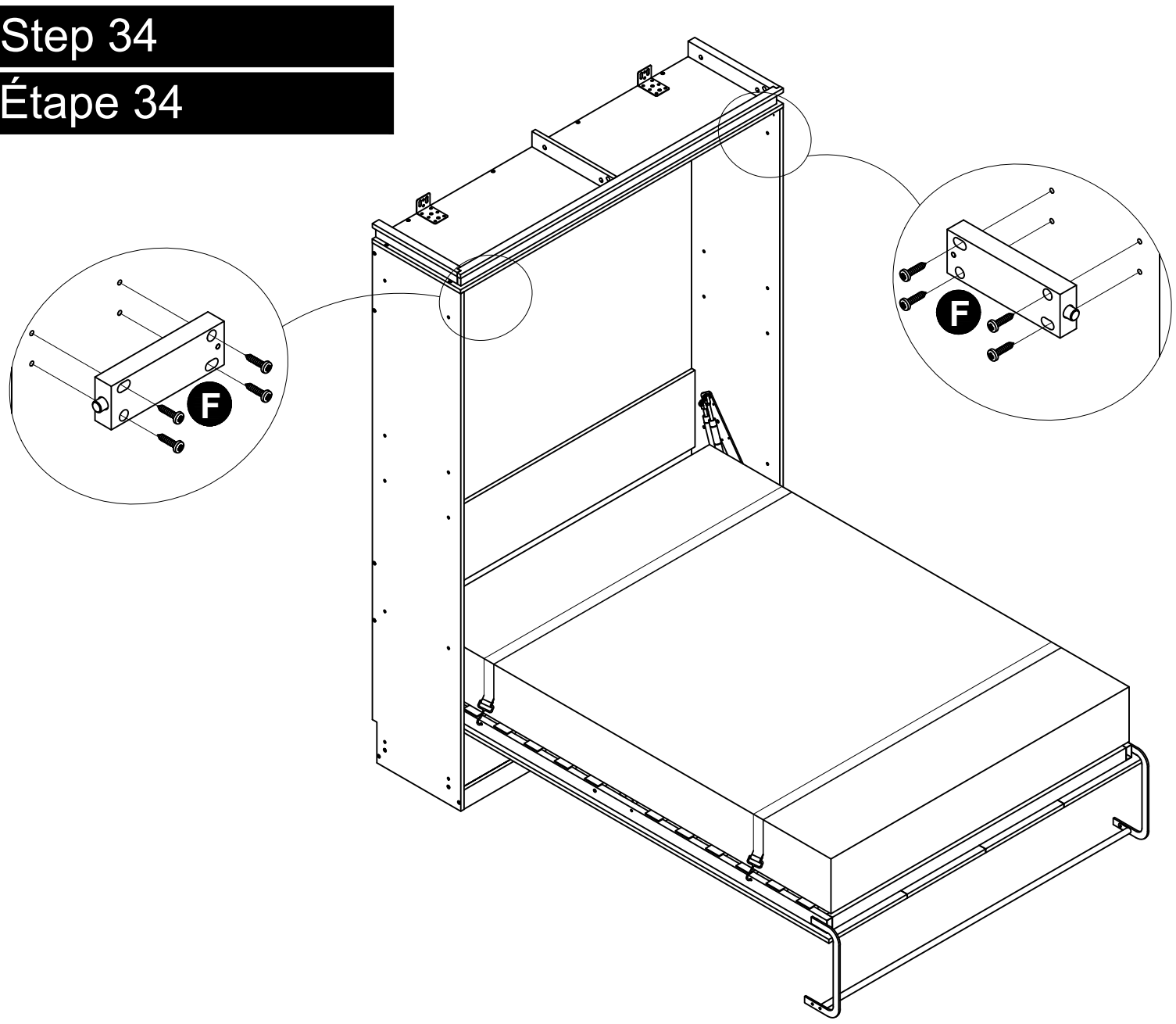

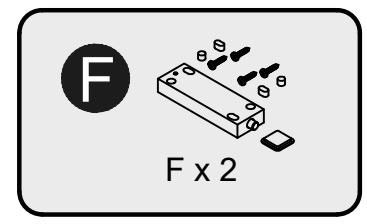

Step 35
Étape 35

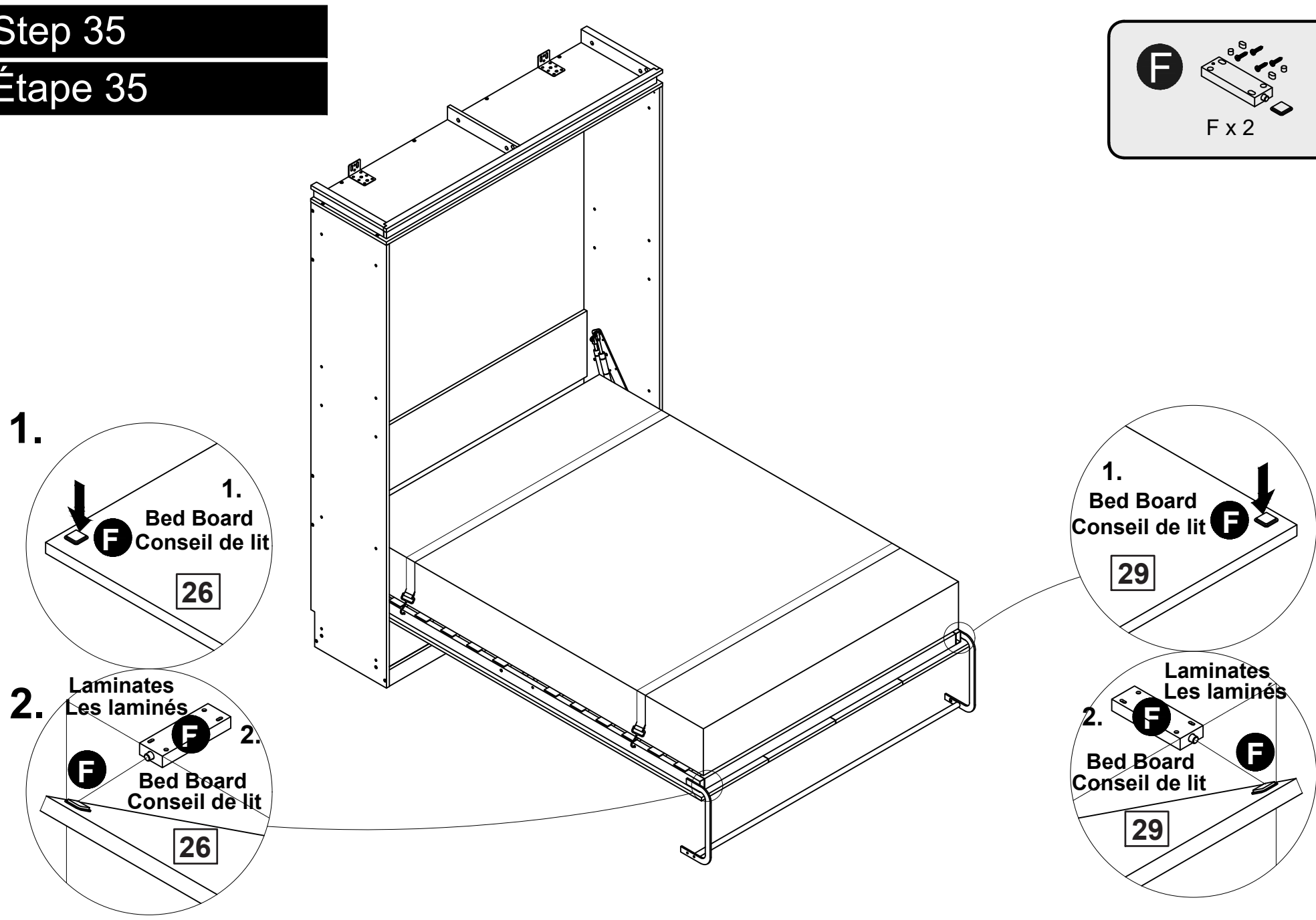

Step 36
Étape 36

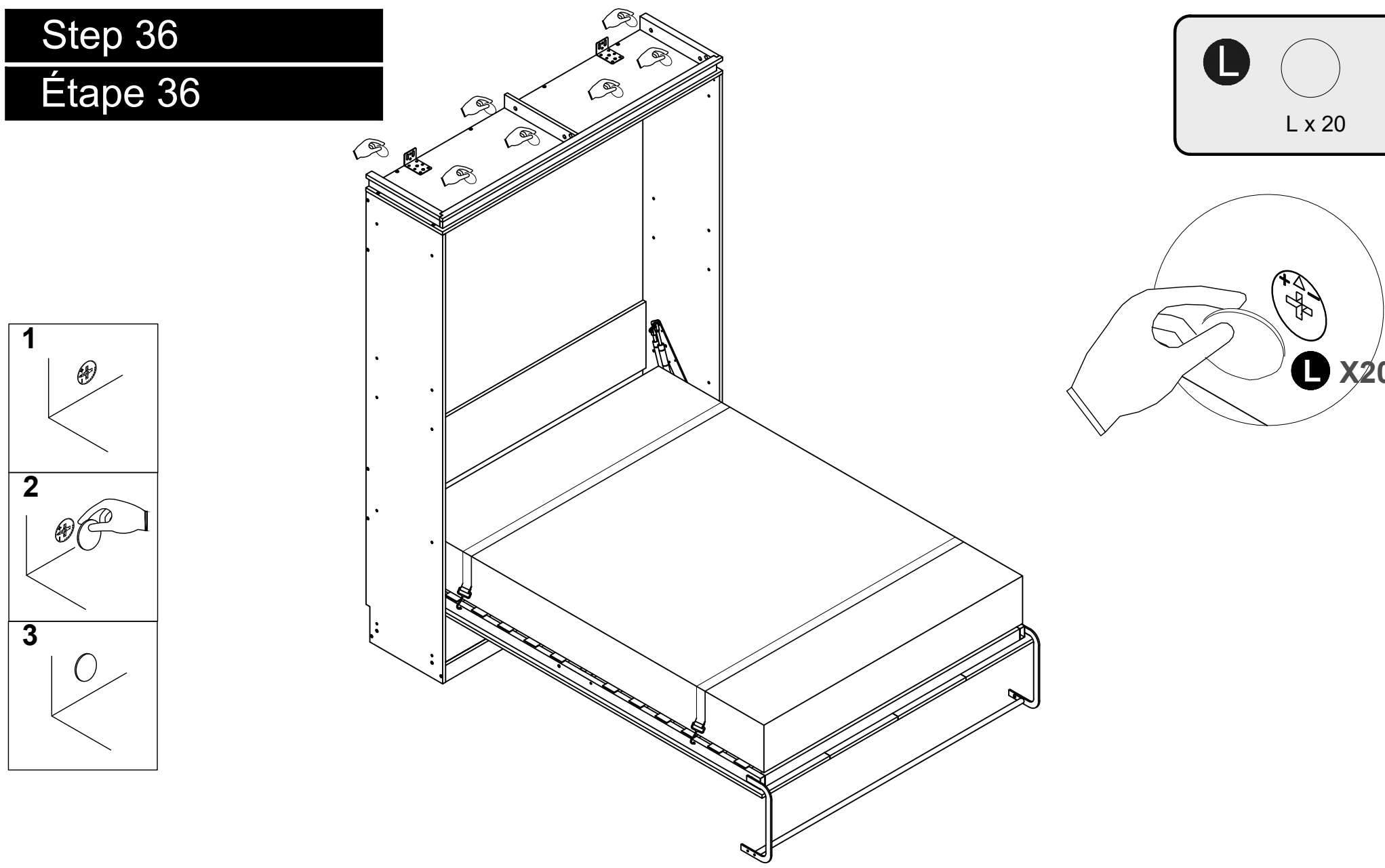

Step 37
Étape 37

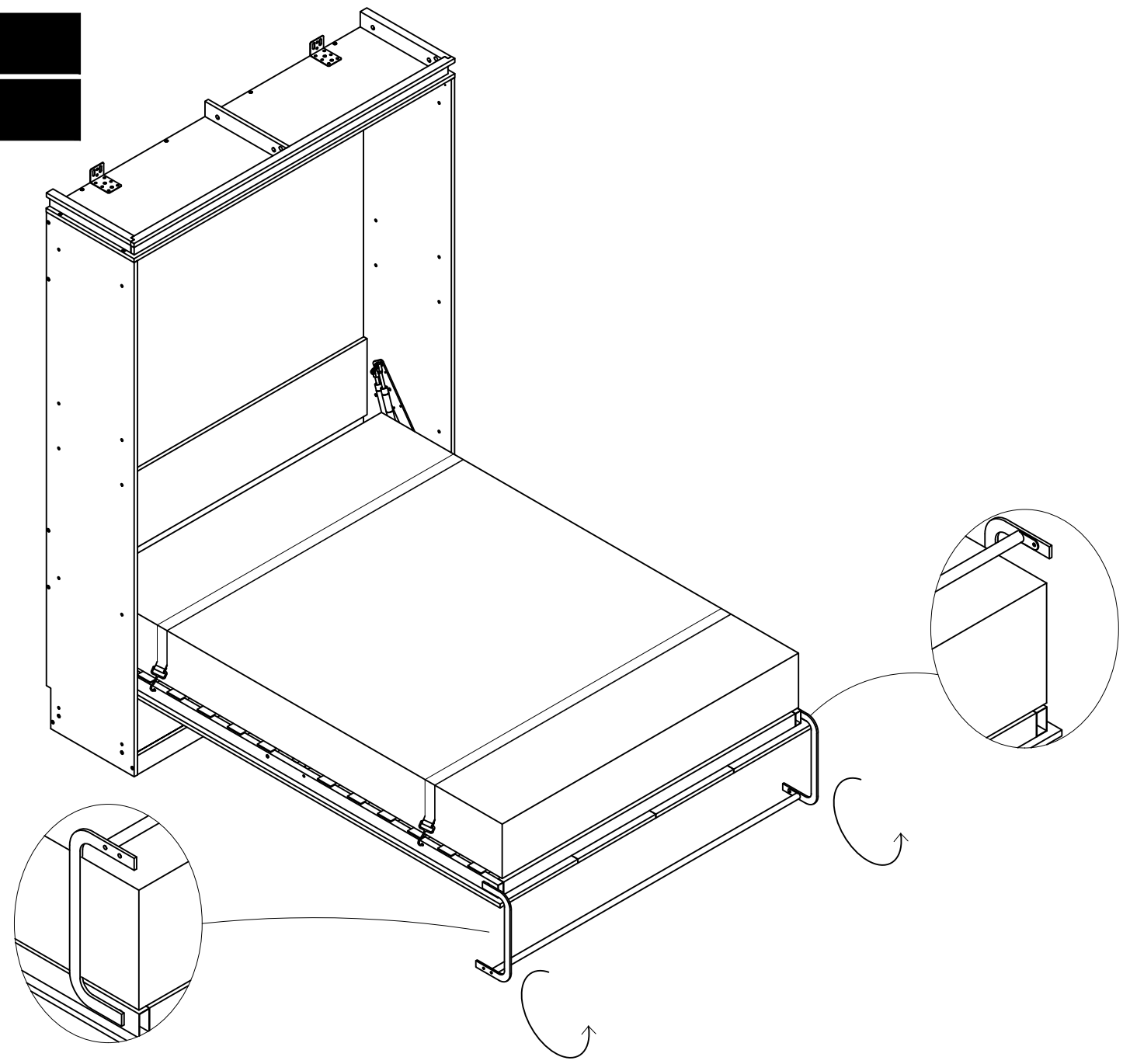

Step 38
Étape 38

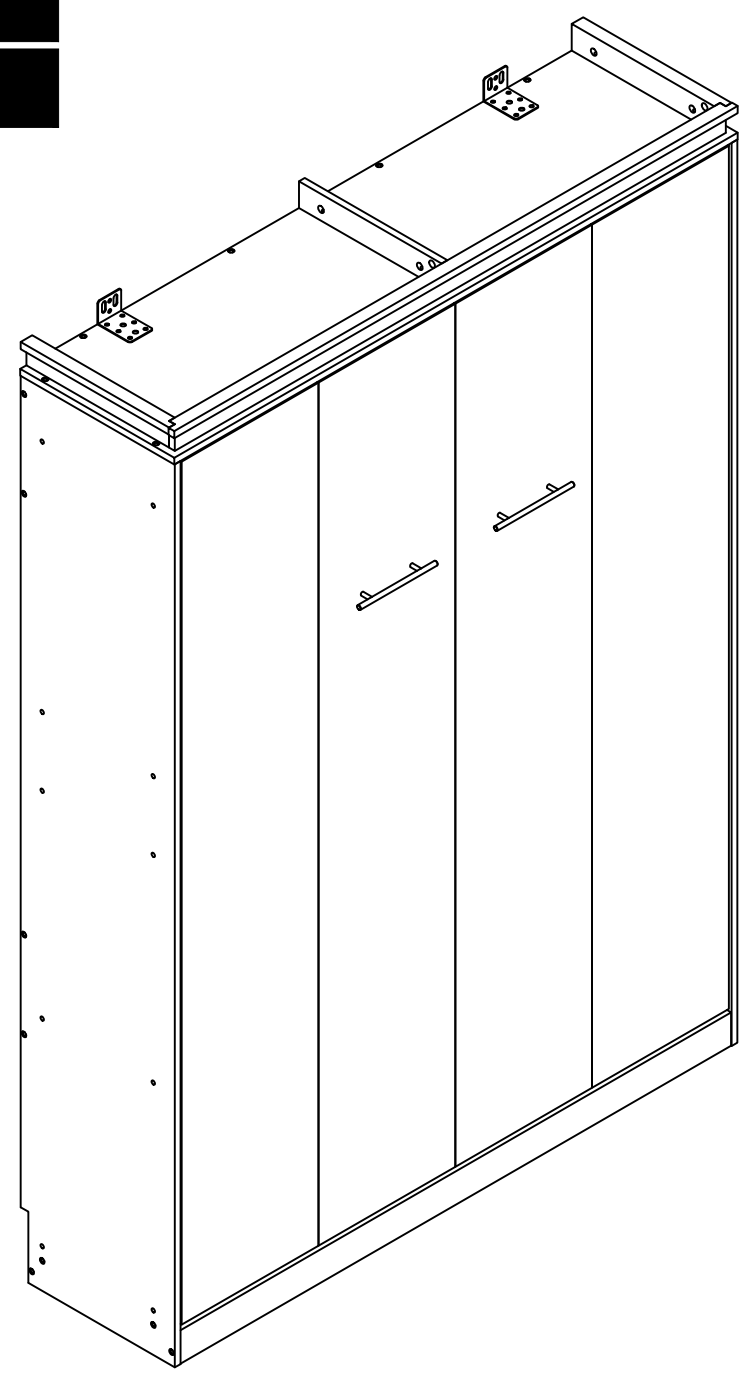

Step 39

Étape 39

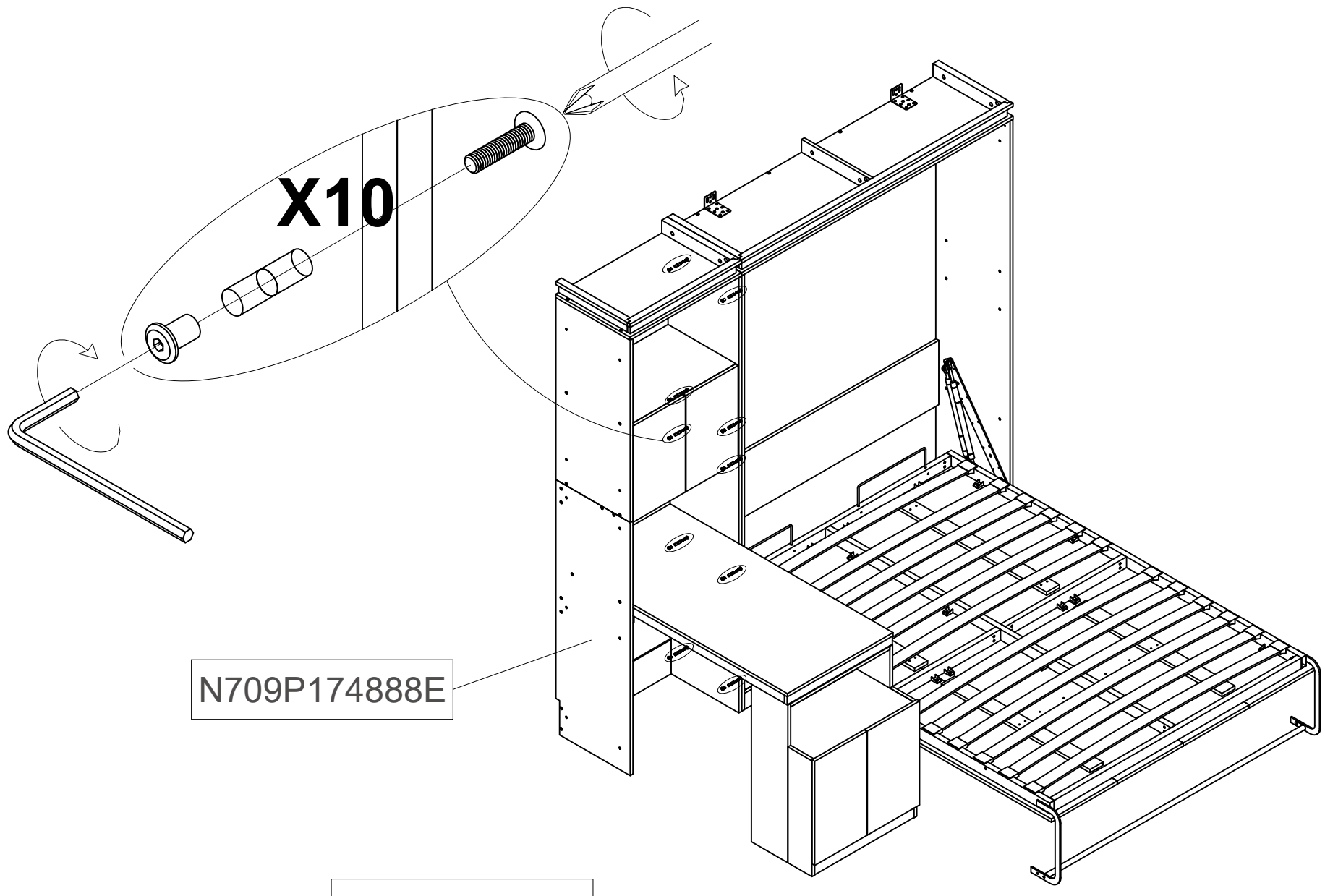

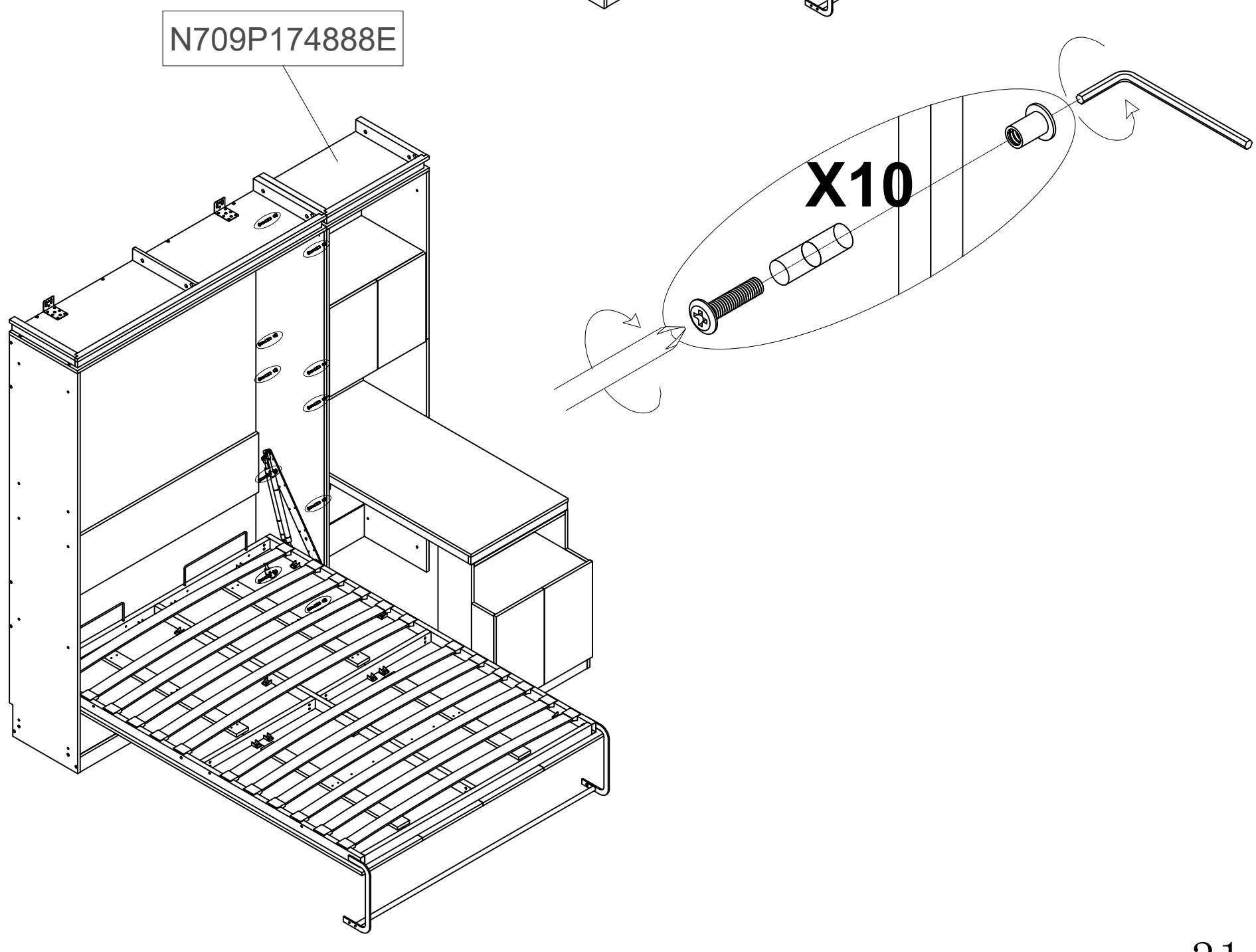

Step 40

Étape 40

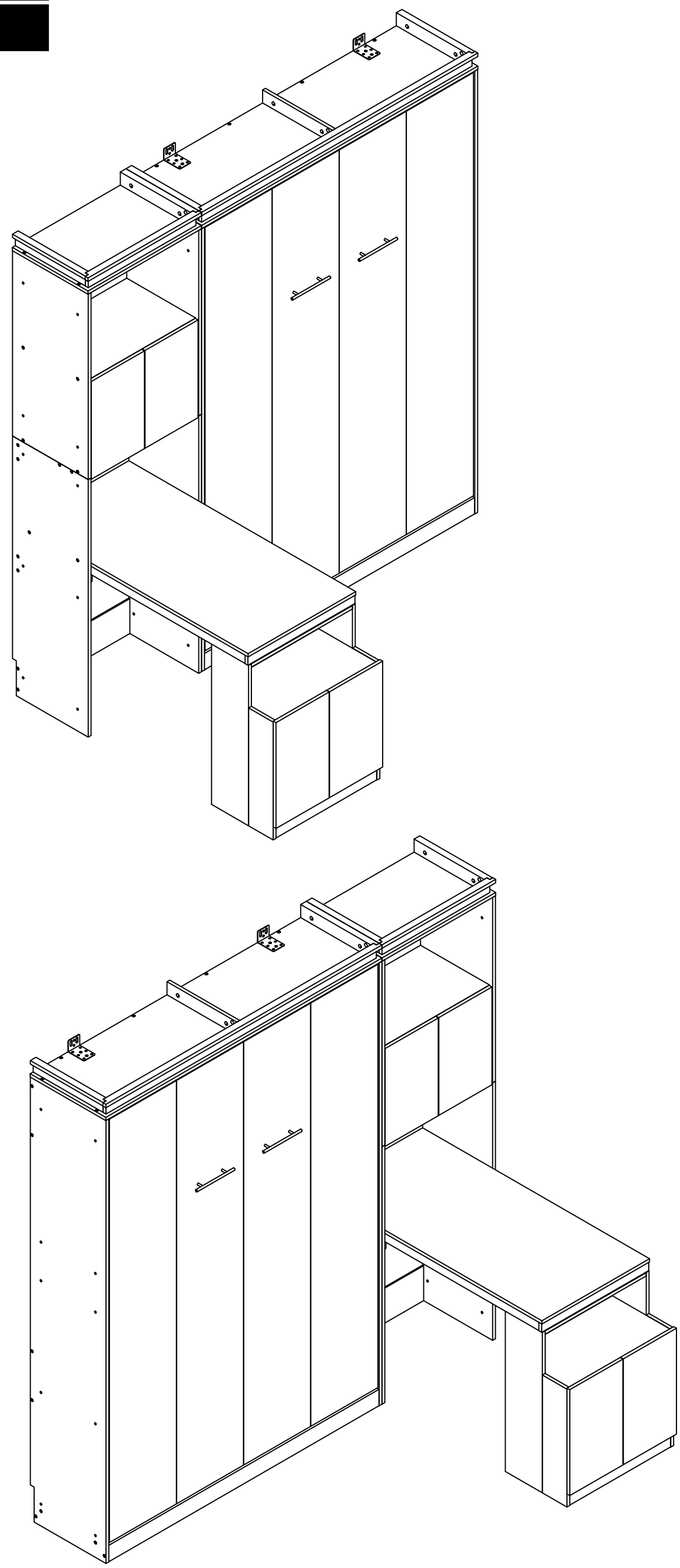

Wardrobe+Desk /garde-robe + bureau

Assembly Instructions - Please keep for future reference

Instructions d’assemblage - s’il vous plaît garder pour référence future

N709P174888E

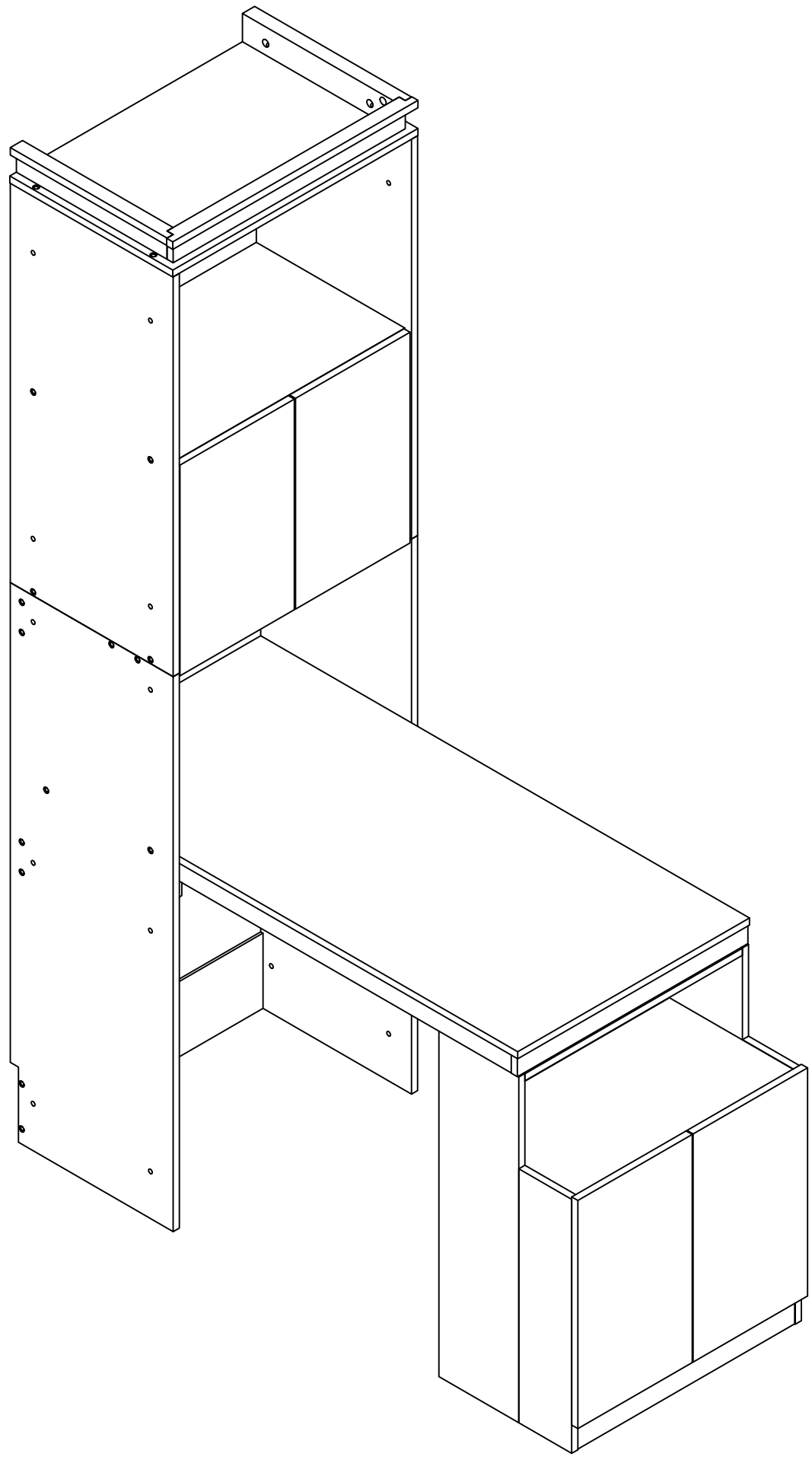

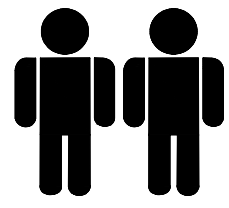

Three people are required to assemble and move this model.
Trois personnes sont nécessaires pour Assemblez et déplacez ce modèle.

Important – Please read these instructions fully before starting assembly

Important - veuillez lire ces instructions complètement avant de commencer l’assemblage

ZG-097#Issue 1 - 07/08/24

Safety and Care Advice

Important – Please read these instructions fully before starting assembly

- Check you have all the components and tools listed on the following pages.
- Remove all fittings from the plastic bags and separate them
- Keep children and pets away from the installation area, which may cause choking if small parts are swallowed.
- Make sure you have enough space to layout the parts before
- Do not stand or apply weight to the product during assembly. This may cause damage.
- Assemble the item as close to its final position (in the same room) as possible.
- Assemble on a soft level surface to avoid damage to the unit or floor.
- It's easier for two people to assemble the parts together.

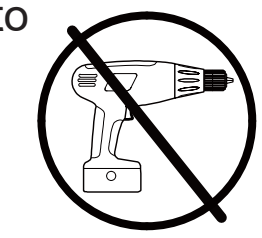

- To reduce the likelihood of damage to your product, make sure your power drill is set to a low torque setting.

Care and maintenance

- Only clean using a damp cloth and mild detergent, do no use bleach or abrasive cleaners.
- Check for loose screws on this unit from time to time.
- This product should not be discarded with household waste. Take to your local authority waste disposal centre.

Handy Hints

- Assemble all parts and bolts loosely during assembly, only once the product is complete should you fully tighten the bolts
- Regularly check and ensure that all bolts and fittings are correctly tightened.

WARNING
In order to help prevent overturning – please follow these instructions

To help prevent product toppling over please follow the below steps:-

Use the anti tip stap or wall fixing method provided (if applicable)
Do not allow children to climb or hang on the furniture
Do not open more than one drawer at a time
Do not place heavy items in the top drawers
Do not place heavy items on top of the furniture, unless the furniture has been designed for this purpose

please note that only the anti tip strap is provided.
You will need to provide wall plugs and screws applicable for your wall type

Conseils de sécurité et de soins

Important - veuillez lire ces instructions complètement avant de commencer l'assemblage

•Vérifiez que vous avez tous les composants et outils énumérés sur les pages suivantes.

• Retirer tous les accessoires des sacs en plastique et les séparer

• Gardez les enfants et les animaux de compagnie loin de La zone d'installation, qui peut causer Étouffement si de petites pièces sont avalées.

• Assurez-vous d'avoir suffisamment d'espace pour mettre en page les pièces avant.

• Ne pas se tenir debout ou appliquer le poids à Le produit pendant l'assemblage. Cela peut causer des dommages.

• Assemblez l'élément le plus près possible de sa position finale (dans la salle de sameroom).

• Assembler sur un niveau doux Surface pour éviter les dommages À l'unité ou à l'étage.

•Il est plus facile pour deux personnes de se réunir Les parties ensemble.

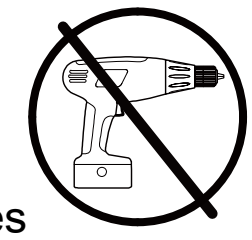

• Pour réduire la probabilité De dommages à votre produit,Assurez-vous que votre perceuse électrique Est réglé sur un réglage de couple faible.

Entretien et entretien

• Nettoyer uniquement à l'aide d'un détergent doux à linge humide, ne pas utiliser d'eau de javel ou de nettoyants abrasifs

• Vérifiez les vis desserrées sur Cette unité de temps en temps.

• Ce produit ne doit pas être jeté avec les ordures ménagères emporter au centre d'élimination des déchets de votre collectivité locale

Conseils pratiques

• Assemblez toutes les pièces et boltsloosely pendant l'assemblée, onlyonce que le produit est completeshould vous serrez entièrement les boulons

• Vérifier et assurer régulièrement Que tous les boulons et raccords sont Correctement serré.

Avertissement
Afin de prévenir le renversement
Veuillez suivre ces instructions

Pour aider à prévenir le renversement du produit, veuillez suivre les étapes suivantes :-

Utilisez la méthode anti-tip stap ou de fixation murale fournie (le cas échéant)
Ne laissez pas les enfants grimper ou accrocher aux meubles
N'ouvrez pas plus d'un tiroir à la fois
Ne placez pas d'objets lourds dans les tiroirs supérieurs
Ne placez pas d'objets lourds sur le dessus des meubles,
sauf si les meubles ont été
Conçu à cet effet

Veuillez noter que seule la courroie anti-pointe est fournie.

Vous devrez fournir des bouchons muraux et des vis applicables pour votre type de mur

Using Camlocks

Step 1

1 DO NOT OVER TIGHTEN.

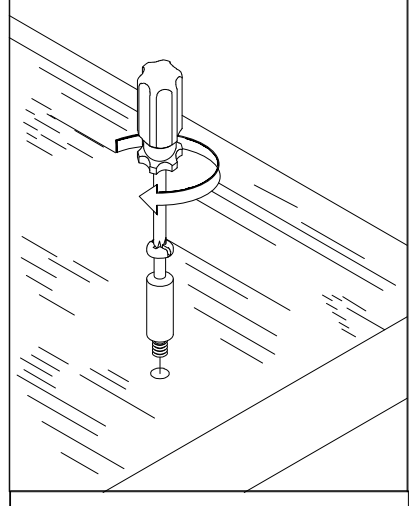

Step 2

2

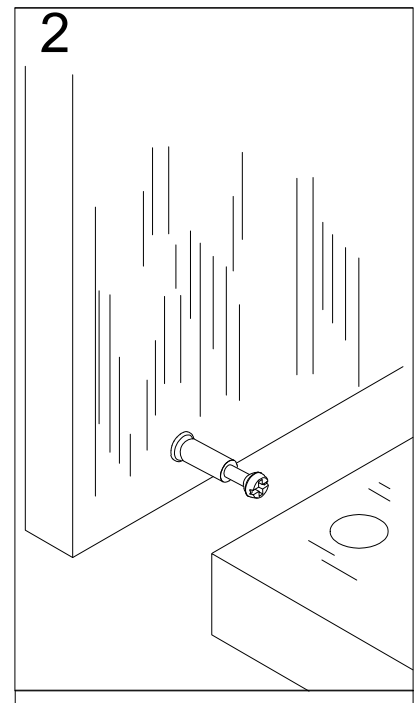

Step 3

3

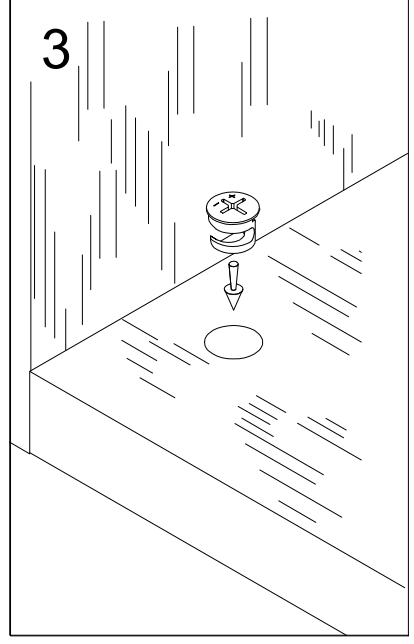

Step 4

4

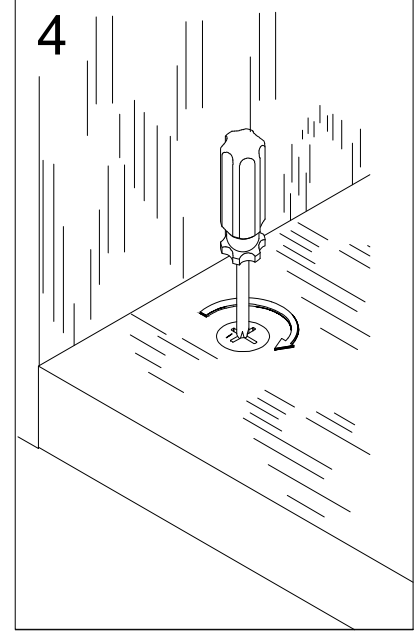

Utilisation de Camlocks

Étape 1

Connectez le mâle
Camlock tel que diecté dans
Les instructions de montage
Utiliser un driver scewdriver.

1

Ne pas trop serrer.
NE PAS SERRER EXCESSIVEMENT.

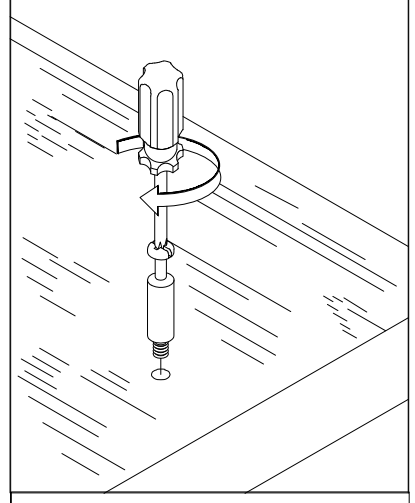

Étape 2

Poussez le camlock mâle
Dans le trou d'entrée.

2

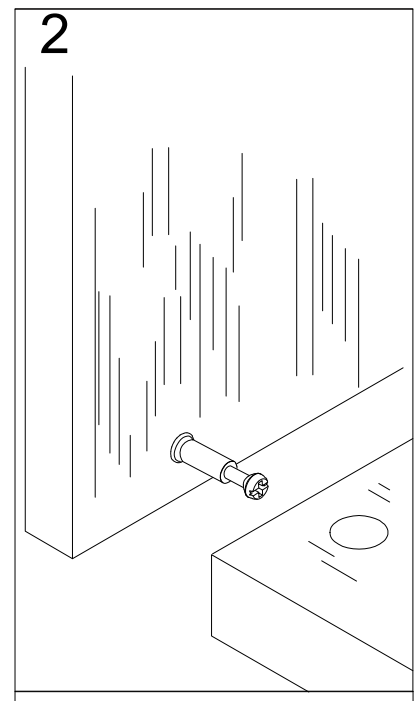

Étape 3

Insérer le femle
Camlock comme indiqué dans
le Instruction.

Note: assurez-vous que le
Flèche sur le haut de la
Camlock pointe vers
Le trou d'entrée pour la
Mâle camlock.

3

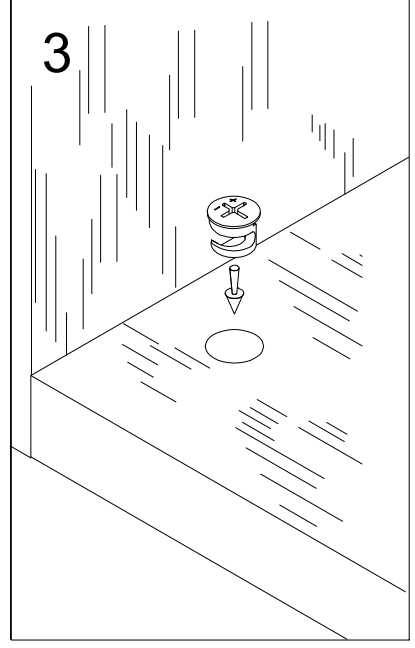

Étape 4

Tournez la femelle camlock
Dans le sens horaire avec un
Tournevis.

Vous devriez sentir un clic
Lorsque le camlock est
Verrouillé en place.

Le joint est maintenant
sécurisé.

4

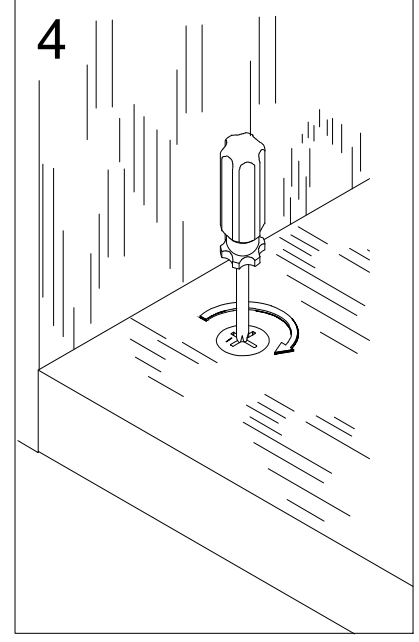

Assembly Instructions / Instructions de montage

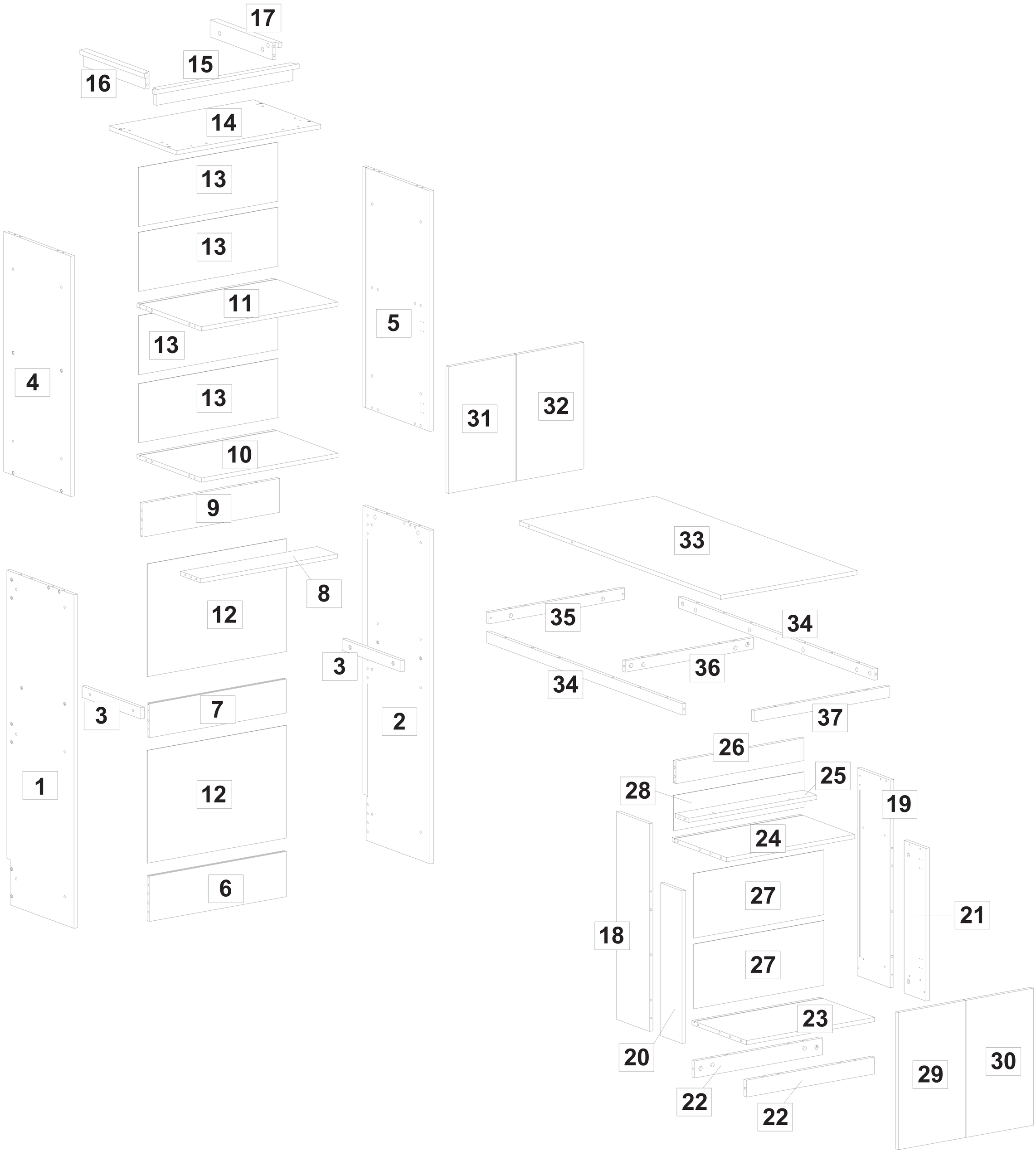

Part List / Liste des pièces

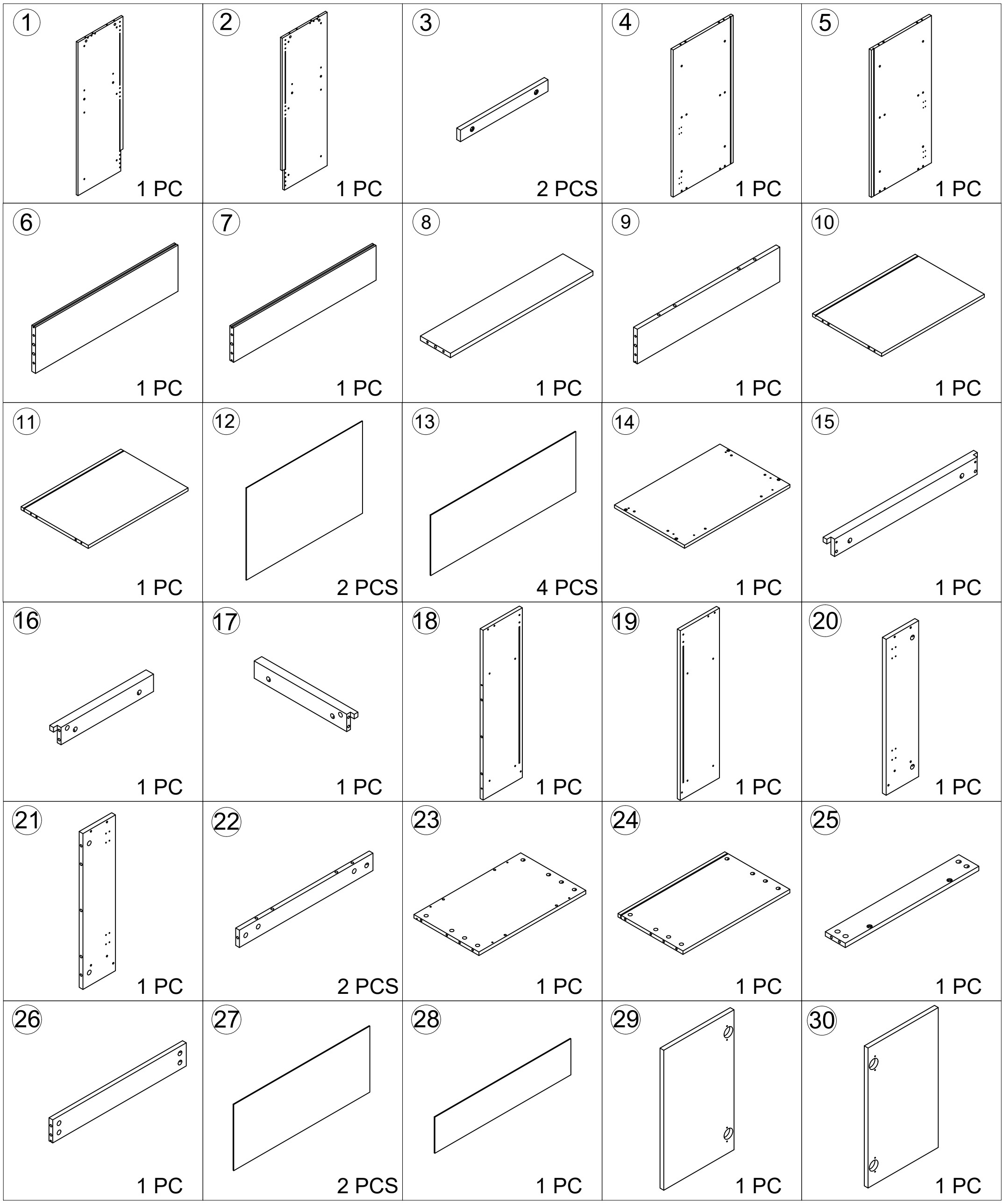

Part List / Liste des pièces

31 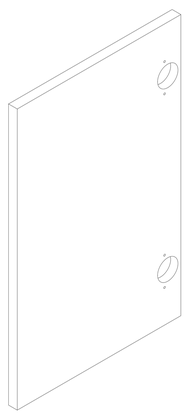 1 PC	32 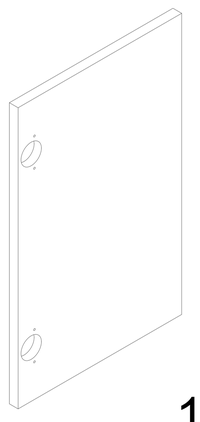 1 PC	33 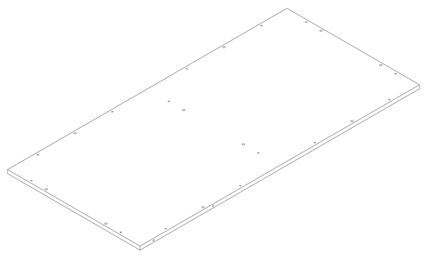 1 PC	34 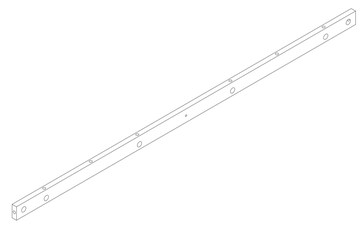 2 PCS	35 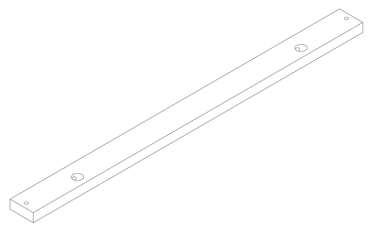 1 PC
36 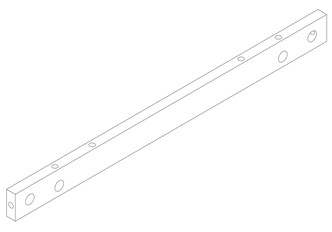 1 PC	37 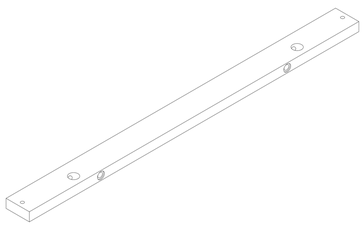 1 PC	38 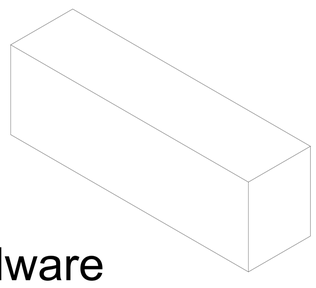 Hardware Matériel informatique 1 PC		

Hardware list/ Liste du matériel

Please check you have all the panels listed below
Veuillez vérifier que vous avez tous les panneaux énumérés ci-dessous

Note: The quantitie below are the correcet amount to complete the assembly. In some cases more fittings may be supplied than are required.

Remarque: La quantité ci-dessous est la quantité correcte pour compléter l'assemblage. Dans certains cas, plus de raccords. Peut être fourni que sont requis.

A Male Camlock x 70 Mâle Camlock	**B** Female Camlock x 70 Femelle Camlock	**C** 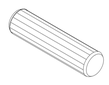 Dowel (8x30) x 56 Le goujon
D 6*48mm Screw x 32 6*50mm vis	**E** 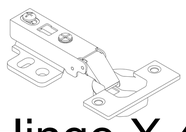 Door Hinge X 4 Charnière de porte	**F** 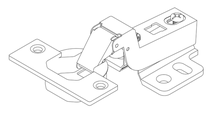 Door Hinge X 4 Charnière de porte
G 3.5*14mm Screw x 48 3.5*14mm vis	**H** 6*20mm Screw x 6 6*20mm vis	**I** Back Panel Stiffener x 30 Panneau arrière raidisseur
J 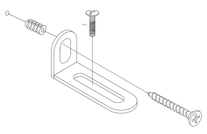 Wall Fixing Pack x 2	**K** Ø20 Sticker x 40	**L** 569mm x 2
M 533mm x 1	**N** 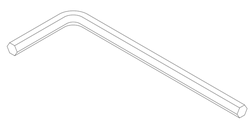 Hex Key M4 x 1	**O** Nut x 10 noix
P 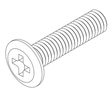 6*25mm Screw x10		

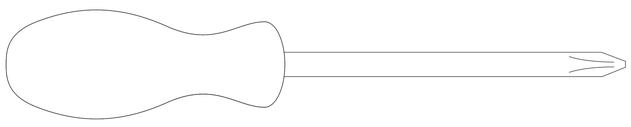

Assembly Tools Required (Not Included)
Outils d'assemblage requis (Non Inclus)

Assembly Instructions / Instructions de montage

Step 1
Étape 1

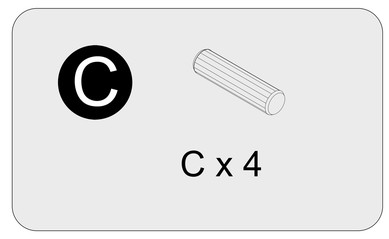

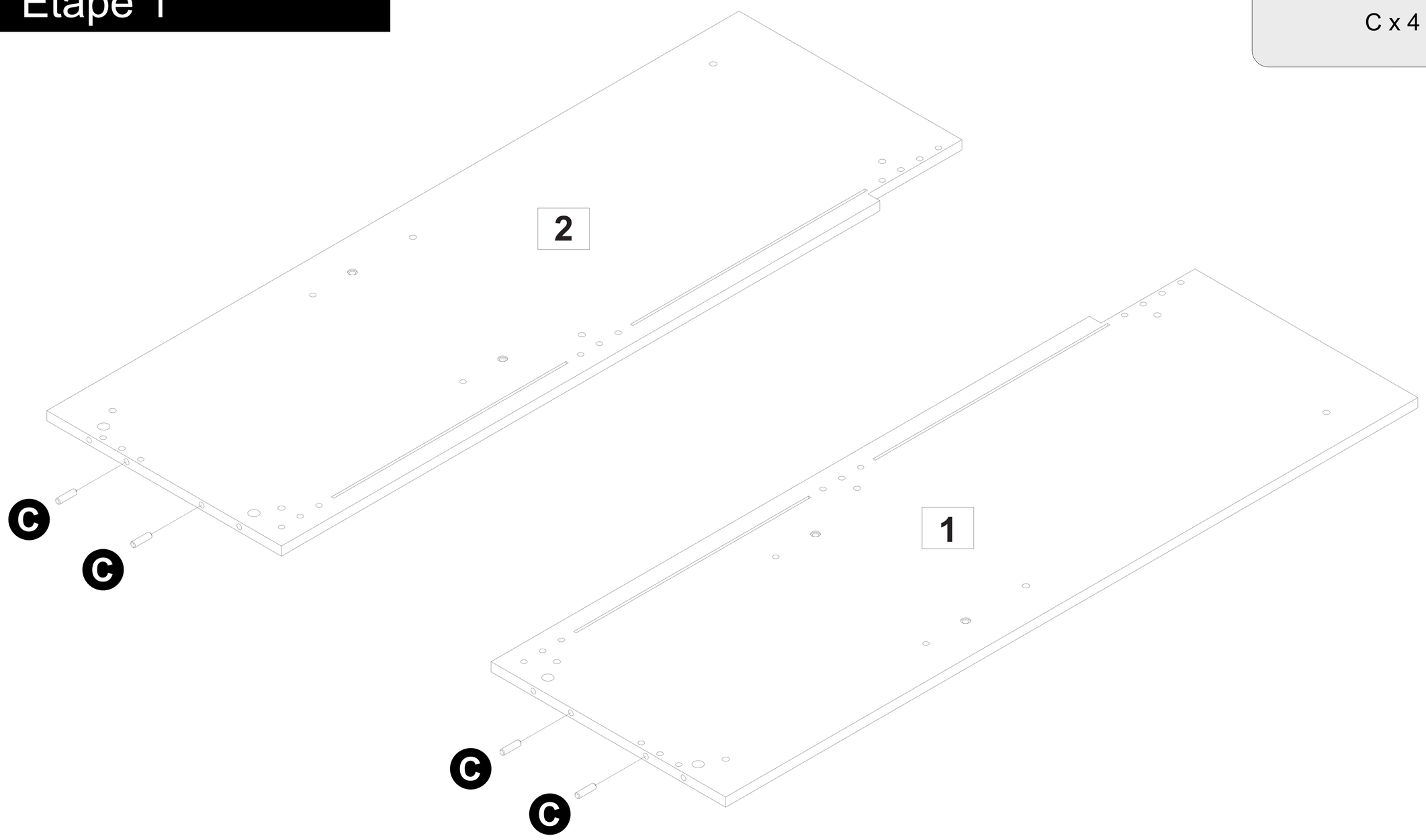

Step 2
Étape 2

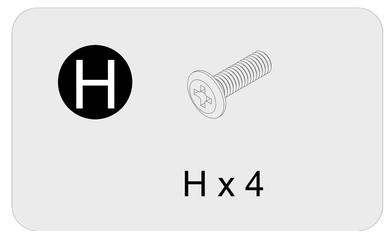

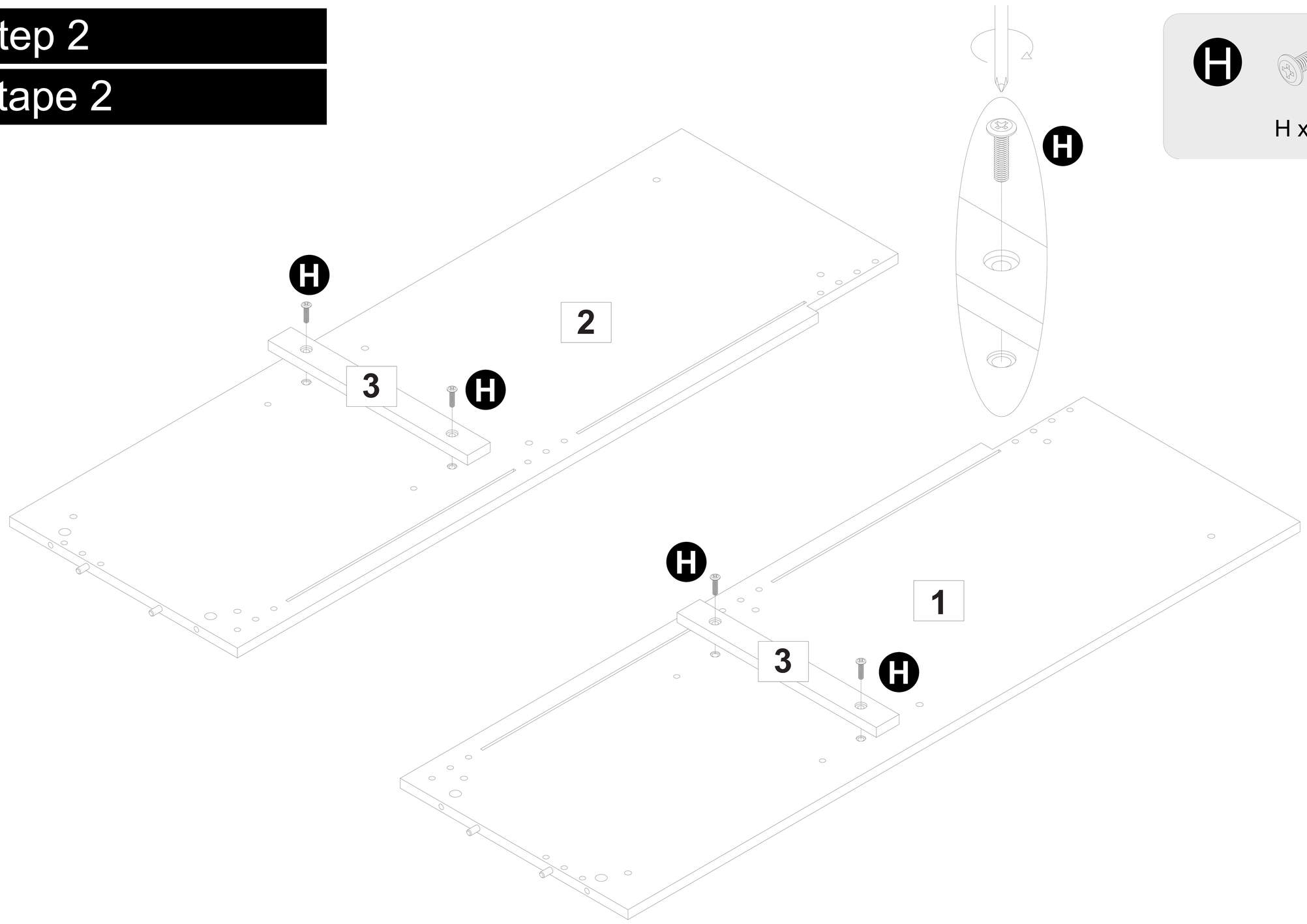

Assembly Instructions / Instructions de montage

Step 3
Étape 3

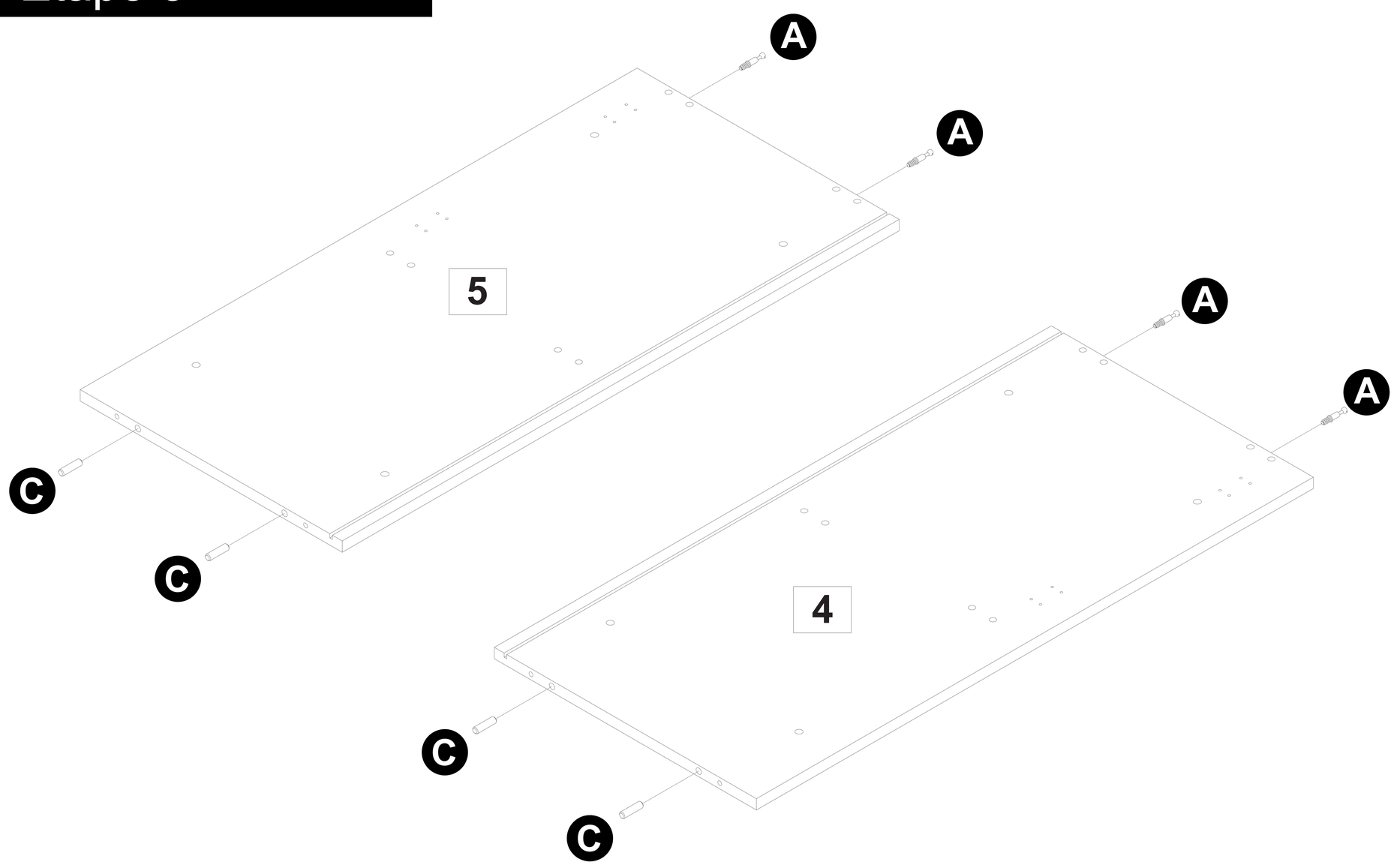

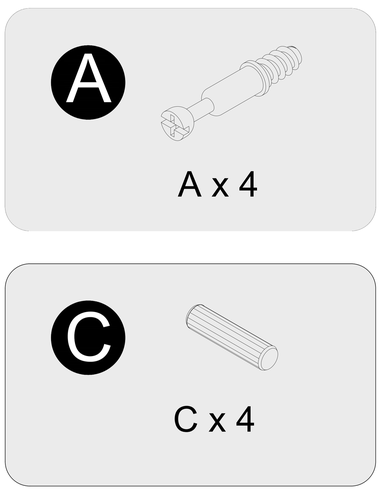

Step 4
Étape 4

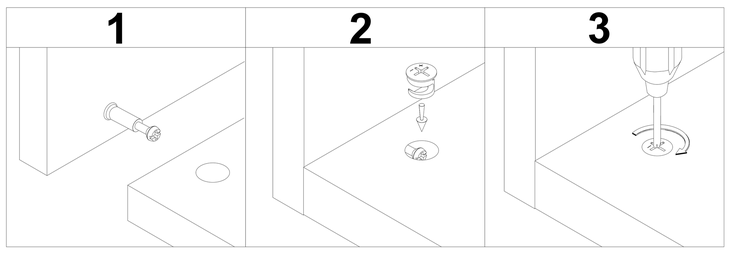

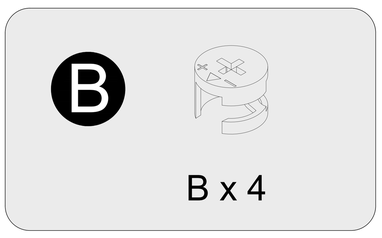

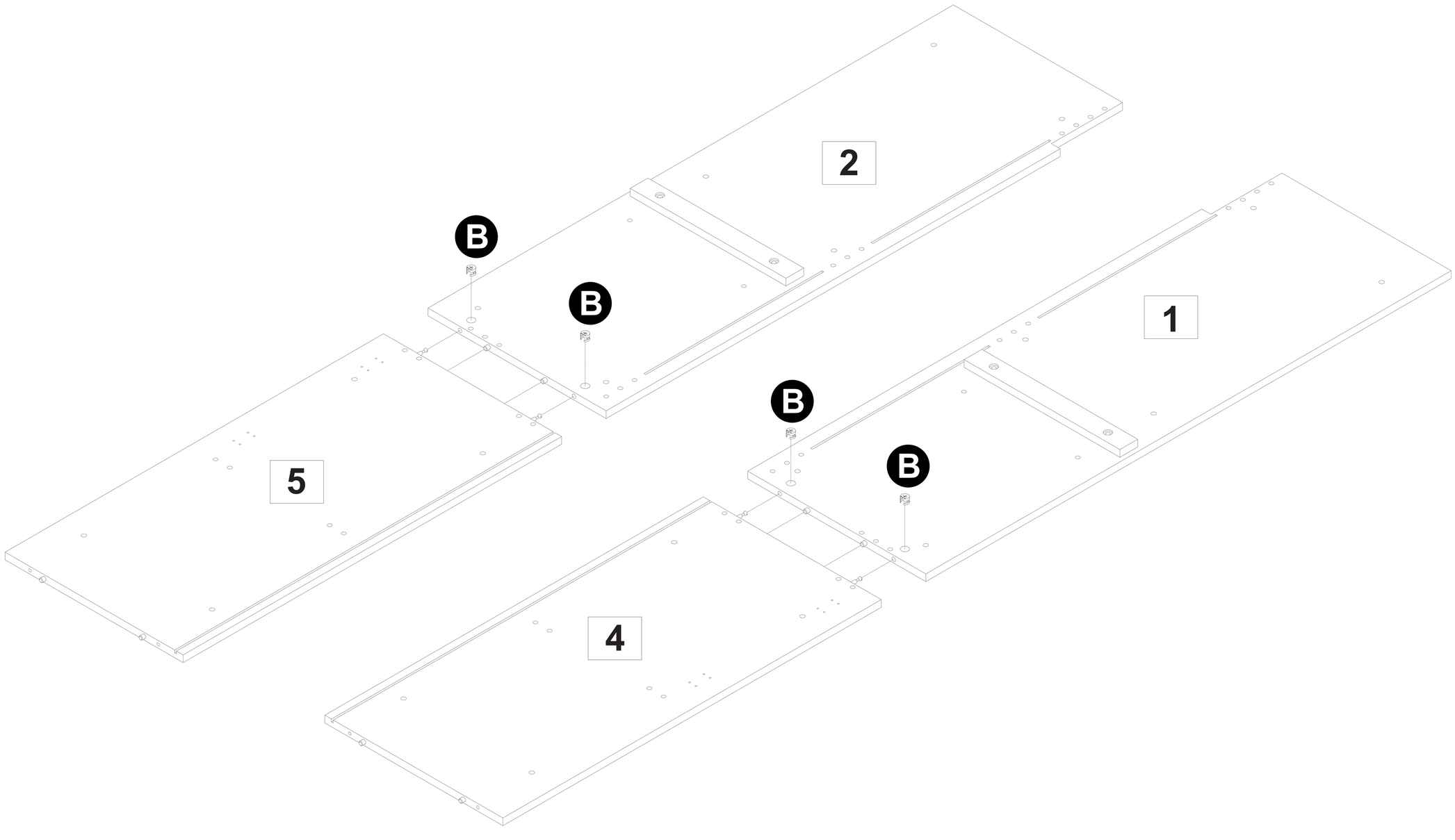

Step 5
Étape 5

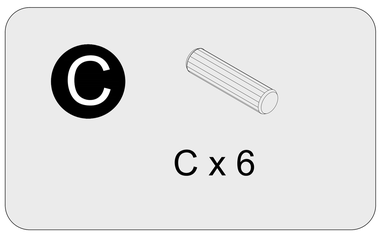

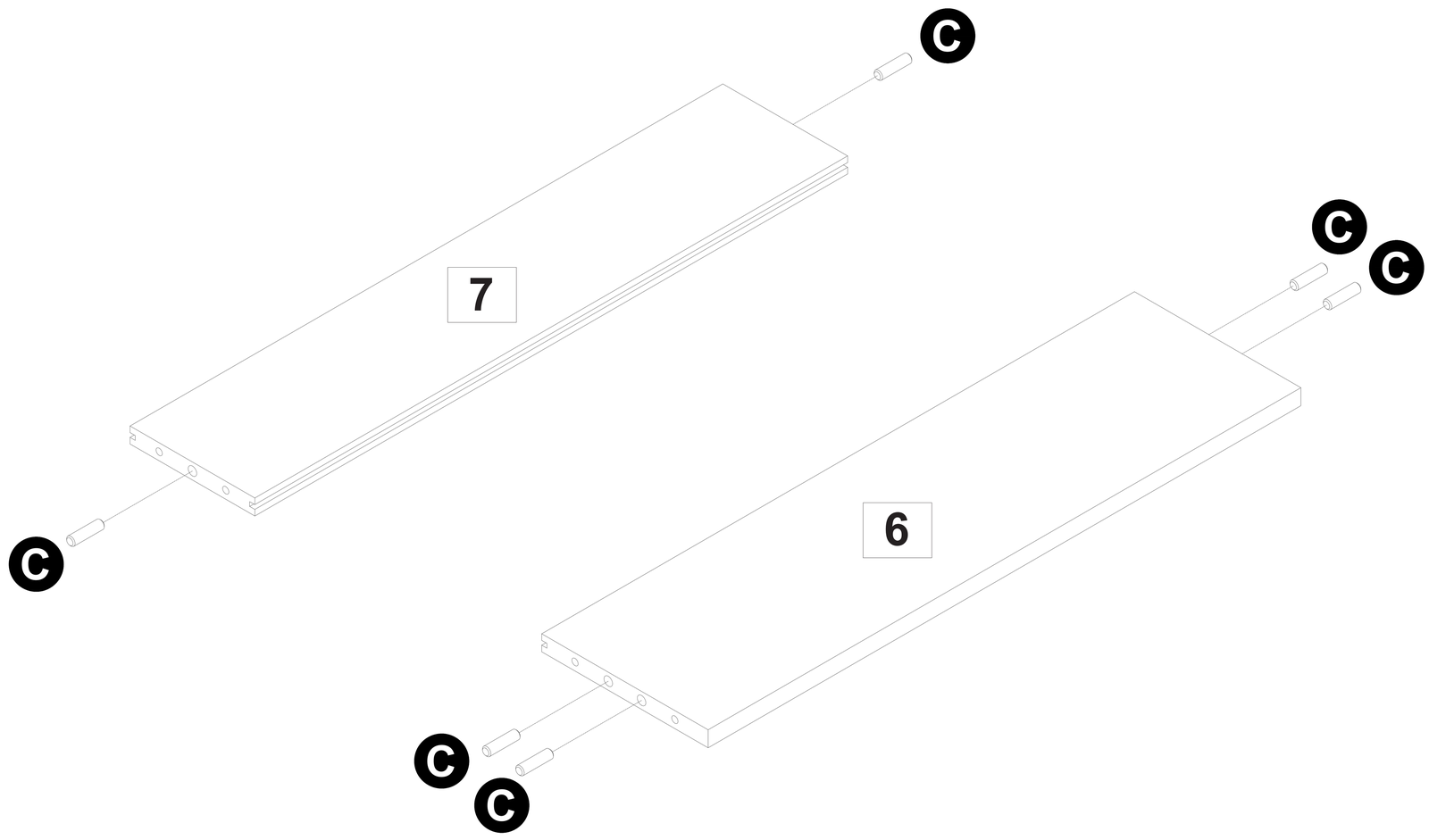

Step 6
Étape 6

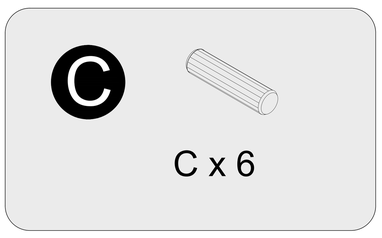

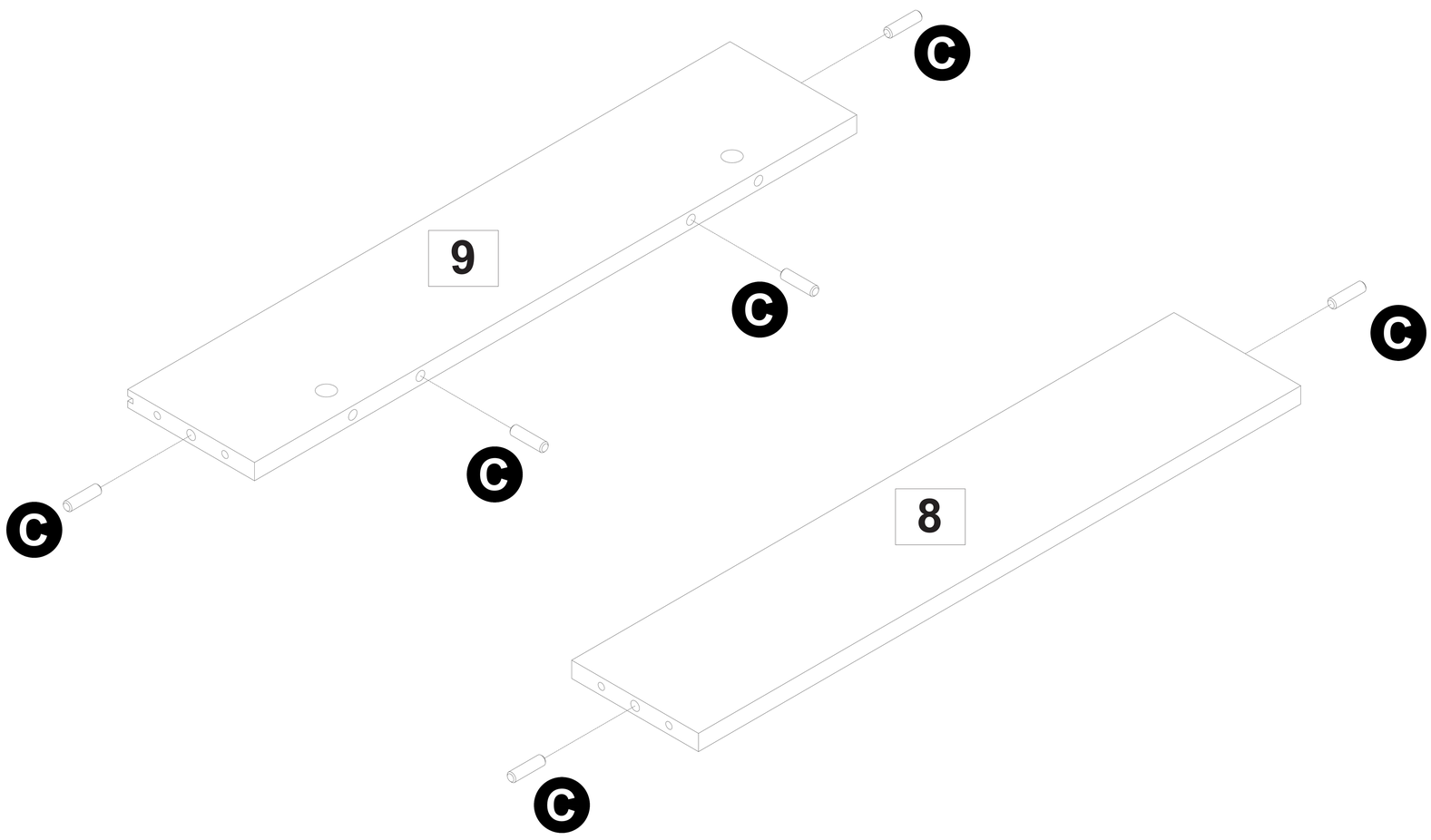

Step 7
Étape 7

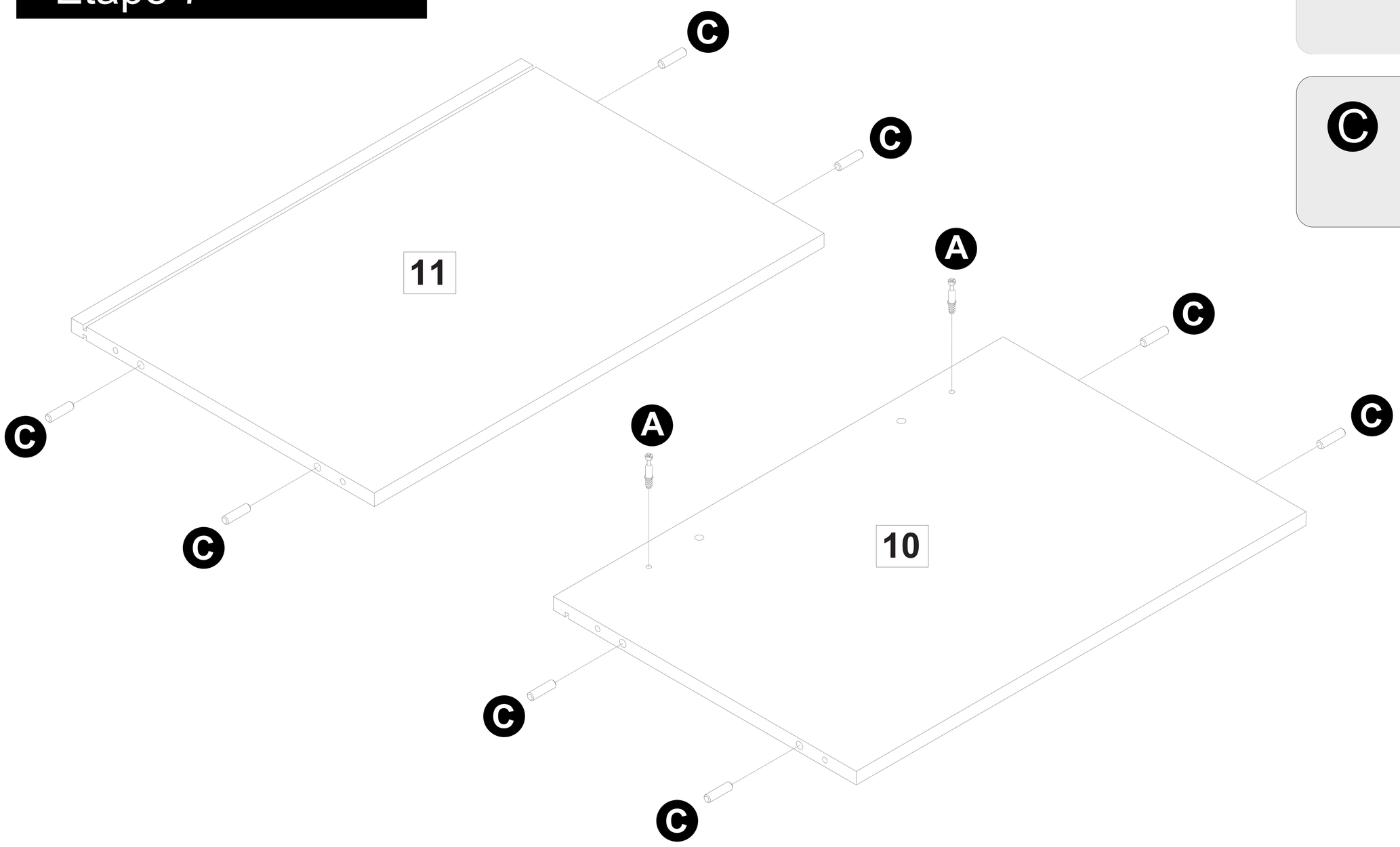

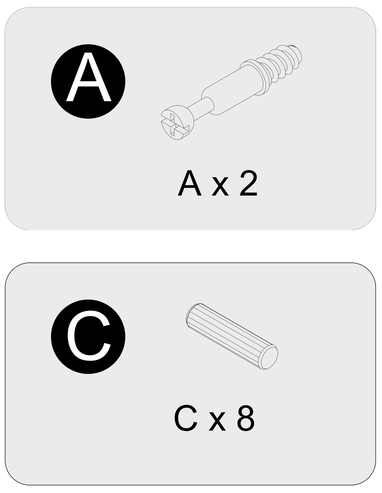

Step 8
Étape 8

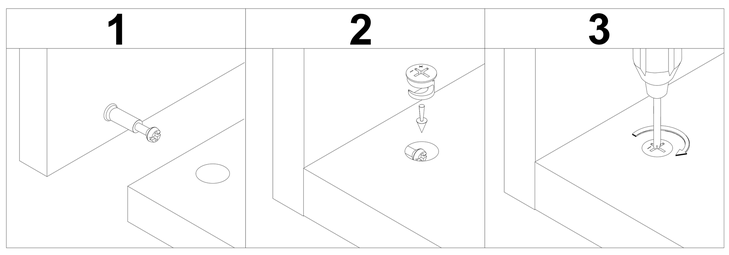

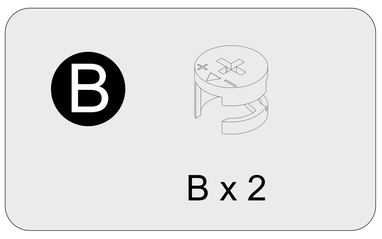

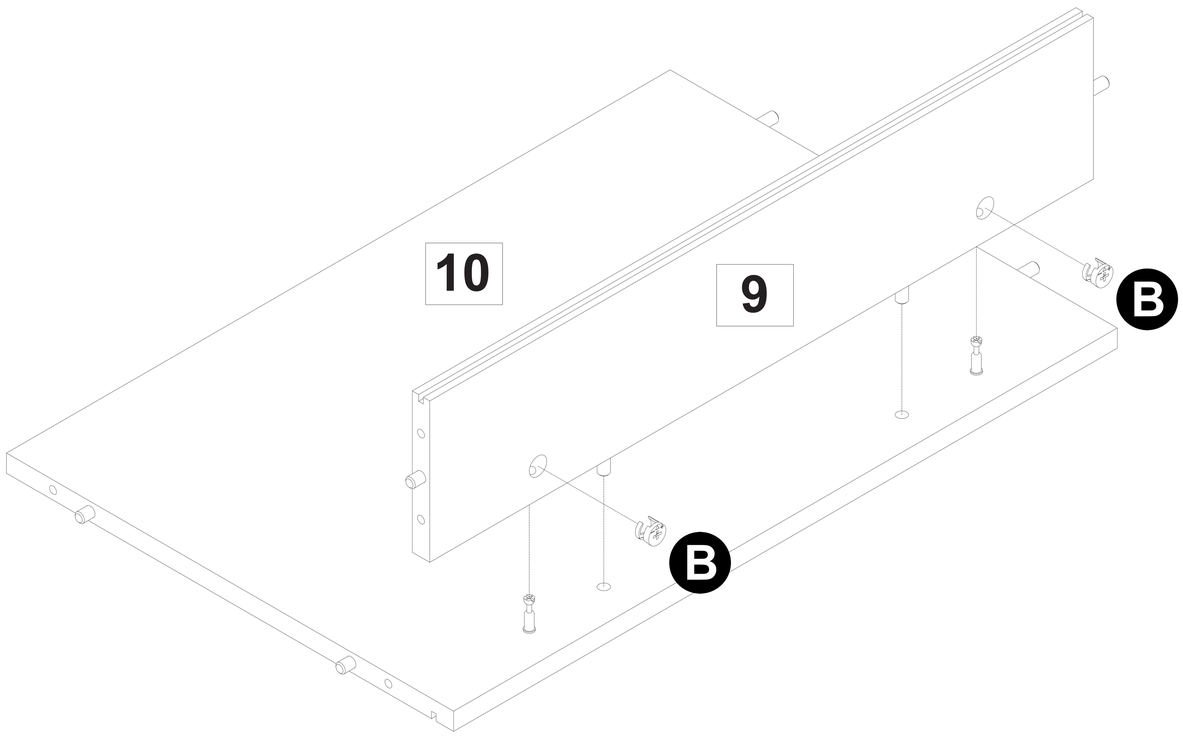

Step 9
Étape 9

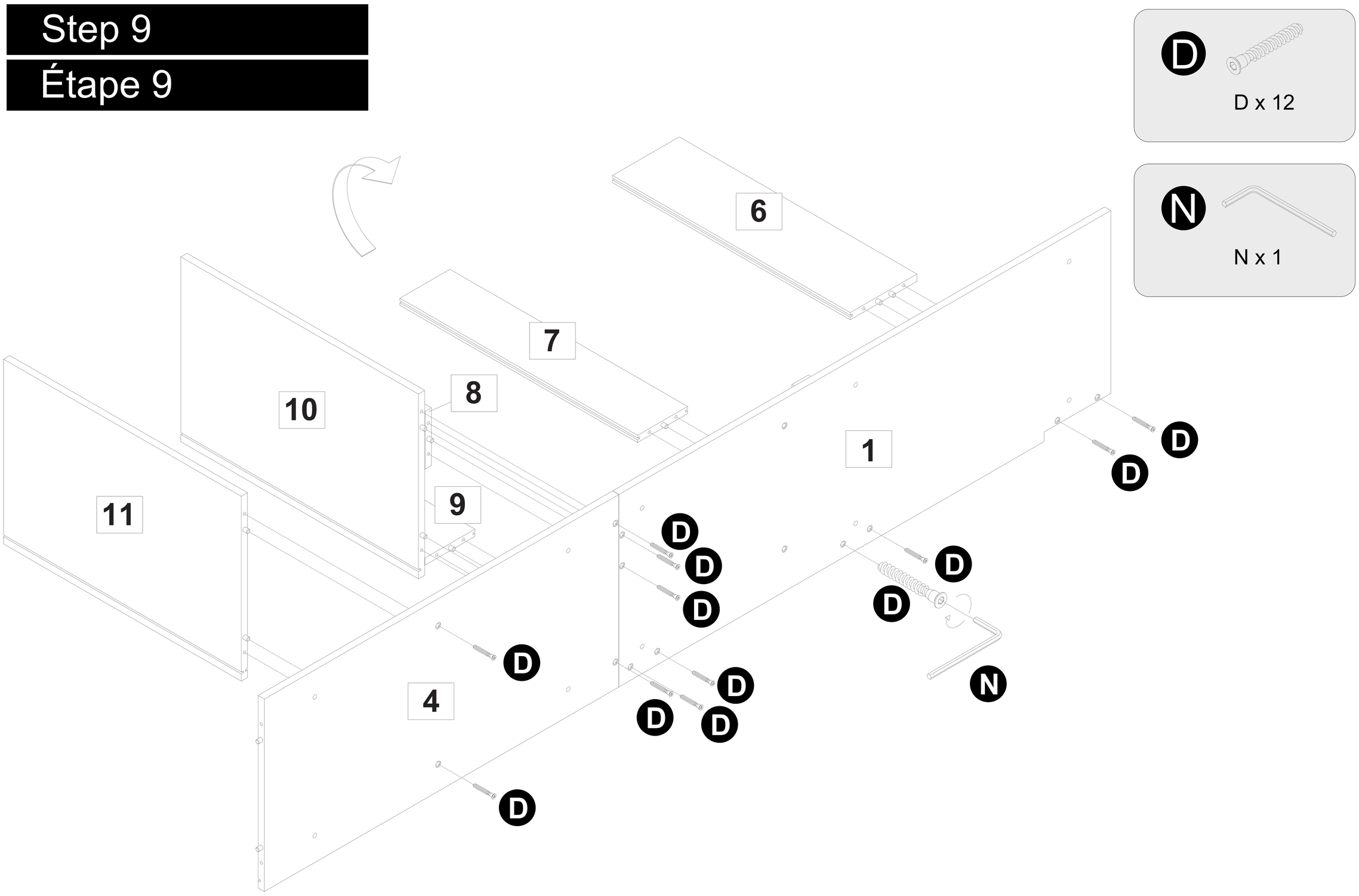

Step 10
Étape 10

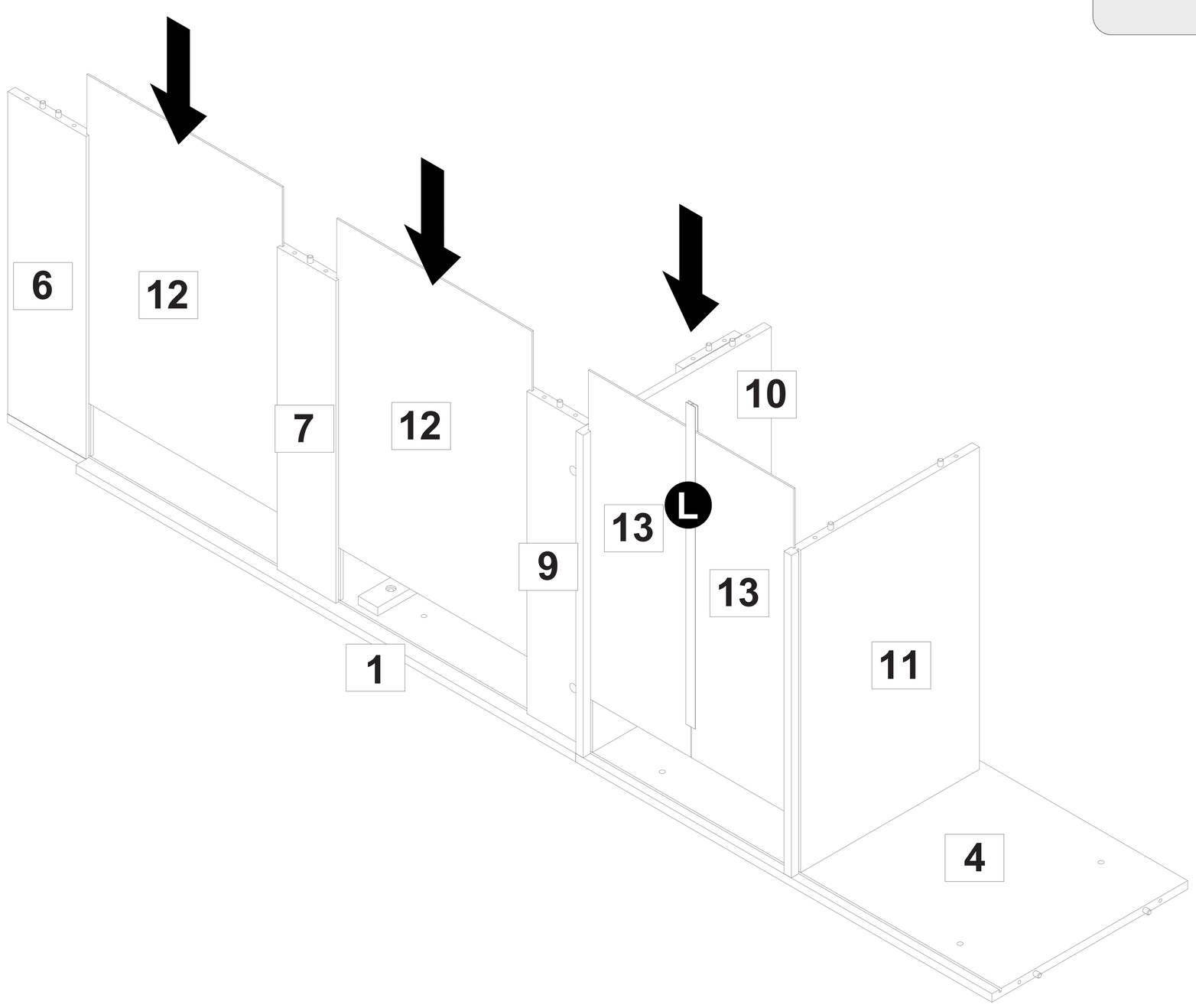

Step 11
Étape 11

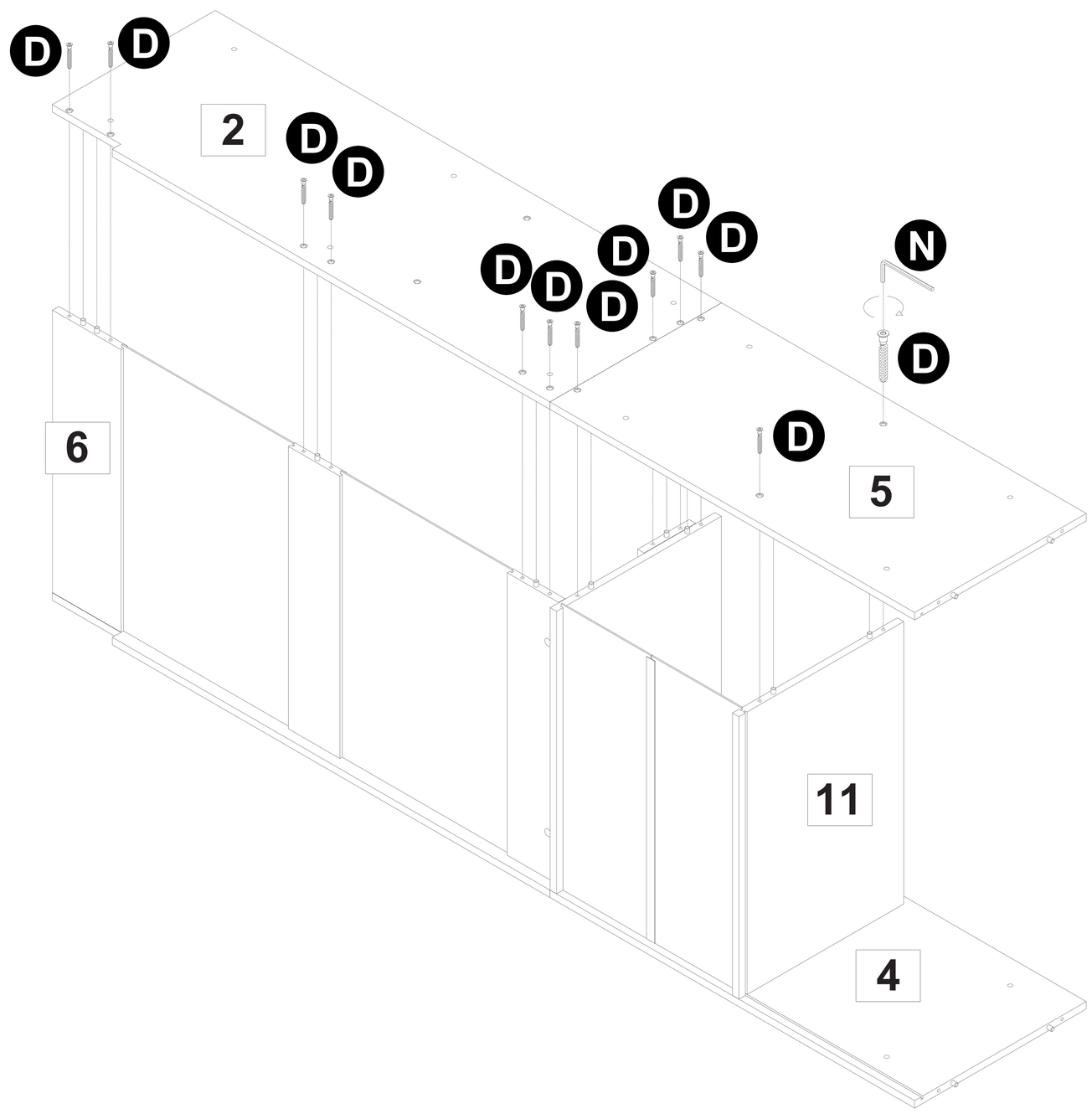

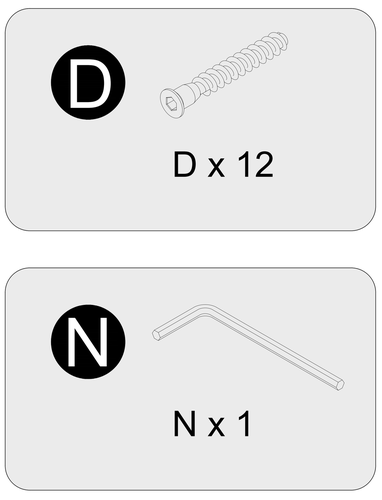

Step 12
Étape 12

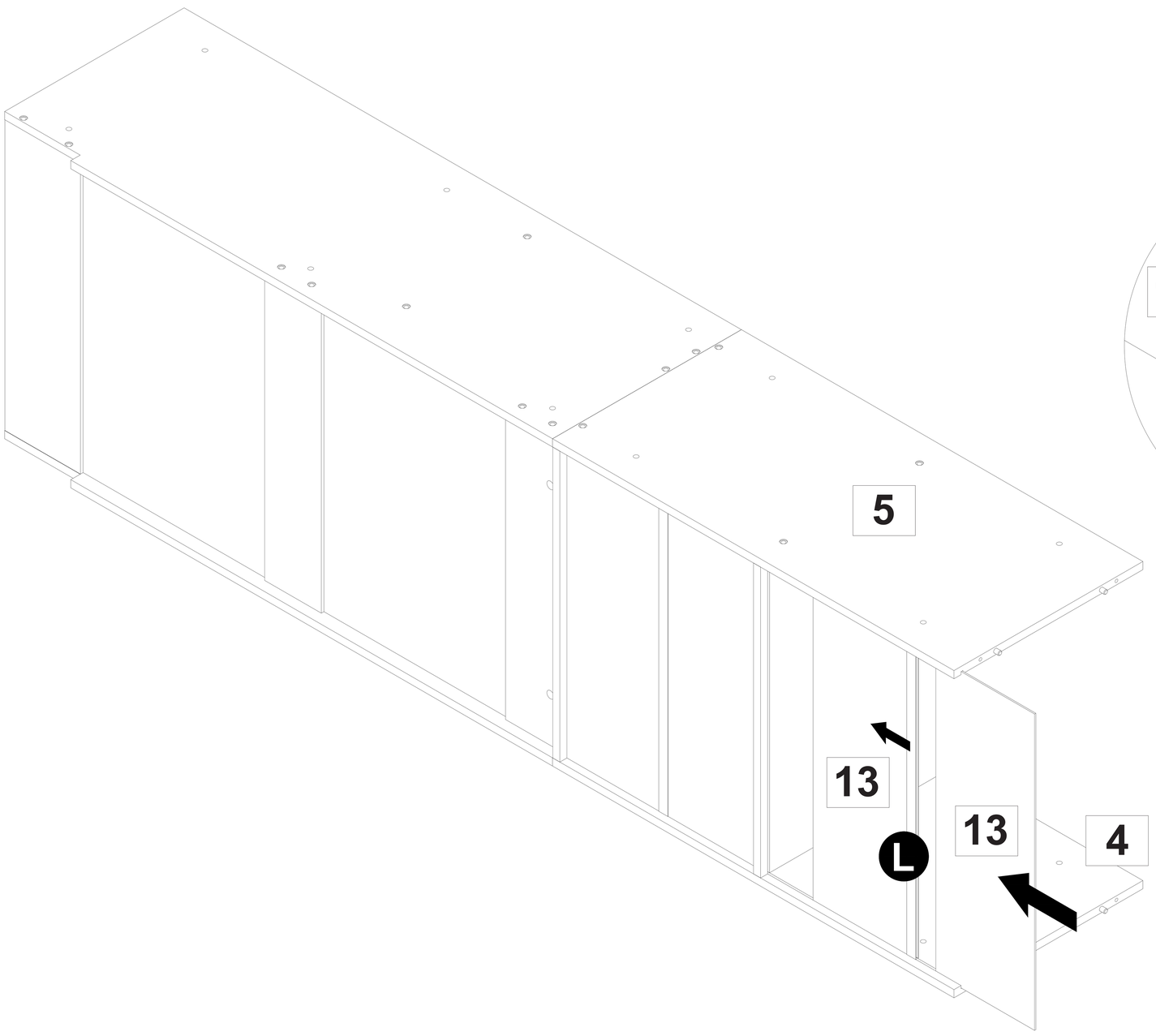

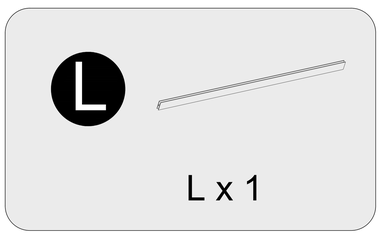

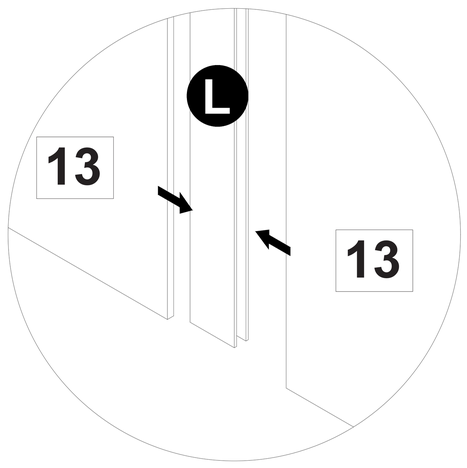

Assembly Instructions / Instructions de montage

Step 13
Étape 13

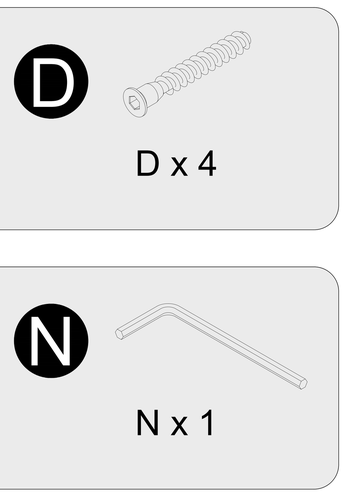

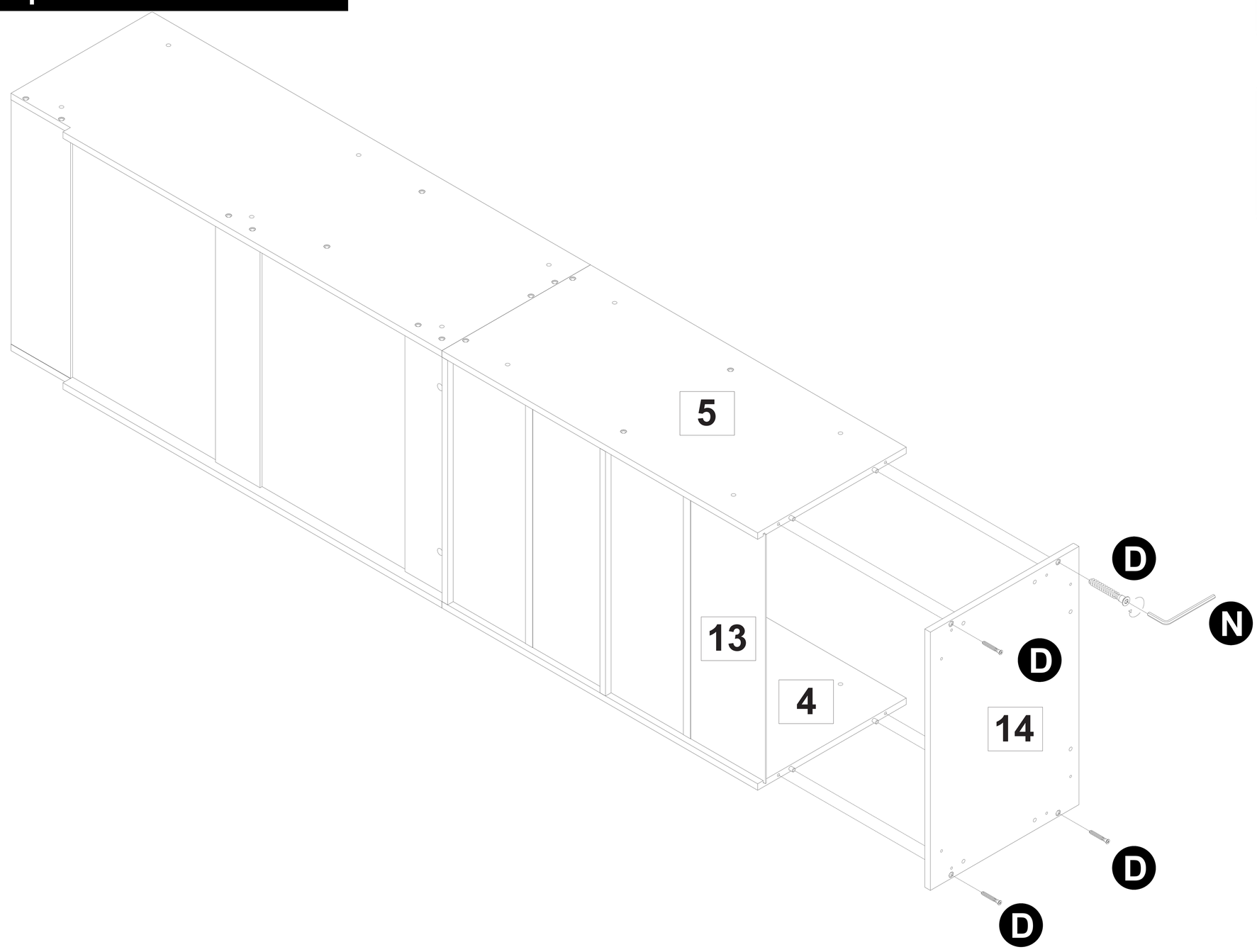

Step 14
Étape 14

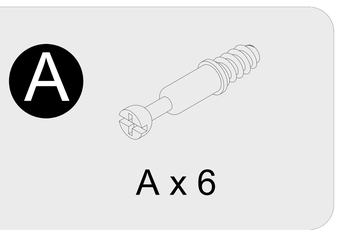

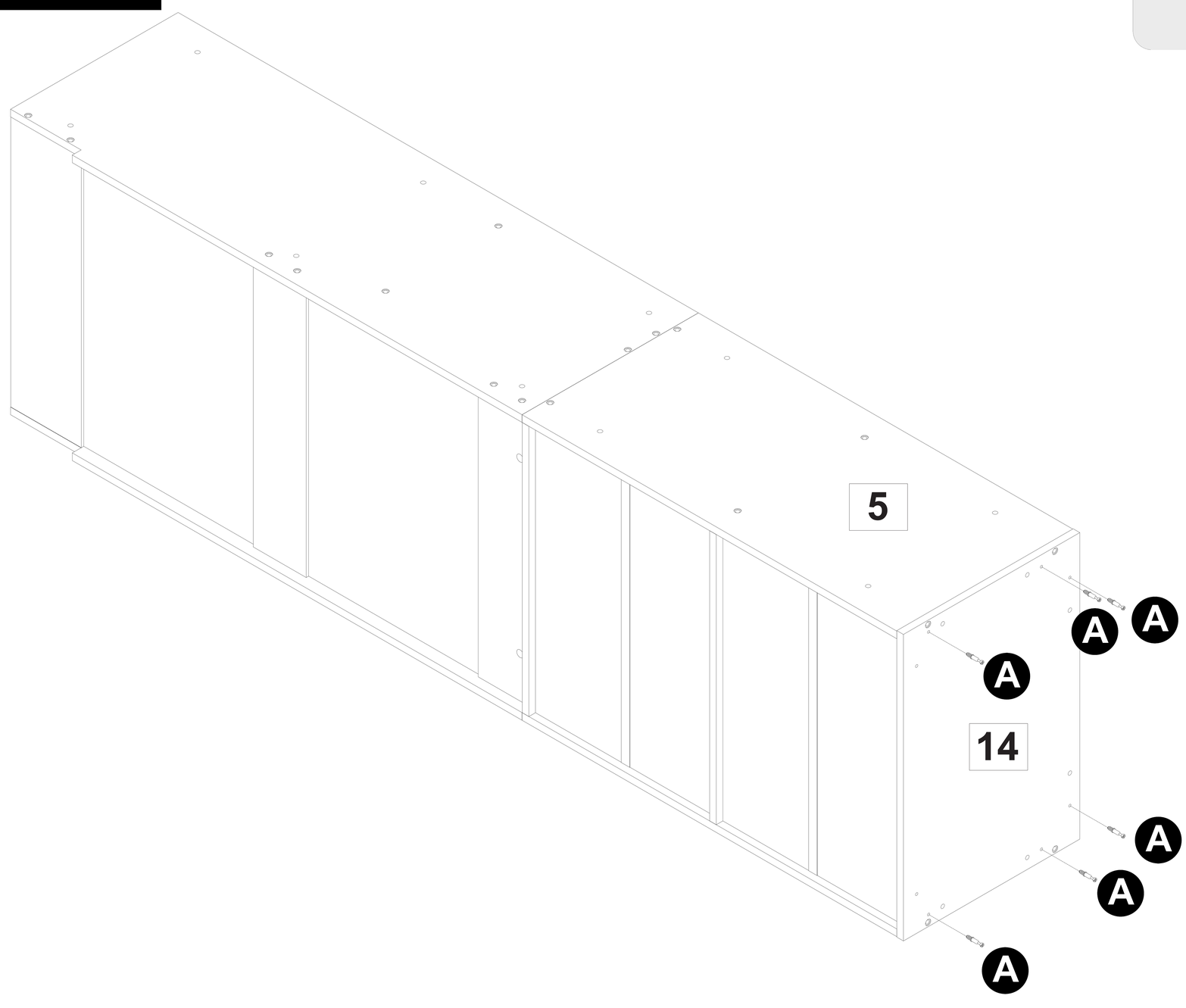

Step 15
Étape 15

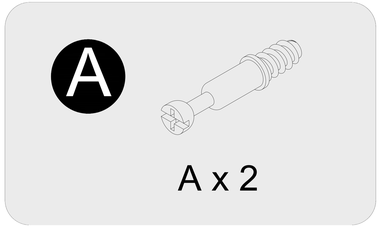

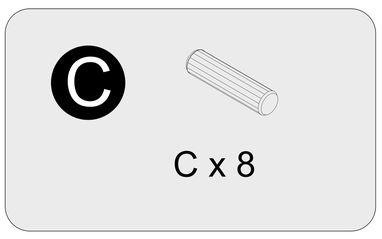

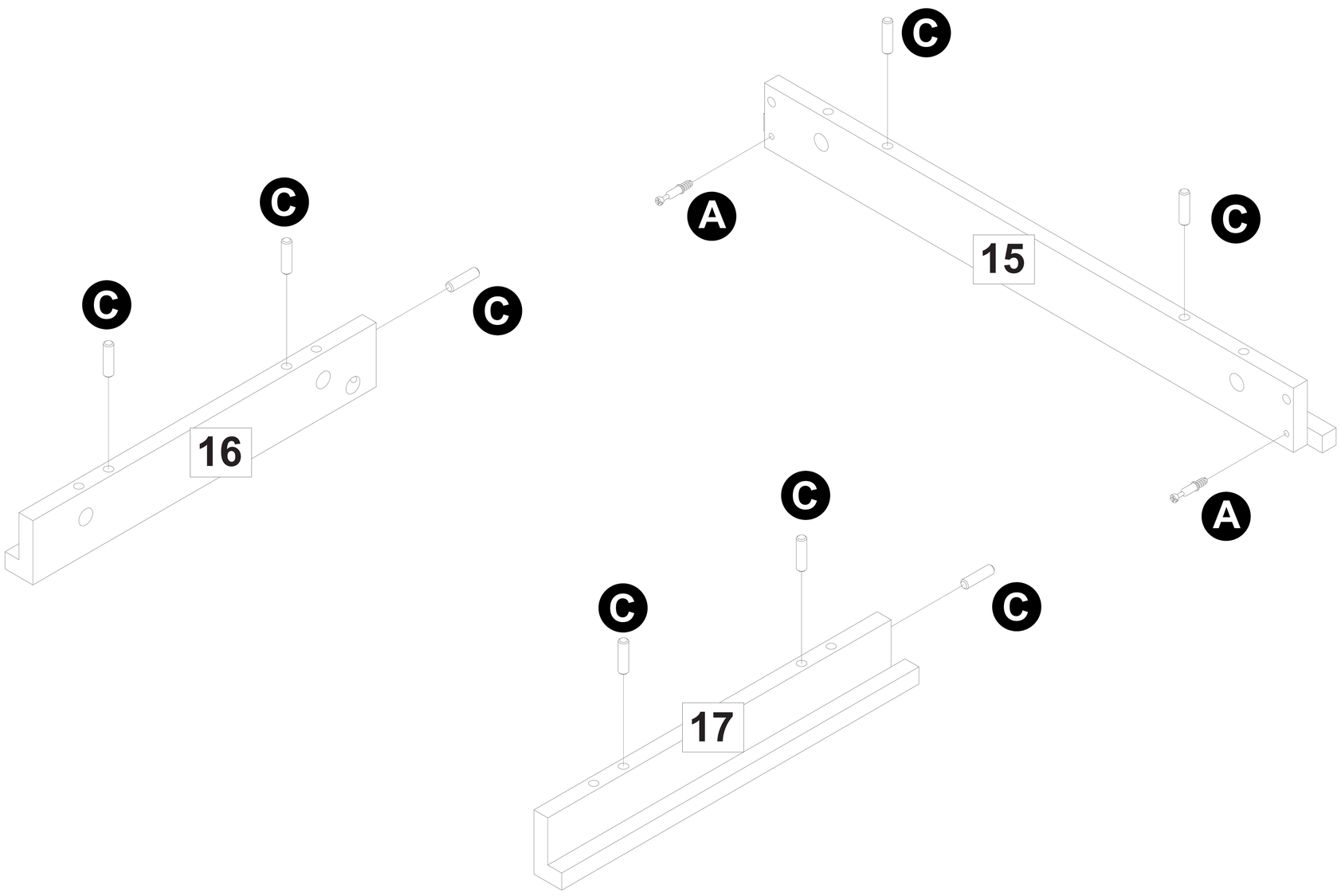

Step 16
Étape 16

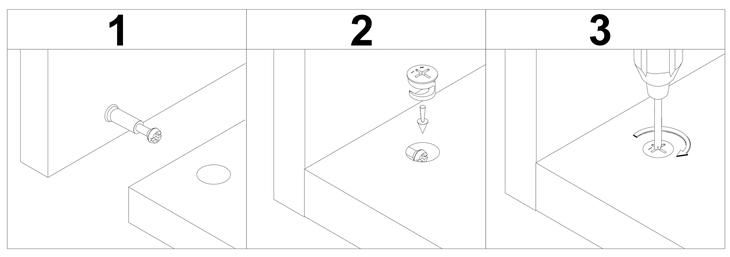

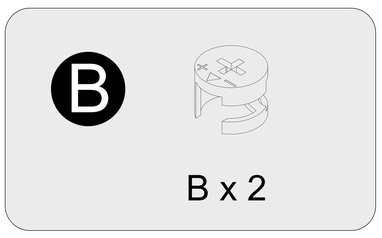

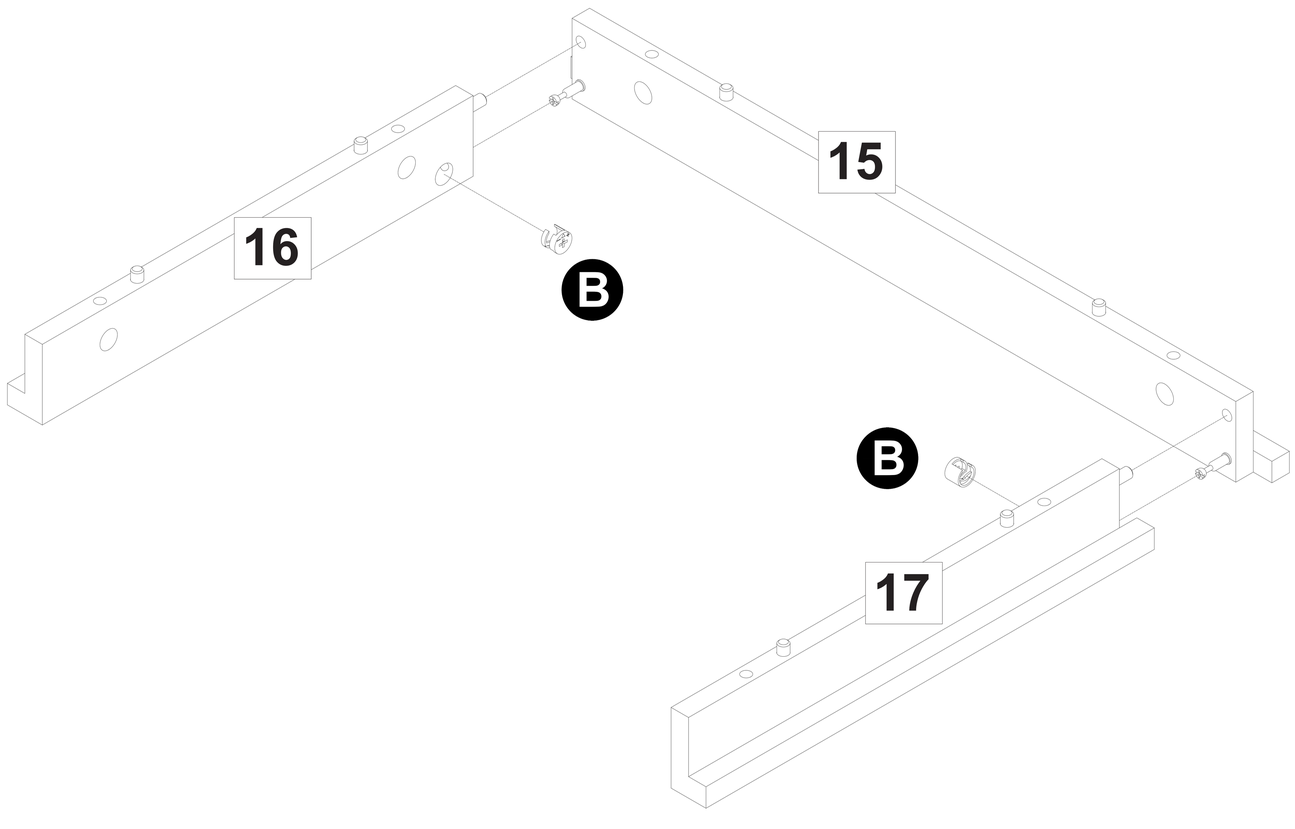

Step 17
Étape 17

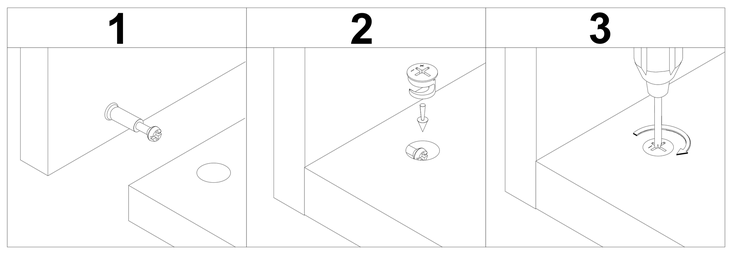

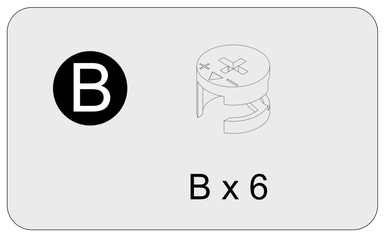

Step 18
Étape 18

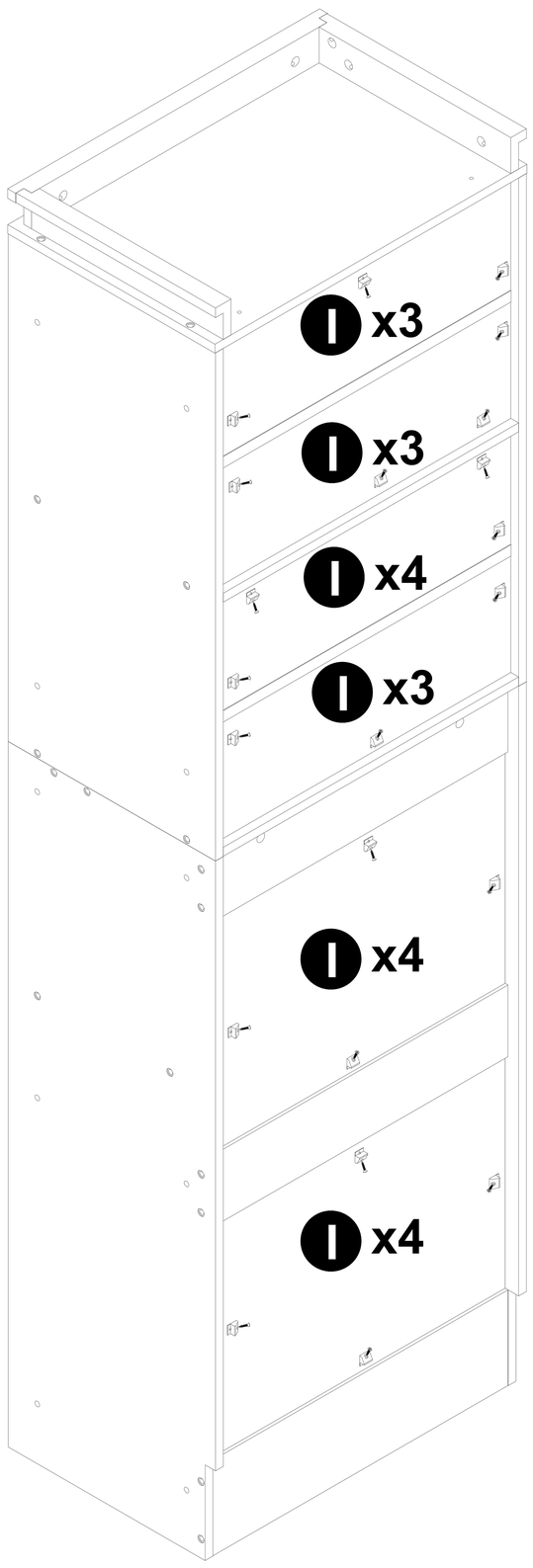

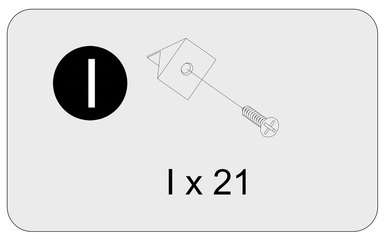

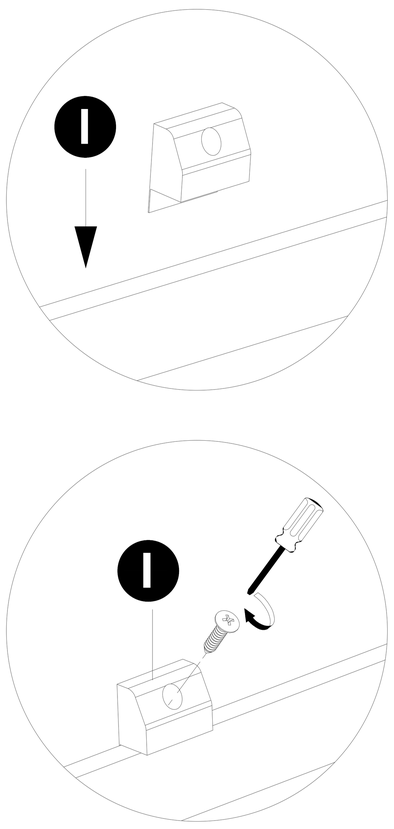

Step 19
Étape 19

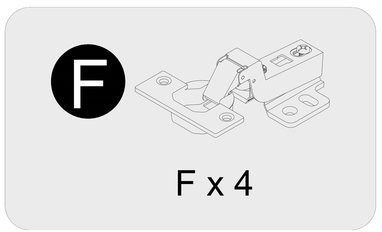

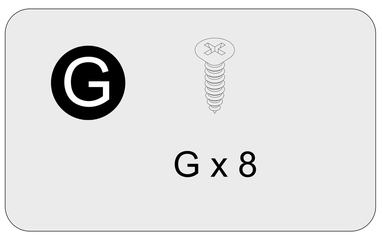

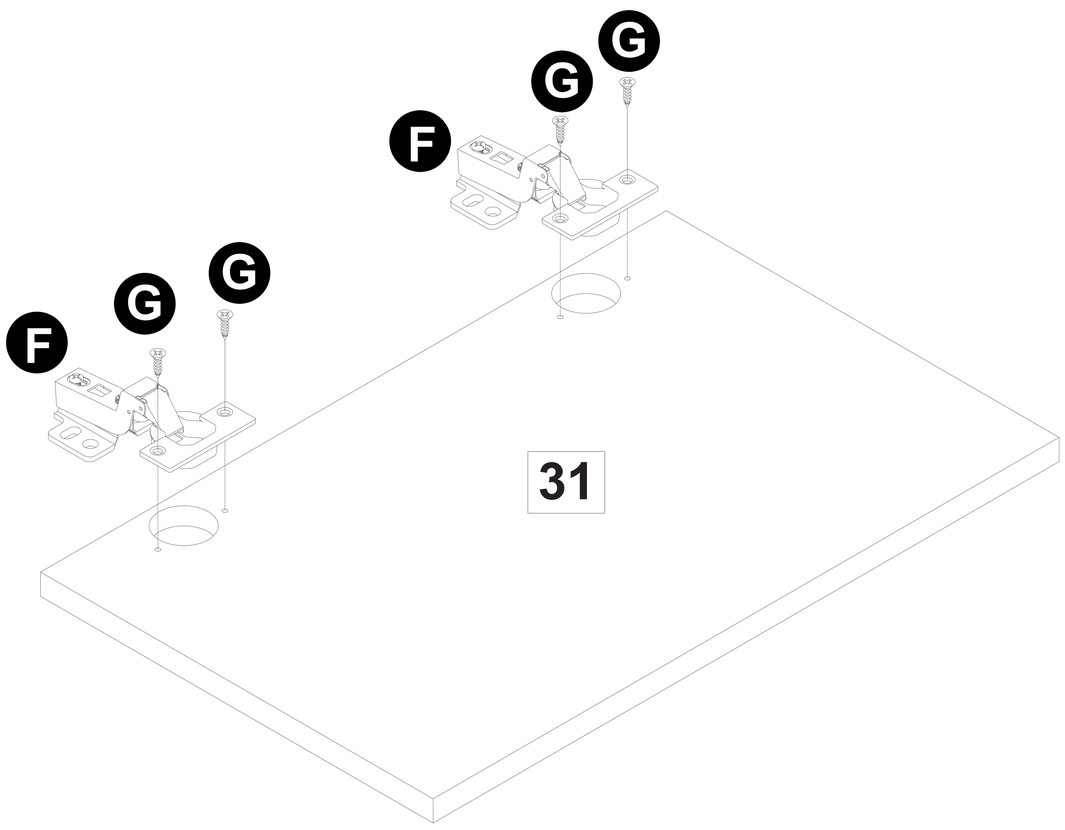

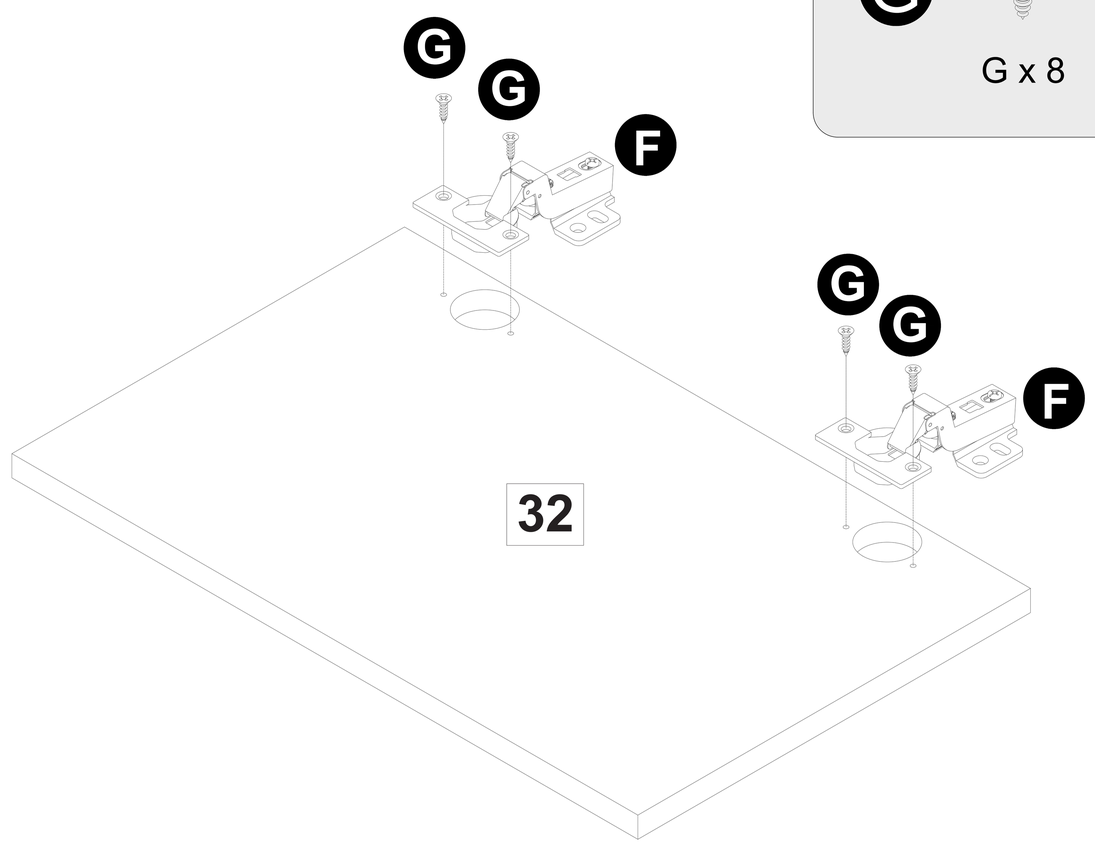

Step 20
Étape 20

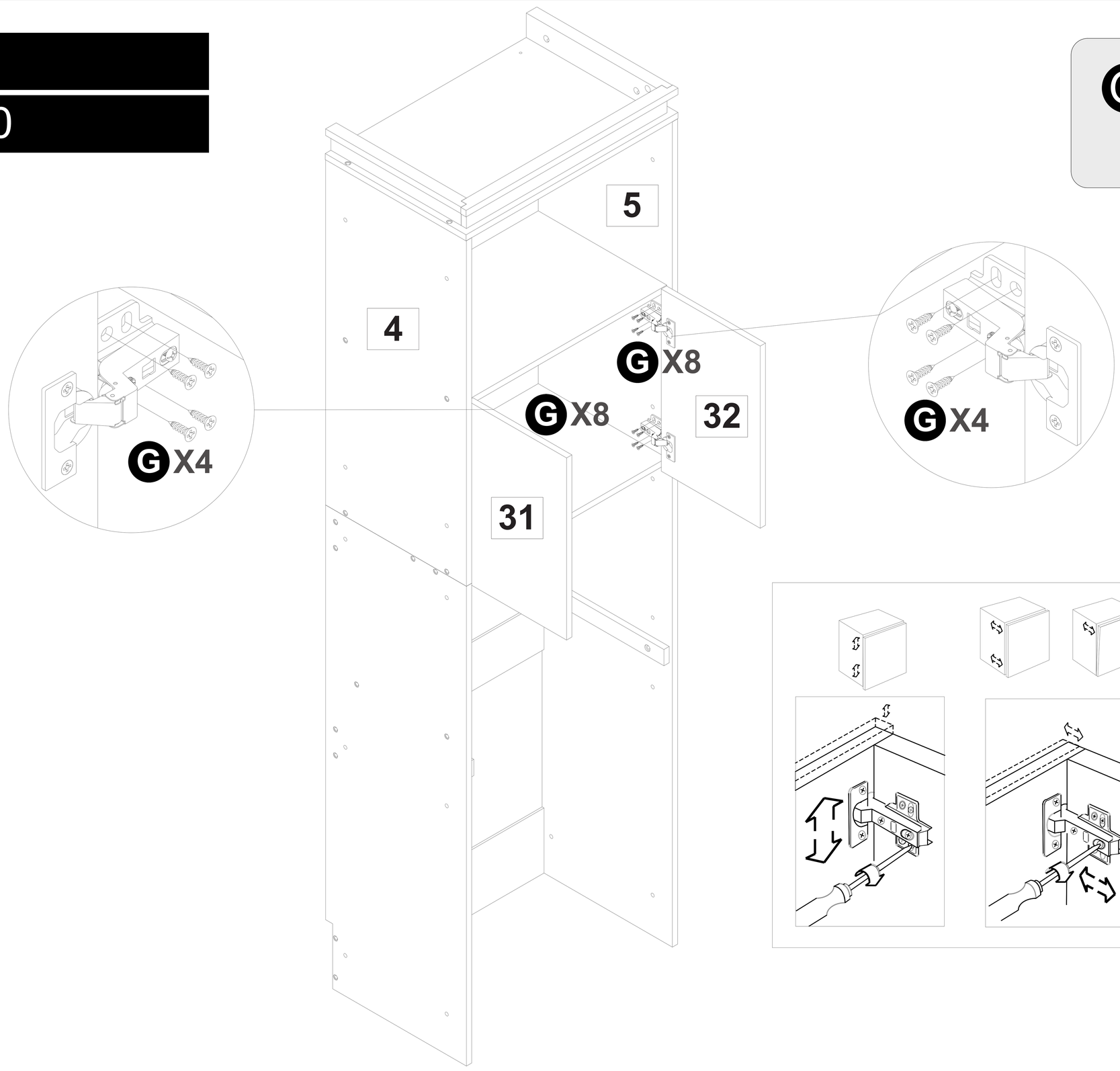

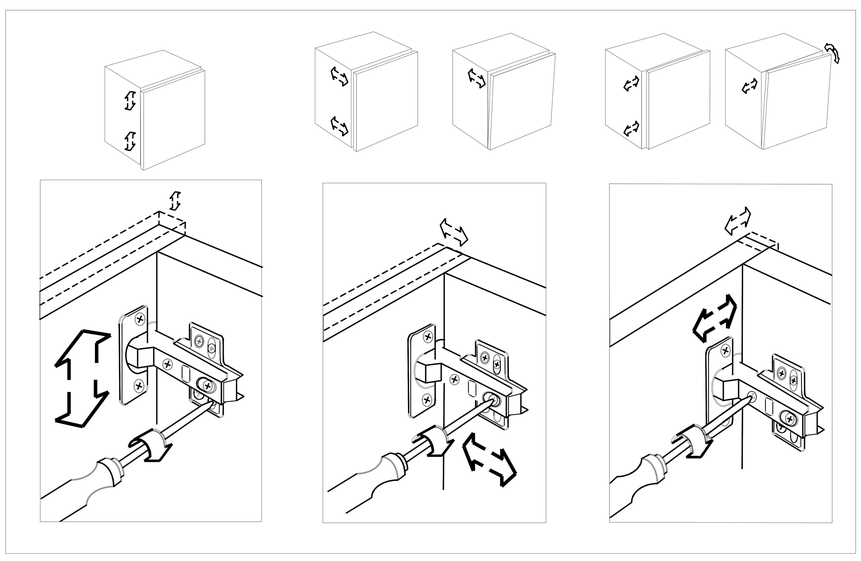

Assembly Instructions / Instructions de montage

Step 21
Étape 21

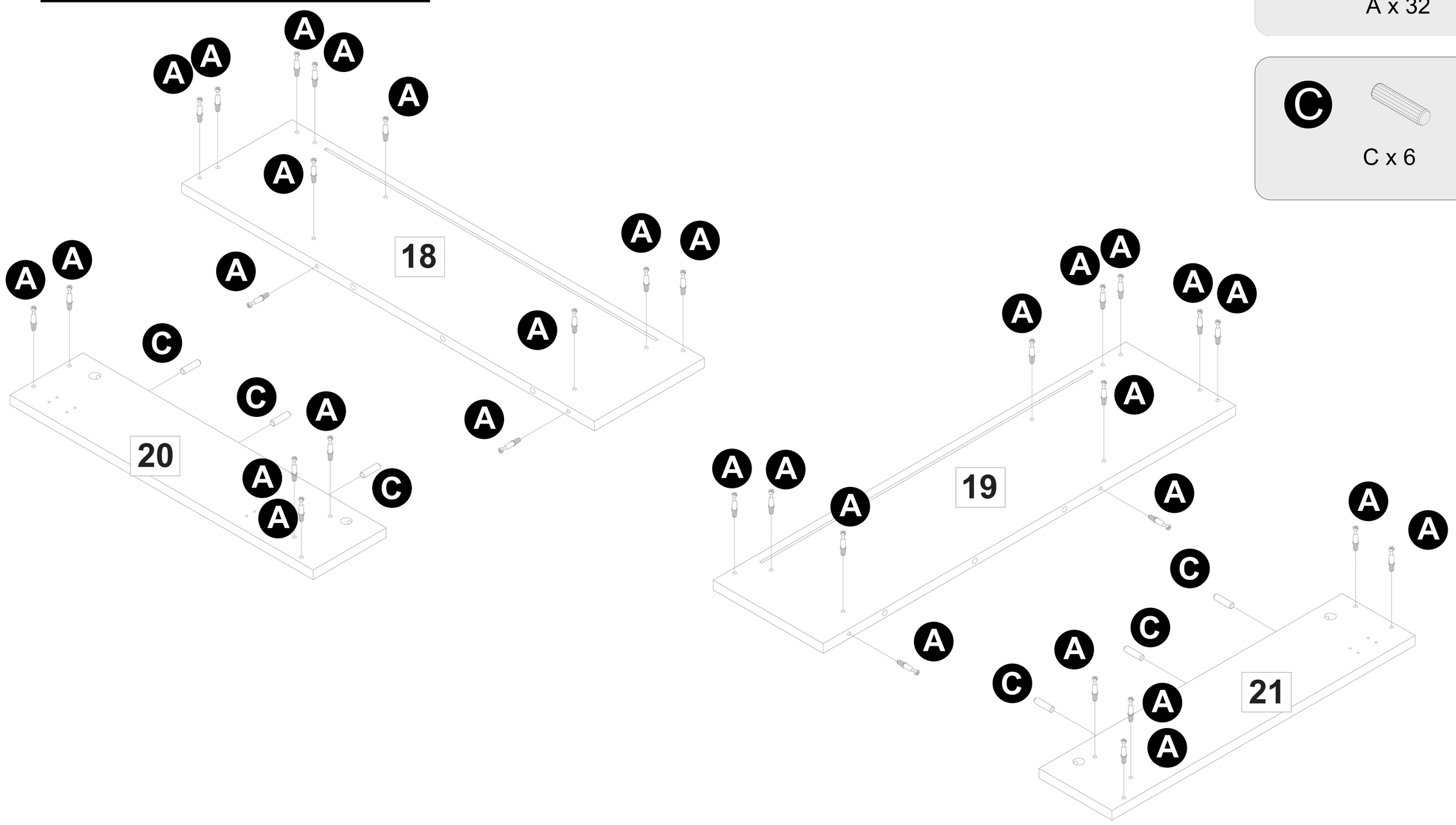

Step 22
Étape 22

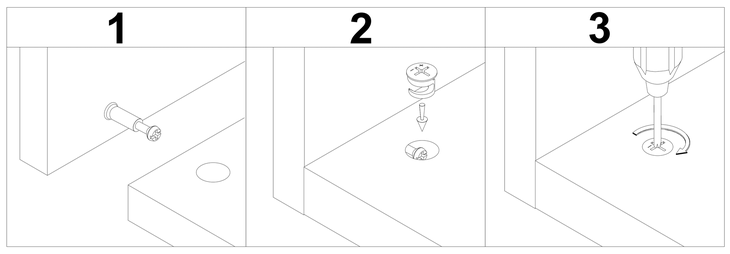

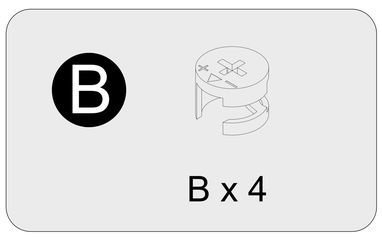

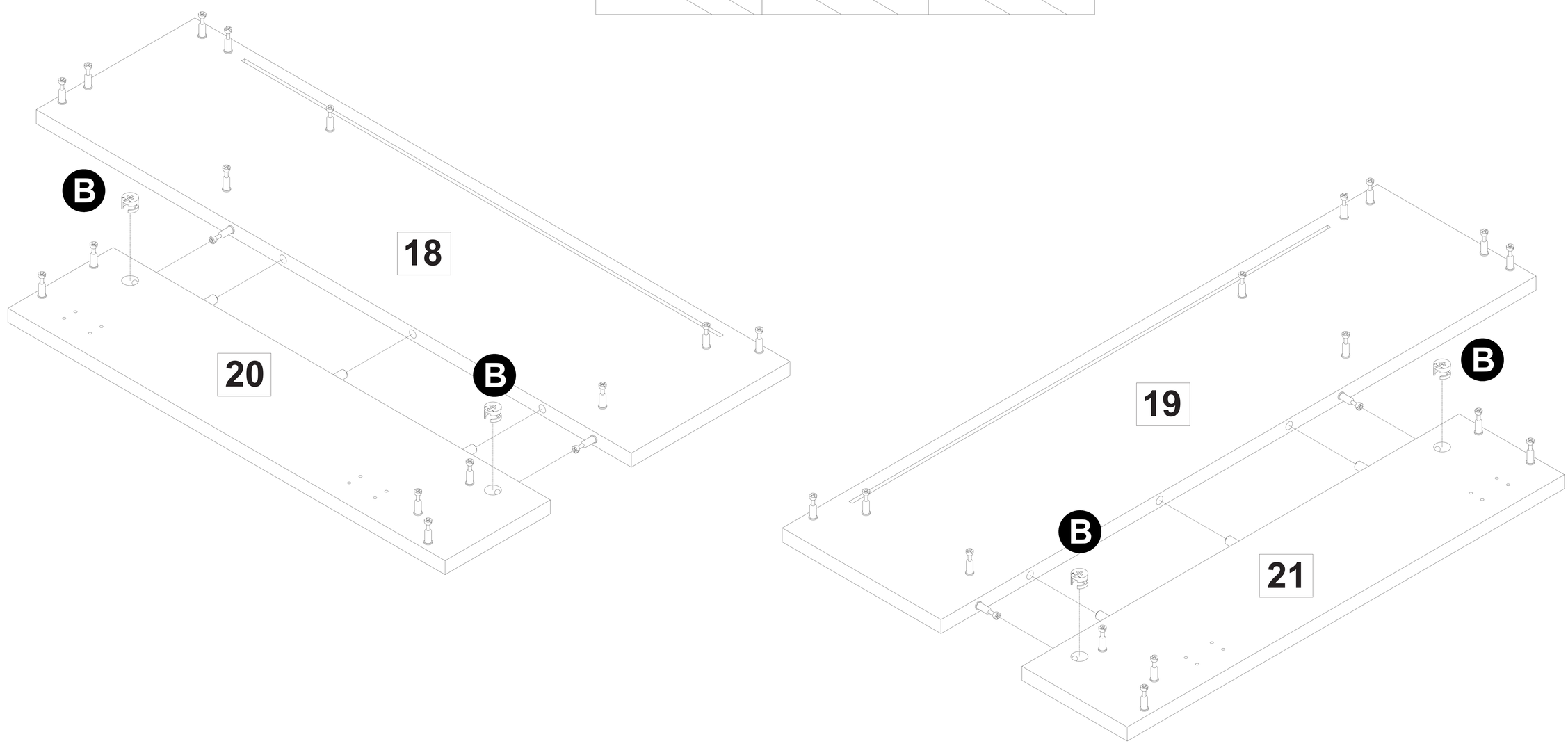

Step 23
Étape 23

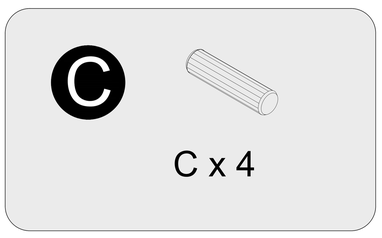

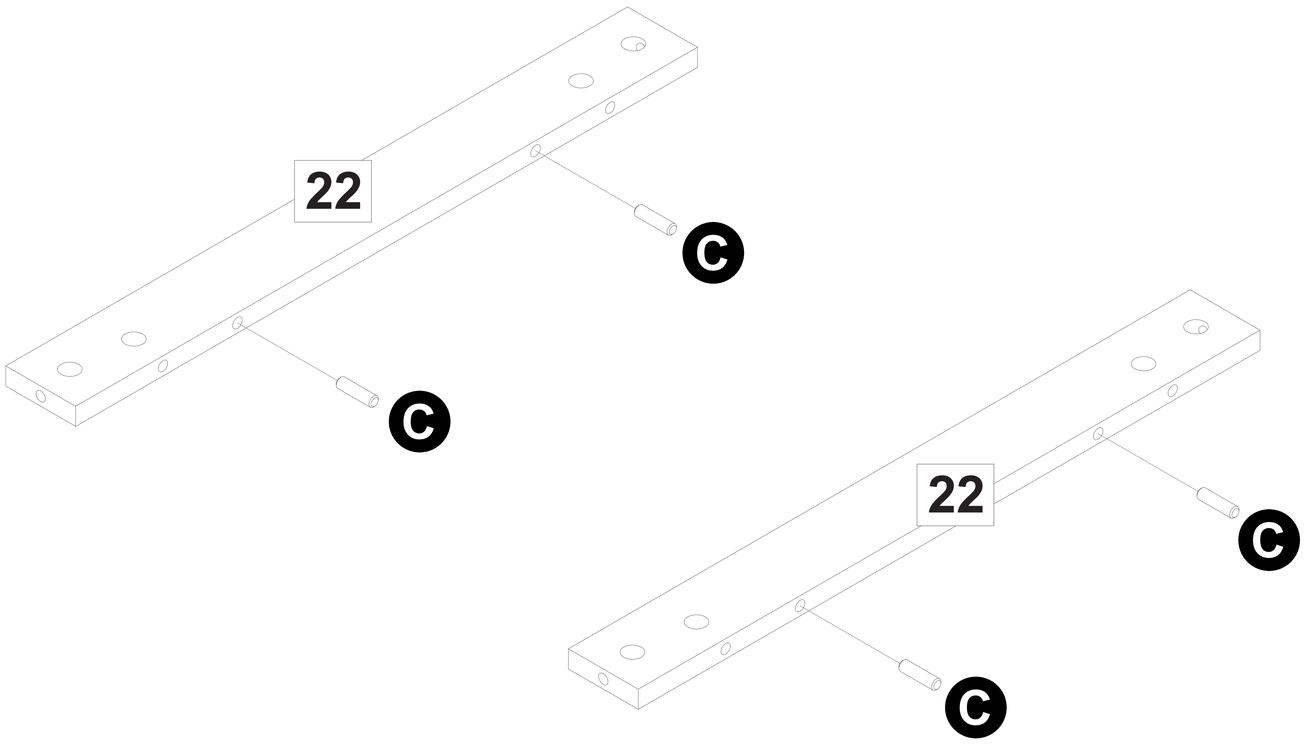

Step 24
Étape 24

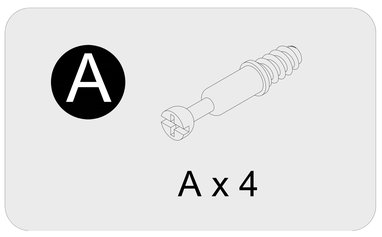

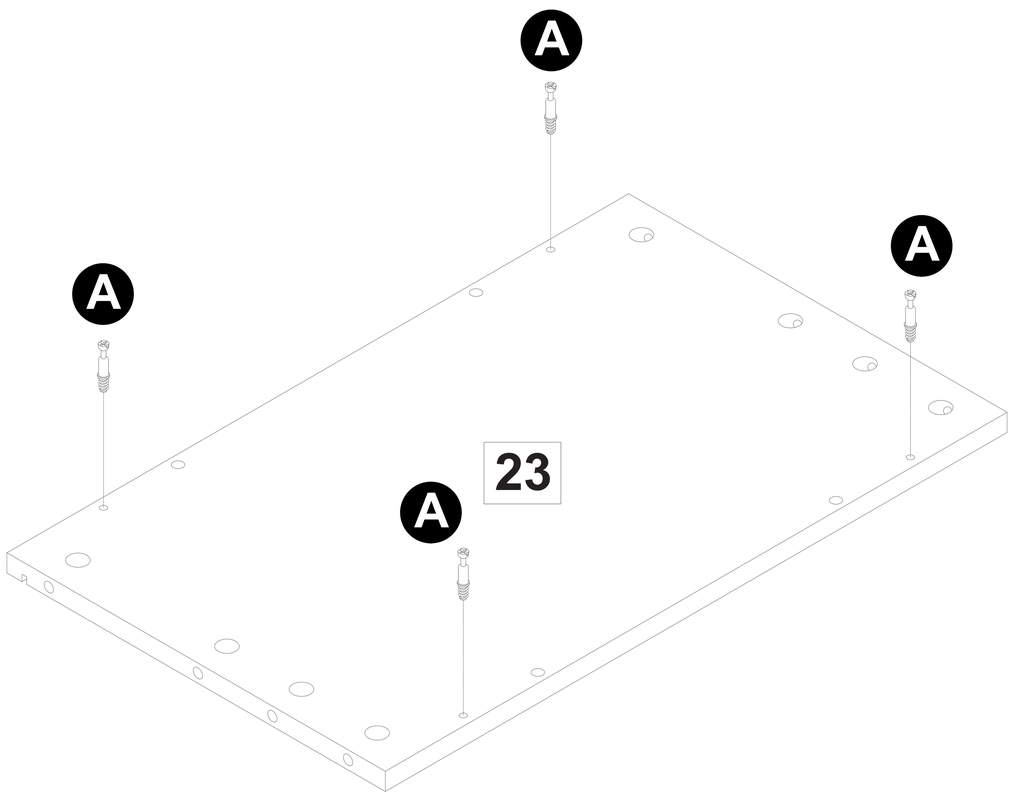

Step 25
Étape 25

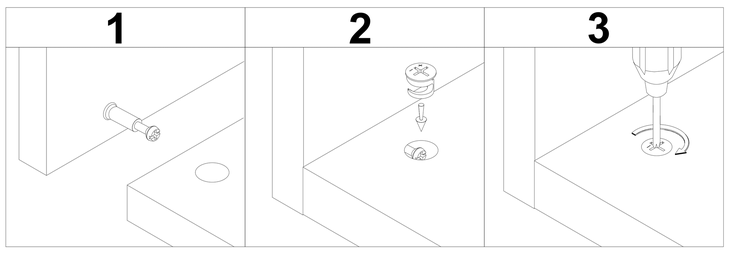

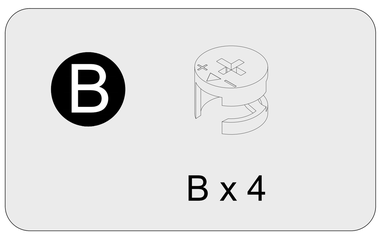

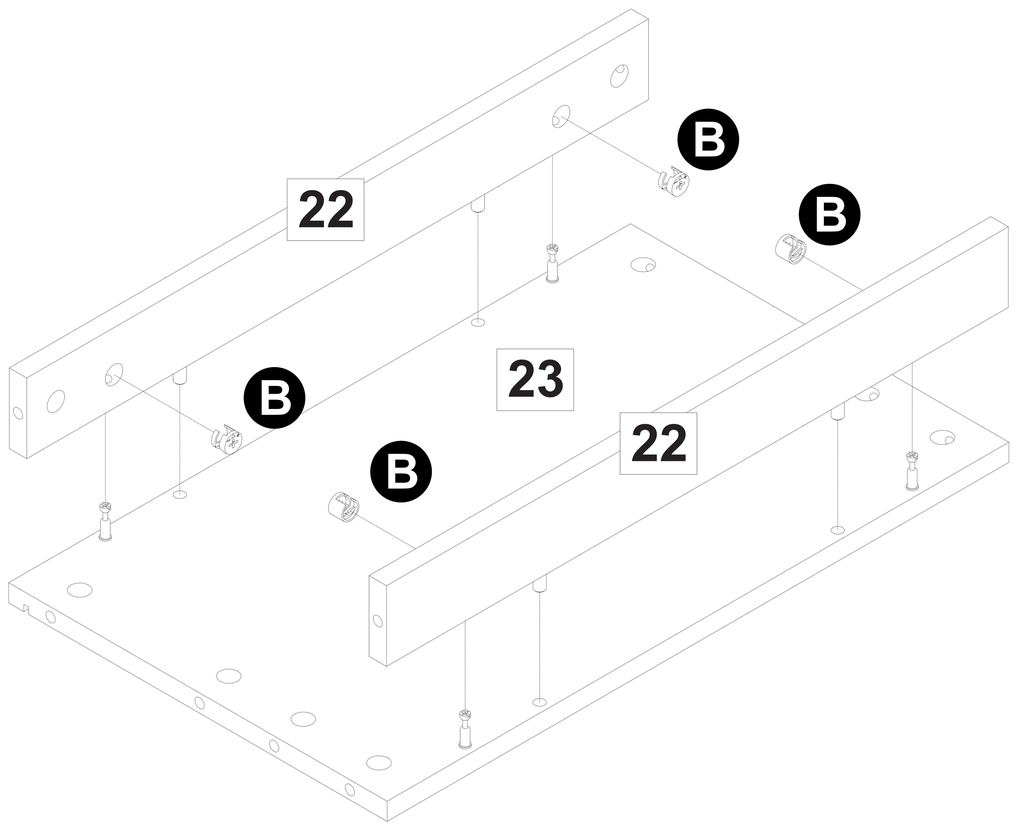

Step 26
Étape 26

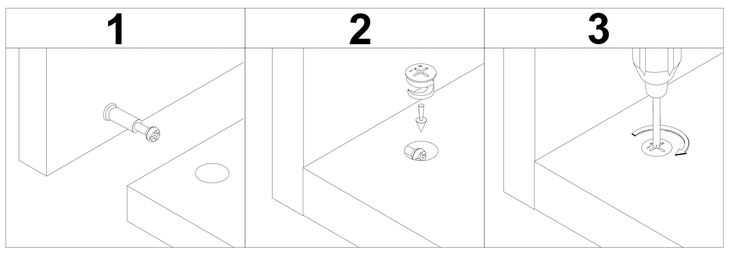

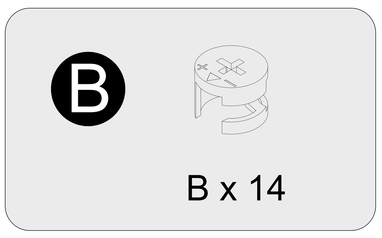

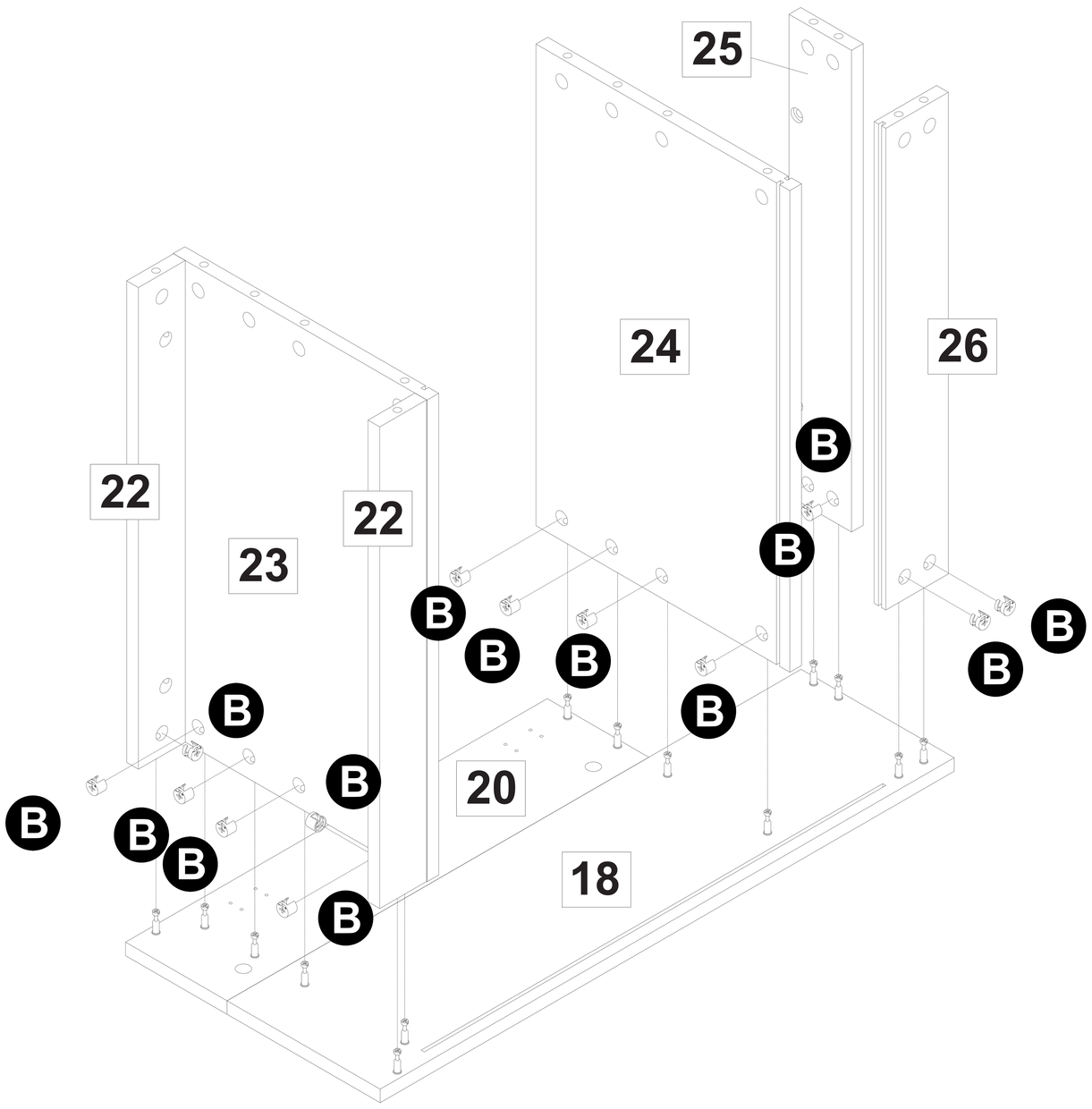

Step 27
Étape 27

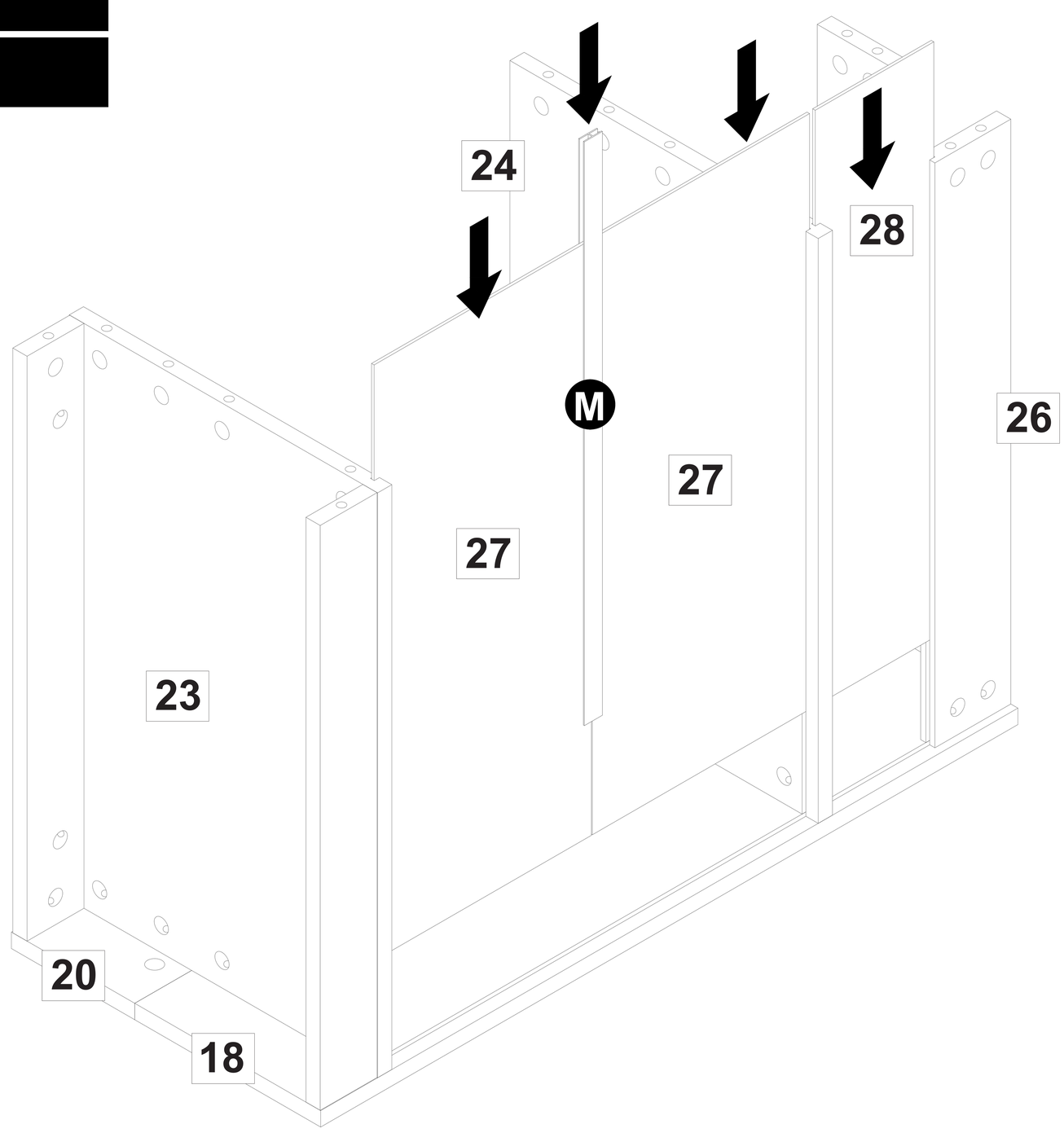

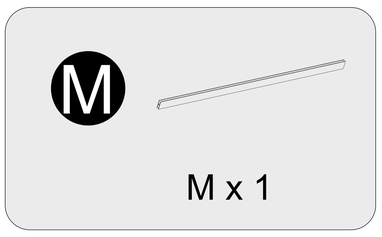

Step 28
Étape 28

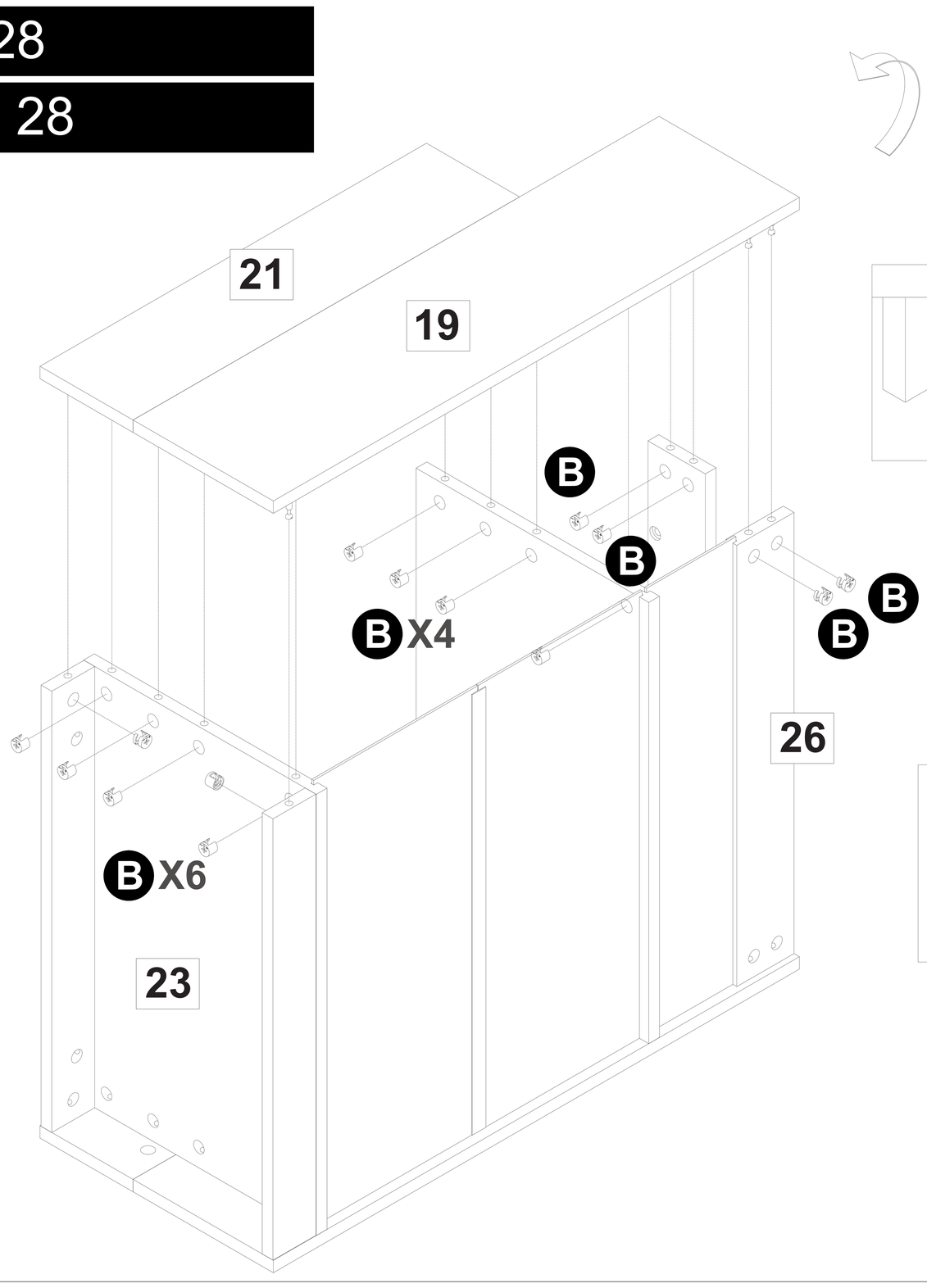

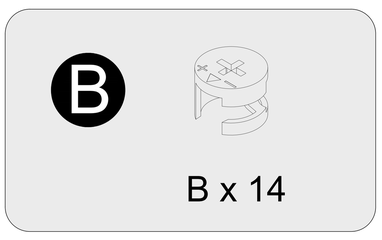

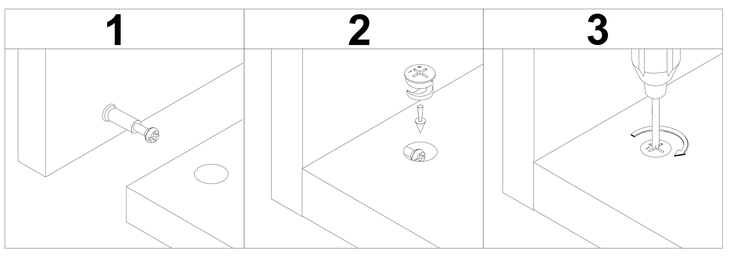

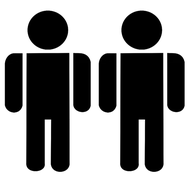

Two people are required to assemble and move this model.

Deux personnes sont nécessaires pour Assemblez et déplacez ce modèle.

Step 29
Étape 29

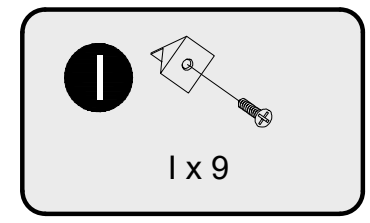

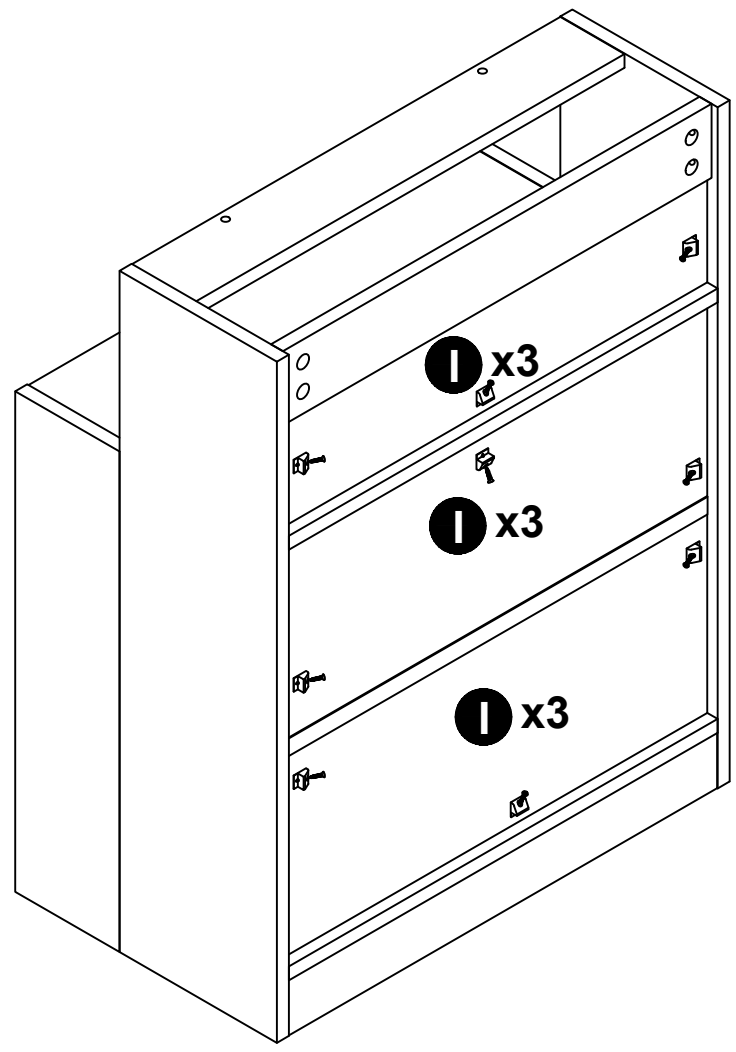

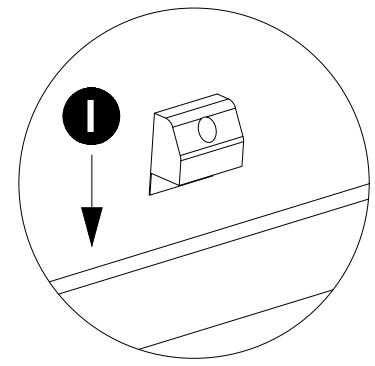

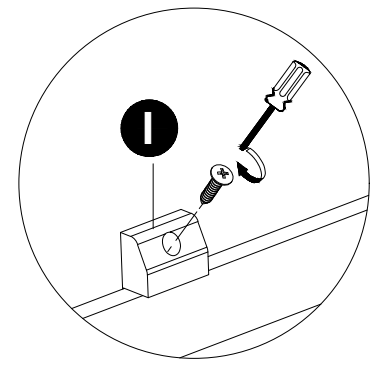

Step 30
Étape 30

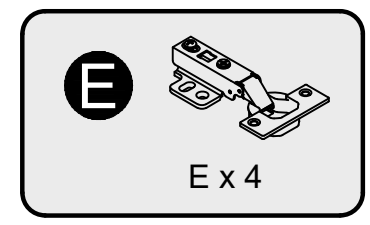

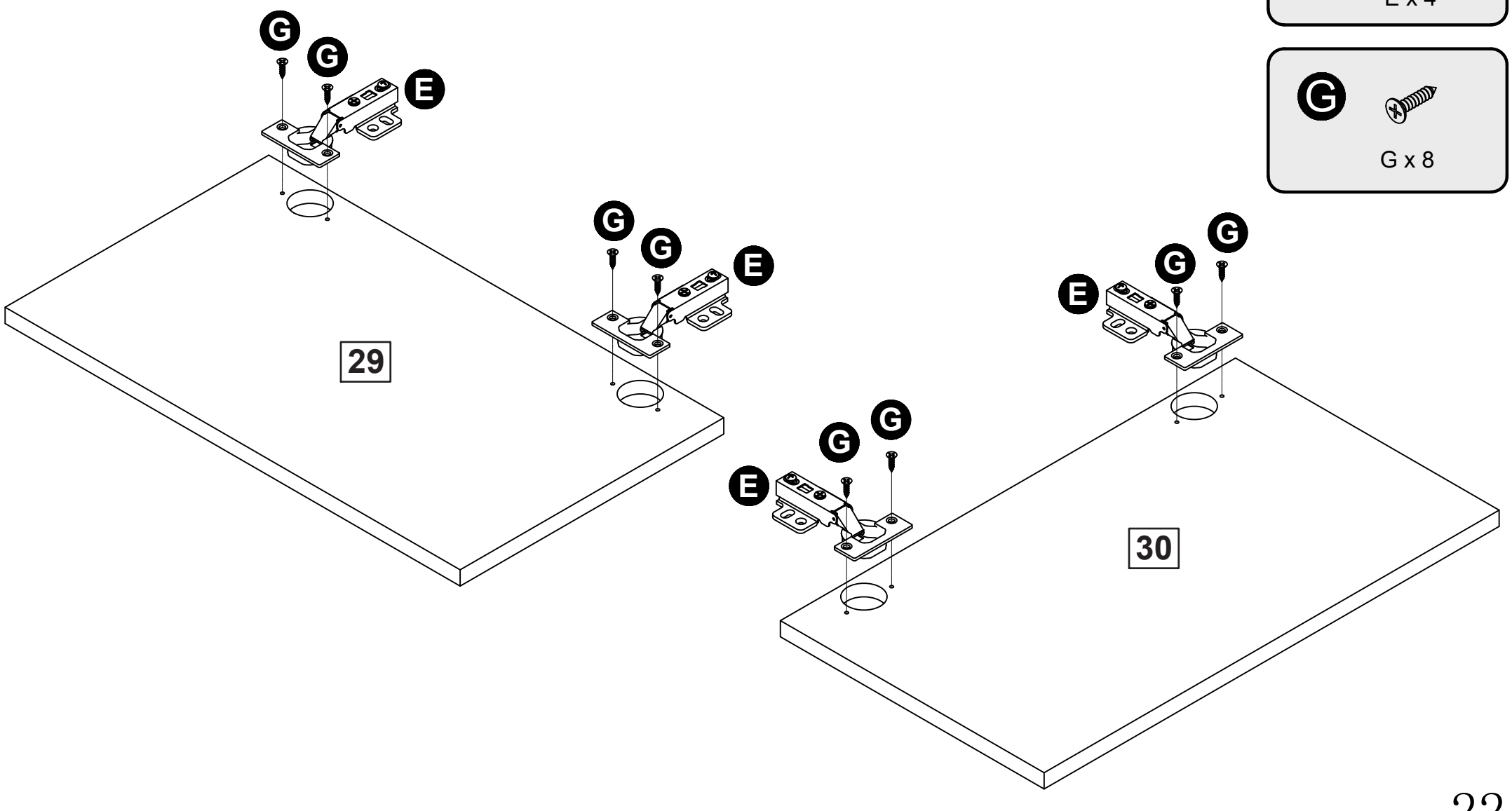

Step 31
Étape 31

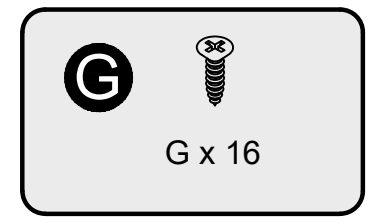

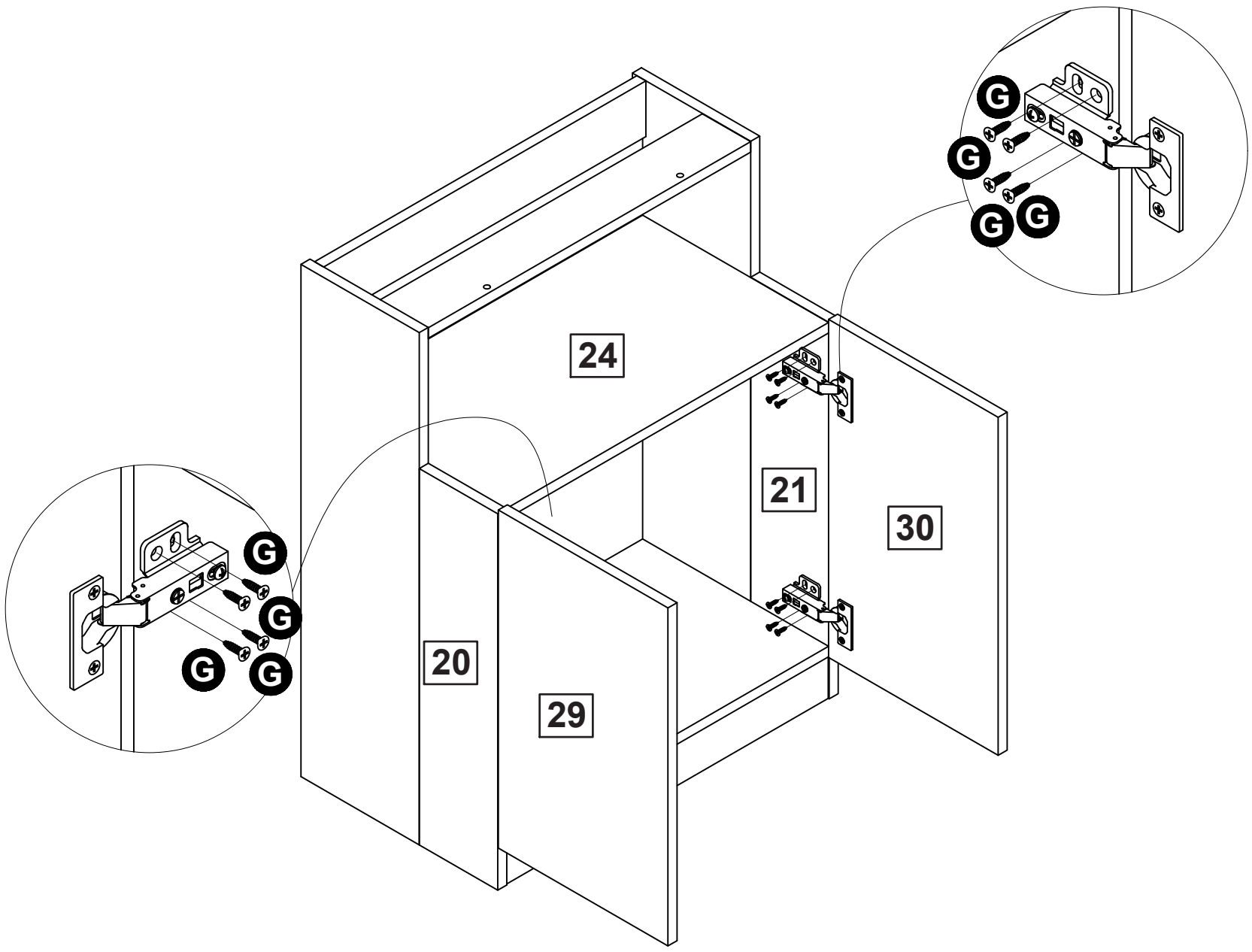

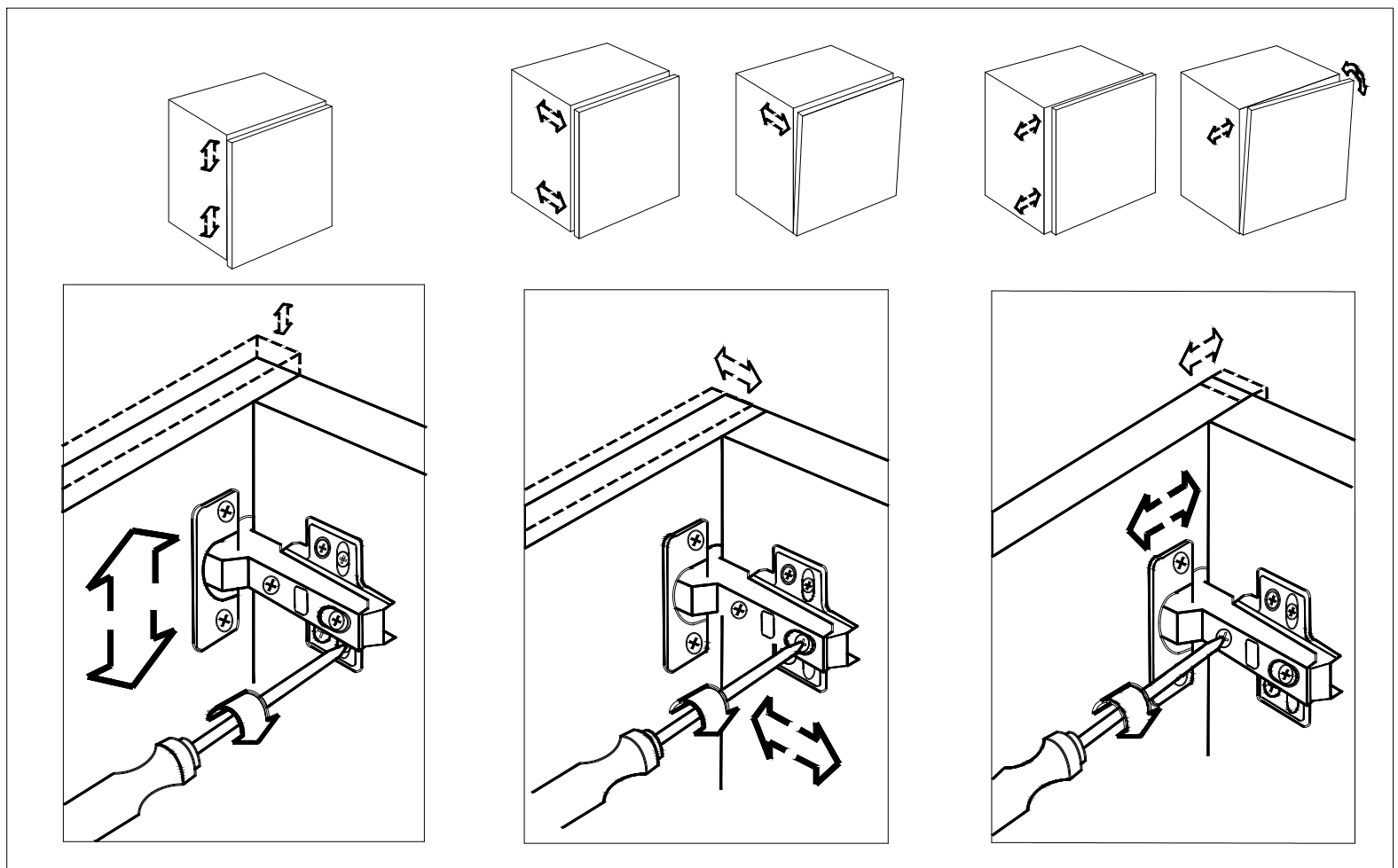

Step 32
Étape 32

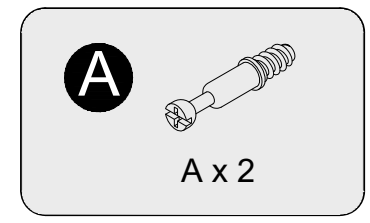

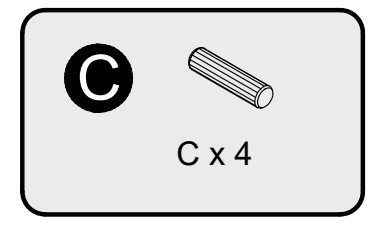

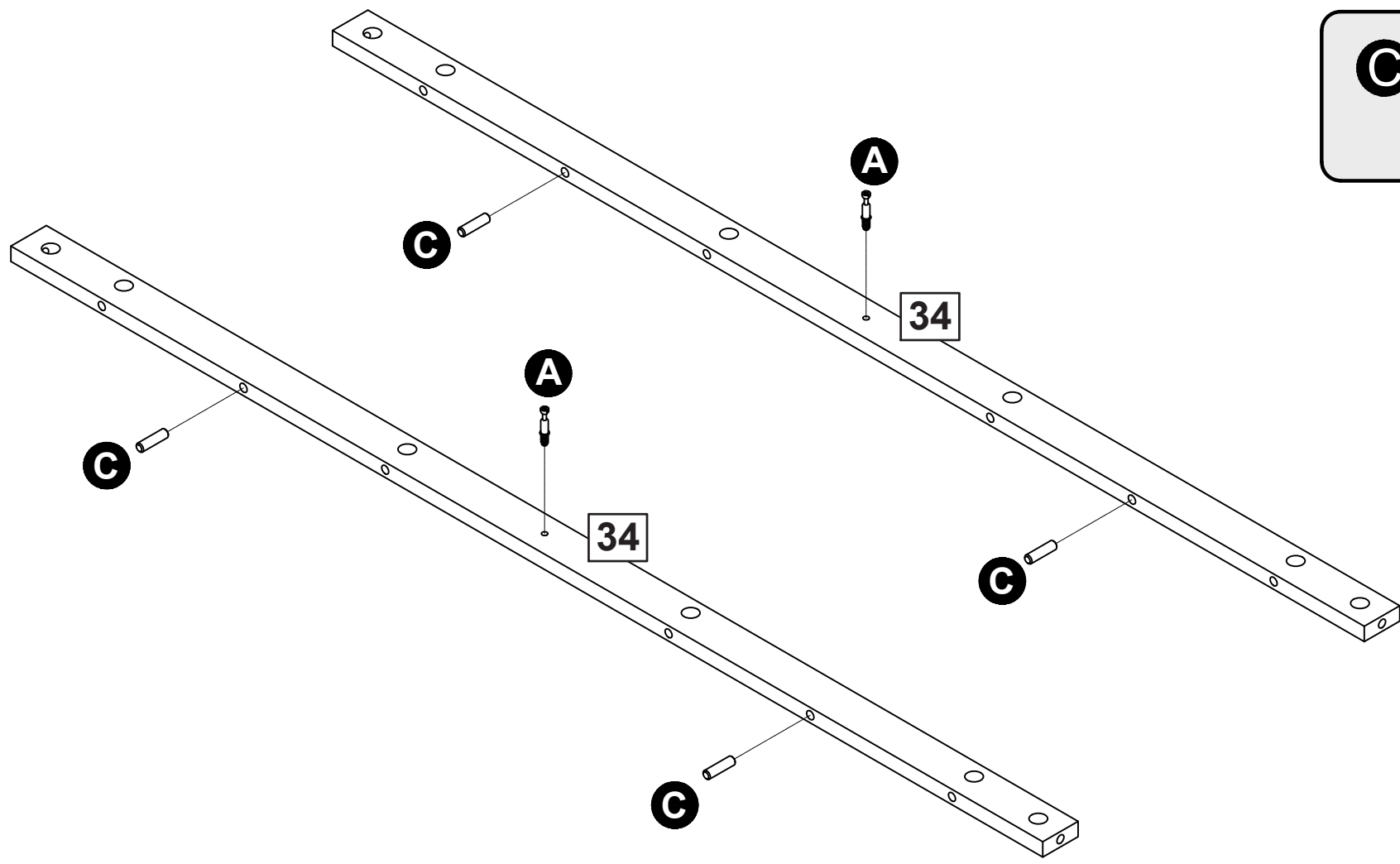

Step 33
Étape 33

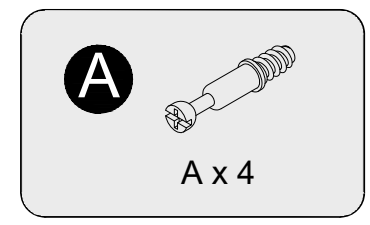

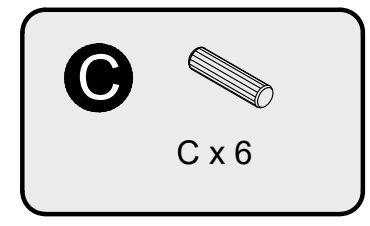

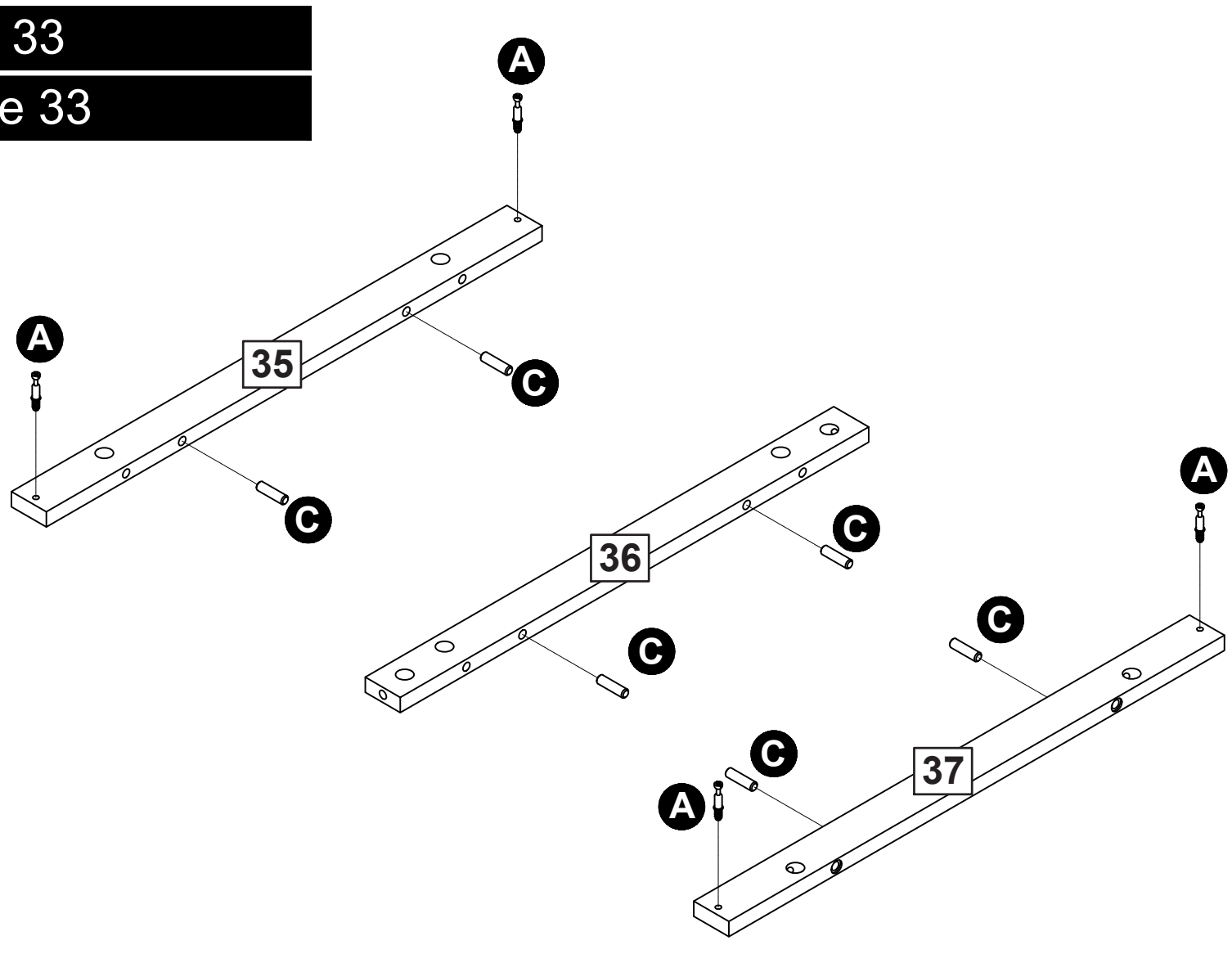

Step 34
Étape 34

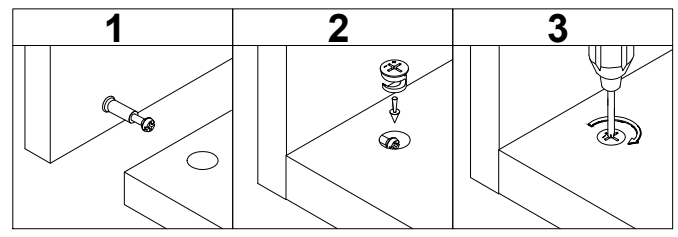

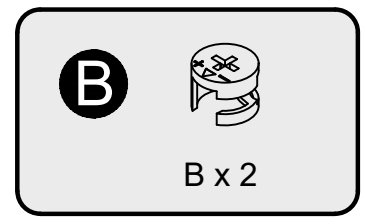

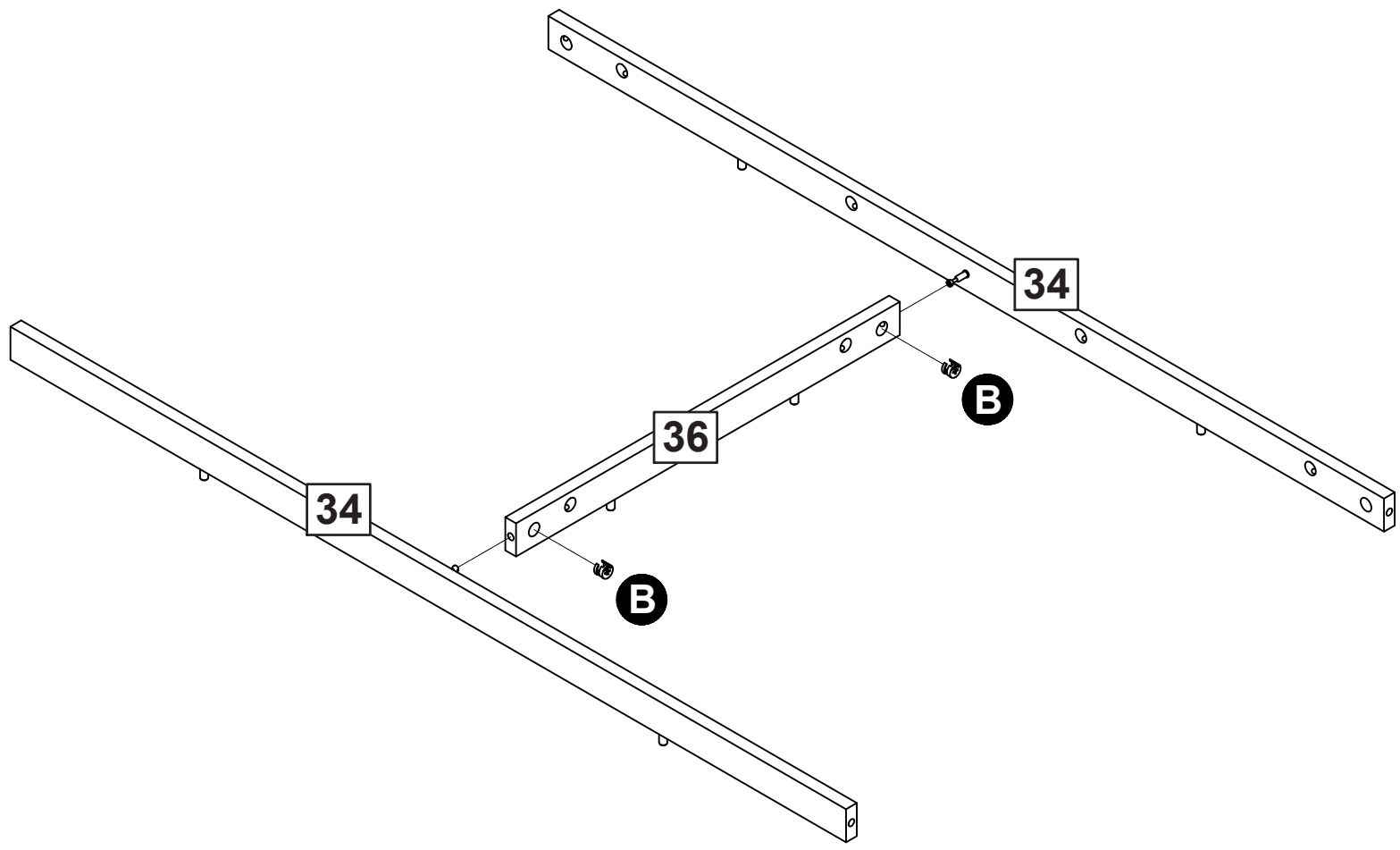

Step 35
Étape 35

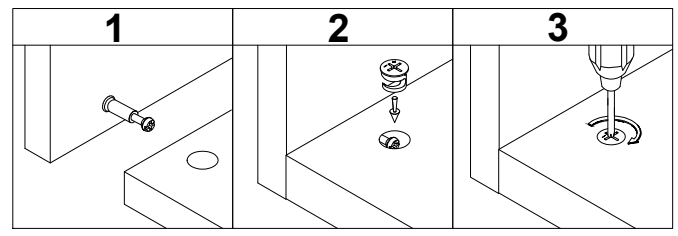

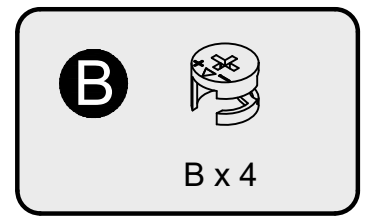

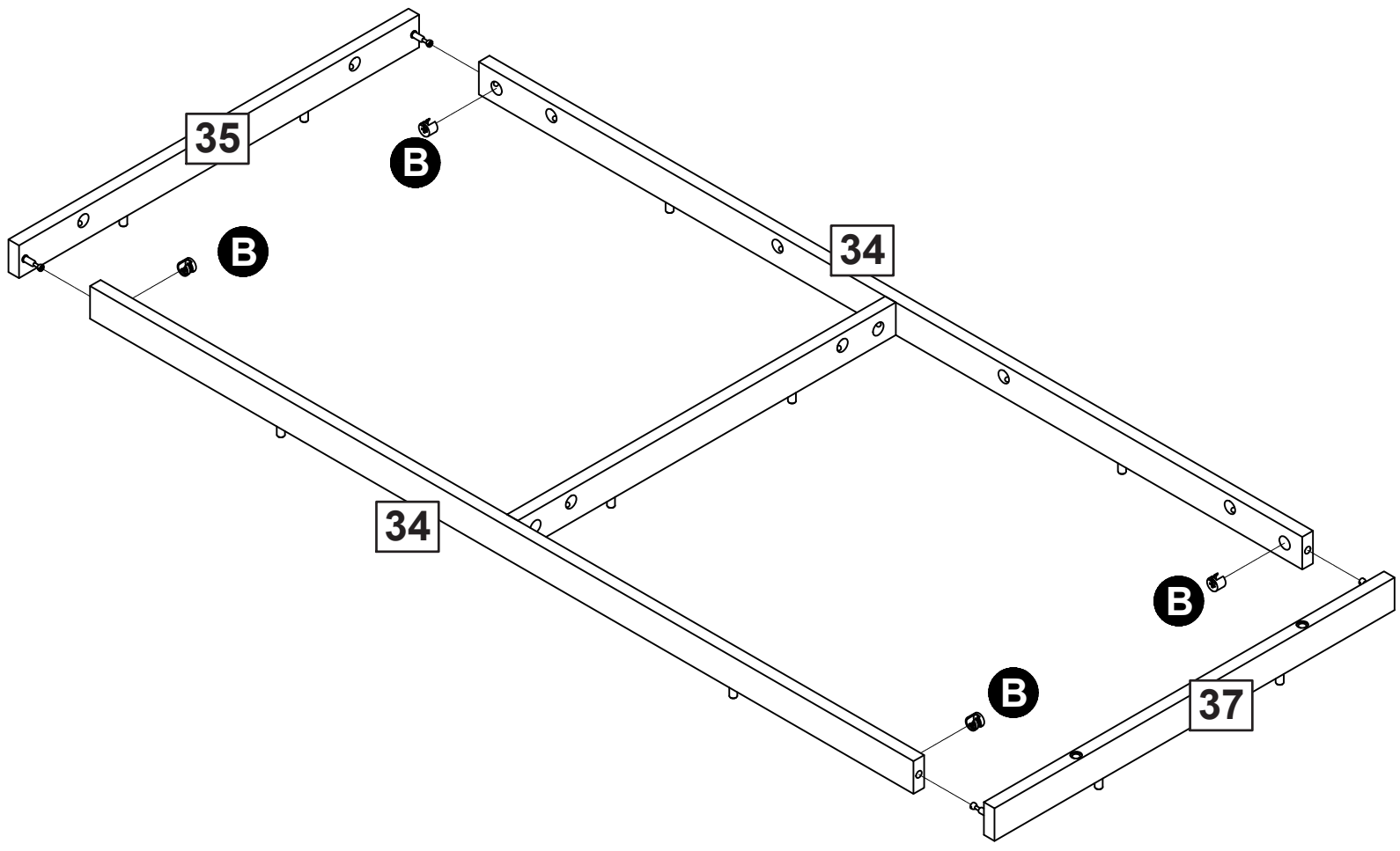

Step 36
Étape 36

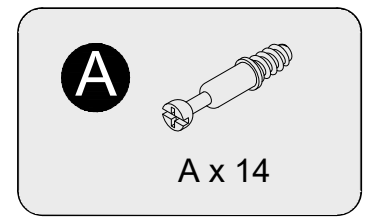

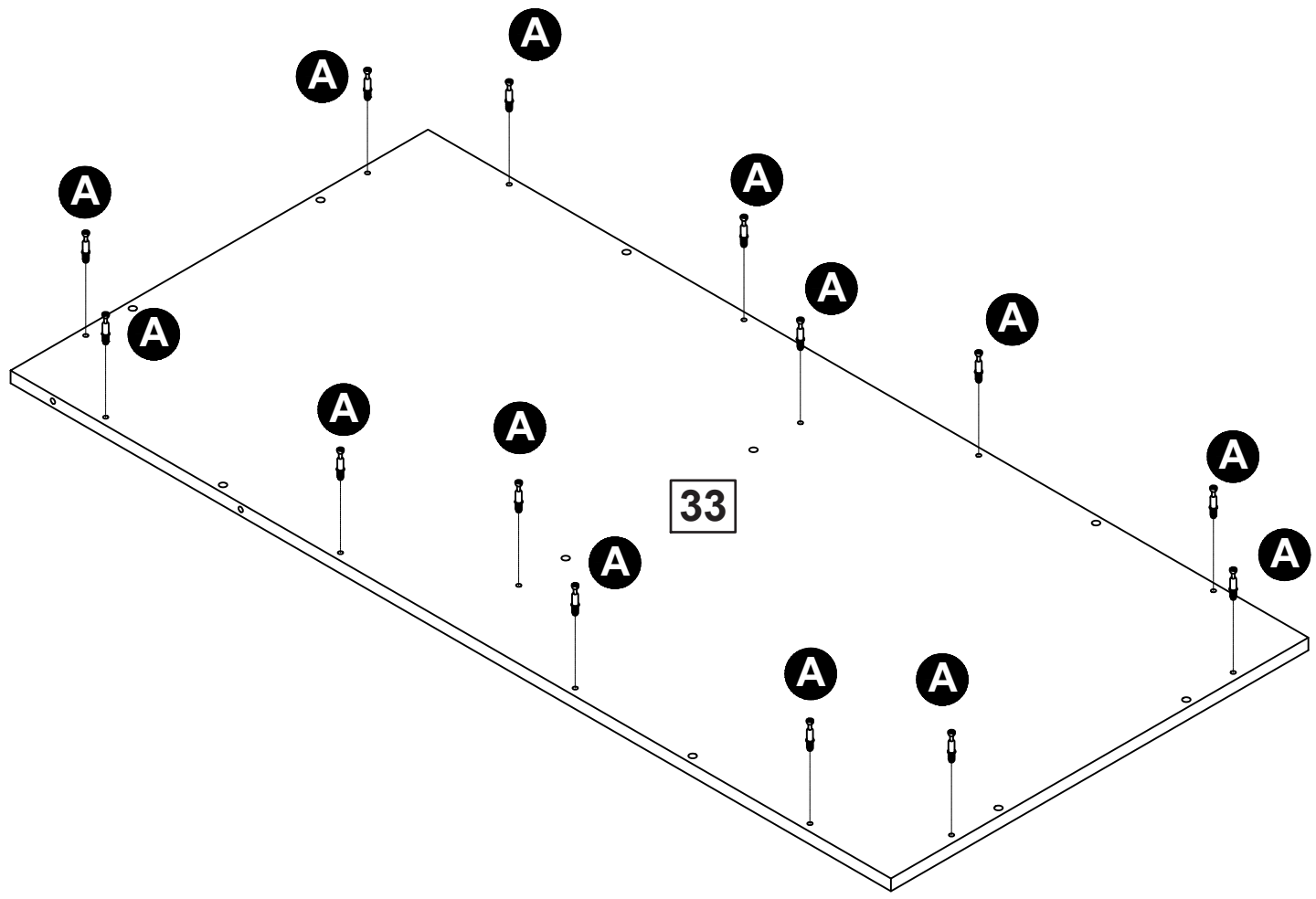

Step 37
Étape 37

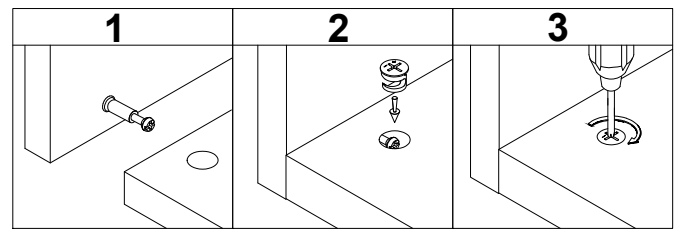

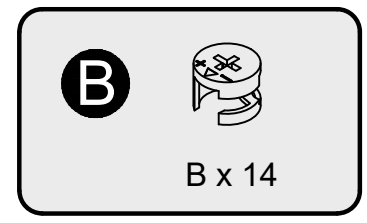

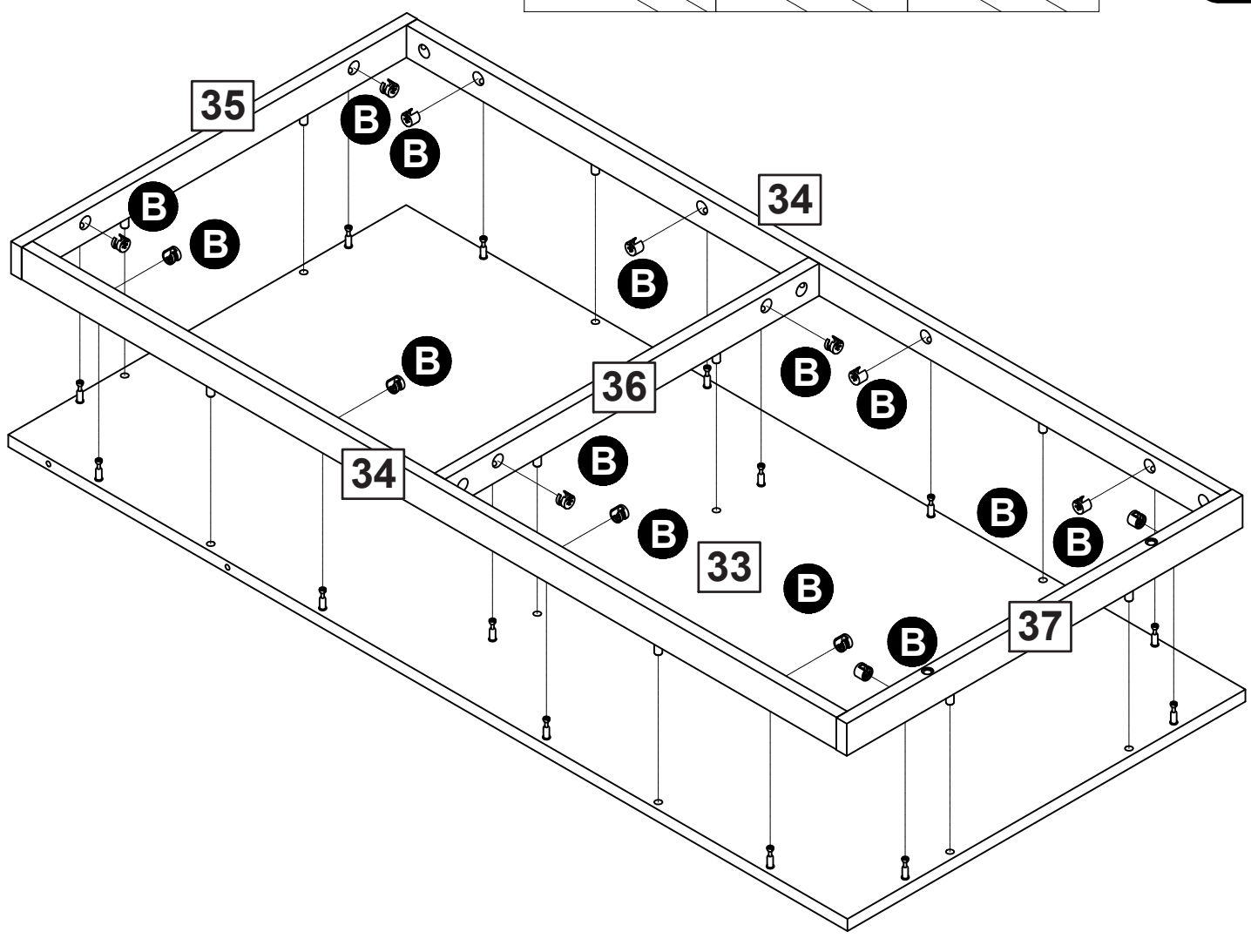

Step 38
Étape 38

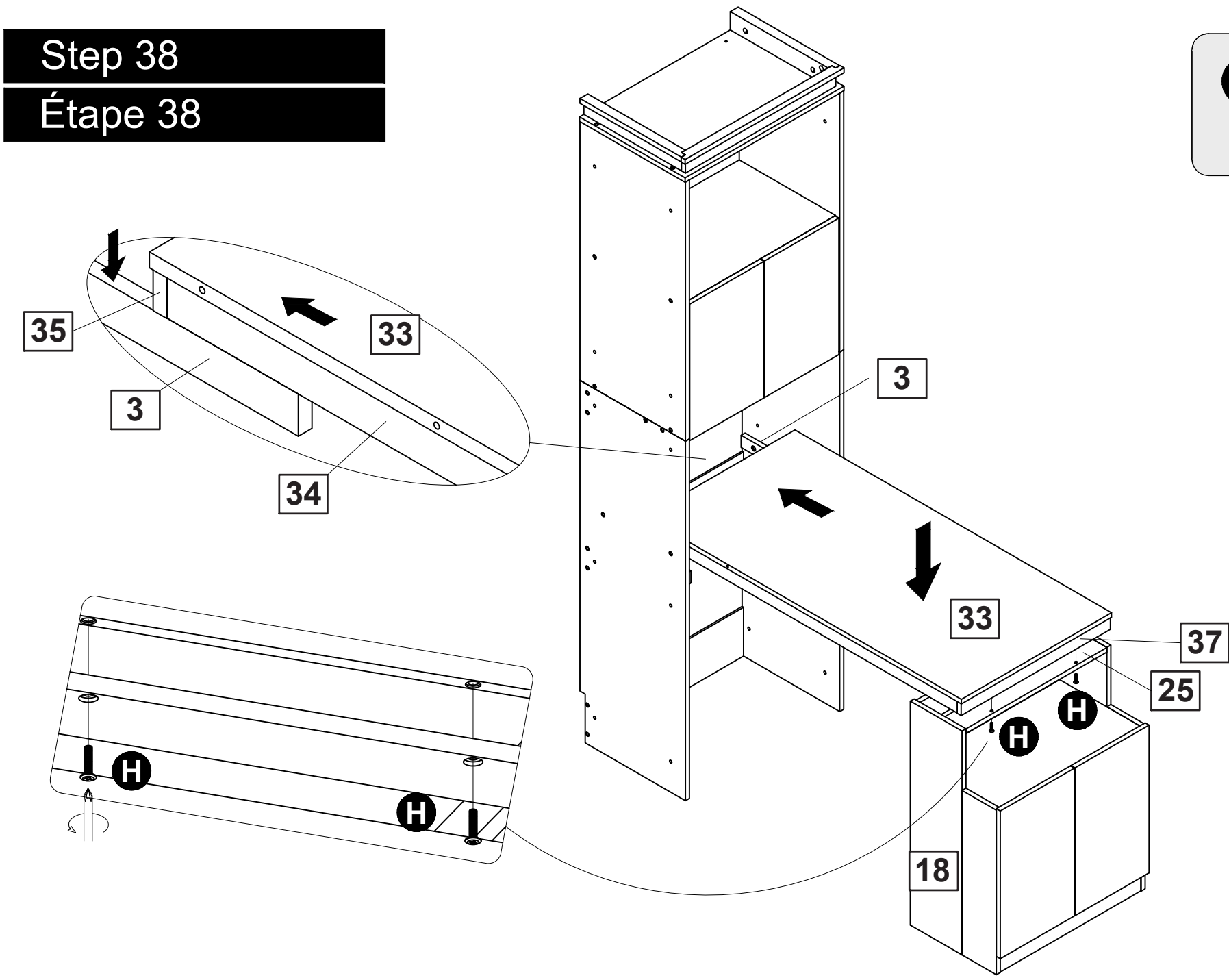

Step 39
Étape 39

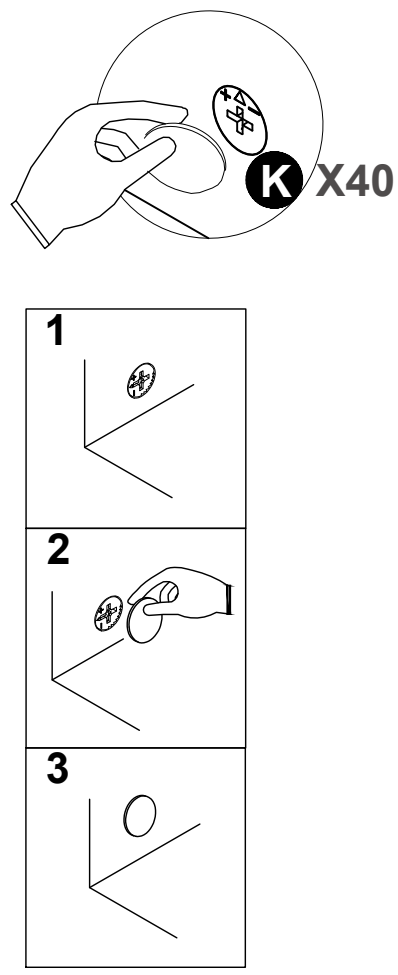

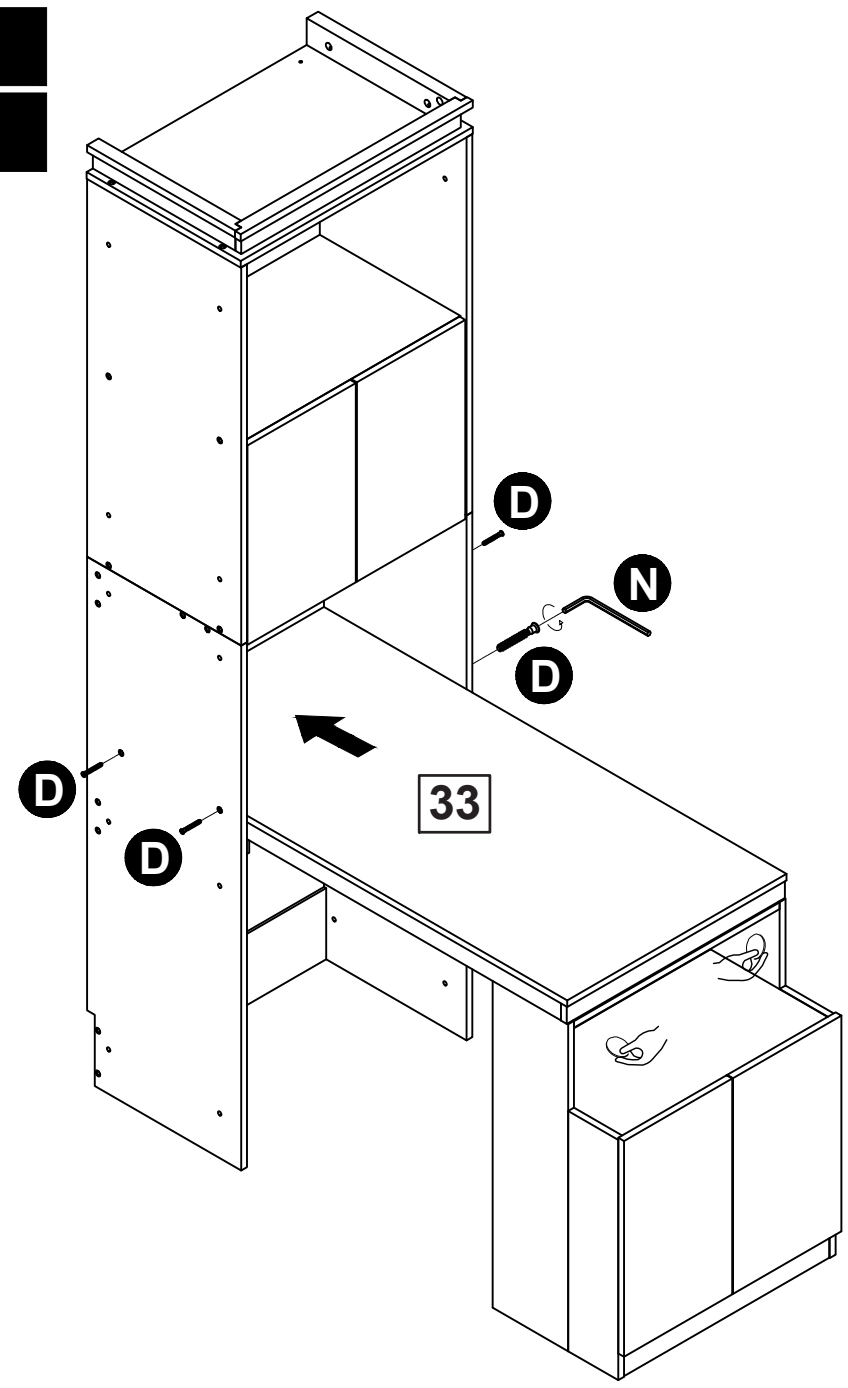

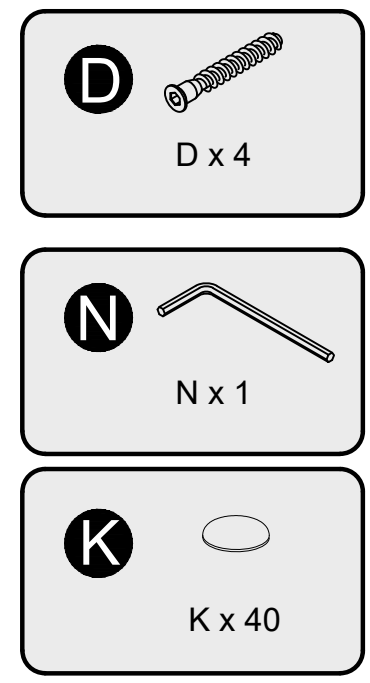

Step 40
Étape 40

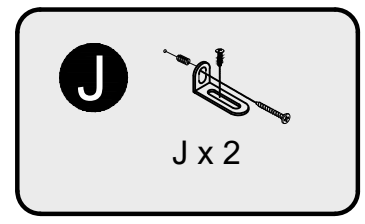

ATTENTION:
For safety and stability, we suggest you have to secure the anti tip accessories to the wall to prevent tipping, injury, and property damage.

ATTENTION:
Pour la sécurité et la stabilité, nous vous suggérons de Fixez les accessoires anti pointe au mur pour empêcher Basculement, blessures et dommages matériels.

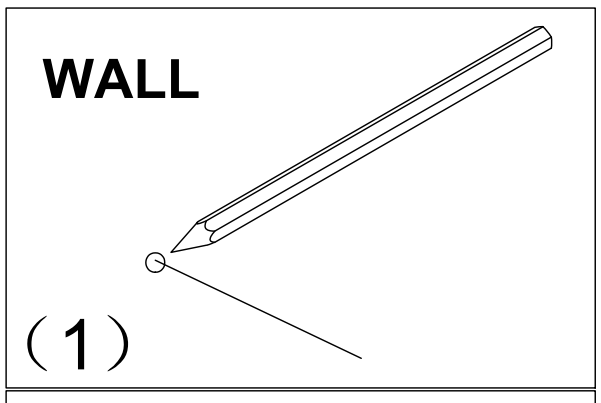

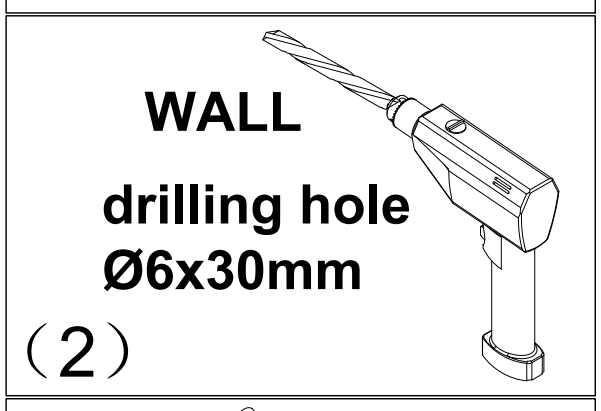

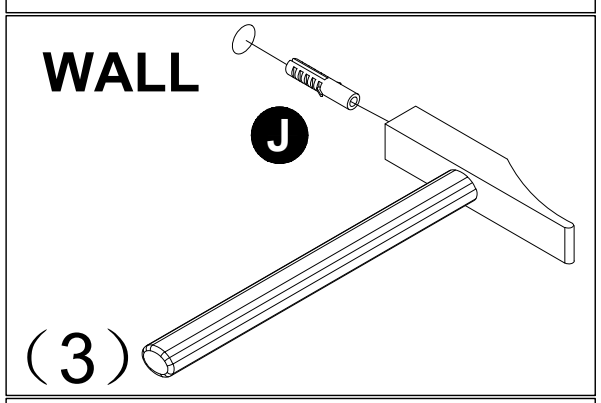

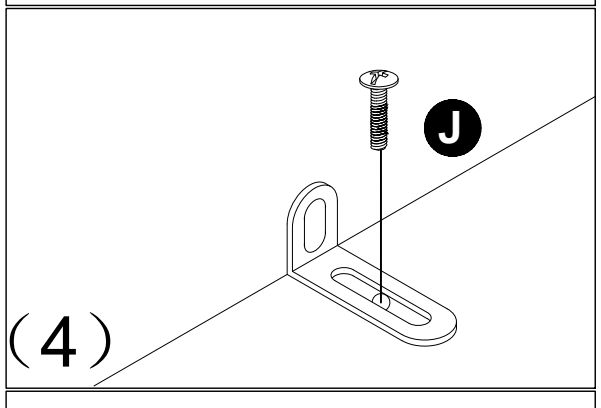

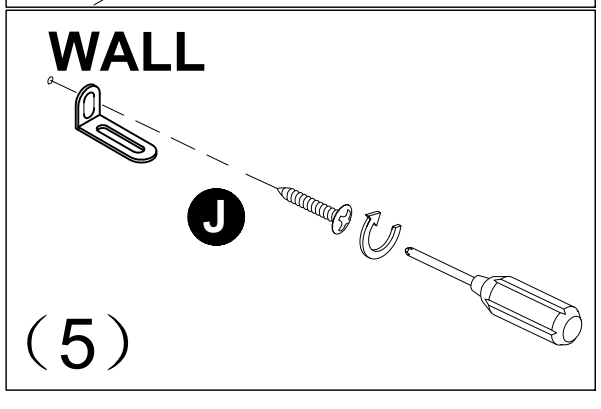

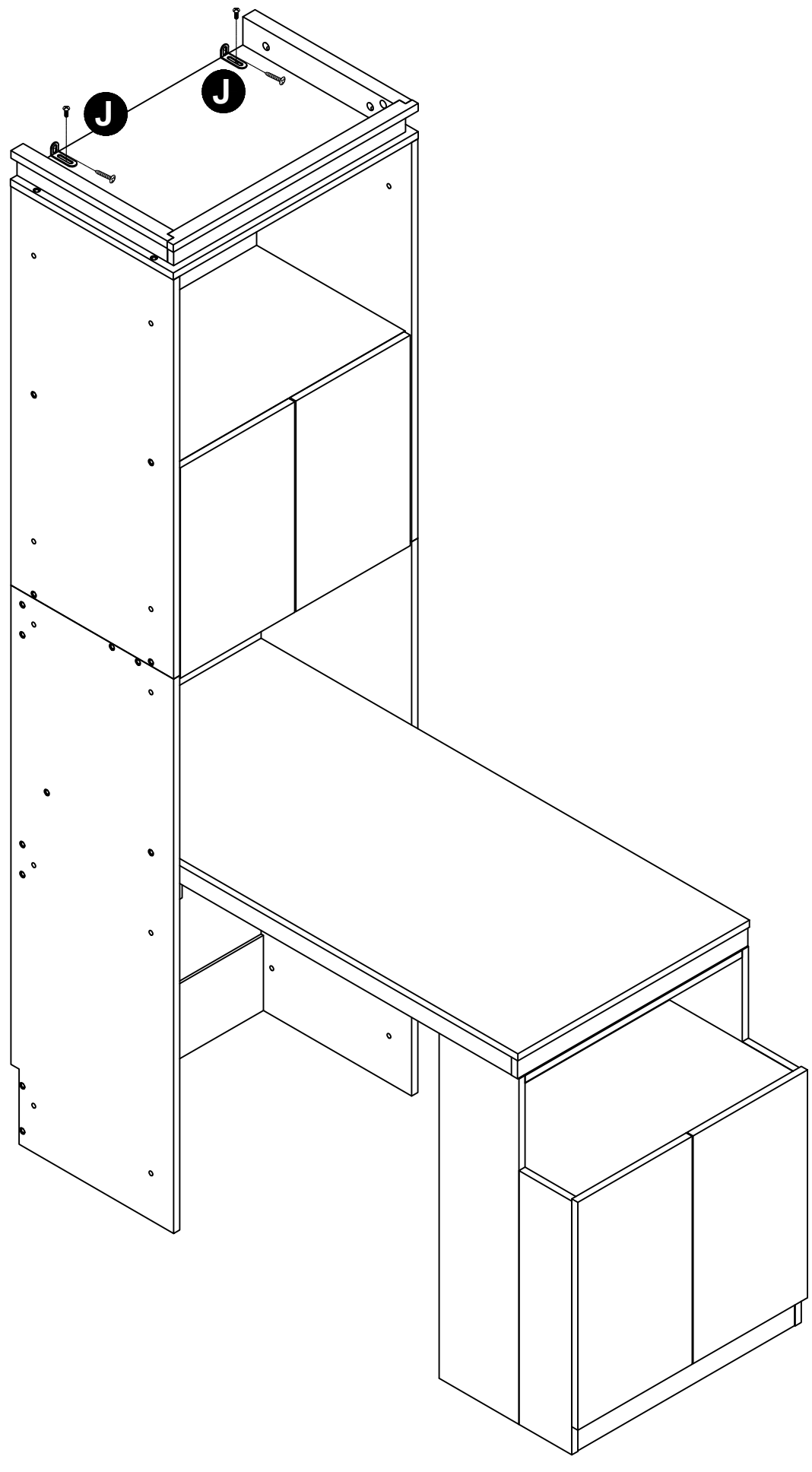

Step 41
Étape 41

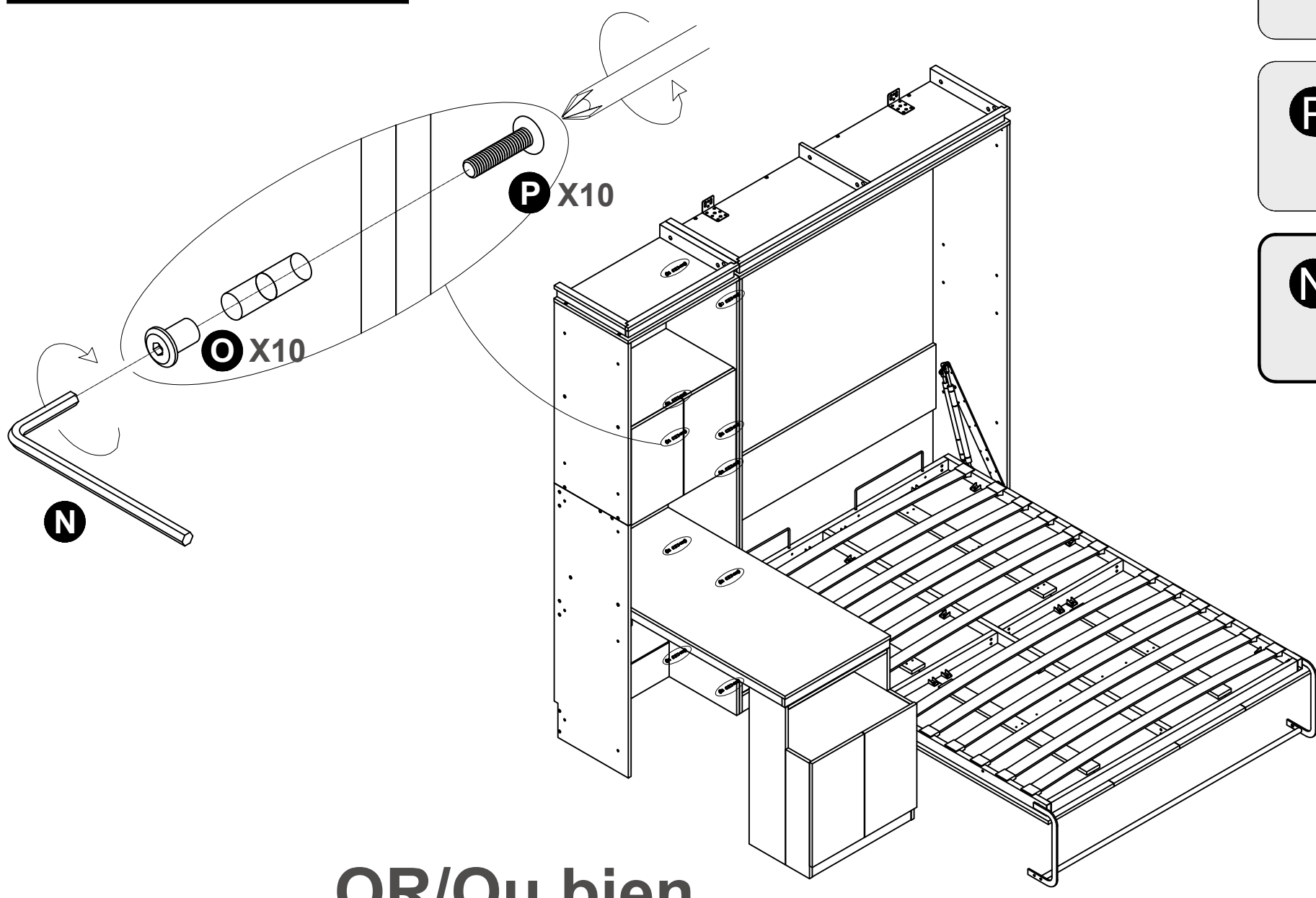

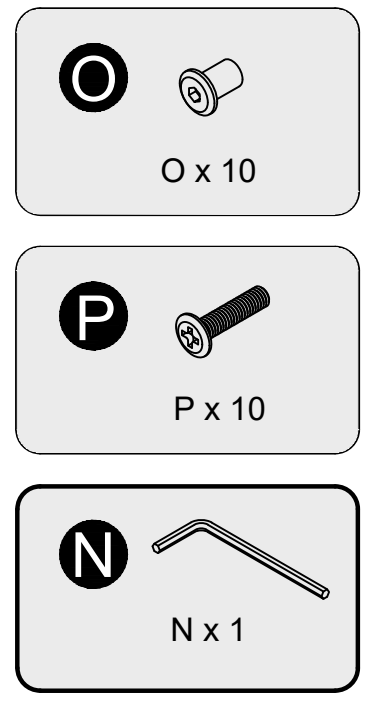

OR/Ou bien

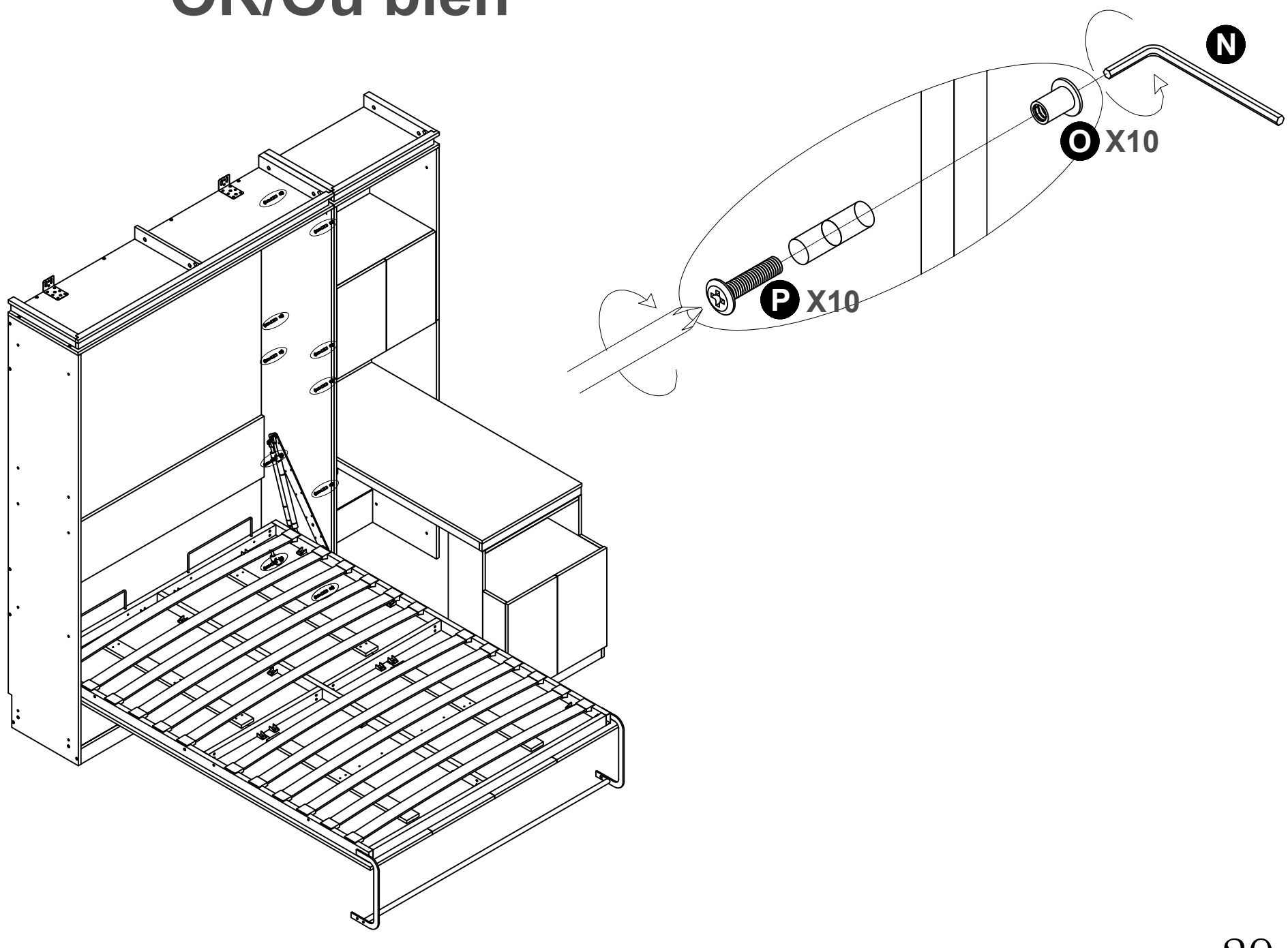

Step 42

Étape 42

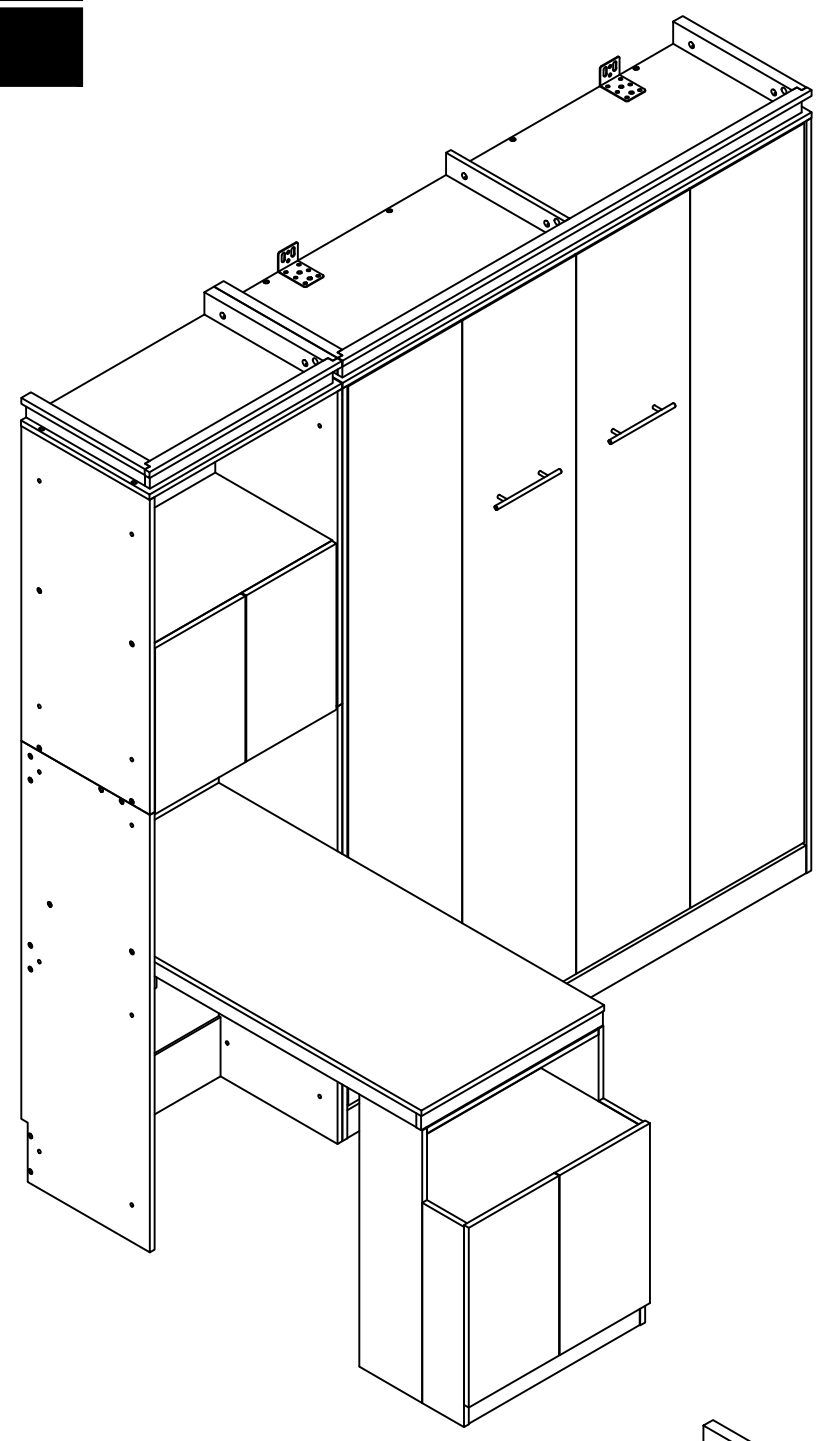
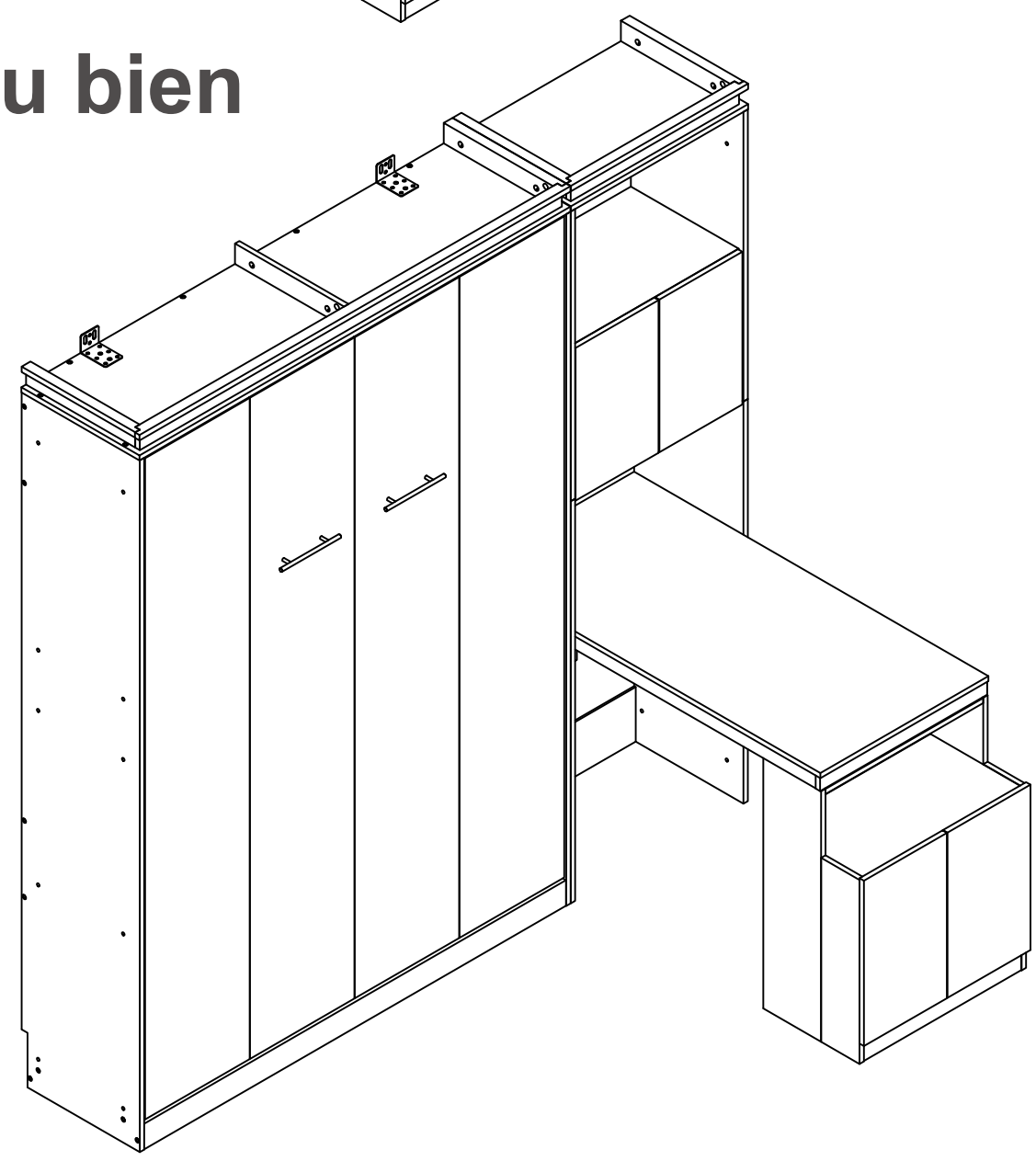
OR/Ou bien