ASSEMBLY INSTRUCTIONS
INSTRUCTIONS DE MONTAGE

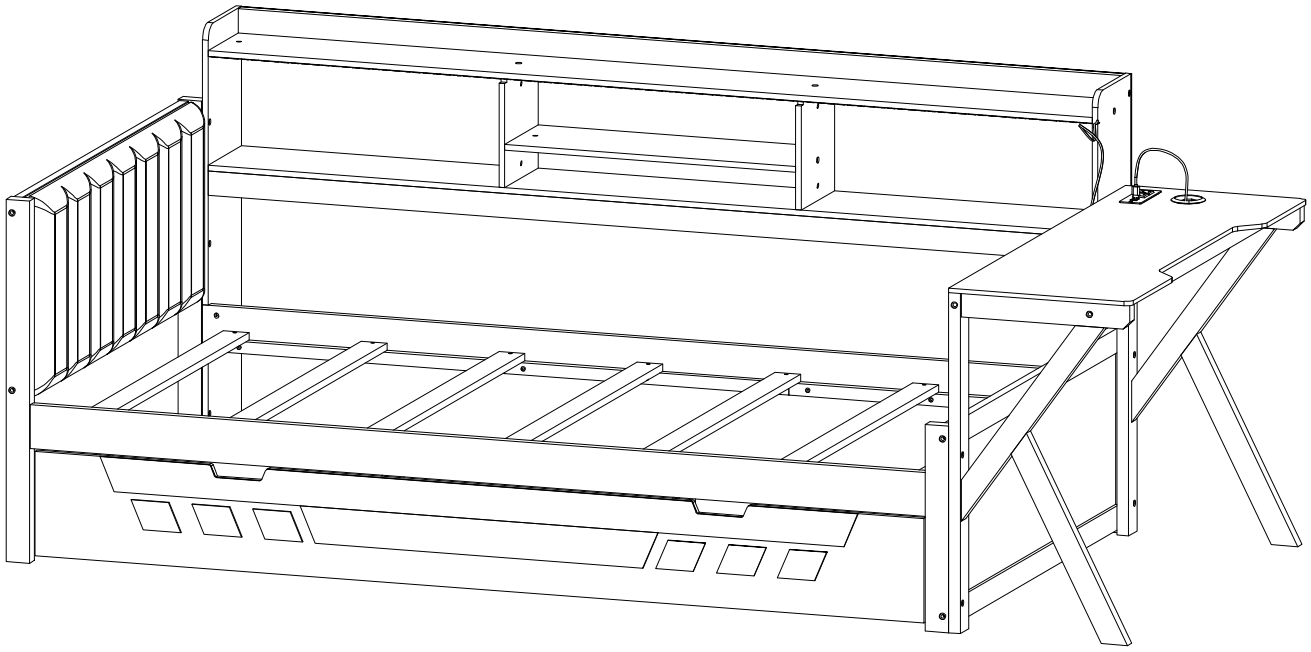

SAFETY WARNING

1. This bed is designed for use only mattress(es) meeting the following specifications on the upper bunk.

Bed Type	Length	Width	Thickness
Twin Standard	74” - 75”	38 1/2 ”	6"

2. Replacement parts, including additional guardrails, may be obtained from any of our dealers.

3. Follow the information on the warnings appearing on the upper bunk bed end structure and on the carton. Do not remove warning label from bed.

4. Always use the recommended size mattresses or mattress supports, or both, to help prevent the likelihood of entrapment or falls.

5. Surface of the mattress must be at least 5 in. (127 mm) below the upper edge of guardrails.

6. Do not allow children under 6 years of age to use the upper bunk.

7. Periodically check and ensure that the guardrail, ladder, and other components are in their proper position, free from damage, and that all connectors are tight.

8. Do not allow horseplay on or under the bed and prohibit jumping on the bed

9. Always use the ladder for entering and leaving the upper bunk.

10. Do not use substitute parts. Contact the manufacturer or dealer for replacement parts.

11. Use of a night light may provided added safety precaution for a child using the upper bunk.

12. Always use guardrails on both long sides of the upper bunk. If the bunk bed will be placed next to the wall, the guardrail that runs the full length of the bed should be placed against the wall to prevent entrapment between the bed and wall.

13. The use of water or sleep flotation mattresses is prohibited.

14. STRANGULATION HAZARD – Never attach or hang items to any part of the bunk bed that are not designed for use with the bed; for example, but not limited to, hook, belts and jump ropes.

15. Keep these instructions for future reference

16. We recommend assembling your bunk bed on a shipping carton to protect your floor or carpet

17. Be certain all staples are out of the box before beginning assembly on the shipping carton

18. Prohibit more than one person on upper bunk

AVERTISSEMENTS DE SÉCURITÉ

1. Ce lit est conçu pour être utilisé uniquement avec des matelas répondant aux spécifications suivantes sur la couchette supérieure.

Type de lit	Longueur	Largeur	Épaisseur
Twin Standard	74po - 75po	38 ½po	6po

2. Des pièces de rechange, y compris des garde-corps supplémentaires, peuvent être obtenues auprès de l'un de nos revendeurs.

3. Suivez les informations figurant sur les avertissements figurant sur la structure d'extrémité du lit superposé supérieur et sur le carton. Ne retirez pas l'étiquette d'avertissement du lit.

4. Utilisez toujours des matelas ou des supports de matelas de taille recommandée, ou les deux, pour éviter tout risque de piégeage ou chutes.

5. La surface du matelas doit être à au moins 5 po (127 mm) sous le bord supérieur des barrières de sécurité.

6. Ne laissez pas les enfants de moins de 6 ans utiliser la couchette supérieure.

7. Vérifiez et assurez-vous périodiquement que le garde-corps, l'échelle et les autres composants sont dans leur position appropriée, exempt de dommages et que tous les connecteurs sont bien serrés.

8. Ne permettez pas les jeux brutaux sur ou sous le lit et interdisez de sauter sur le lit.

9. Utilisez toujours l'échelle pour entrer et sortir de la couchette supérieure.

10. N'utilisez pas de pièces de rechange. Contactez le fabricant ou le revendeur pour obtenir des pièces de rechange.

11. L'utilisation d'une veilleuse peut constituer une mesure de sécurité supplémentaire pour un enfant utilisant la couchette supérieure.

12. Utilisez toujours des barrières de sécurité sur les deux côtés longitudinaux du lit supérieur. Si le lit superposé doit être placé à côté du mur, la barrière de sécurité qui s'étend sur toute la longueur du lit doit être placée contre le mur pour éviter tout piégeage entre le lit et le mur.

13. L'utilisation de matelas à eau ou de matelas flottants pour le sommeil est interdite.

14. RISQUE D'ÉTRANGLEMENT - Ne jamais attacher ou suspendre des objets à une partie quelconque du lit superposé qui ne sont pas conçu pour être utilisé avec le lit ; par exemple, mais sans s'y limiter, un crochet, des ceintures et des cordes à sauter.

15. Conservez ces instructions pour référence ultérieure.

16. Interdire à plus d'une personne de dormir sur la couchette supérieure.

17. Nous vous recommandons d'assembler votre lit superposé sur le carton d'expédition pour protéger votre sol ou votre tapis.

18. Assurez-vous que toutes les agrafes sont sorties de la boîte avant de commencer l'assemblage sur le carton d'expédition.

Detail View - Vue détaillée

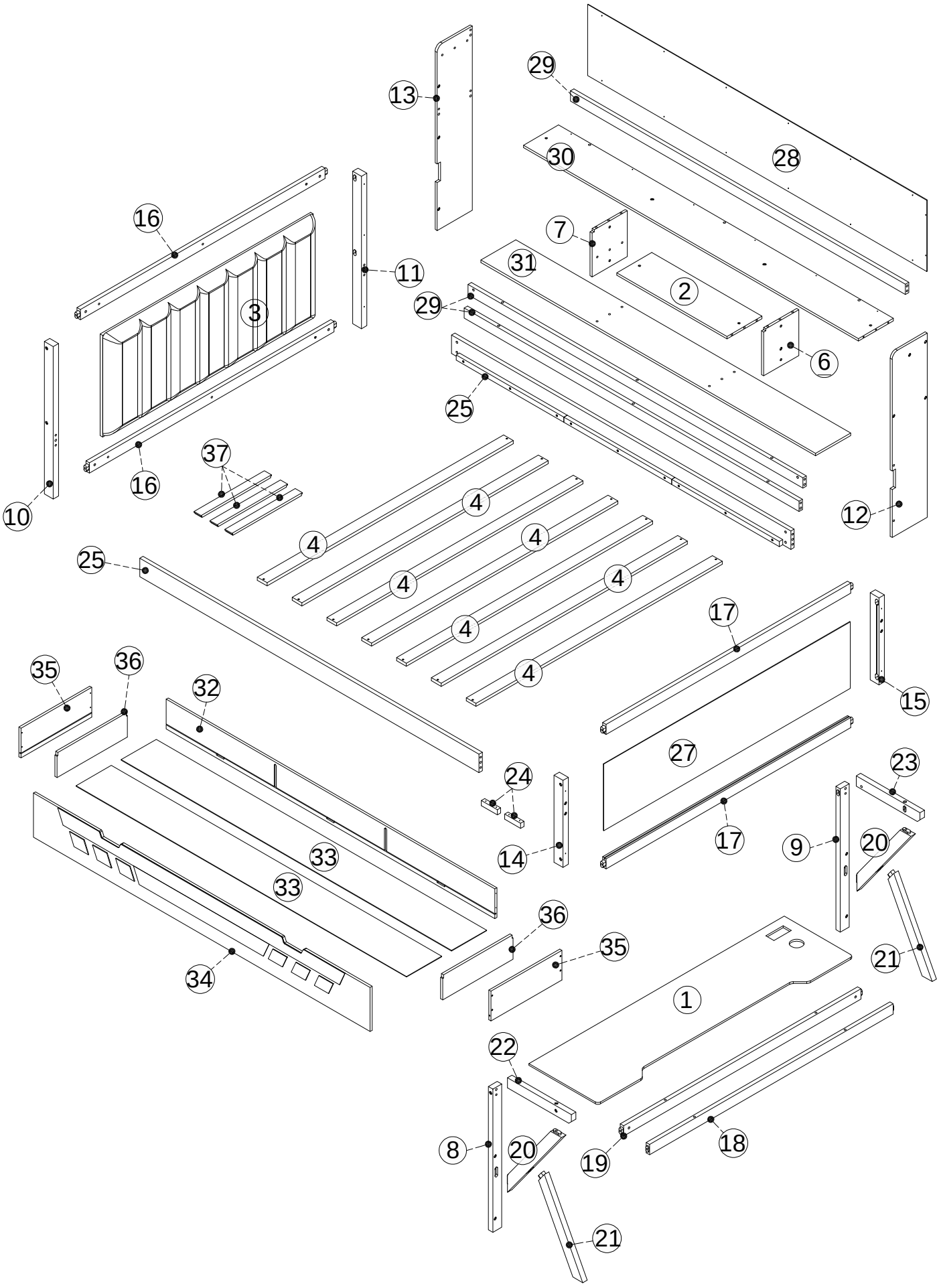

Part Lists - Listes de pièces

6 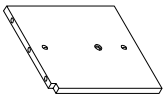	7 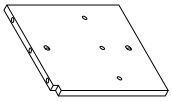	12 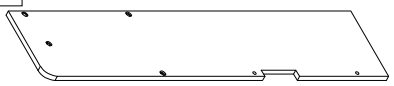
Vertical Panel / Panneau vertical 01 Pcs/pièces	Vertical Panel / Panneau vertical 01 Pcs/pièces	Vertical Panel / Panneau vertical 01 Pcs/pièces
13 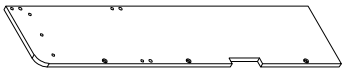	25 	28 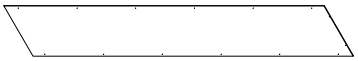
Vertical Panel / Panneau vertical 01 Pcs/pièces	Bed Side Rail/Longeron de lit 02 Pcs/pièces	Back Panel / Panneau arrière 01 Pcs/pièces
29	30 	31 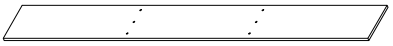
Cross Rail / Traverse 03 Pcs/pièces	Shelf Panel / Panneau d'étagère 01 Pcs/pièces	Shelf Panel / Panneau d'étagère 01 Pcs/pièces
32 	33 	34 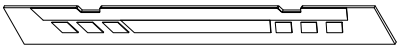
Drawer Back Panel / Panneau arrière de tiroir 01 Pcs/pièces	Drawer Bottom / Fond de tiroir 02 Pcs/pièces	Drawer Front Panel / Façade de tiroir 01 Pcs/pièces
35 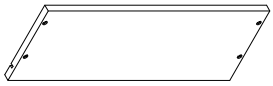	36 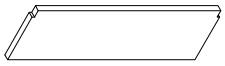	37 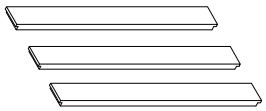
Drawer Side Panel / Côté de tiroir 02 Pcs/pièces	Center Panel / Panneau central 02 Pcs/pièces	Drawer Bottom Support / Support de fond de tiroir 03 Pcs/pièces

Part Lists - Listes de pièces

① 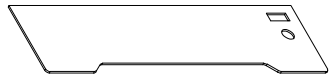	② 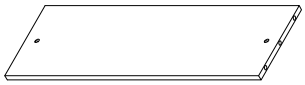	③ 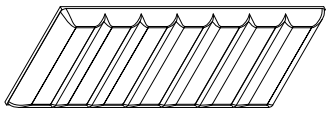
Table Top/Plateau de table 01 Pcs/pièces	Shelf Panel / Panneau d'étagère 01 Pcs/pièces	Headboard Cushion / Coussin de tête de lit 01 Pcs/pièces
④ 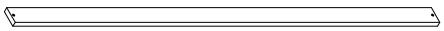	⑧ 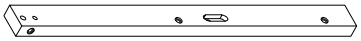	⑨ 
Bed Slat / Latte de lit 07 Pcs/pièces	Table Leg / Pied de table 01 Pcs/pièces	Table Leg / Pied de table 01 Pcs/pièces
⑩ 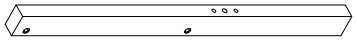	⑪ 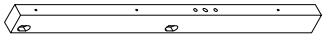	⑭ 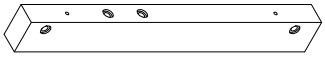
Bed Leg / Pied de lit 01 Pcs/pièces	Bed Leg / Pied de lit 01 Pcs/pièces	Bed Leg / Pied de lit 01 Pcs/pièces
⑮ 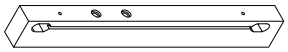	⑯ 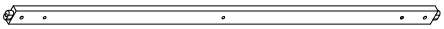	⑰ 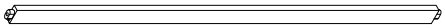
Bed Leg / Pied de lit 01 Pcs/pièces	Cross Rail / Traverse 02 Pcs/pièces	Cross Rail / Traverse 02 Pcs/pièces
⑱ 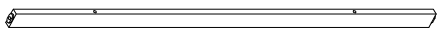	⑲ 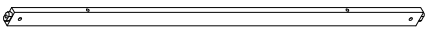	⑳ 
Cross Rail / Traverse 01 Pcs/pièces	Cross Rail / Traverse 01 Pcs/pièces	Upright Rail / Montant 02 Pcs/pièces
㉑ 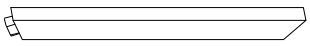	㉒ 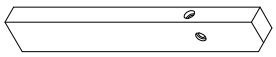	㉓ 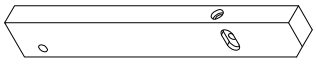
Upright Rail / Montant 02 Pcs/pièces	Upright Rail / Montant 01 Pcs/pièces	Upright Rail / Montant 01 Pcs/pièces
㉔ 	㉗ 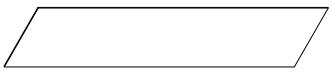	P 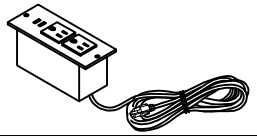
Drawer Stop Block / Butée de tiroir 02 Pcs/pièces	Side Panel / Panneau latéral 01 Pcs/pièces	Power outlet/Prise de courant (1pcs/pièces)
M 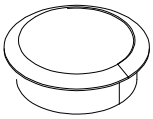	W W1 W2 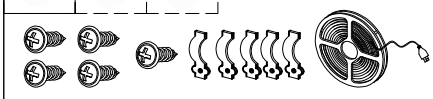	
Protective cover/Housse de protection (1pcs/pièces)	1set/ensemble 01 Pcs/pièces	

Hardware Lists - Listes de matériel

A  Ø1/4"*80mm	B  Ø1/4"*9.5*12mm	C 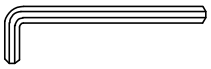 K4mm
Hex-Head bolt/Boulon à tête hexagonale (12 pcs/pièces)	Hex-Head bolt/Boulon à tête hexagonale (42 pcs/pièces)	Allen key/Clé Allen (2pcs/pièces)
D  Ø1/4"*90mm	E 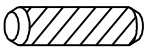 Ø10*30mm	F  Ø1/4"*50mm
Hex-Head bolt/Boulon à tête hexagonale (10 pcs/pièces)	Wood dowel/Cheville en bois (12 pcs/pièces)	Hex-Head bolt/Boulon à tête hexagonale (14 pcs/pièces)
G  #4*30mm	H 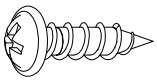 #3.5*15mm	I  Ø1/4"*60mm
Screw/Vis (32pcs/pièces)	Screw/Vis (16 pcs/pièces)	Hex-Head bolt/Boulon à tête hexagonale (6 pcs/pièces)
J  Ø1/4"*30mm	K 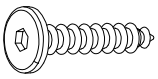 Ø6*40mm	L 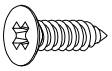 #3*10mm
Hex-Head bolt/Boulon à tête hexagonale (6 pcs/pièces)	Screw/Vis (5pcs/pièces)	Screw/Vis (18pcs/pièces)
N 	O 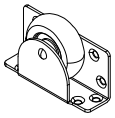	Q 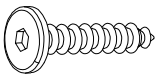 Ø6*50mm
Pass L/Passe L (26 pcs/pièces)	Wheel/Roue(4pcs/pièces)	Screw/Vis (4pcs/pièces)
R 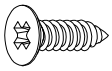 #3.5*12mm	T 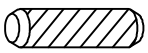 Ø8*30mm	
Screw/Vis (48pcs/pièces)	Wood dowel/Cheville en bois (29 pcs/pièces)	

ASSEMBLY TOOLS REQUIRED (NOT INCLUDED)

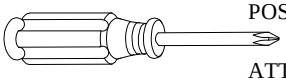

PLEASE BE CAREFUL DO NOT DAMAGE THE HOLE POSITION WHEN YOU USE POWER TOOLS !

ATTENTION À NE PAS ENDOMMAGER LA POSITION DU TROU LORSQUE VOUS UTILISEZ DES OUTILS ÉLECTRIQUES !

Step/Étape 01

C	B	A
1 Pcs/pièces	2 Pcs/pièces	1/4"*80mm 2 Pcs/pièces

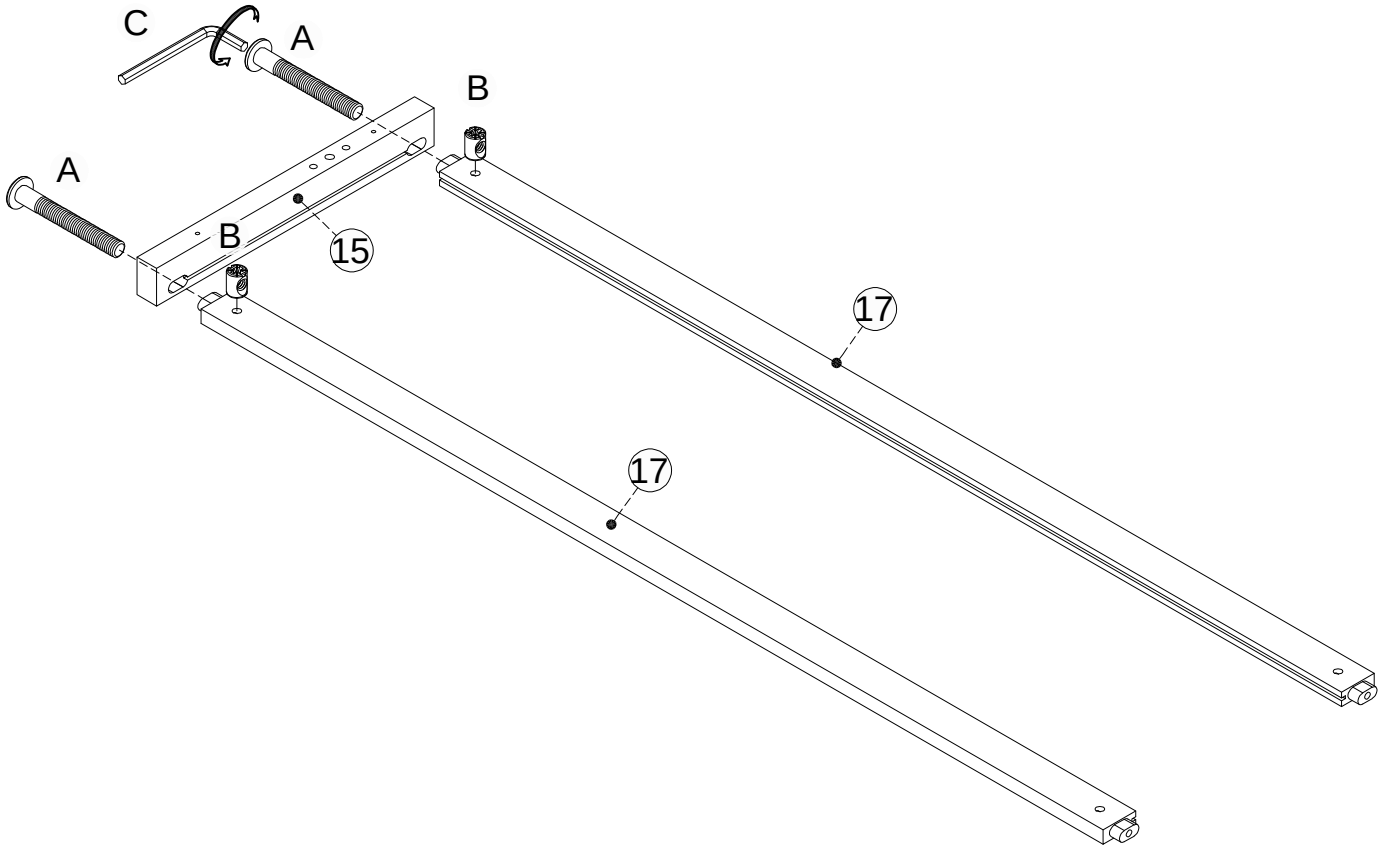

Step/Étape 02

C	B	A
1 Pcs/pièces	2 Pcs/pièces	1/4"*80mm 2 Pcs/pièces

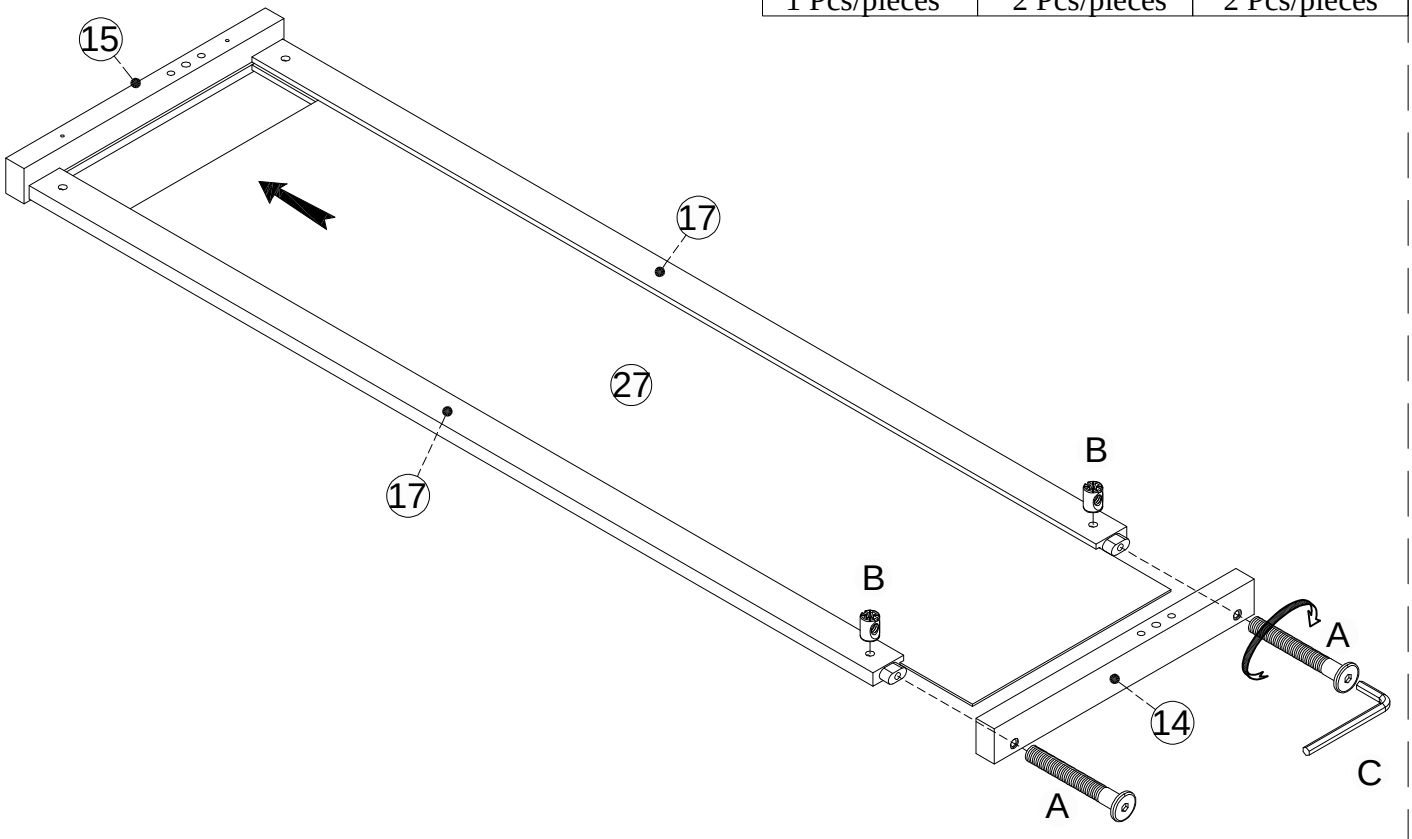

Step/Étape 03

C	B	A
1 Pcs/pièces	4 Pcs/pièces	1/4"*80mm 4 Pcs/pièces

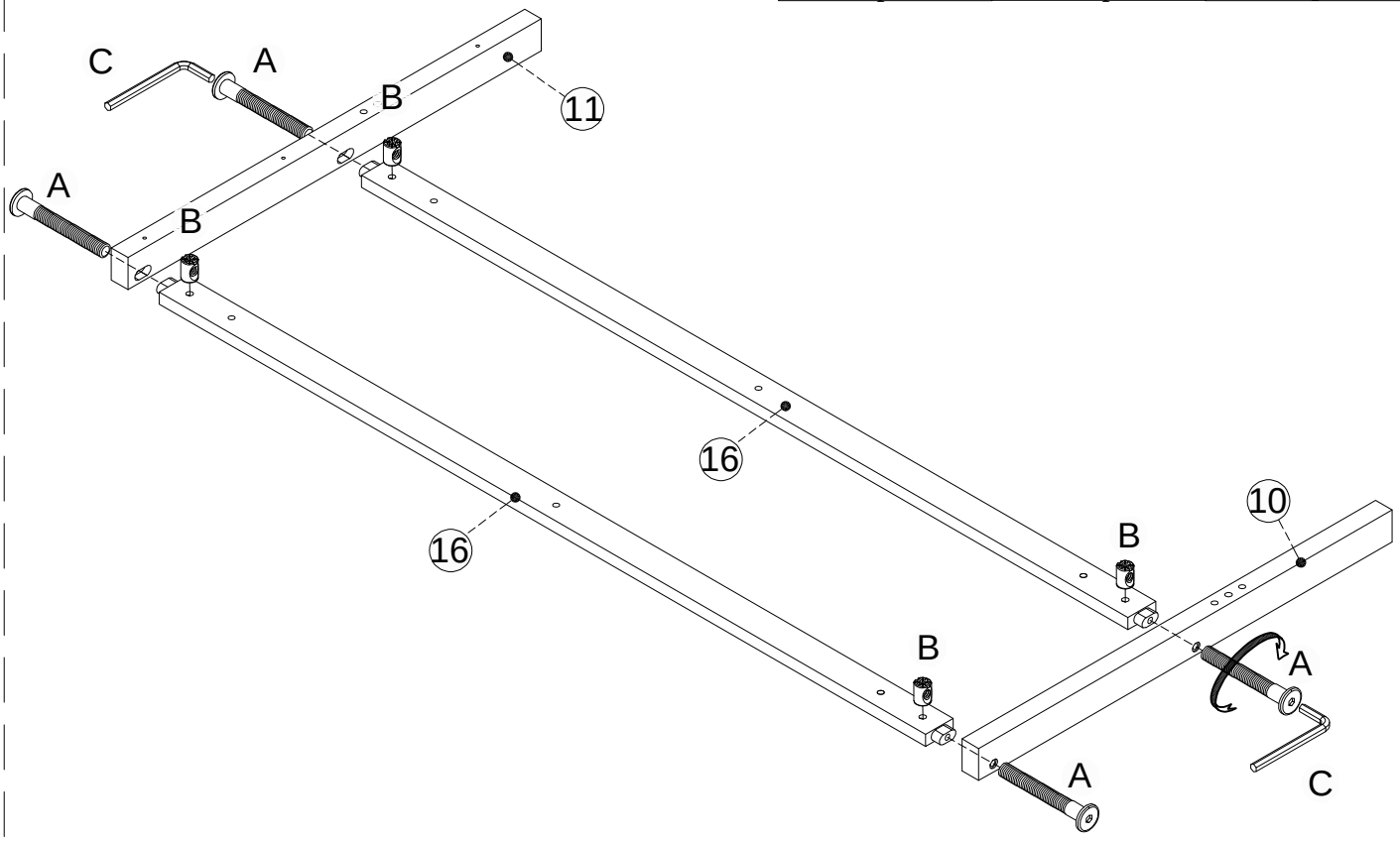

Step/Étape 04

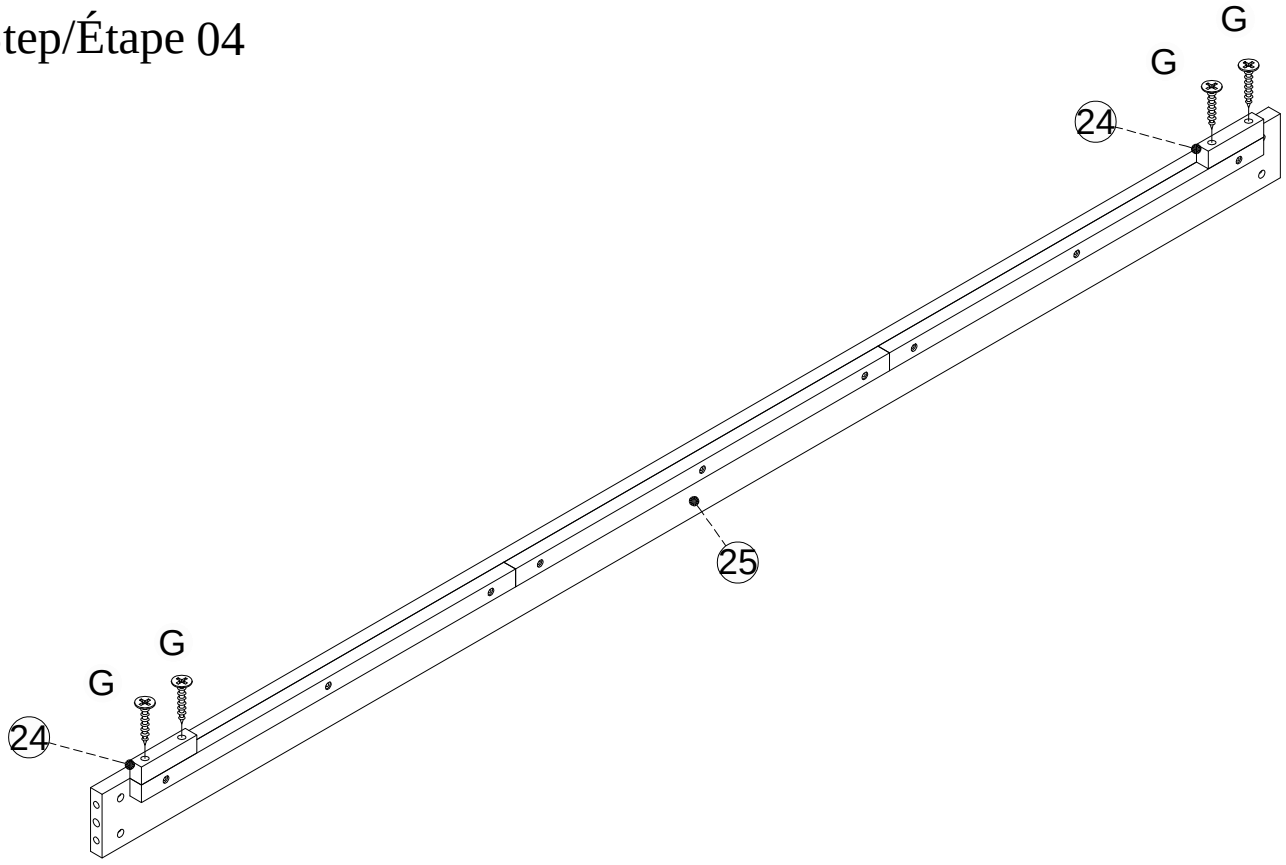

G
#4*30mm 04 Pcs/pièces

Step/Étape 05

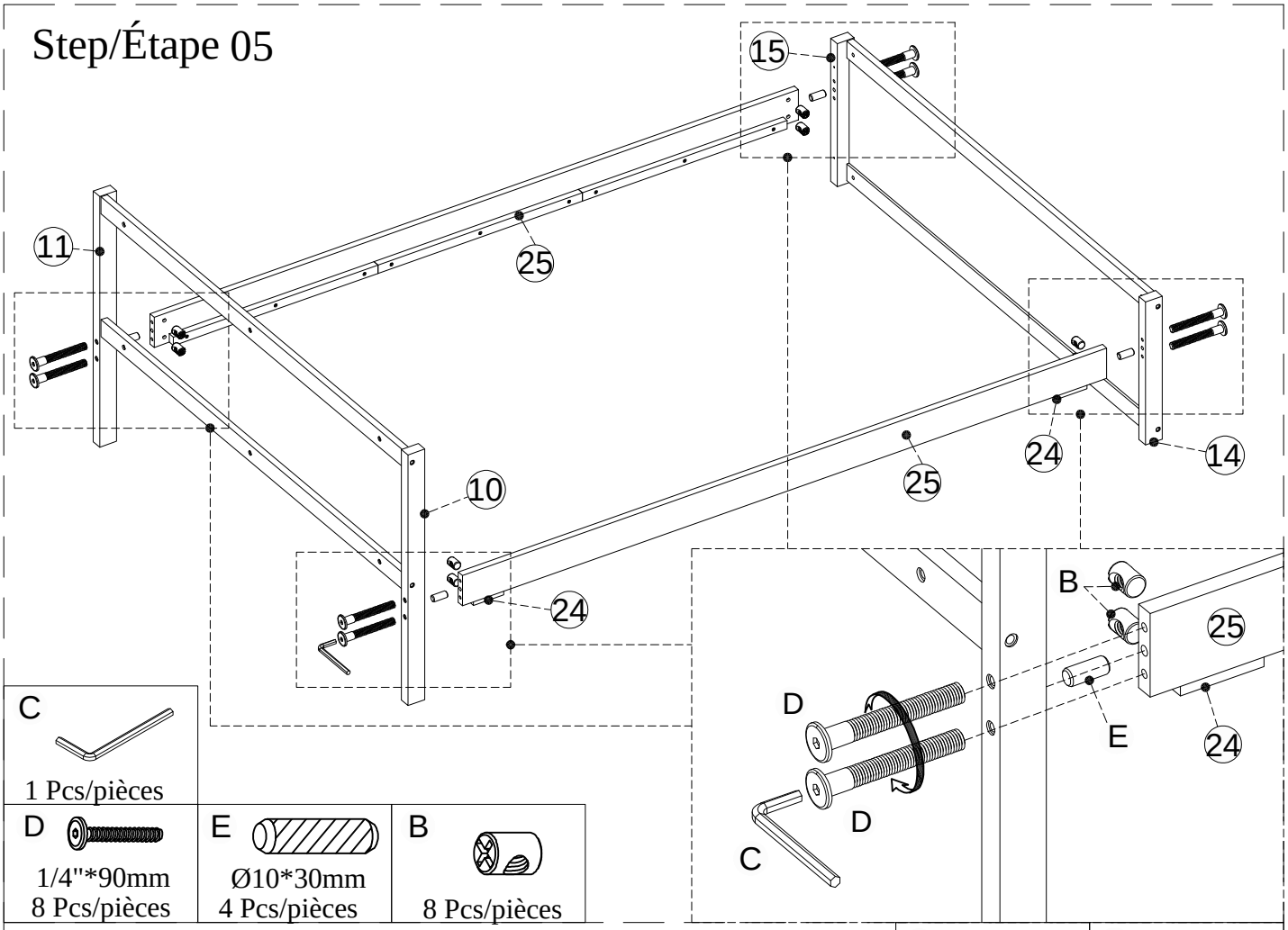

C	D	E	B
1 Pcs/pièces	1/4"*90mm 8 Pcs/pièces	Ø10*30mm 4 Pcs/pièces	8 Pcs/pièces

Step/Étape 06

G	T
#4*30mm 06 Pcs/pièces	Ø8*30mm 03 Pcs/pièces

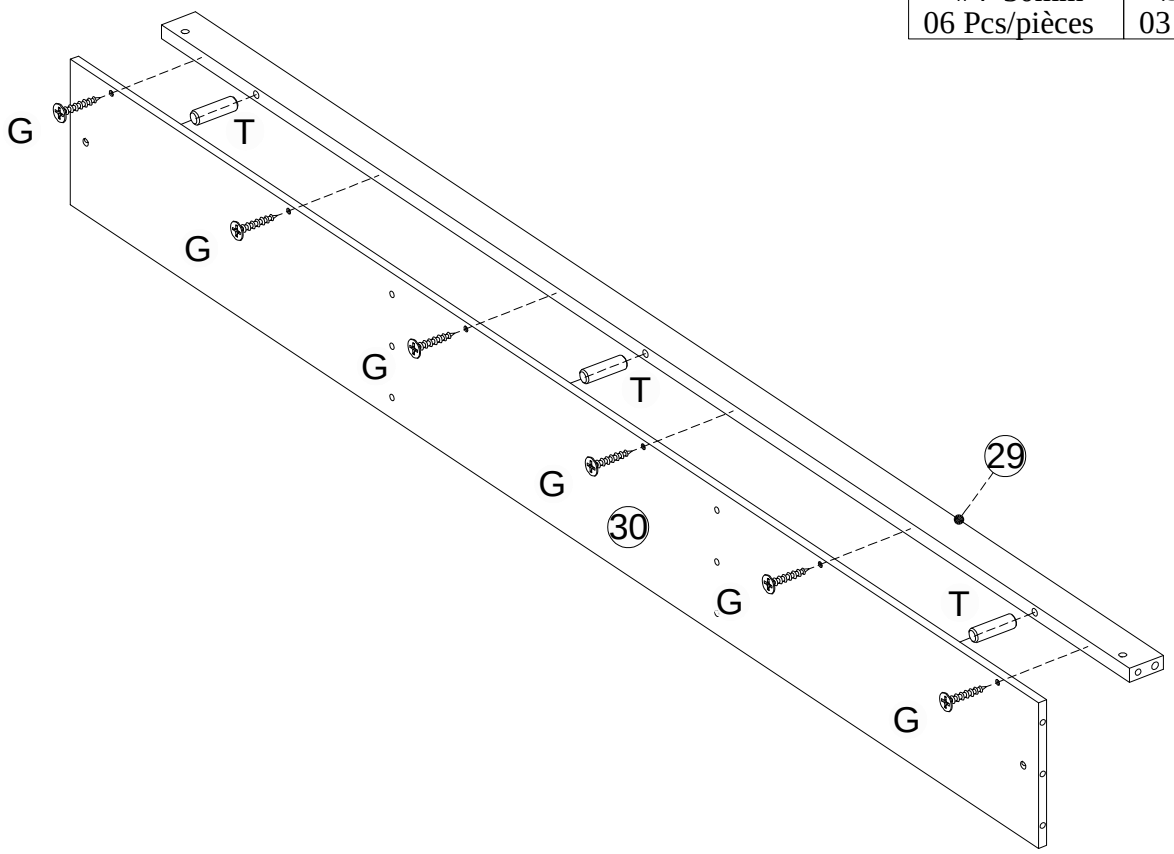

Step/Étape 07

T	R	N
Ø8*30mm 03 Pcs/pièces	#3.5*12mm 10 Pcs/pièces	5 Pcs/pièces

Step/Étape 7.1

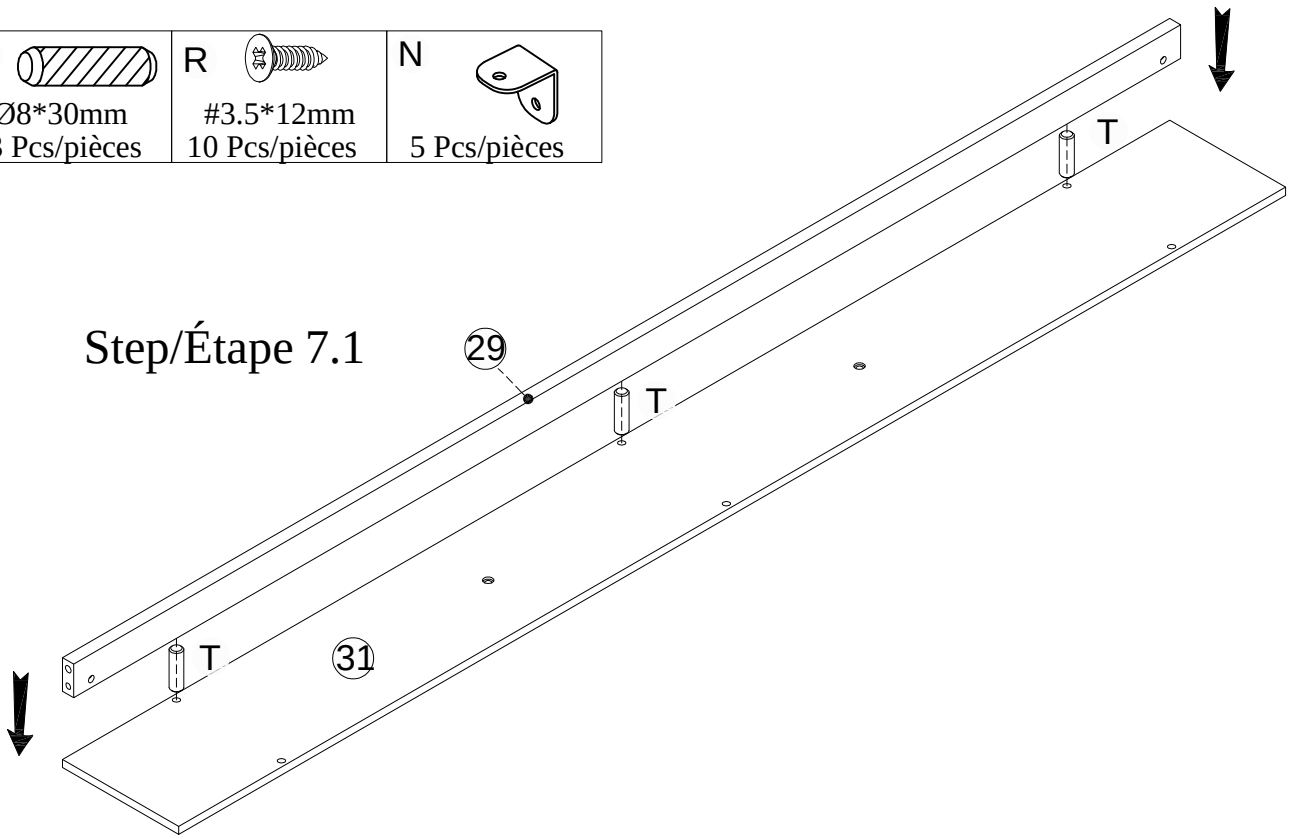

Step/Étape 7.2

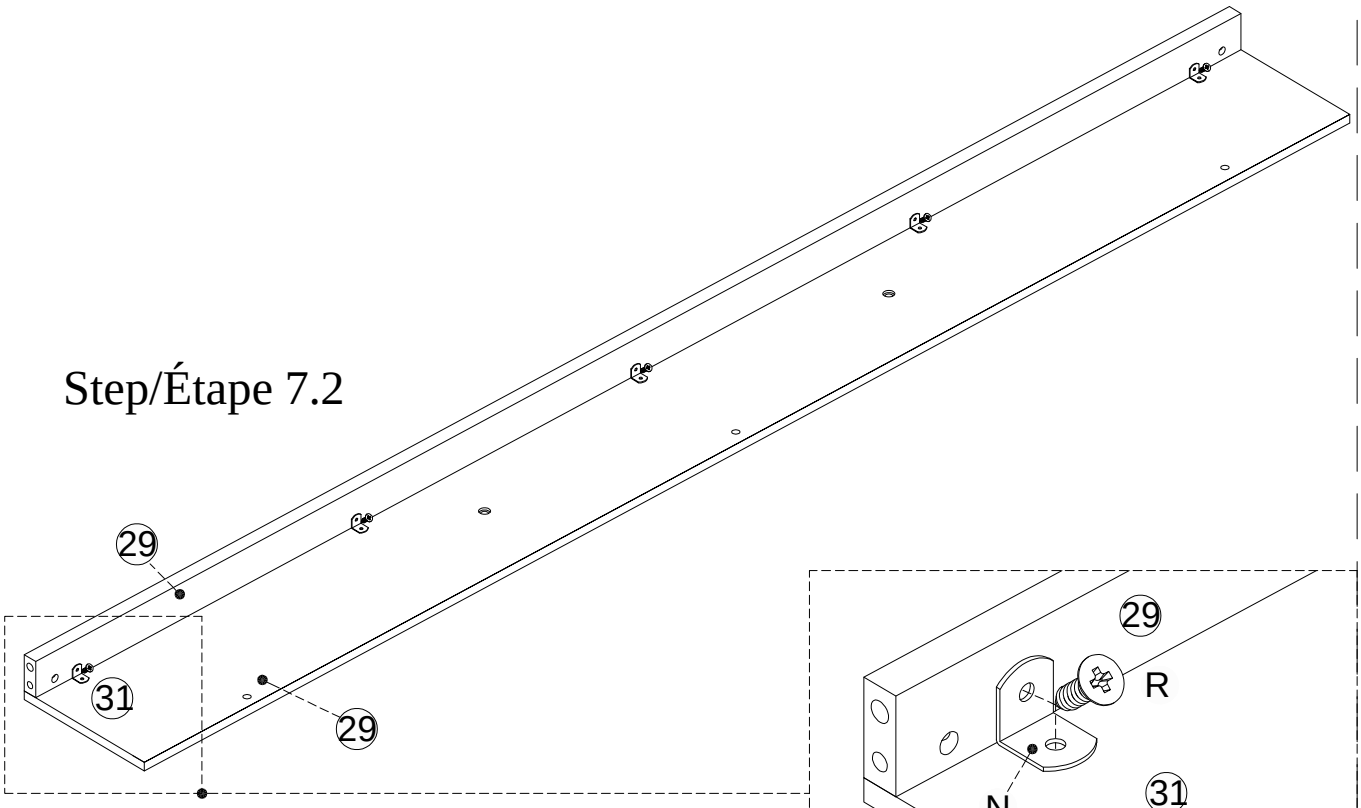

Step/Étape 08

T	R	N
Ø8*30mm 03 Pcs/pièces	#3.5*12mm 10 Pcs/pièces	5 Pcs/pièces

Step/Étape 8.1

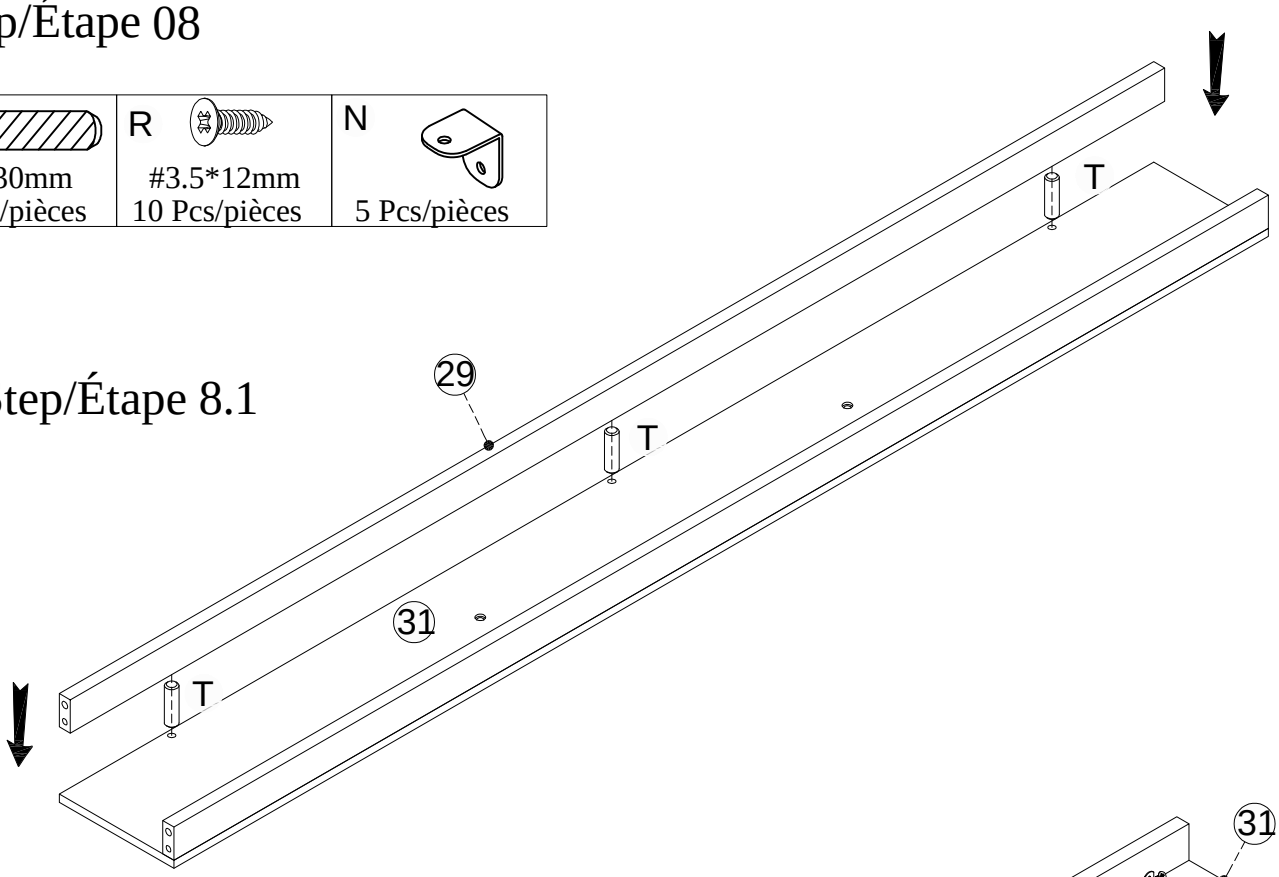

Step/Étape 8.2

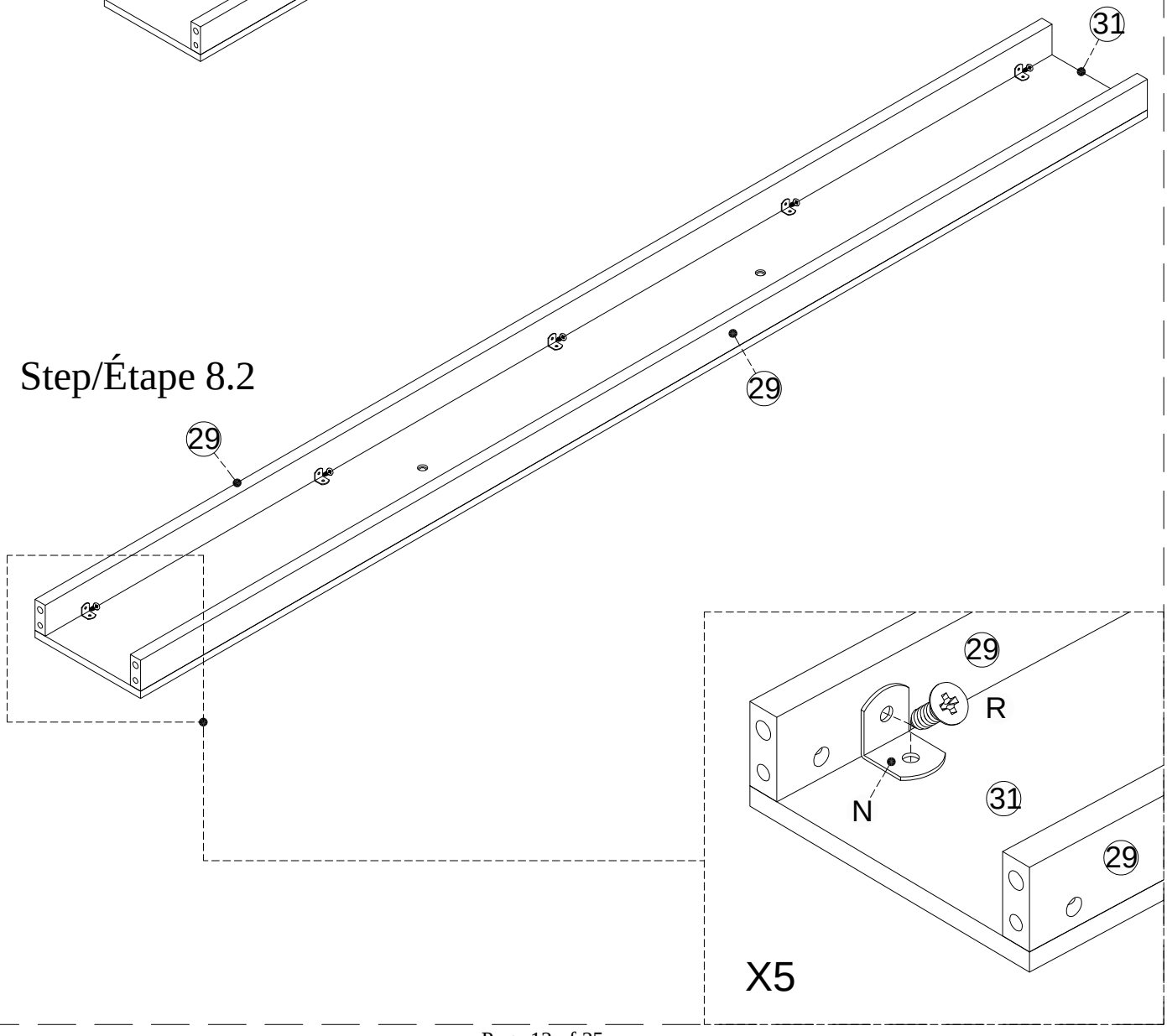

Step/Étape 09

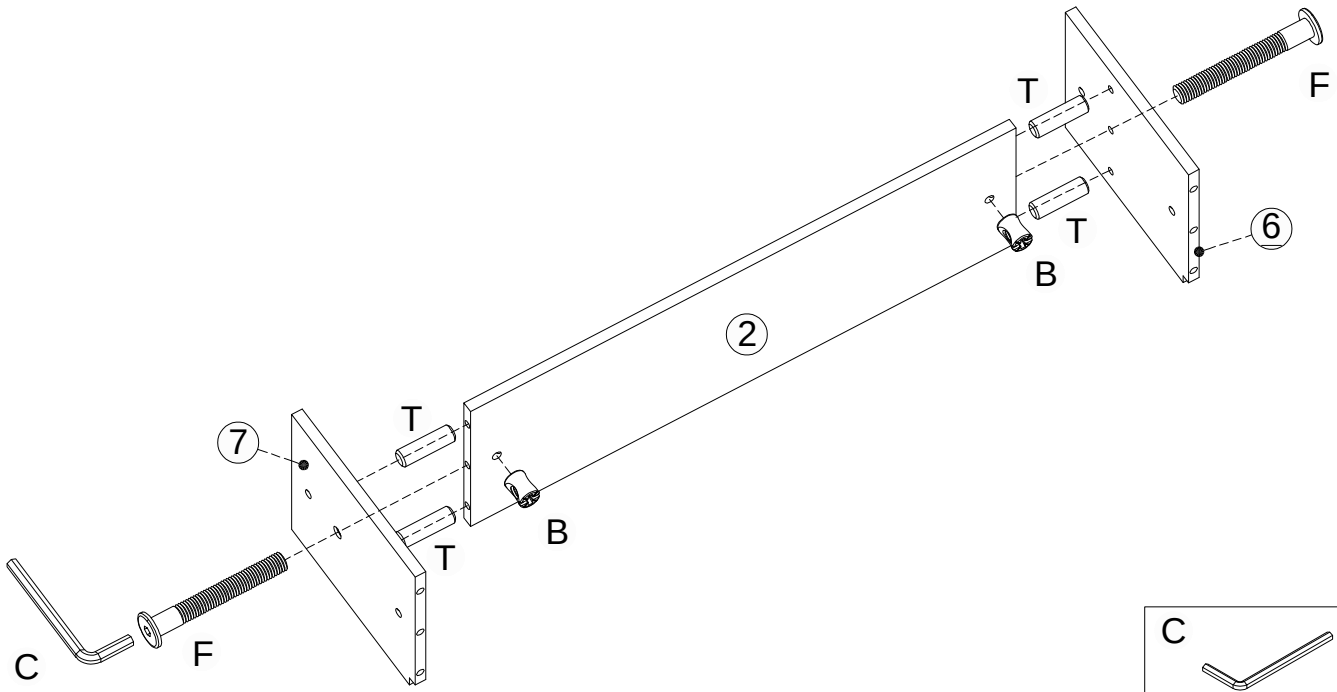

C	B	T	F
1 Pcs/pièces	2 Pcs/pièces	Ø8*30mm 04 Pcs/pièces	1/4"*50mm 2 Pcs/pièces

Step/Étape 10

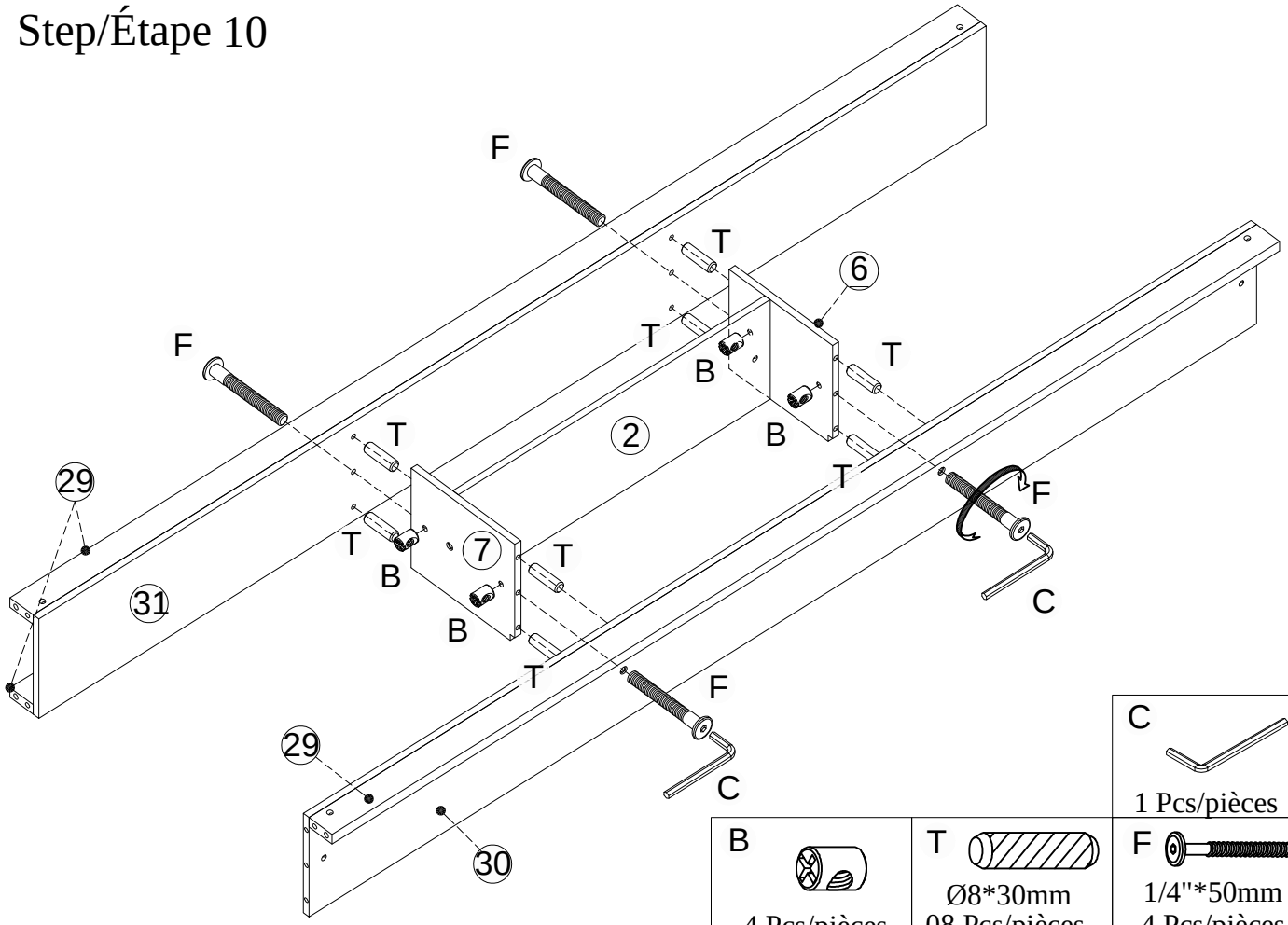

C	B	T	F
1 Pcs/pièces	4 Pcs/pièces	Ø8*30mm 08 Pcs/pièces	1/4"*50mm 4 Pcs/pièces

Step/Étape 11

E	T	F	B	C
Ø10*30mm 6 Pcs/pièces	Ø8*30mm 4 Pcs/pièces	1/4"*50mm 8 Pcs/pièces	8 Pcs/pièces	1 Pcs/pièces

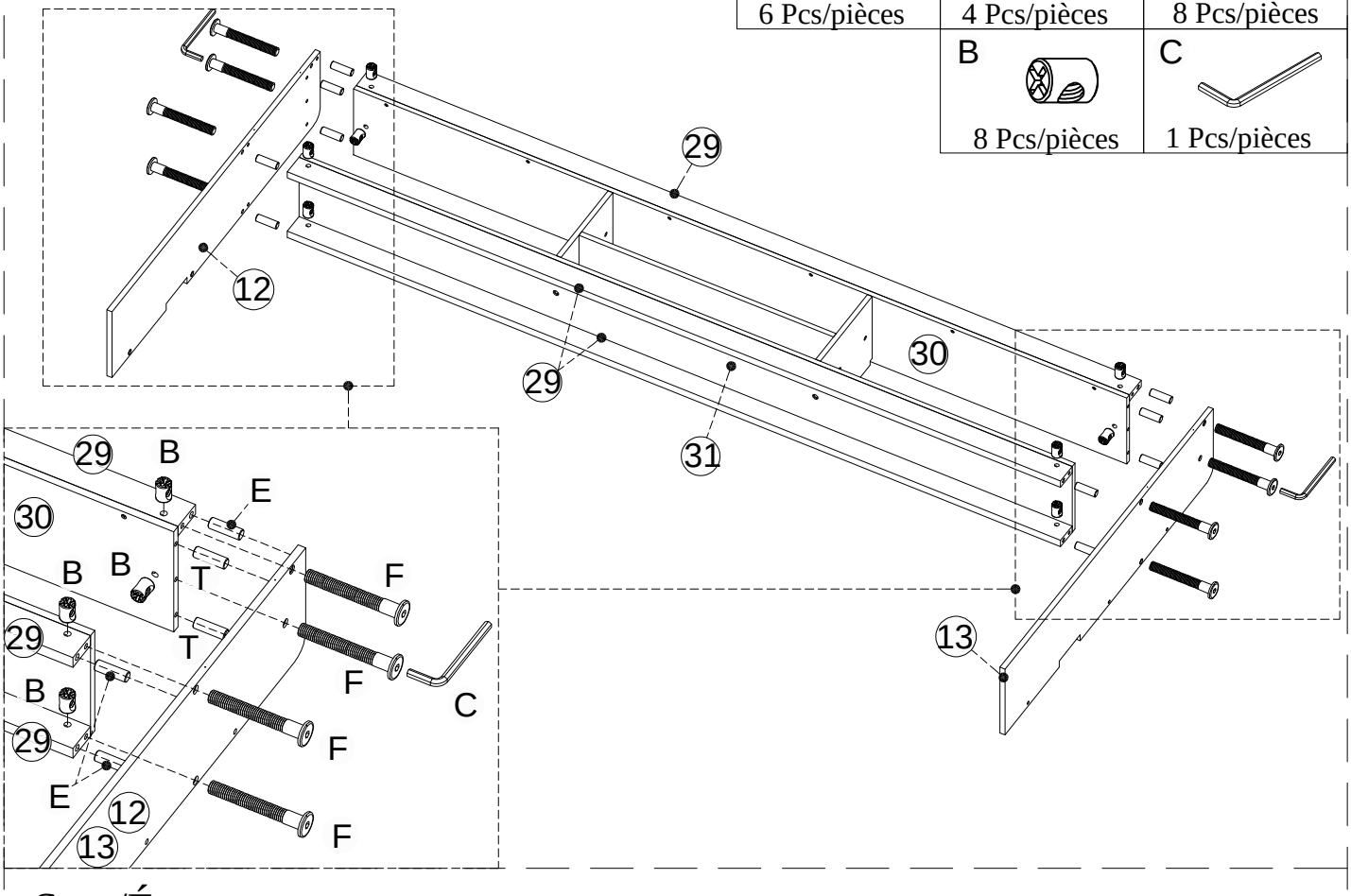

Step/Étape 12

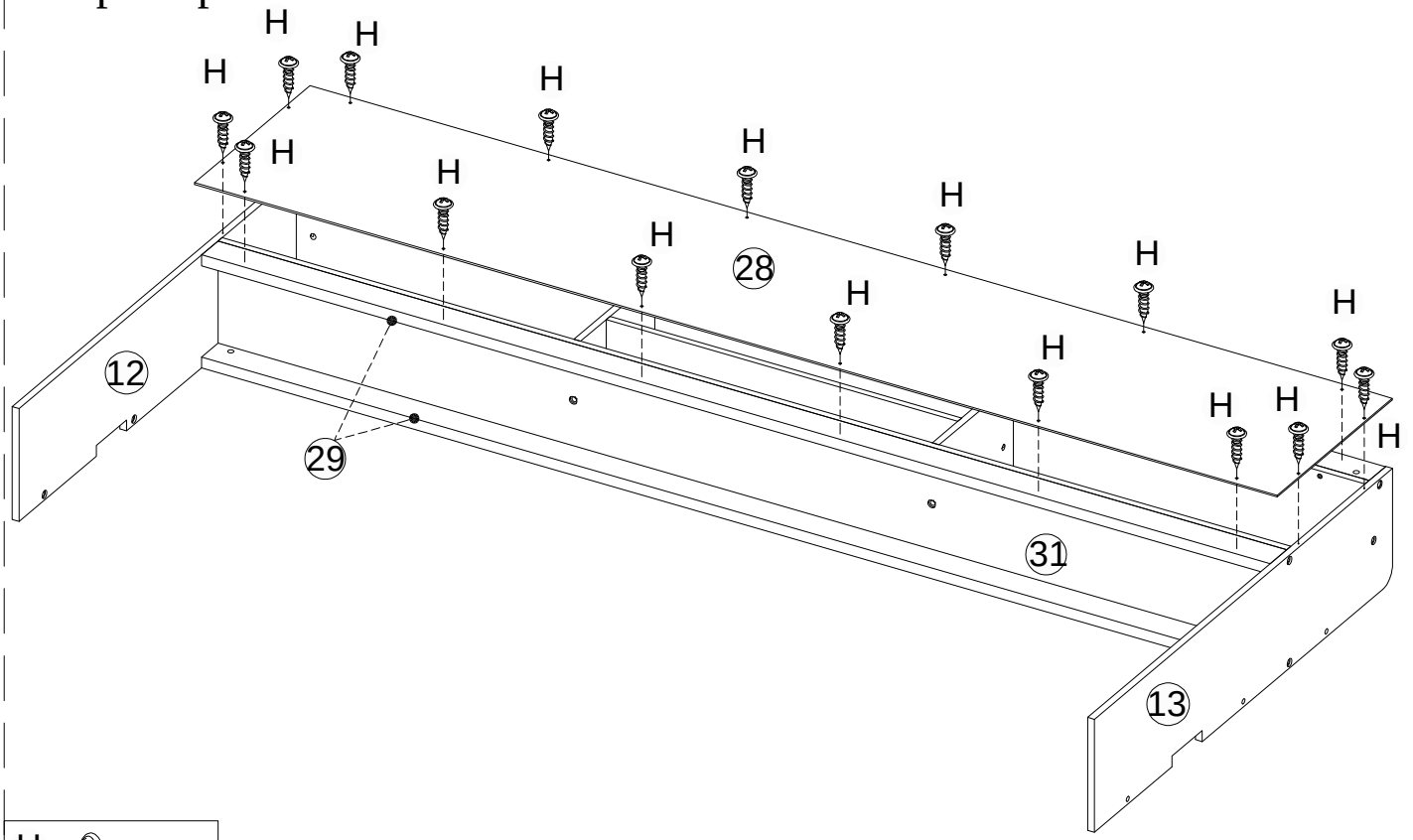

H
#3.5*15mm 16 Pcs/pièces

Step/Étape 13

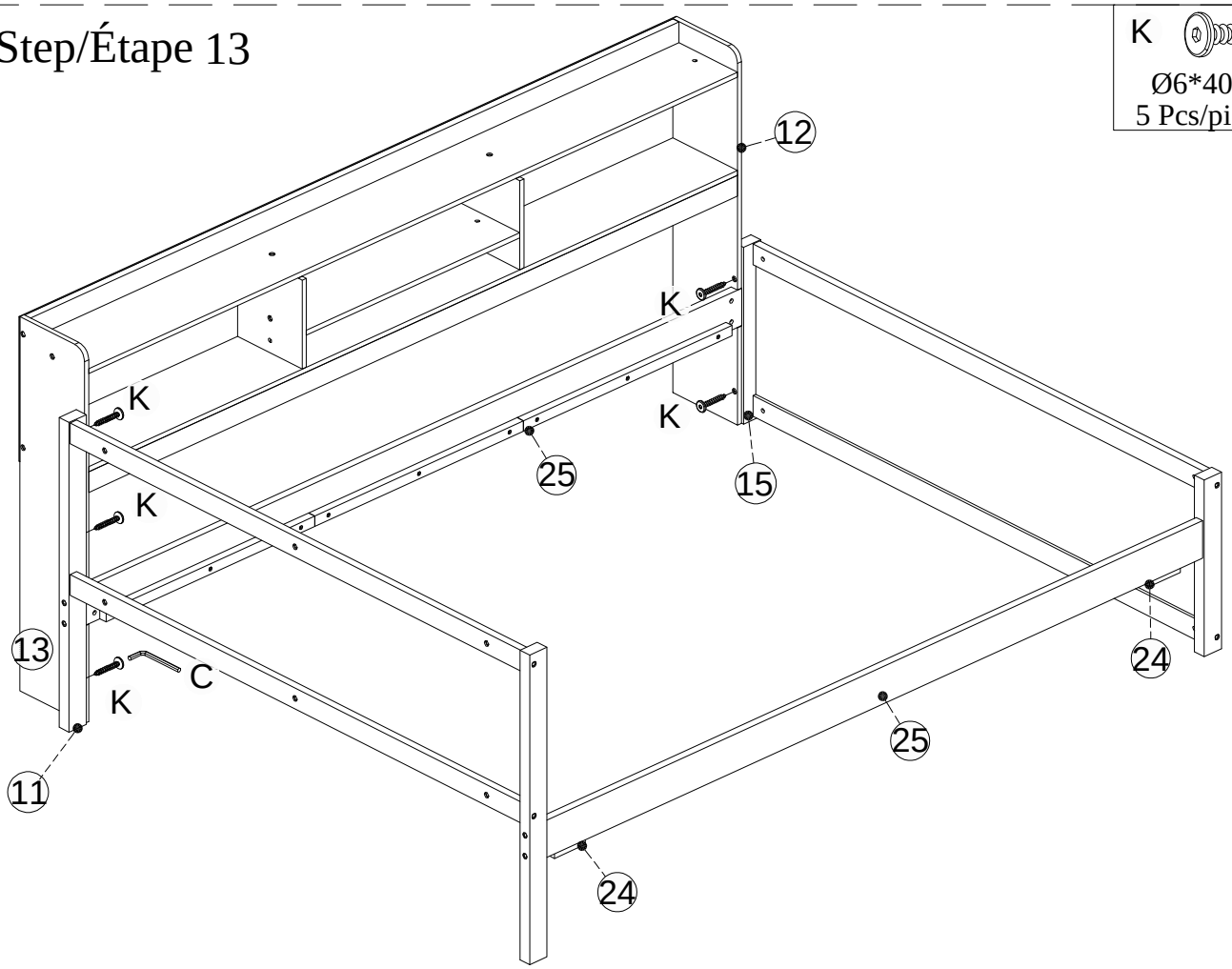

K
Ø6*40mm
5 Pcs/pièces

Step/Étape 14

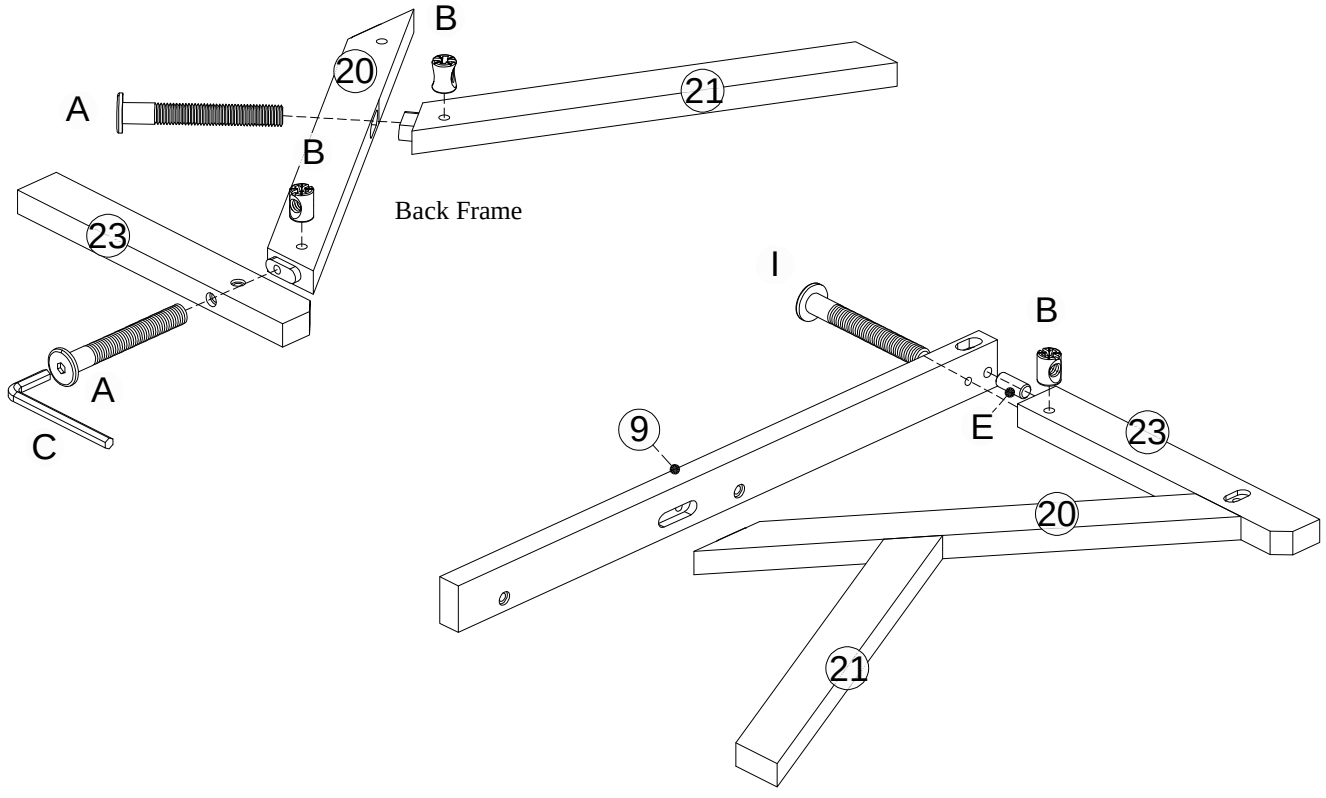

Back Frame

C	B	A	I	E
1 Pcs/pièces	3 Pcs/pièces	1/4"*80mm 2 Pcs/pièces	1/4"*60mm 1 Pcs/pièces	Ø10*30mm 01 Pcs/pièces

Step/Étape 15

C	B	I
1 Pcs/pièces	1 Pcs/pièces	1/4"*60mm 1 Pcs/pièces

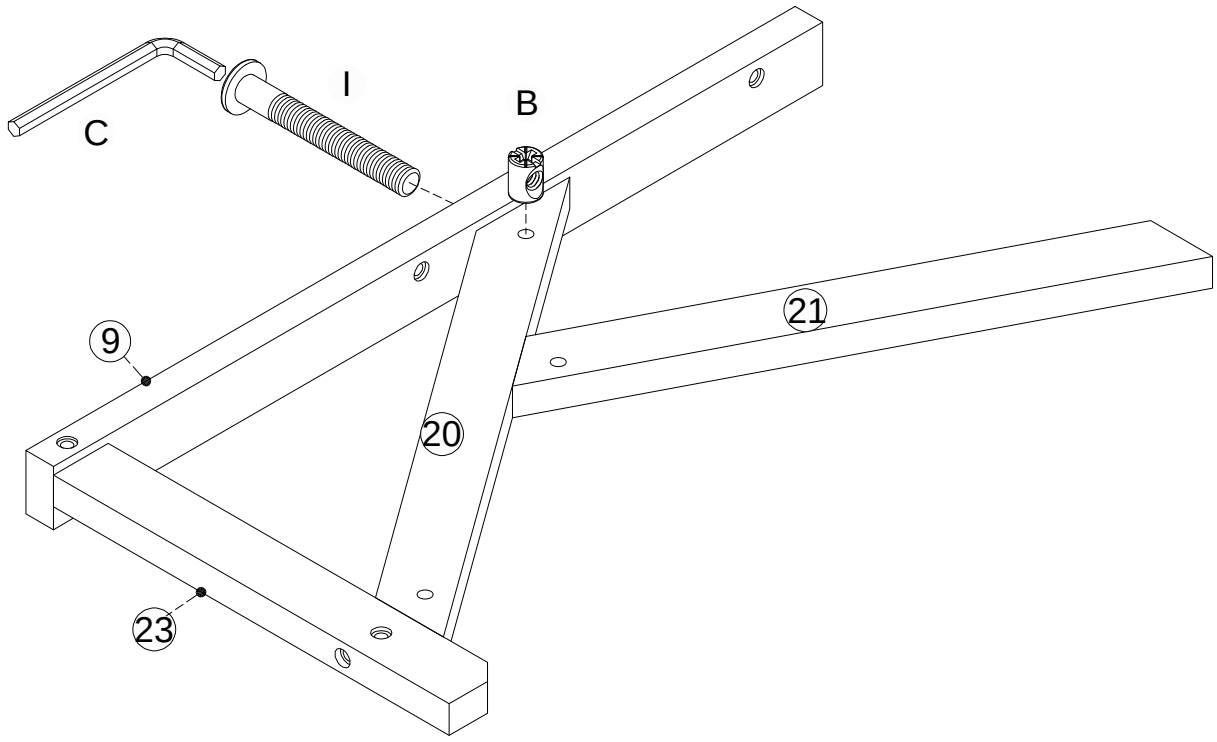

Step/Étape 16

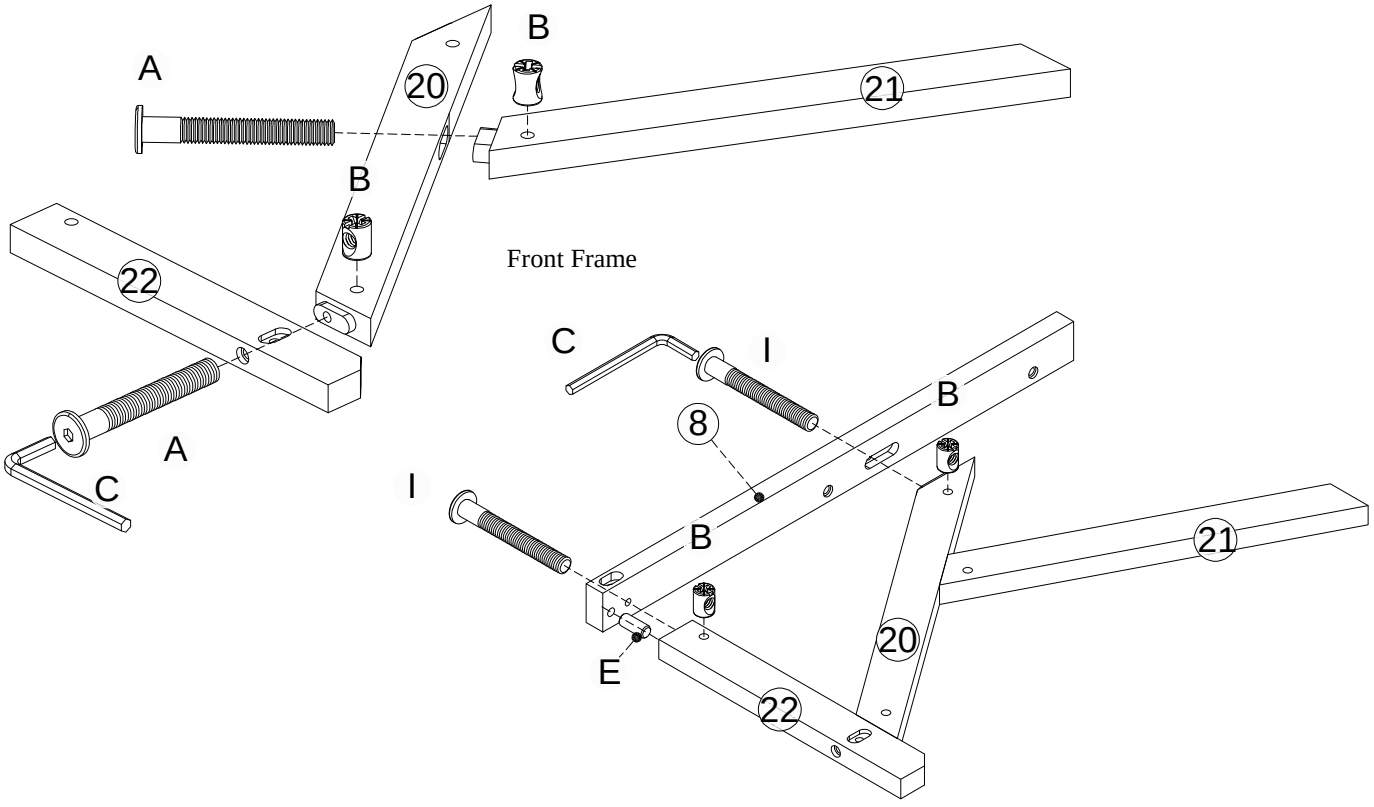

C	B	A	I	E
1 Pcs/pièces	4 Pcs/pièces	1/4"*80mm 2 Pcs/pièces	1/4"*60mm 2 Pcs/pièces	Ø10*30mm 01 Pcs/pièces

Step/Étape 17

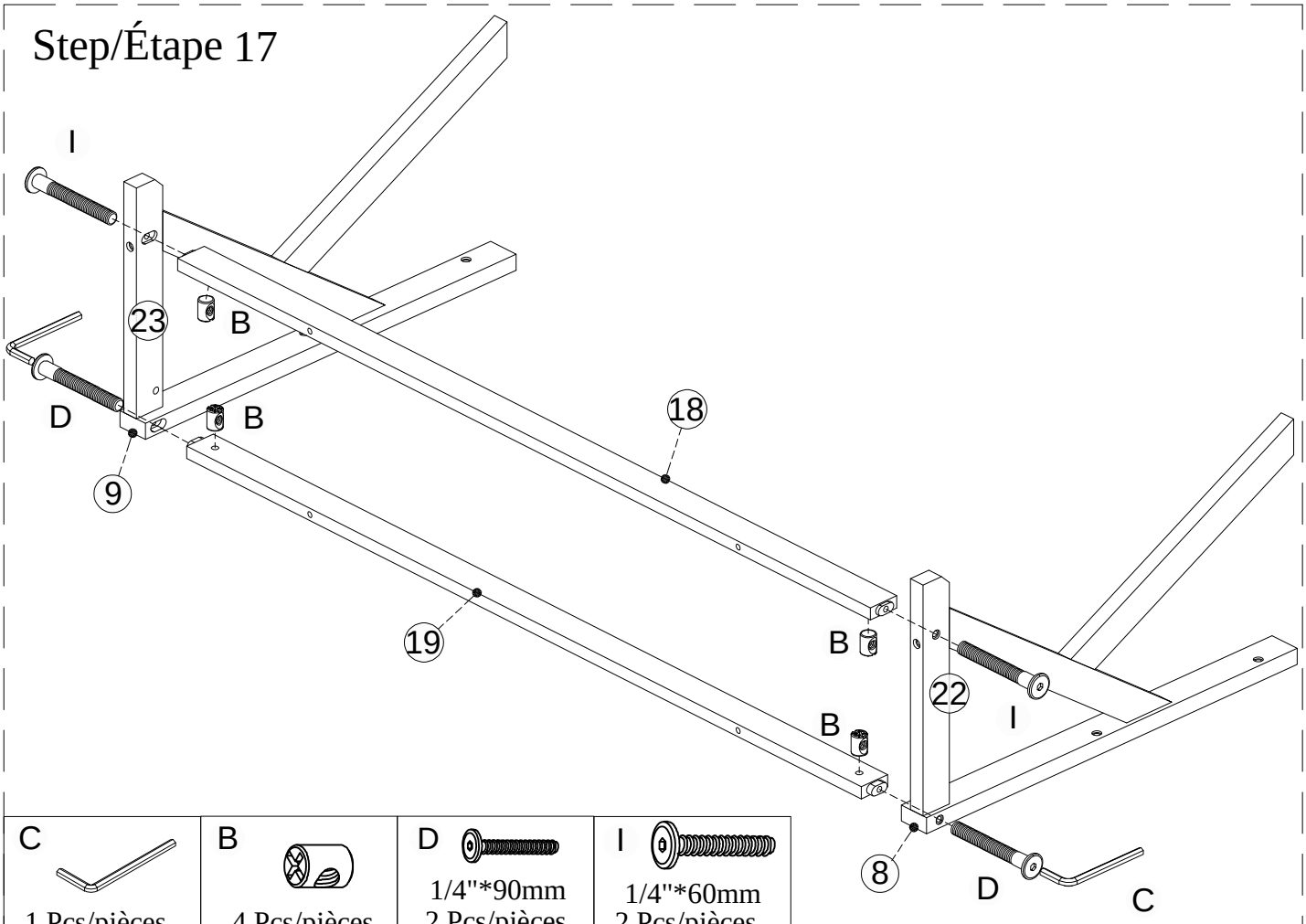

C	B	D	I
1 Pcs/pièces	4 Pcs/pièces	1/4"*90mm 2 Pcs/pièces	1/4"*60mm 2 Pcs/pièces

Step/Étape 18

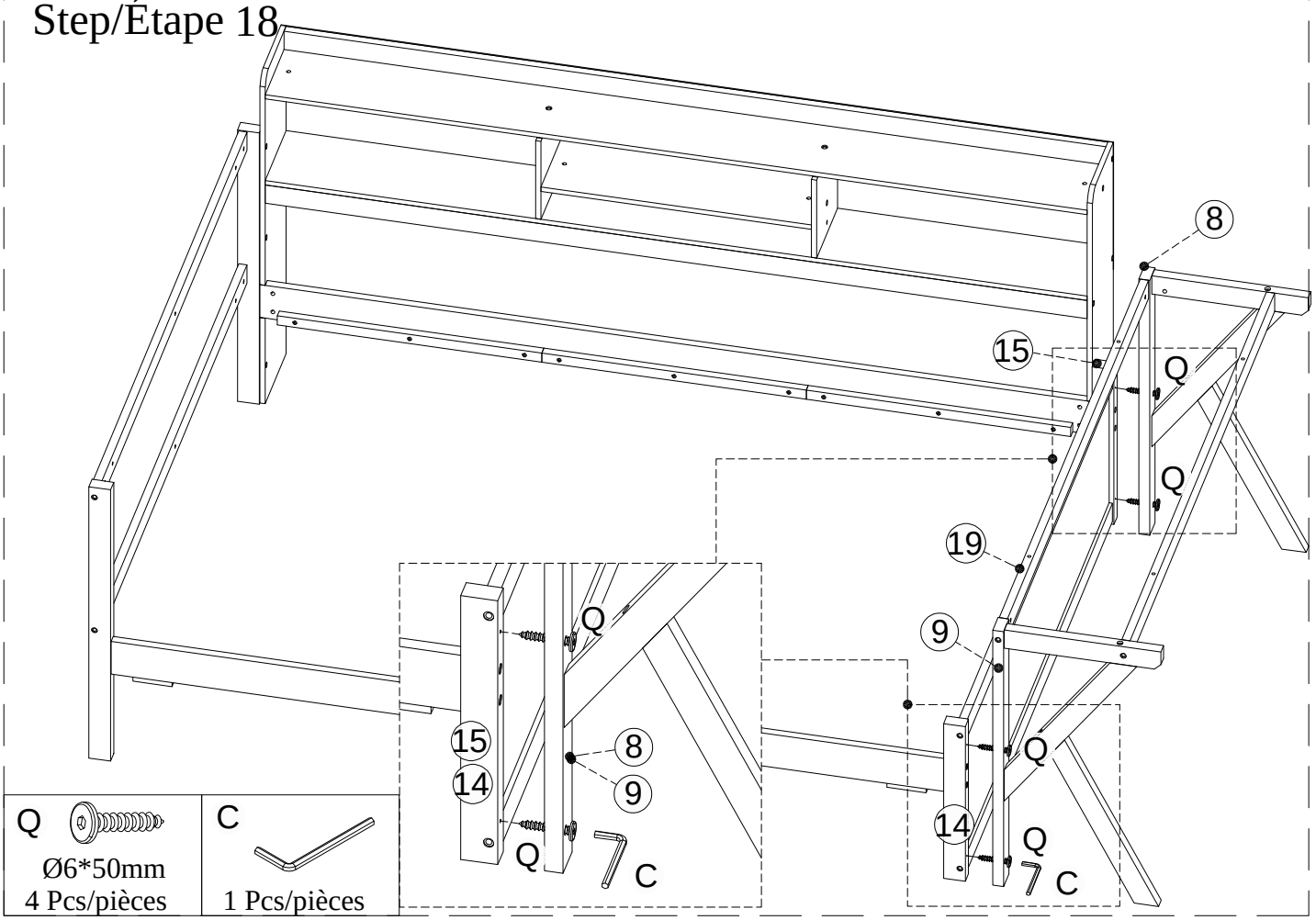

Q	C
Ø6*50mm 4 Pcs/pièces	1 Pcs/pièces

Step/Étape 19

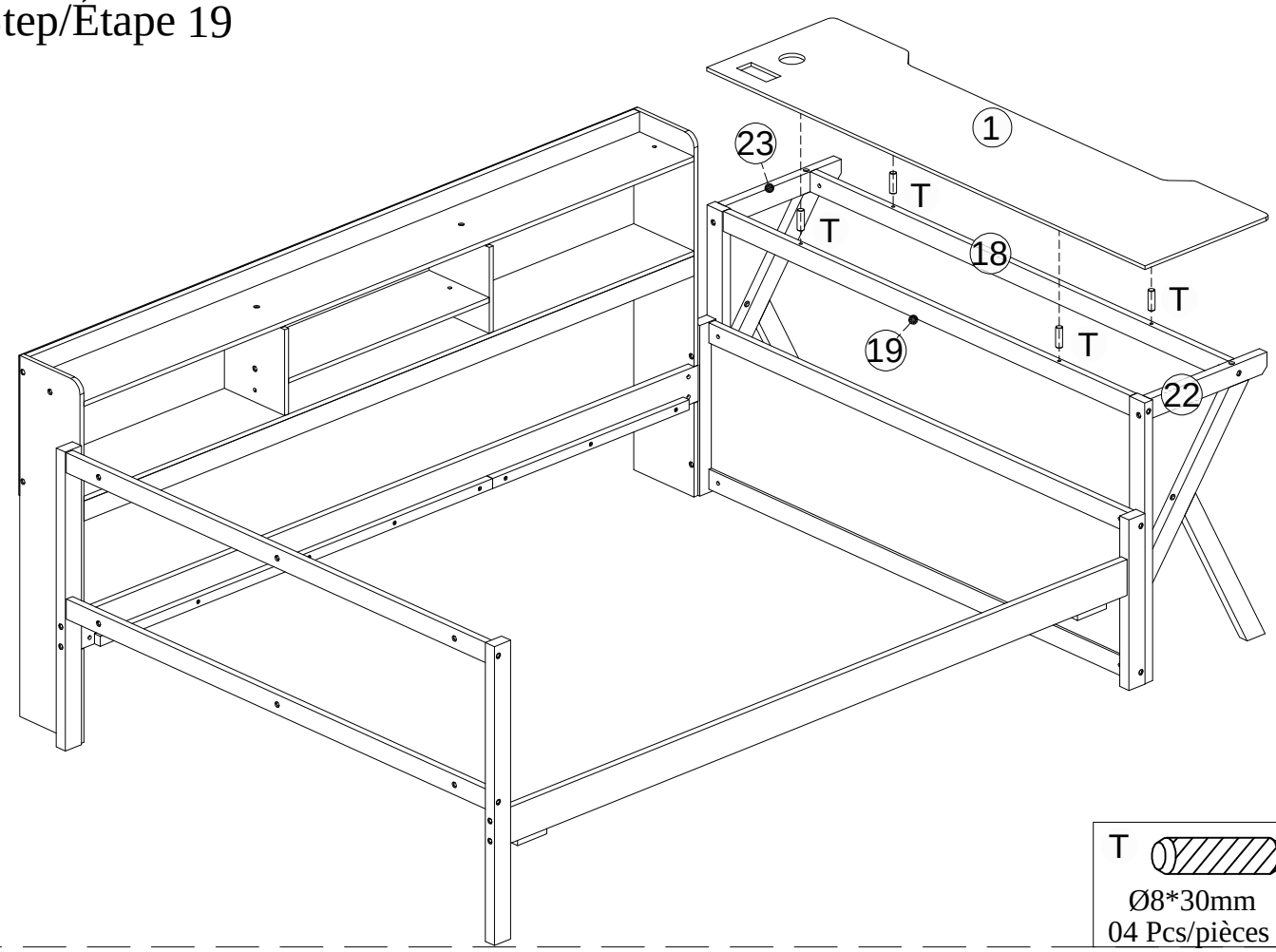

T

Ø8*30mm
04 Pcs/pièces

Step/Étape 20

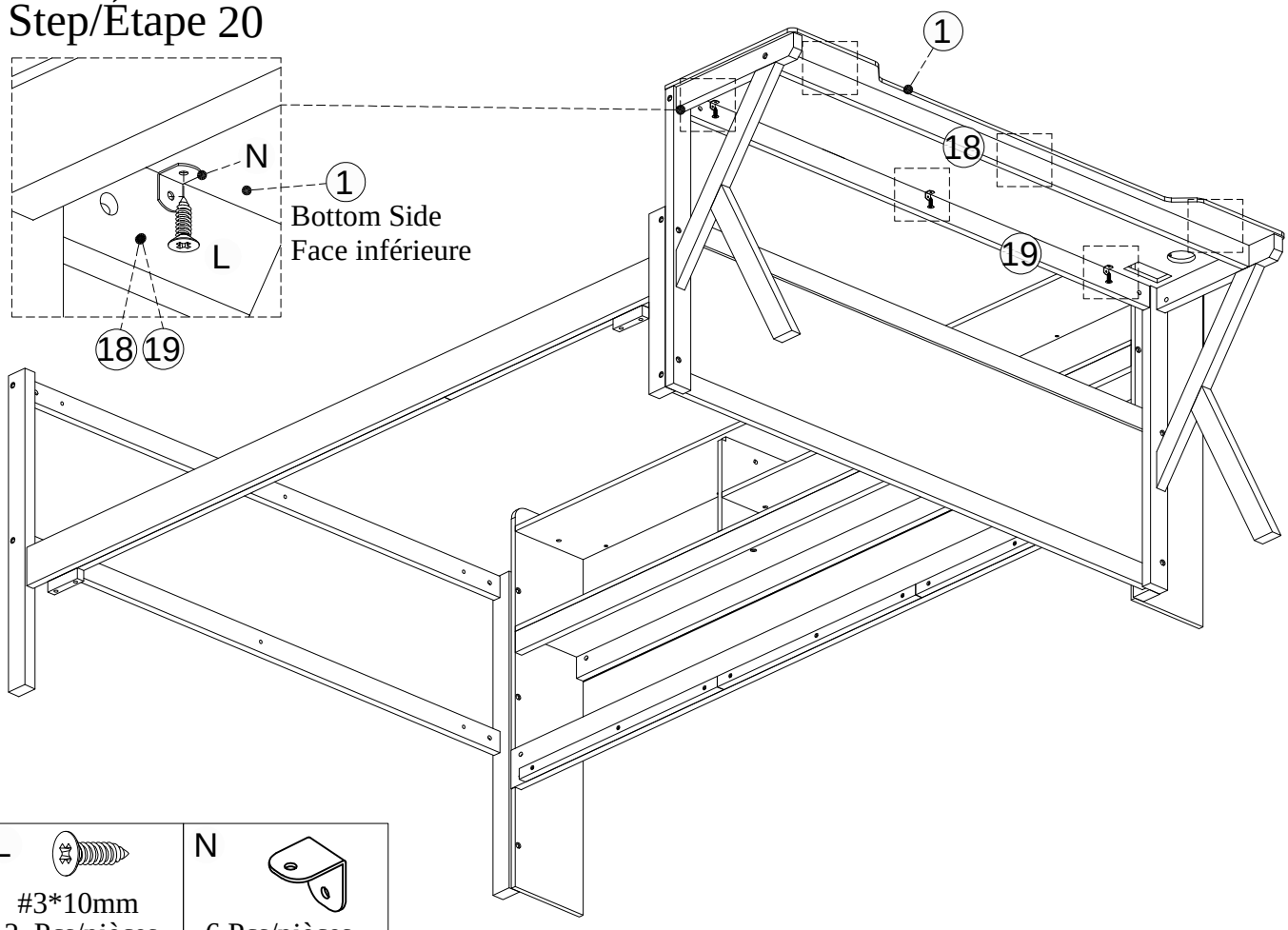

L

#3*10mm
12 Pcs/pièces

N

6 Pcs/pièces

Step/Étape 21

G
#4*30mm
14 Pcs/pièces

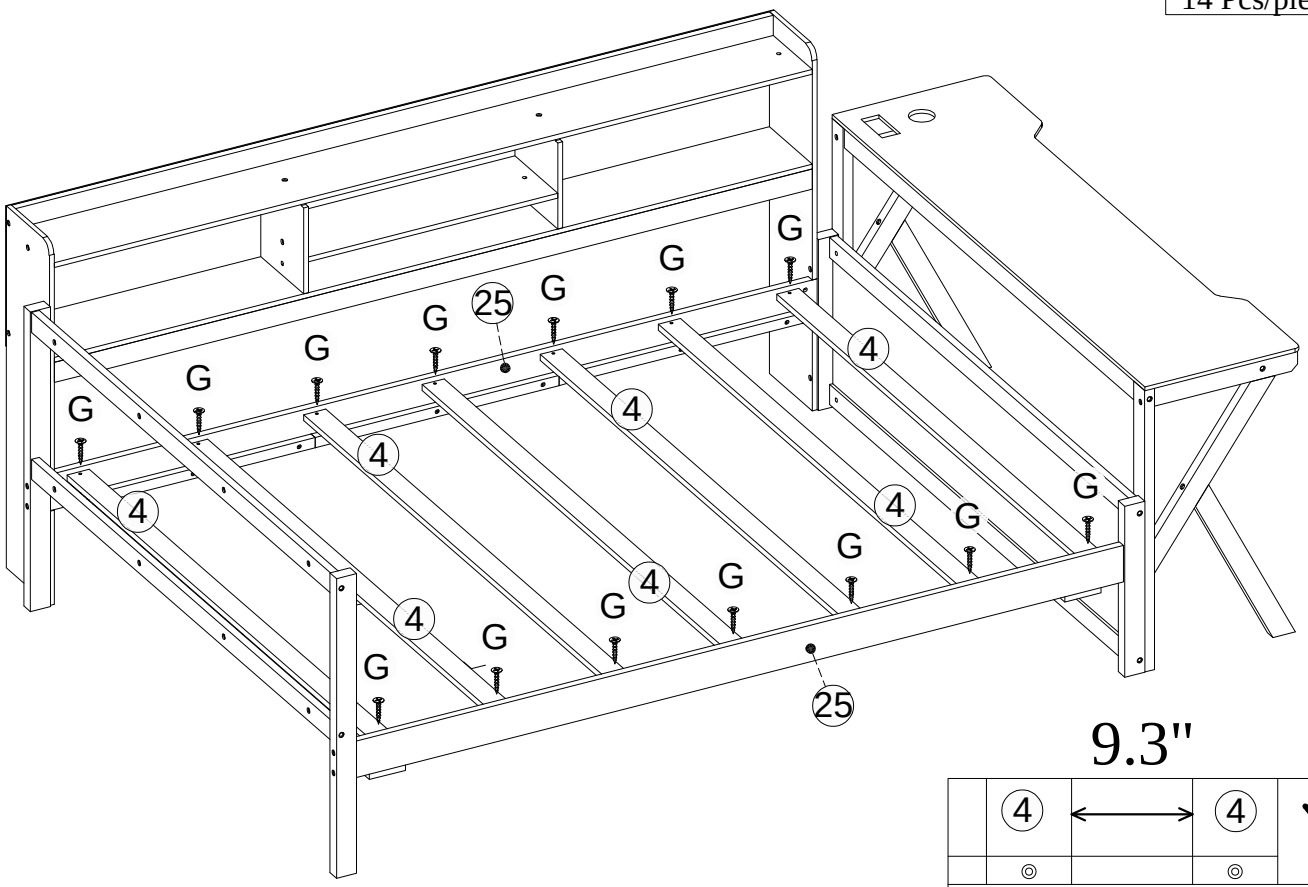

Step/Étape 22

G
#4*30mm
04 Pcs/pièces

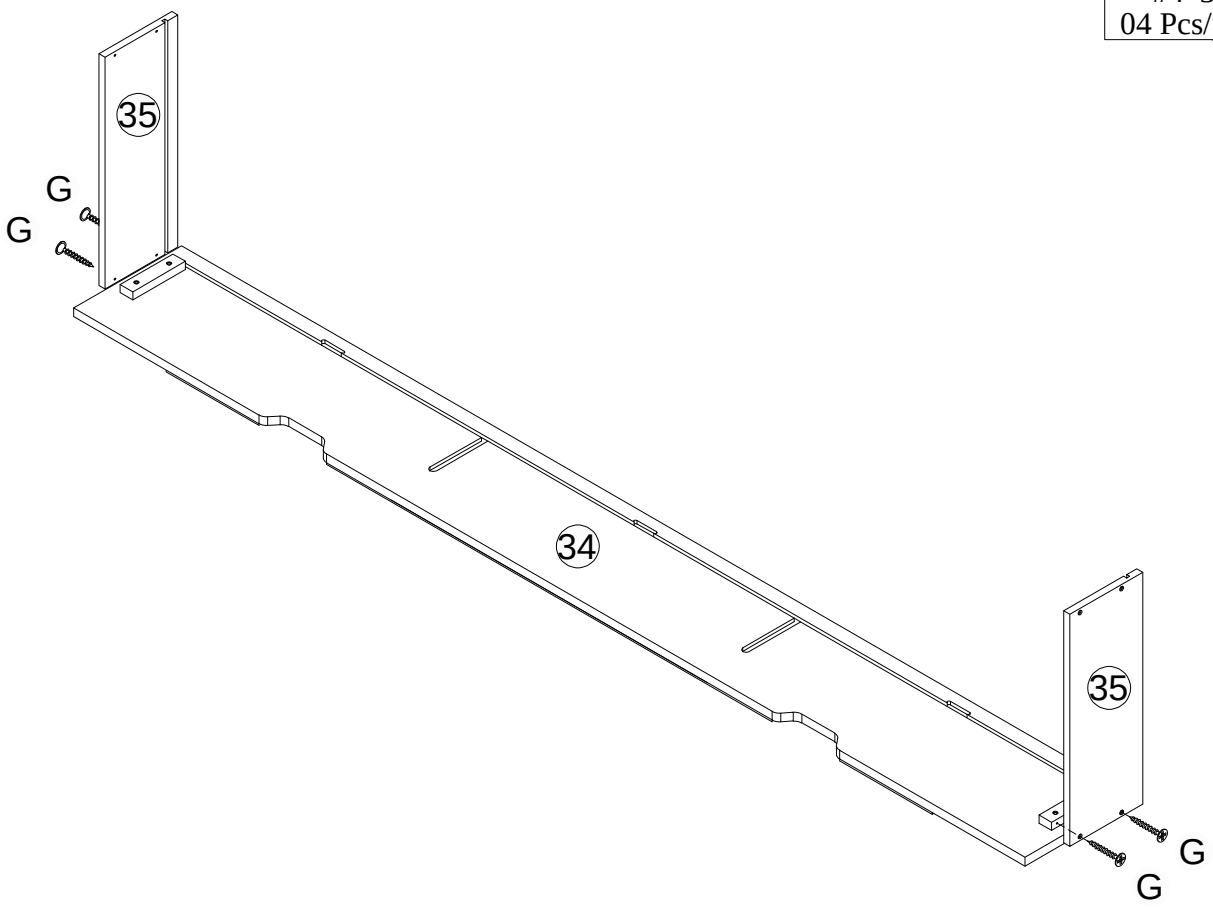

Step/Étape 23

N
2 Pcs/pièces

R
#3.5*12mm
4 Pcs/pièces

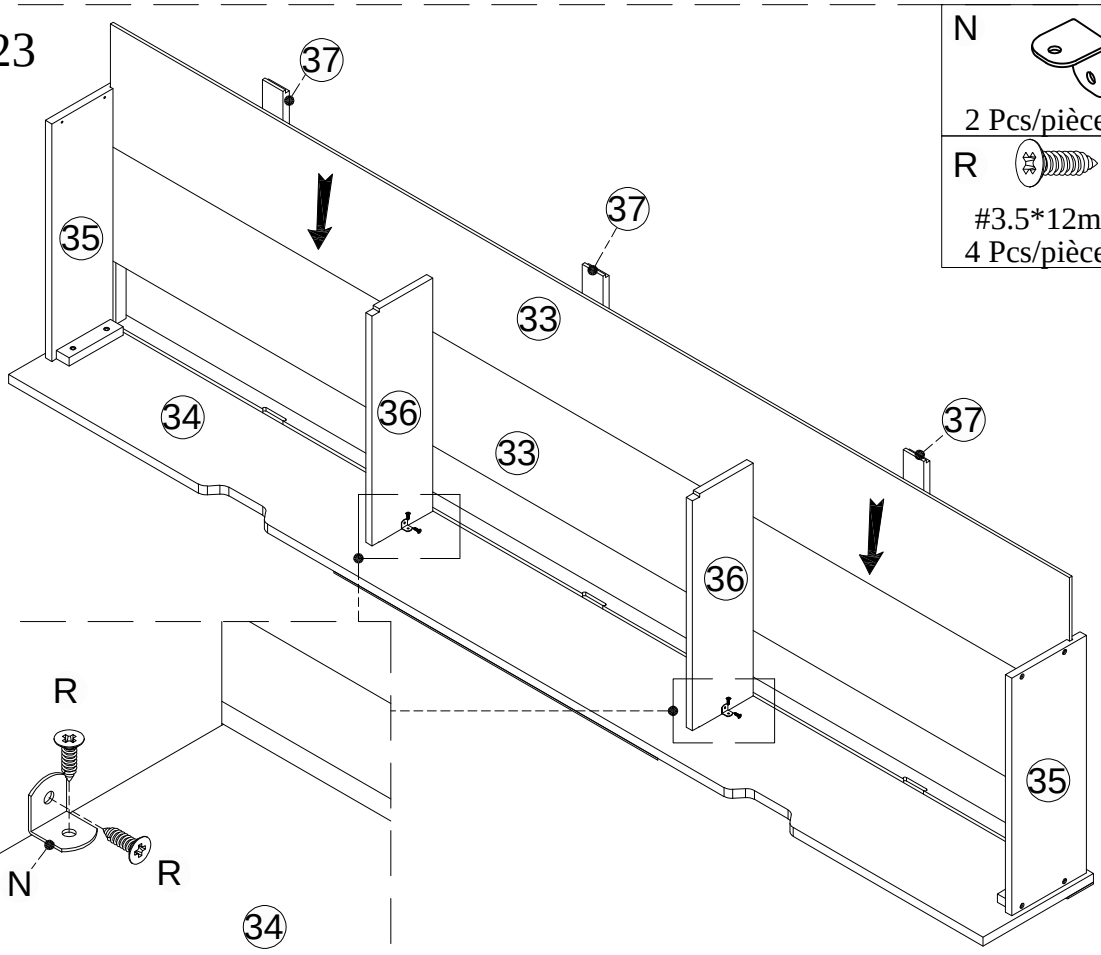

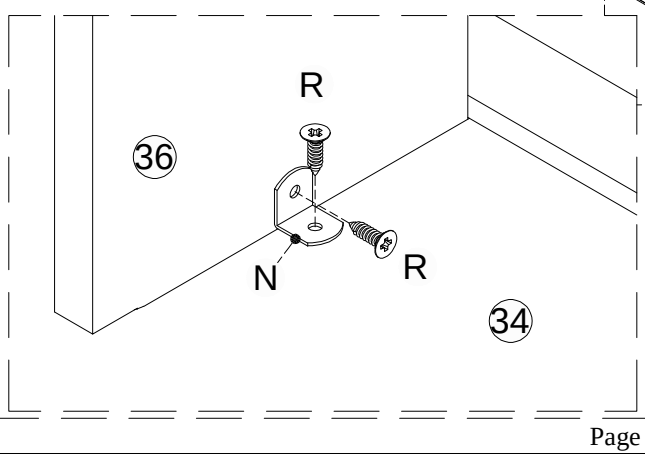

Step/Étape 24

G
#4*30mm
04 Pcs/pièces

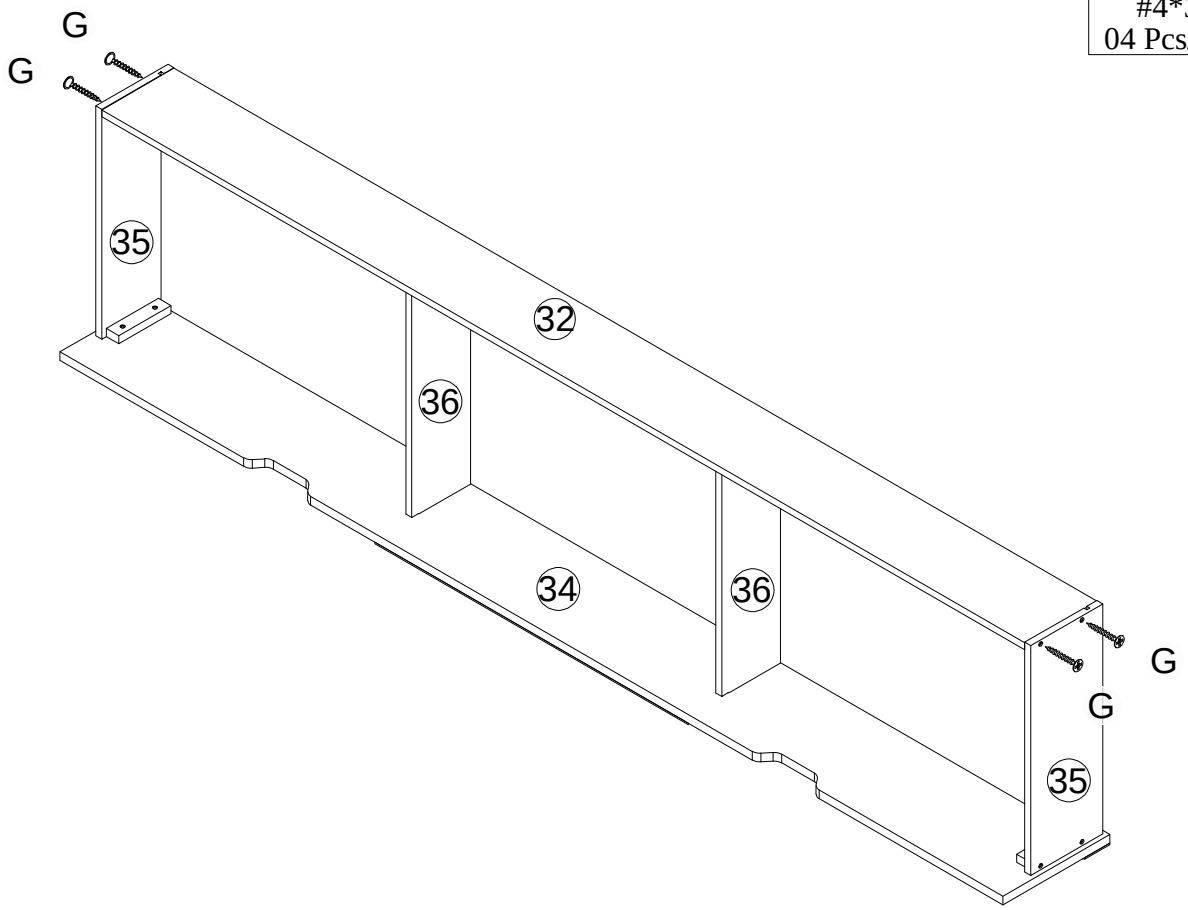

Step/Étape 25

R
#3.5*12mm
4 Pcs/pièces

N
2 Pcs/pièces

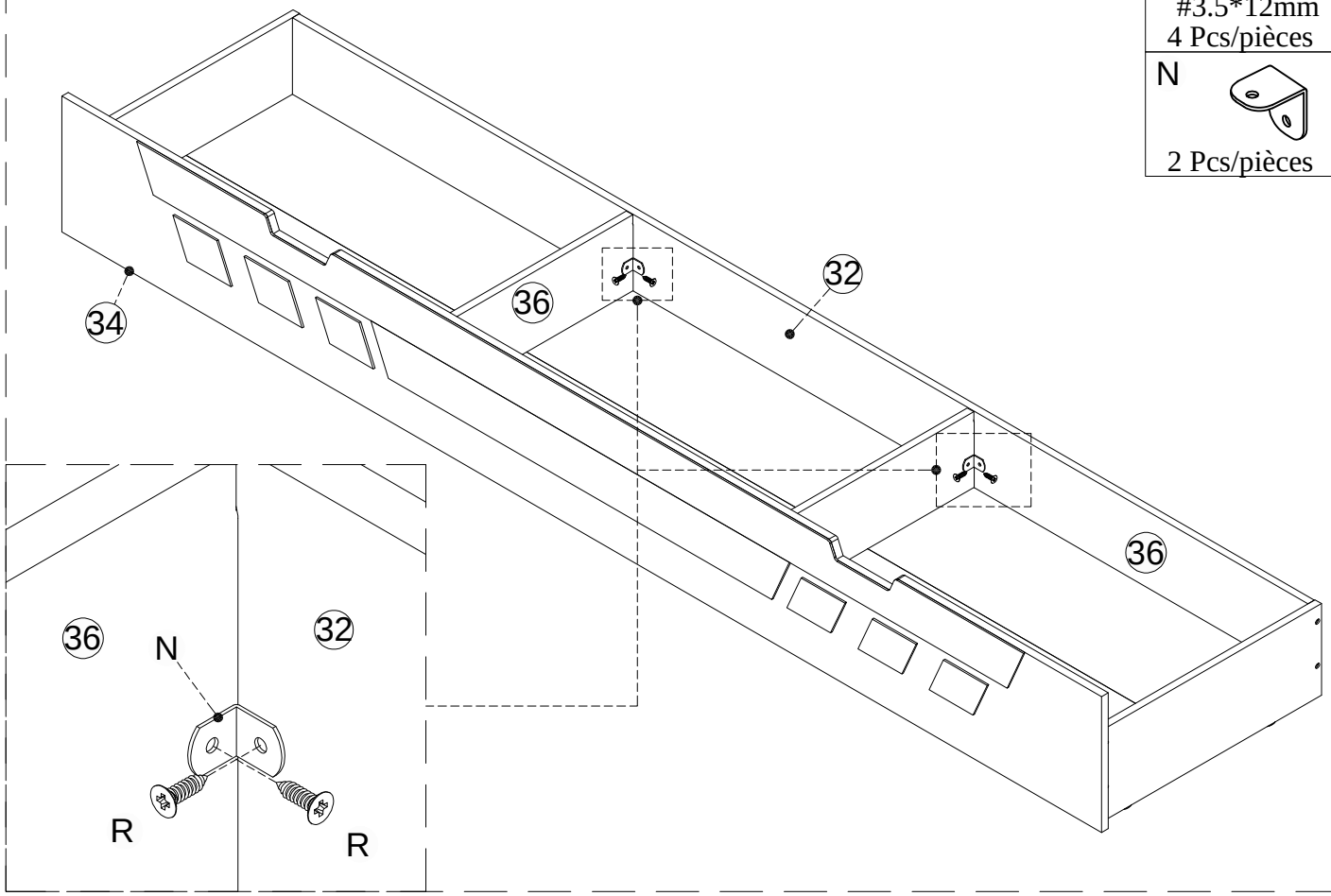

Step/Étape 26

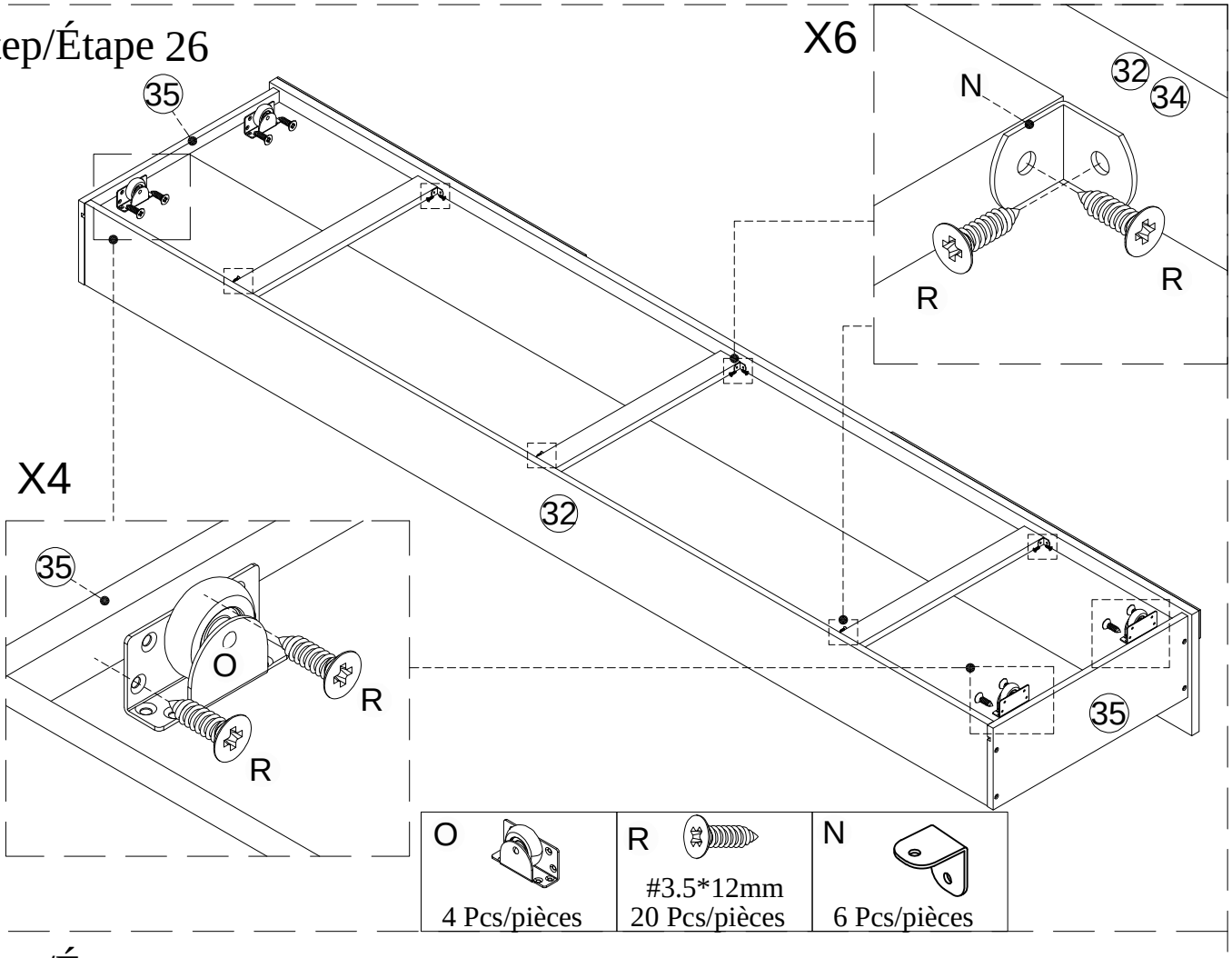

O	R	N
4 Pcs/pièces	#3.5*12mm 20 Pcs/pièces	6 Pcs/pièces

Step/Étape 27

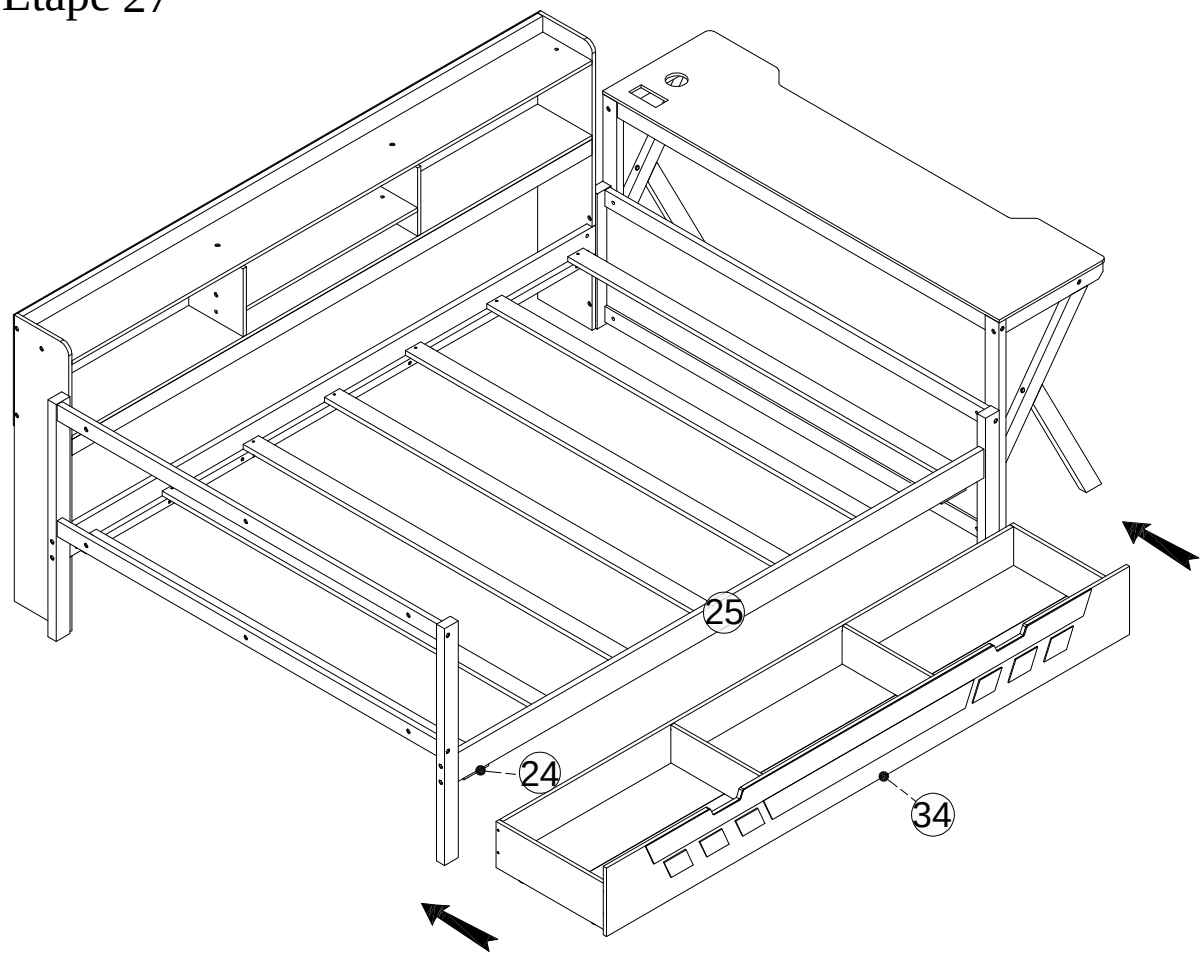

Step/Étape 28

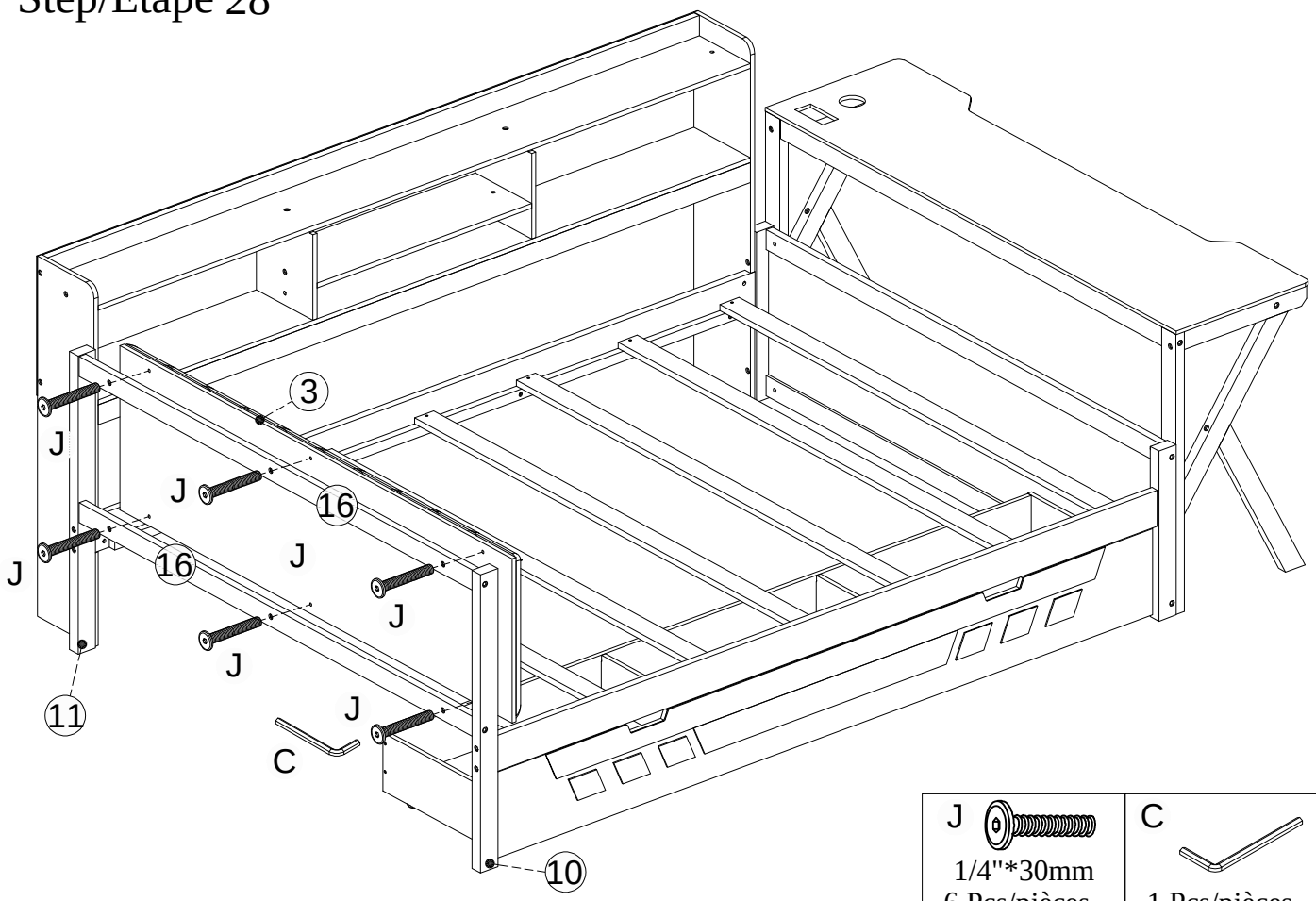

J	C
1/4"*30mm 6 Pcs/pièces	1 Pcs/pièces

Step/Étape 29

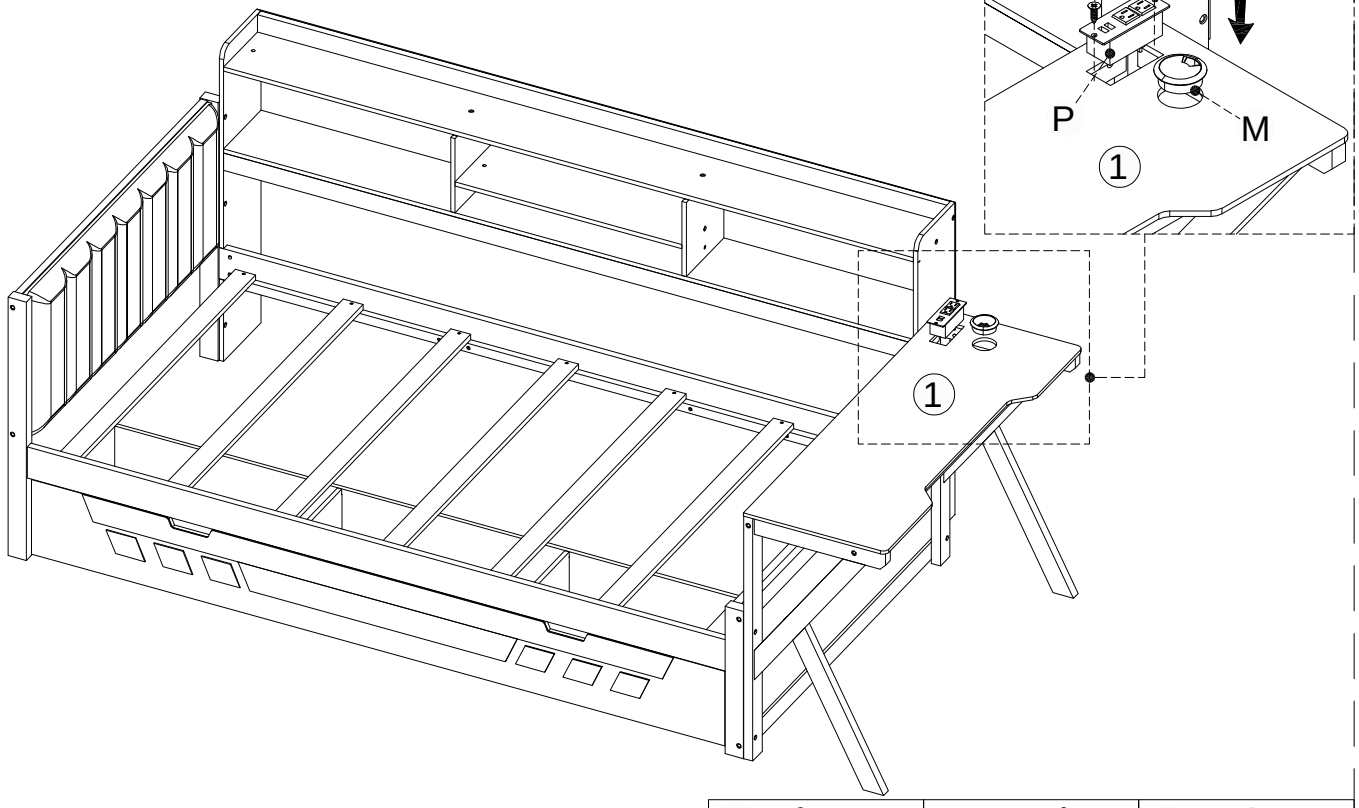

L	P	M
#3*10mm 2 Pcs/pièces	1 Pcs/pièces	1 Pc/pièce

Step/Étape 30

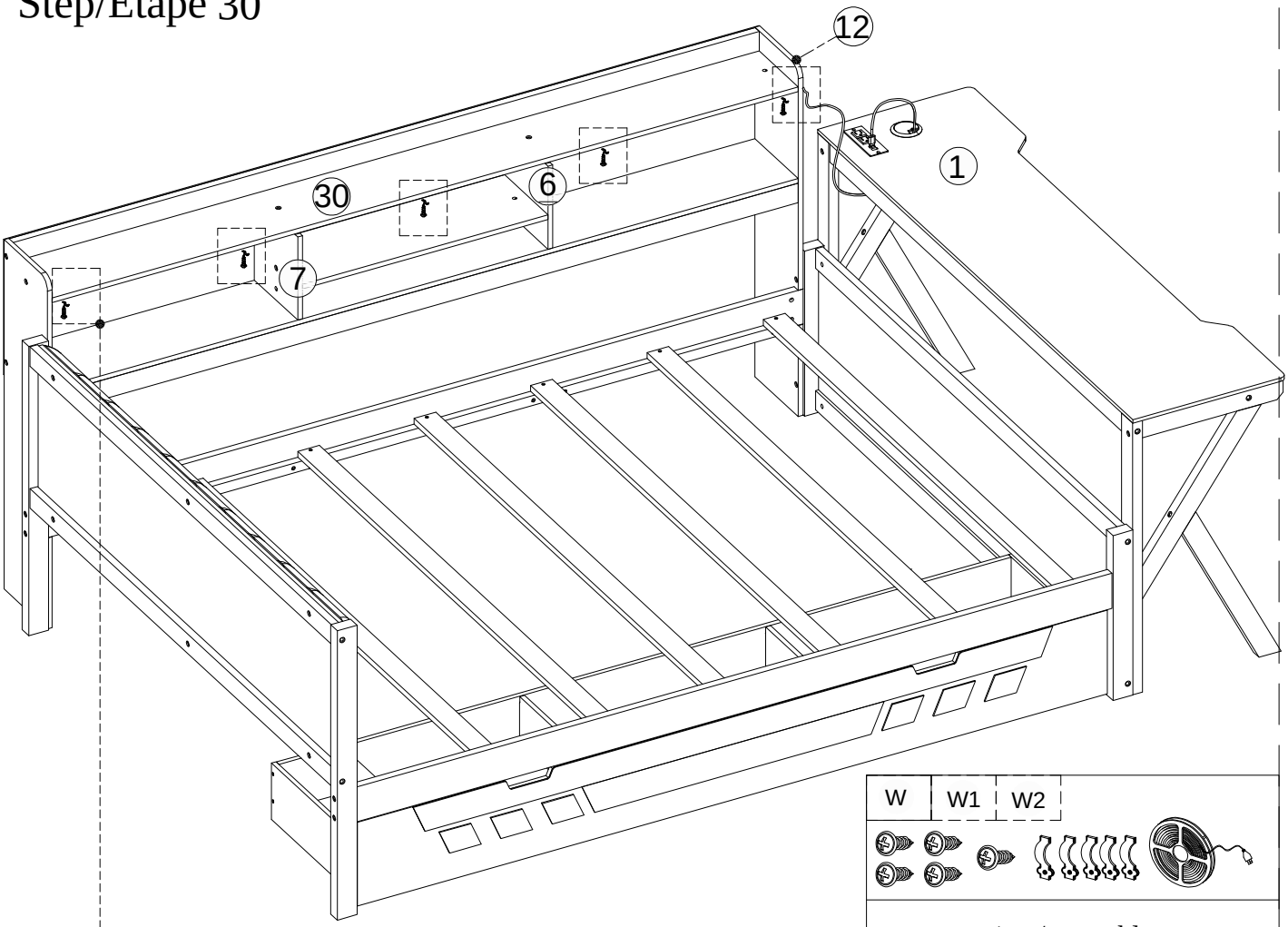

1set/ensemble
01 Pcs/pièces

Note: Be careful not to damage the LED.

Remarque : veillez à ne pas endommager la LED.

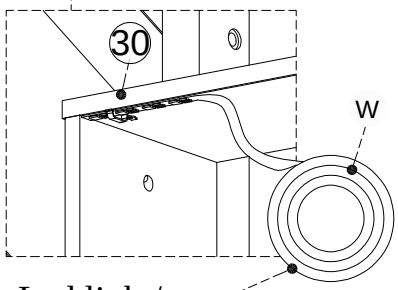

Led light/
Lumière menée

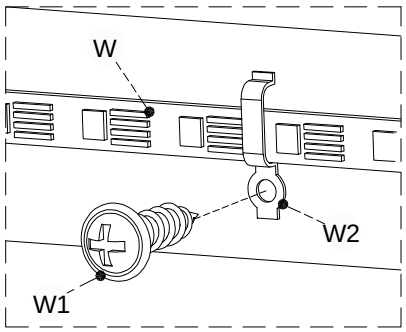

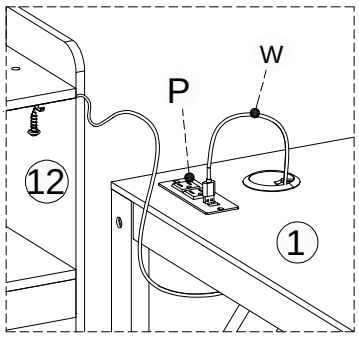

COMPLETED - COMPLÉTÉ

