ASSEMBLY INSTRUCTION

Warning:You mustread thisbefore continuing

INSTRUCTIONS DE MONTAGE

Attention:Vous devez lire ceciavant de continuer

This set is included 3 boxesif don'treceivefull3 boxes please contact our customer service team

Ce set est livré en 3 boîtes. Si vous ne recevez pas un jeu completde 3 boîtes, veuillez contacter notre service clientèle.



! SAFETY WARNINGS !

1. This bed is designed for use only mattress (es) meeting the following specifications on the upper bunk,

Upper bed Bed Type	Length	Width	Thickness
Full Standard	74” - 75”	53 1/ 2”	6" max

2. Replacement parts, including additional guardrails, maybe obtained from any of our dealers
3. Follow the information on the warnings appearing on the upper bunk bed end structure and on the carton. Do not remove warning label from bed
4. Always use the recommended size mattresses or mattress supports, or both, to help prevent the likelihood of entrapment or falls.
5. Surface of mattress must be at least 5" (127mm) below the upper edge of guardrails
6. Do not allow children under 6 years of age to use the upper bunk.
7. Periodically check and ensure that the guardrail, ladder, and other components are in their proper position, free from damage, and that all connectors are tight.
8. Do not allow horseplay on or under the bed and prohibit jumping on the bed.
9. Always use the ladder for entering and leaving the upper bunk
10. Do not use substitute part. Contact the manufacture or dealer for replacement part
11. Use of a night light may provide added safety precaution for a child using the upper bunk..
12. Always use guardrails on both long sides of the upper bunk. If the bunk bed will be placed next to the wall, the guardrail that runs the full length of the bed should be placed against the wall to prevent entrapment between the bed and wall.
13. The use of water or sleep flotation mattresses is prohibited
14. STRANGULATION HAZARD - Never attach or hang items to any part of the bunk bed that are not designed for use with the bed; for example, but not limited to, hook, belts and jump ropes
15. Keep these instruction for future reference
16. Prohibit more than one person on upper bunk
17. We recommend assembling your bunk bed on the shipping carton to protect your floor or carpet
18. Be certain all staples are out of the box before beginning assembly on the shipping carton.

! AVERTISSEMENTS DE SÉCURITÉ !

1. Ce lit est conçu pour utiliser uniquement des matelas répondant aux spécifications suivantes sur la couchette supérieure,

Lit supérieur

Type de lit	Longueur	Largeur	Épaisseur
Double standard	74” - 75”	53 ¹/ ²”	6'' max

2. Les pièces de rechange, y compris les garde-corps supplémentaires, peuvent être obtenues auprès de l'un de nos revendeurs.
3. Suivez les informations sur les avertissements apparaissant sur la structure d'extrémité supérieure du lit superposé et sur le carton. Ne retirez pas l'étiquette d'avertissement du lit
4. Utilisez toujours des matelas ou des supports de matelas de taille recommandée, ou les deux, pour éviter tout risque de coincement ou de chute.
5. La surface du matelas doit être à au moins 5 po (127 mm) sous le bord supérieur des garde-corps
6. Ne laissez pas les enfants de moins de 6 ans utiliser le lit supérieur.
7. Vérifiez et assurez-vous périodiquement que le garde-corps, l'échelle et les autres composants sont dans leur position correcte, exempts de dommages et que tous les connecteurs sont bien serrés.
8. Ne permettez pas les chahuts sur ou sous le lit et interdisez de sauter sur le lit.
9. Utilisez toujours l'échelle pour entrer et sortir du lit supérieur.
10. N'utilisez pas de pièce de rechange. Contactez le fabricant ou le revendeur pour une pièce de rechange
11. L'utilisation d'une veilleuse peut fournir une mesure de sécurité supplémentaire pour un enfant utilisant le lit supérieur.
12. Utilisez toujours des garde-corps sur les deux côtés longs du lit supérieur. Si le lit superposé doit être placé à côté du mur, le garde-corps qui s'étend sur toute la longueur du lit doit être placé contre le mur pour éviter tout coincement entre le lit et le mur.
13. L'utilisation de matelas flottants à eau ou de sommeil est interdite
14. RISQUE D'ÉTRANGULATION - N'attachez ou ne suspendez jamais d'objets à une partie du lit superposé qui ne sont pas conçus pour être utilisés avec le lit ; par exemple, mais sans s'y limiter, des crochets, des ceintures et des cordes à sauter
15. Conservez ces instructions pour référence future
16. Interdire plus d'une personne sur la couchette supérieure
17. Nous vous recommandons d'assembler votre lit superposé sur le carton d'expédition pour protéger votre sol ou votre tapis.
18. Assurez-vous que toutes les agrafes sont sorties de la boîte avant de commencer l'assemblage sur le carton d'expédition.

ASSEMBLY INSTRUCTION
INSTRUCTIONS DE MONTAGE

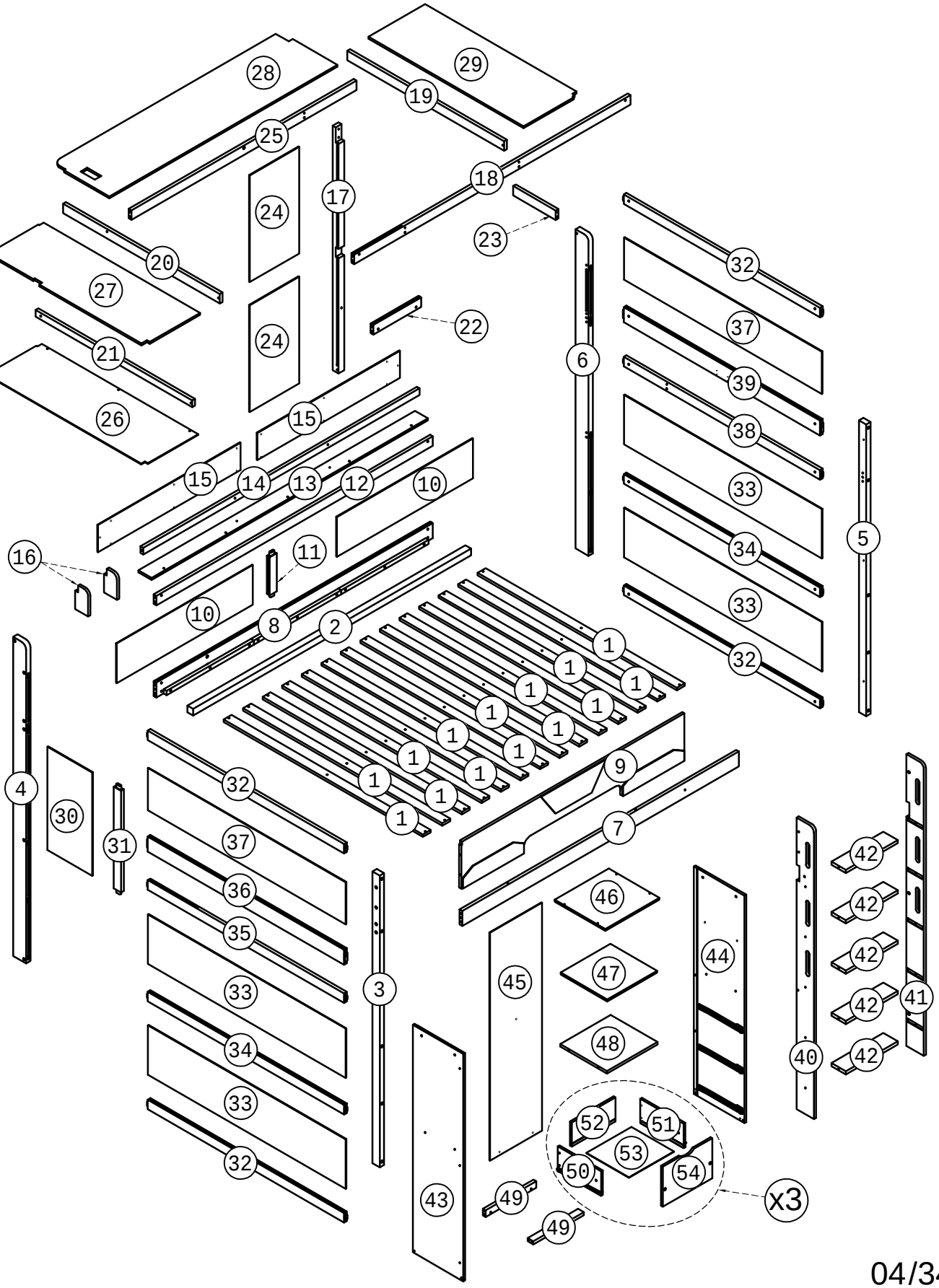

Part List (Box 1)
Listedes pièces(Boîte 1)

2 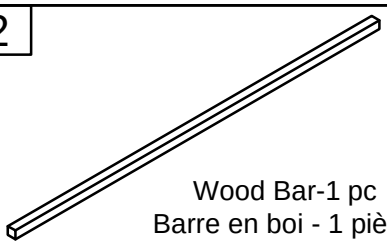 Wood Bar-1 pc Barre en boi - 1 pièce	3  Leg-1 pc Jambe-1 pièce	4  Leg-1 pc Jambe-1 pièce
5 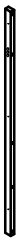 Leg-1 pc Jambe-1 pièce	6  Leg-1 pc Jambe-1 pièce	7 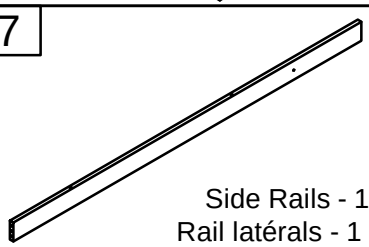 Side Rails - 1 pc Rail latérals - 1 pièce
8 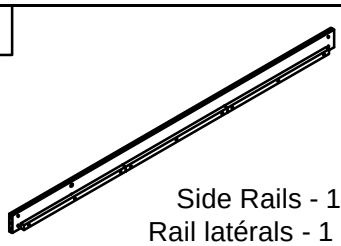 Side Rails - 1 pc Rail latérals - 1 pièce	11 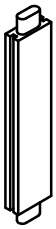 Wood Bar-1 pc Barre en boi - 1 pièce	12 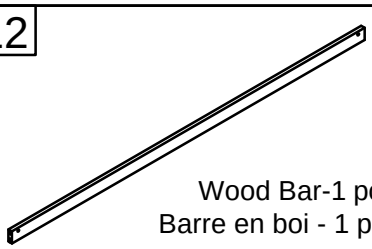 Wood Bar-1 pc Barre en boi - 1 pièce
13 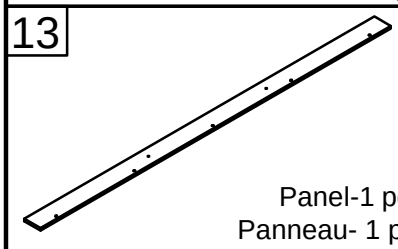 Panel-1 pc Panneau- 1 pièce	14 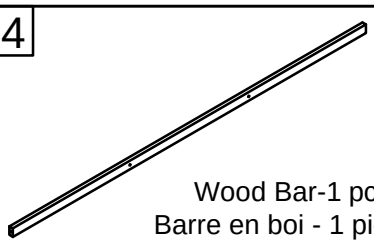 Wood Bar-1 pc Barre en boi - 1 pièce	16 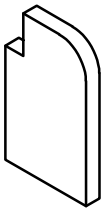 Panel- 2 pcs Panneau- 2 pièces
17  Wood Bar-1 pc Barre en boi - 1 pièce	18 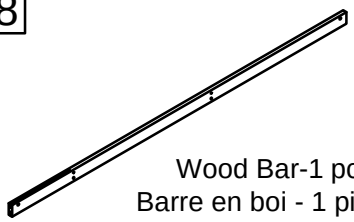 Wood Bar-1 pc Barre en boi - 1 pièce	

Part List (Box 1)
Liste des pièces (Boîte 1)

22 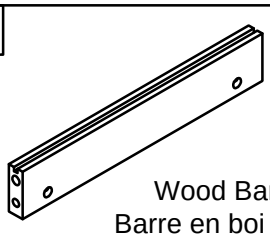 Wood Bar-1 pc Barre en boi - 1 pièce	23 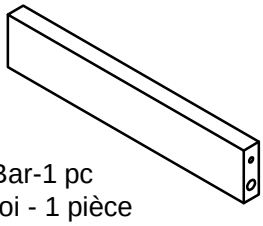 Wood Bar-1 pc Barre en boi - 1 pièce	25 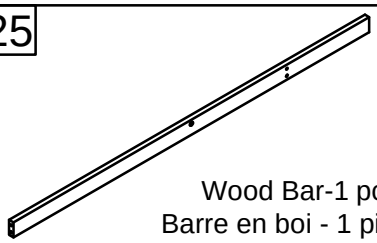 Wood Bar-1 pc Barre en boi - 1 pièce
31  Wood Bar-1 pc Barre en boi - 1 pièce	40  Wood Bar-1 pc Barre en boi - 1 pièce	41  Wood Bar-1 pc Barre en boi - 1 pièce
42 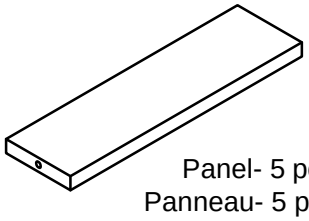 Panel- 5 pcs Panneau- 5 pièces	49 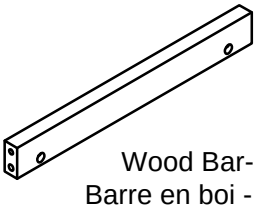 Wood Bar- 2 pcs Barre en boi - 2 pièces	52 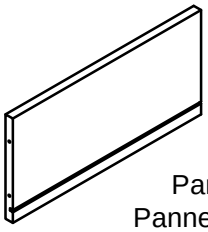 Panel- 3 pcs Panneau- 3 pièces
54 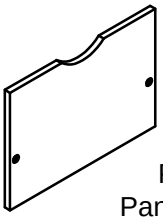 Panel- 3 pcs Panneau- 3 pièces		

PartList(Box2)
Listedespièces(Boîte2)

9

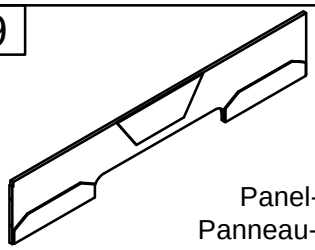

Panel-1 pc
Panneau- 1 pièce

24

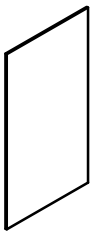

Panel- 2 pcs
Panneau- 2 pièces

26

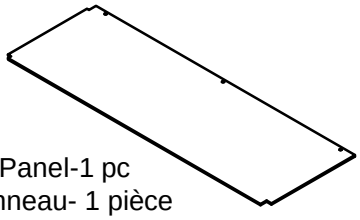

Panel-1 pc
Panneau- 1 pièce

27

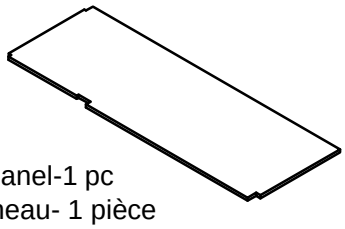

Panel-1 pc
Panneau- 1 pièce

28

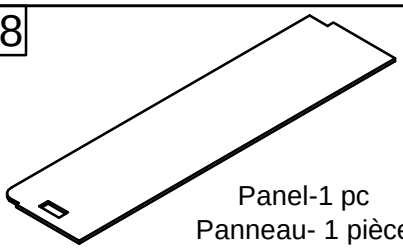

Panel-1 pc
Panneau- 1 pièce

29

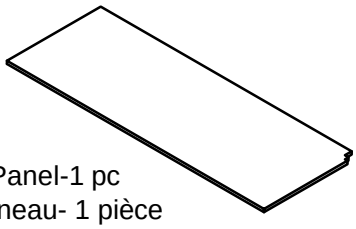

Panel-1 pc
Panneau- 1 pièce

30

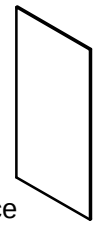

Panel-1 pc
Panneau- 1 pièce

43

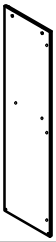

Panel-1 pc
Panneau- 1 pièce

44



Panel-1 pc
Panneau- 1 pièce

45

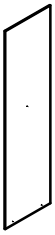

Panel-1 pc
Panneau- 1 pièce

46

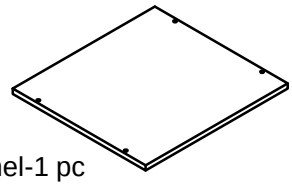

Panel-1 pc
Panneau- 1 pièce

47

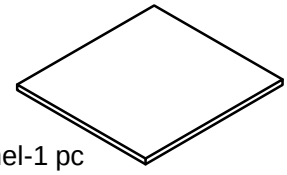

Panel-1 pc
Panneau- 1 pièce

48

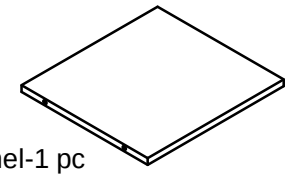

Panel-1 pc
Panneau- 1 pièce

Part List & Hardware List (Box 3)
Liste des pièces et liste du matériel (Boîte 3)

1 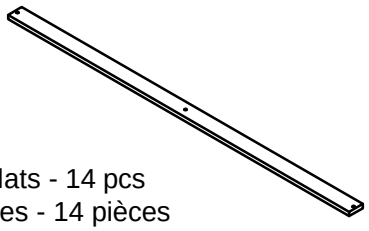 Slats - 14 pcs Lattes - 14 pièces	10 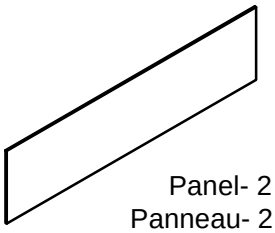 Panel- 2 pcs Panneau- 2 pièces	15 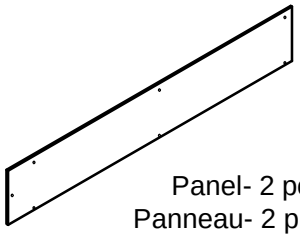 Panel- 2 pcs Panneau- 2 pièces
19  Wood Bar-1 pc Barre en boi - 1 pièce	20 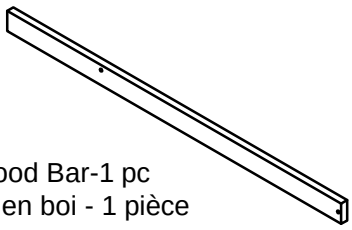 Wood Bar-1 pc Barre en boi - 1 pièce	21  Wood Bar-1 pc Barre en boi - 1 pièce
32  Wood Bar- 4 pcs Barre en boi - 4 pièces	33 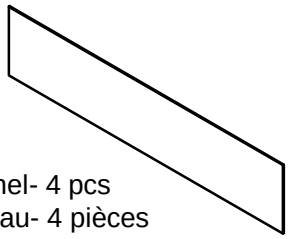 Panel- 4 pcs Panneau- 4 pièces	34  Wood Bar- 2 pcs Barre en boi - 2 pièces
35 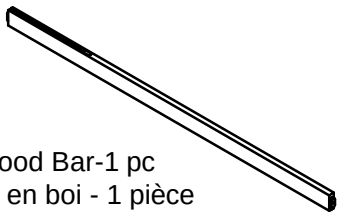 Wood Bar-1 pc Barre en boi - 1 pièce	36  Wood Bar-1 pc Barre en boi - 1 pièce	37 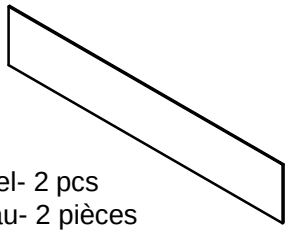 Panel- 2 pcs Panneau- 2 pièces
38 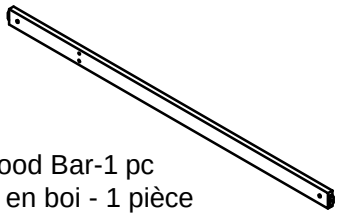 Wood Bar-1 pc Barre en boi - 1 pièce	39  Wood Bar-1 pc Barre en boi - 1 pièce	50 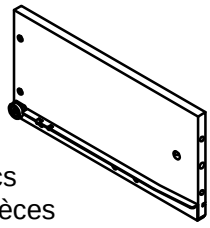 Panel- 3 pcs Panneau- 3 pièces
51 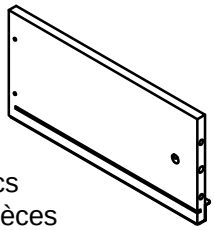 Panel- 3 pcs Panneau- 3 pièces	53 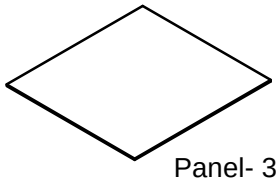 Panel- 3 pcs Panneau- 3 pièces	

HardwareList(BOX 3)
Listedu matériel (Boîte3)

A



Bolt Ø6 x 130 mm- 10 pcs
Boulon Ø6 x 130 mm- 10 pièces

B

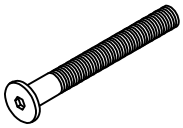

Bolt Ø6 x 90 mm- 13 pcs
Boulon Ø6 x 90 mm- 13 pièces

C

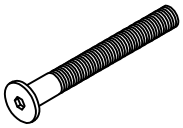

Bolt Ø6 x 70 mm- 15 pcs
Boulon Ø6 x 70 mm- 15 pièces

D

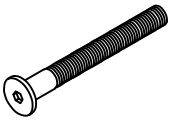

Bolt Ø6 x 60 mm- 18 pcs
Boulon Ø6 x 60 mm- 18 pièces

E

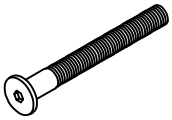

Bolt Ø6 x 50 mm- 12 pcs
Boulon Ø6 x 50 mm- 12 pièces

F



Bolt Ø6 x 30 mm - 12 pcs
Boulon Ø6 x 30 mm - 12 pièces

G



Bolt Ø6 x 25 mm - 3 pcs
Boulon Ø6 x 25 mm - 3 pièces

H



Screws Ø6 x 35mm - 8 pcs
Vis Ø6 x 35mm - 8 pièces

K

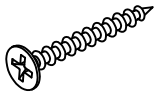

Wood Screws M4 x 30mm - 59 pcs
Les vis à bois M4 x 30mm - 59 pièces

L



Wood Screws M4 x 15mm - 34 pcs
Les vis à bois M4 x 15mm - 34 pièces

M

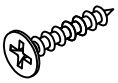

Wood Screws M3 x 12mm - 40 pcs
Les vis à bois M3 x 12mm - 40 pièces

N

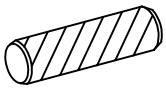

Wood dowel Ø10 x 40mm - 22 pcs
Cheville en bois Ø10 x 40mm - 22 pièces

P

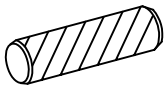

Wood dowel Ø6 x 25mm - 12 pcs
Cheville en bois Ø6 x 25mm - 12 pièces

Q



Ø6 x 13 mm - 66 pcs
Ø6 x 13 mm - 66 pièces

R

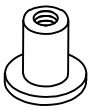

Ø6 x 15 mm - 5 pcs
Ø6 x 15 mm - 5 pièces

S

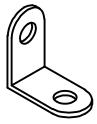

Steel Bracks - 17 pcs
Supports en acier - 17 pièces

T

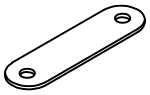

Metal type - 2 pcs
type de métal - 2 pièces

V

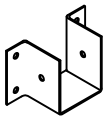

Angle Metal - 2 pcs
Angle métallique - 2 pièces

O



Angle Metal - 4 pcs
Angle métallique - 4 pièces

U

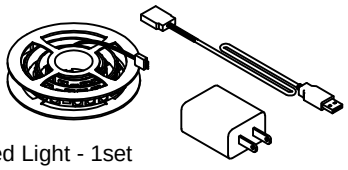

Led Light - 1set
Lumière menée - 1ensemble

I

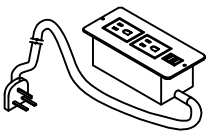

universal power outlet - 1pc
prise de courant universelle - 1pièce

J



Allen Key- 1 pc
Clé Allen- 1 pièce

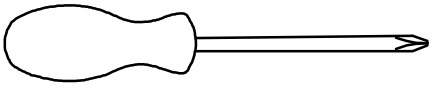

Assembly Tools Required (Not Included)
Outils d'assemblage requis (non inclus)

STEP 1-1:

Étape 1-1:

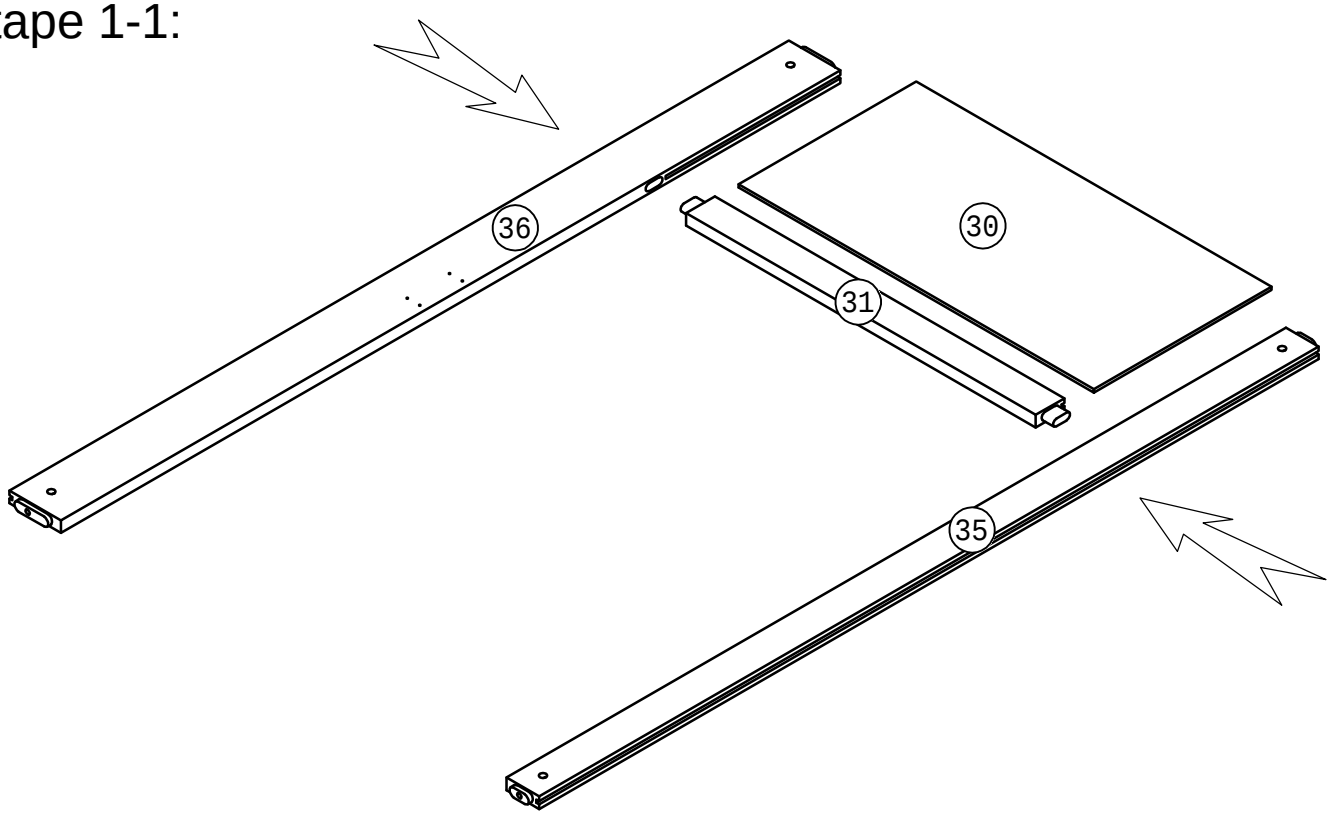

STEP 1-2:

Étape 1-2:

	Ø6x130mm	Ø6x90mm	Ø6x13mm
Jx1	Ax5	Bx5	Qx10

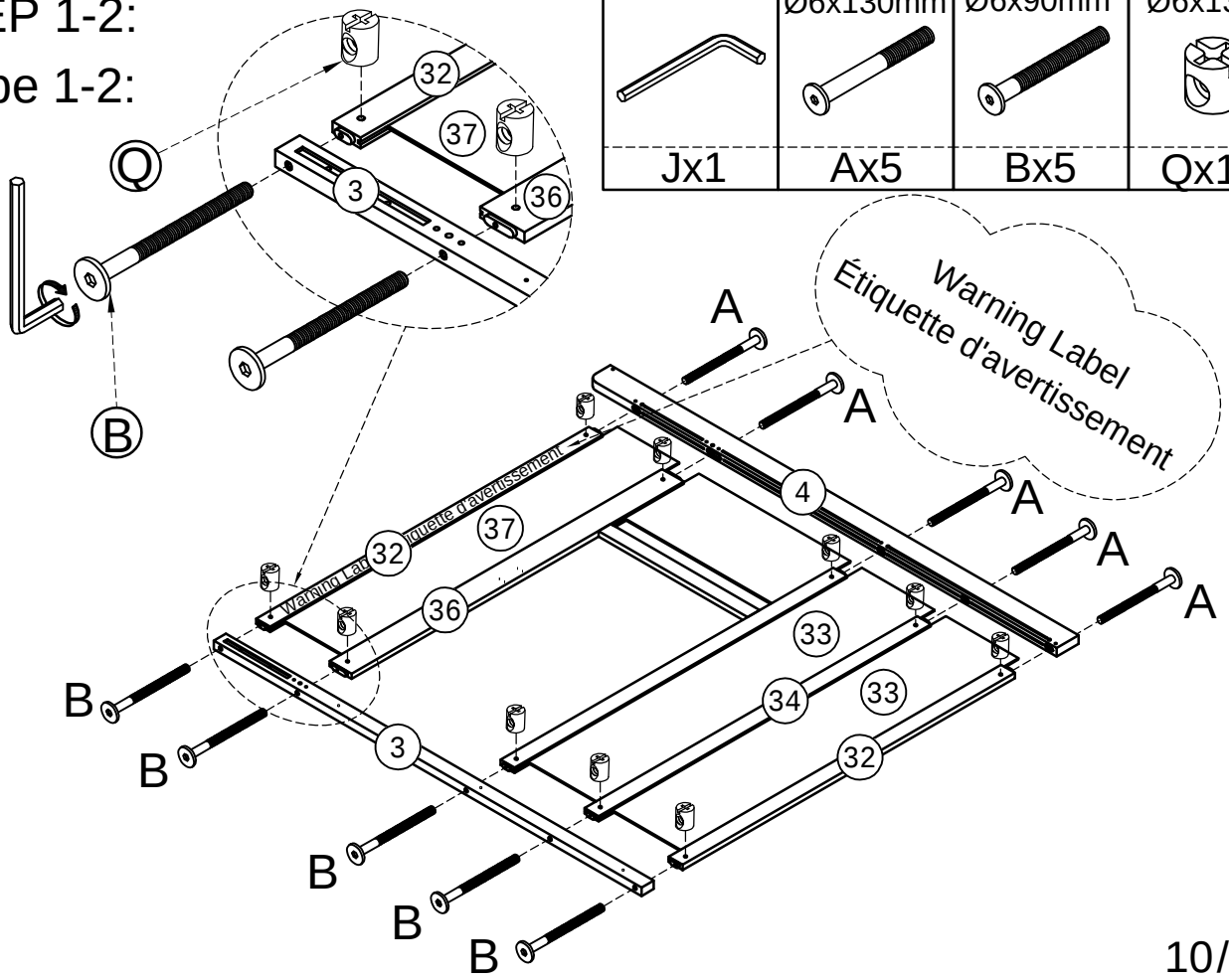

STEP 1-3:

Étape 1-3:

M4x15mm	
	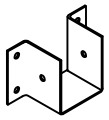
Lx4	Vx1

STEP 2-1:

Étape 2-1:

	Ø6x130mm	Ø6x90mm	Ø6x13mm
	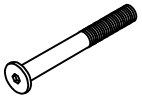		
Jx1	Ax5	Bx5	Qx10

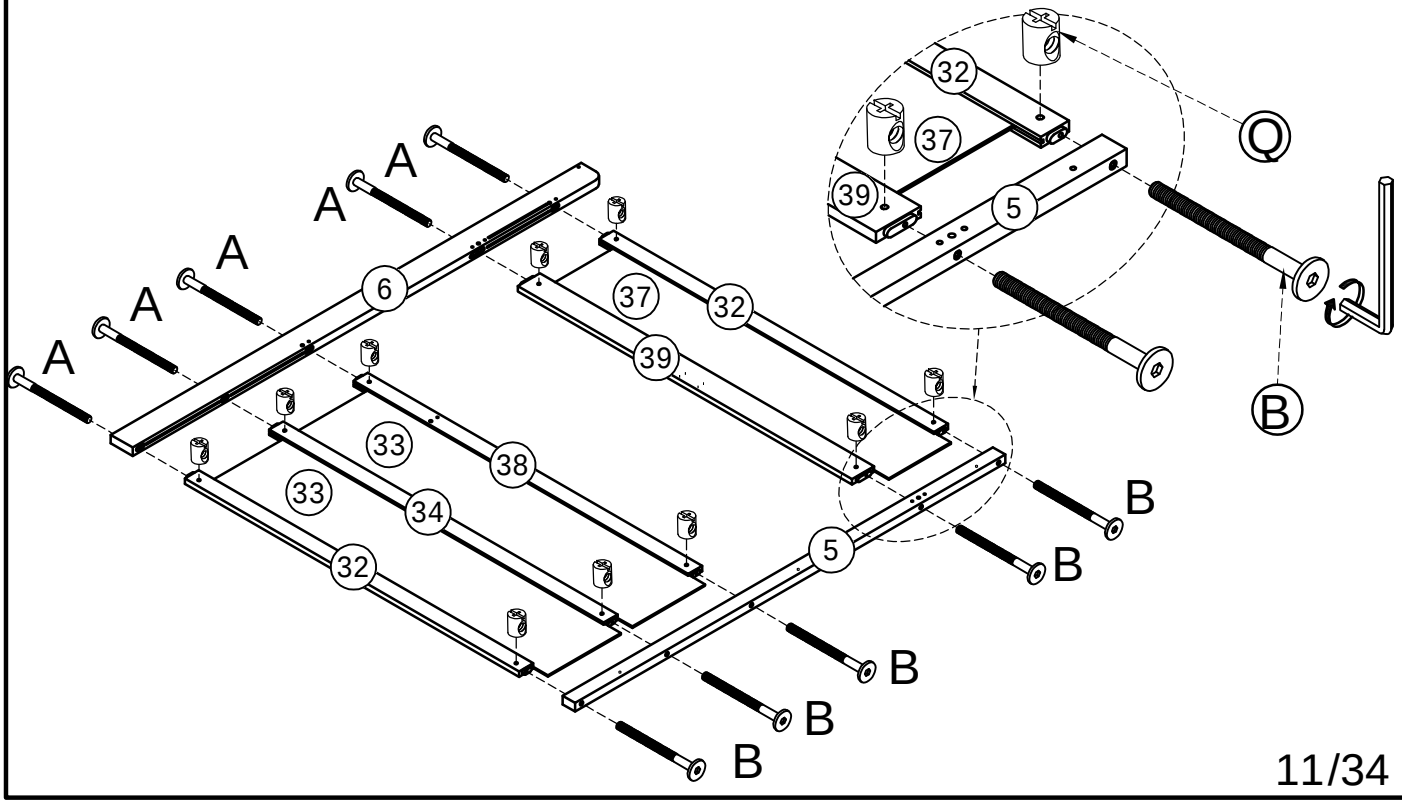

STEP 2-2:

Étape 2-2:

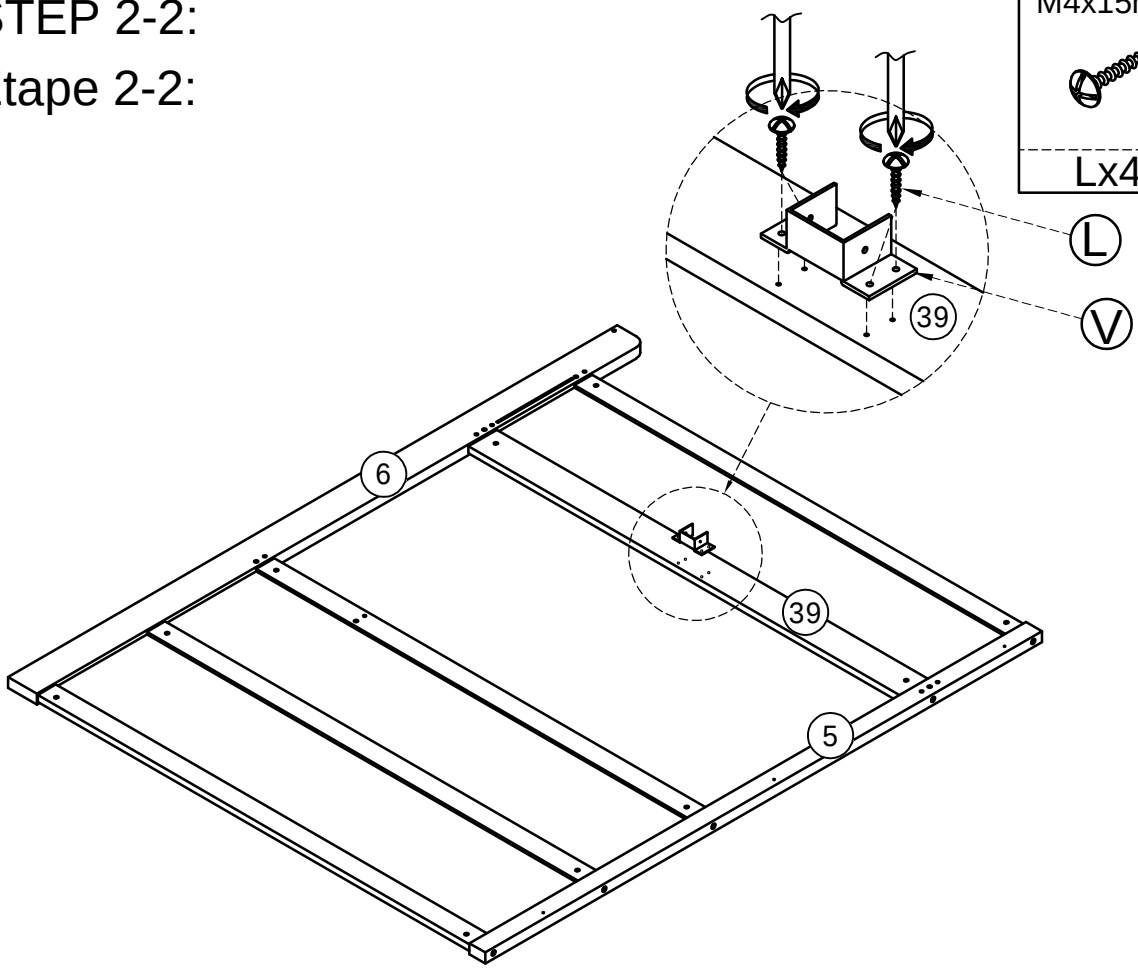

STEP 3-1:

Étape 3-1:

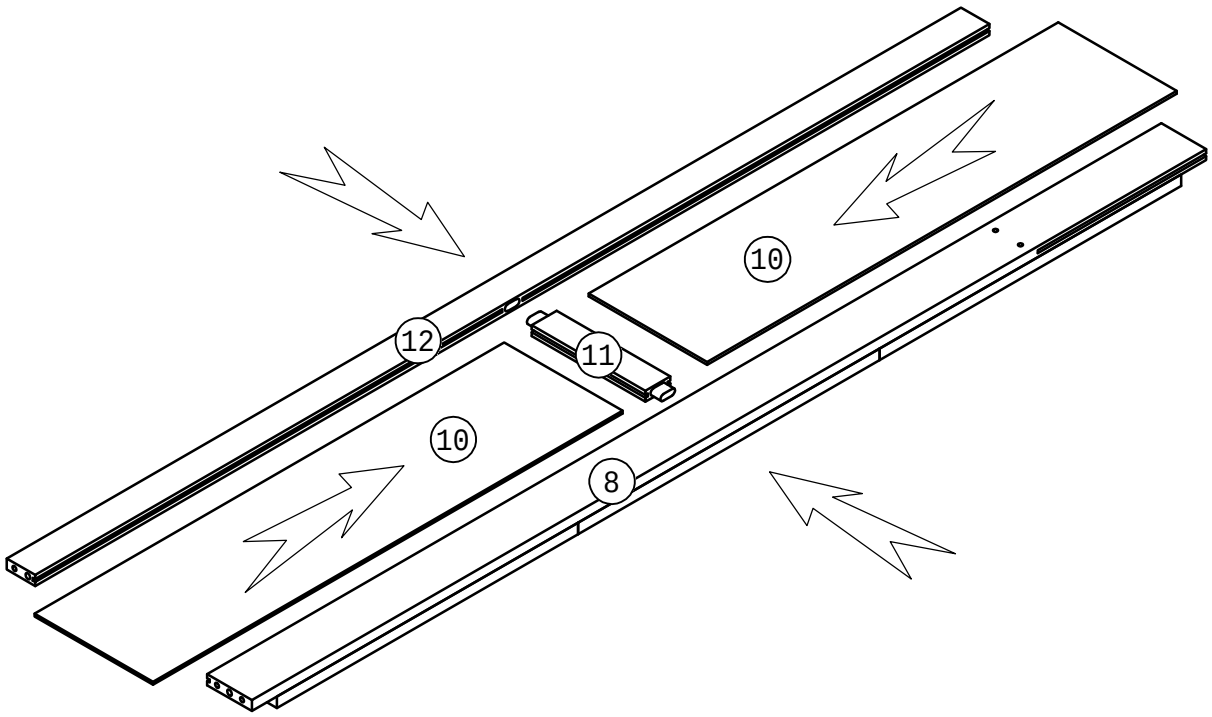

STEP 3-2:

Étape 3-2:

M4x15mm	
	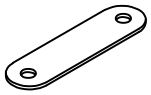
Lx4	Tx2

STEP 4:

Étape 4:

	Ø10x40 mm	Ø6x70mm	Ø6x13mm
	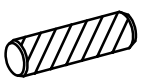		
Jx1	Nx4	Cx6	Qx6

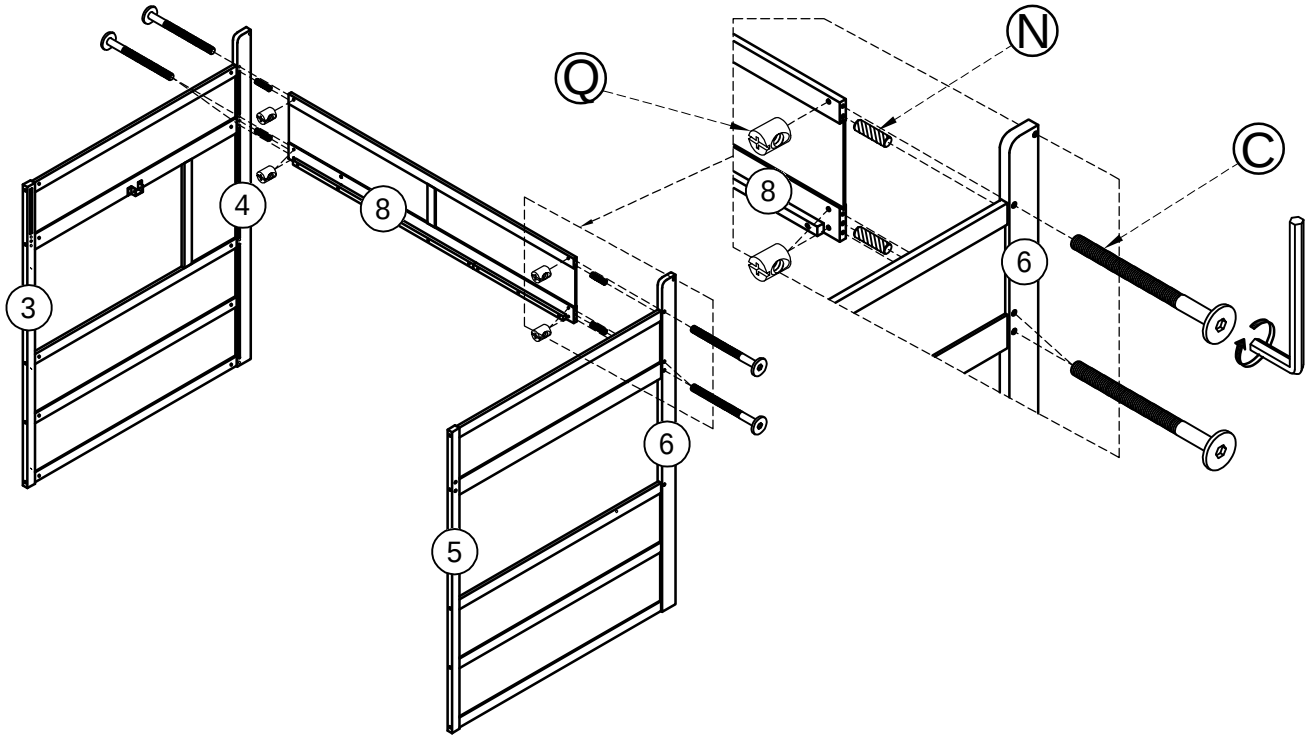

STEP 5:

Étape 5:

	Ø10x40 mm	Ø6x70mm	Ø6x13mm
	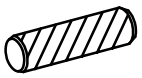		
Jx1	Nx1	Cx1	Qx1

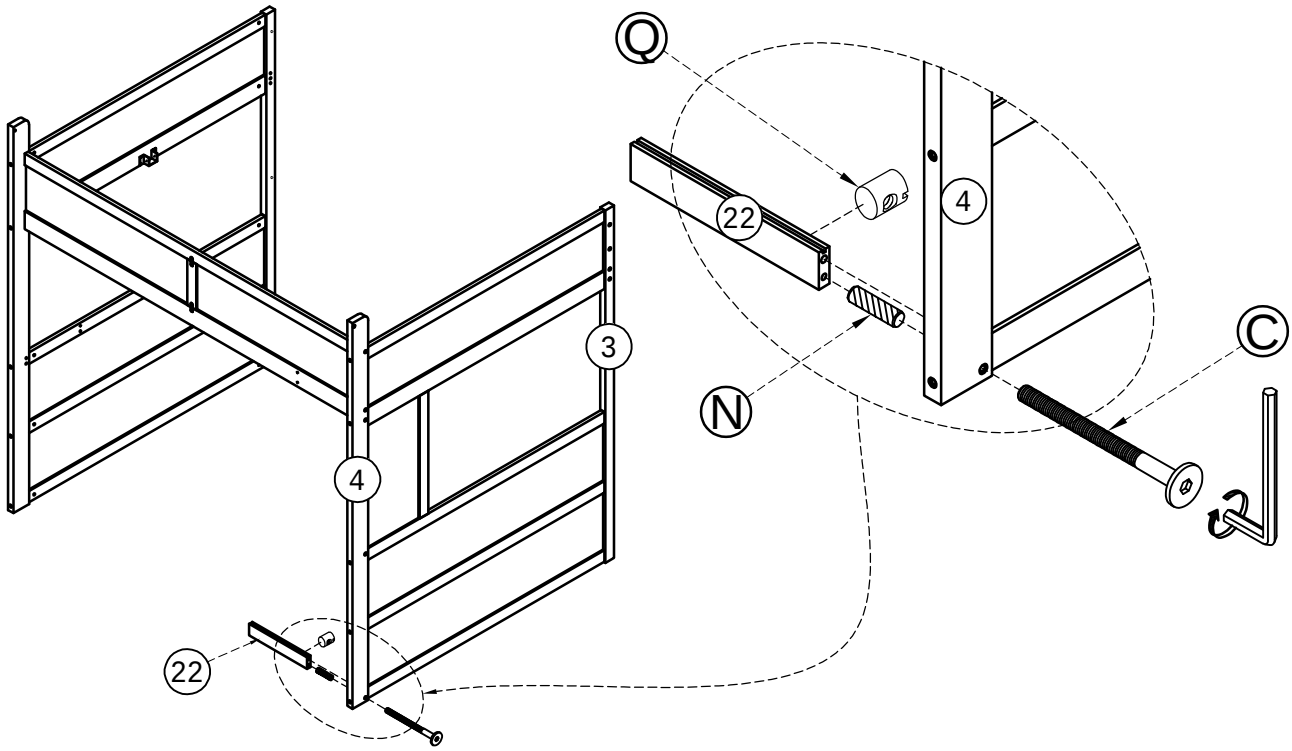

STEP 6:

Étape 6:

	Ø10x40 mm	Ø6x70mm	Ø6x13mm
	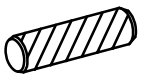		
Jx1	Nx2	Cx2	Qx2

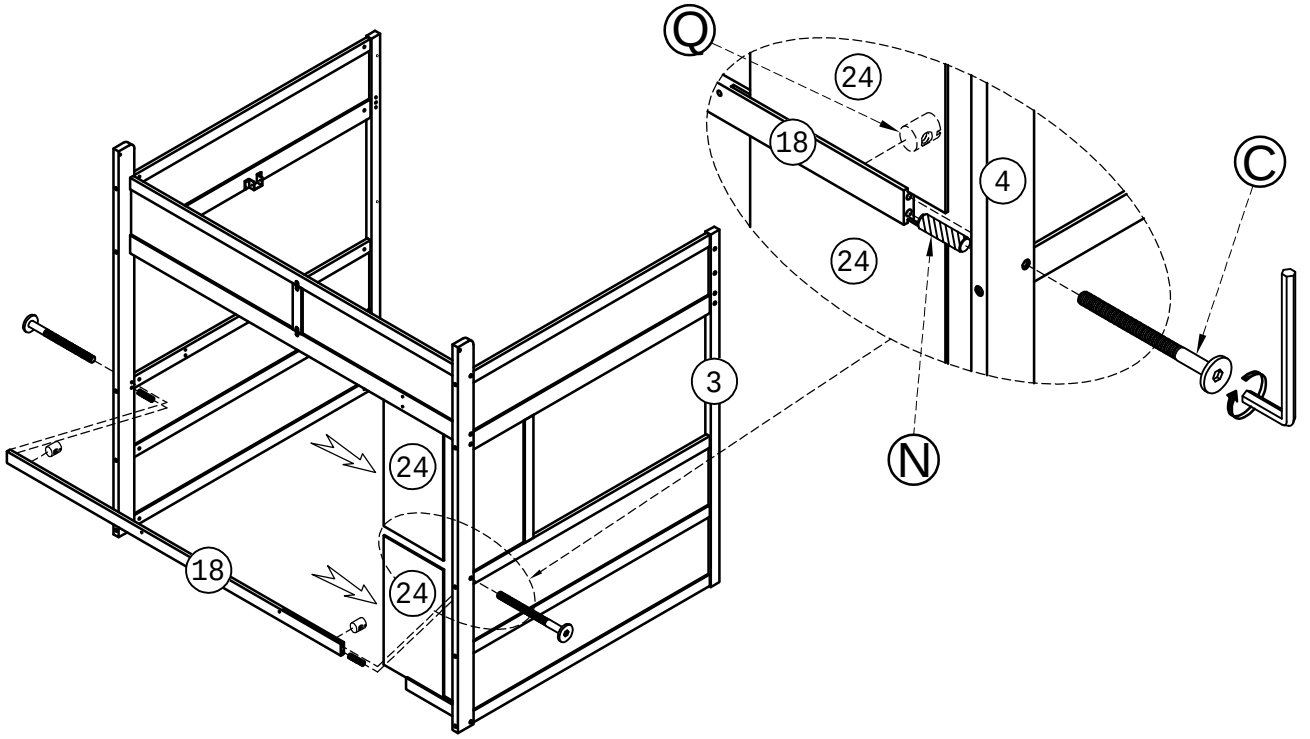

STEP 7:

Étape 7:

	Ø10x40 mm	Ø6x90mm	Ø6x13mm
Jx1	Nx1	Bx1	Qx1

Ø6x30mm	Ø6x15mm
Fx2	Rx2

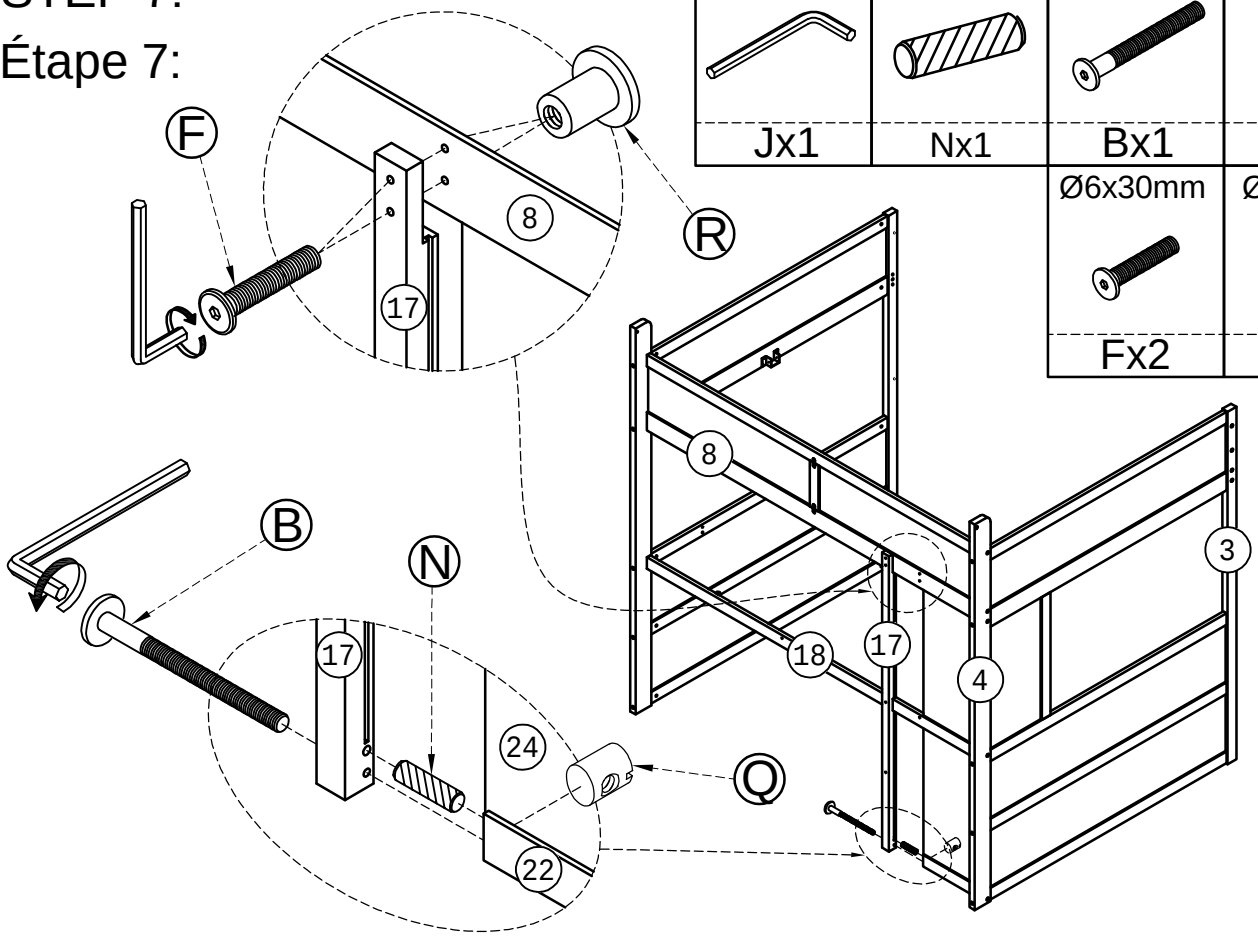

STEP 8:

Étape 8:

	Ø10x40 mm	Ø6x70mm	Ø6x13mm
Jx1	Nx2	Cx4	Qx4

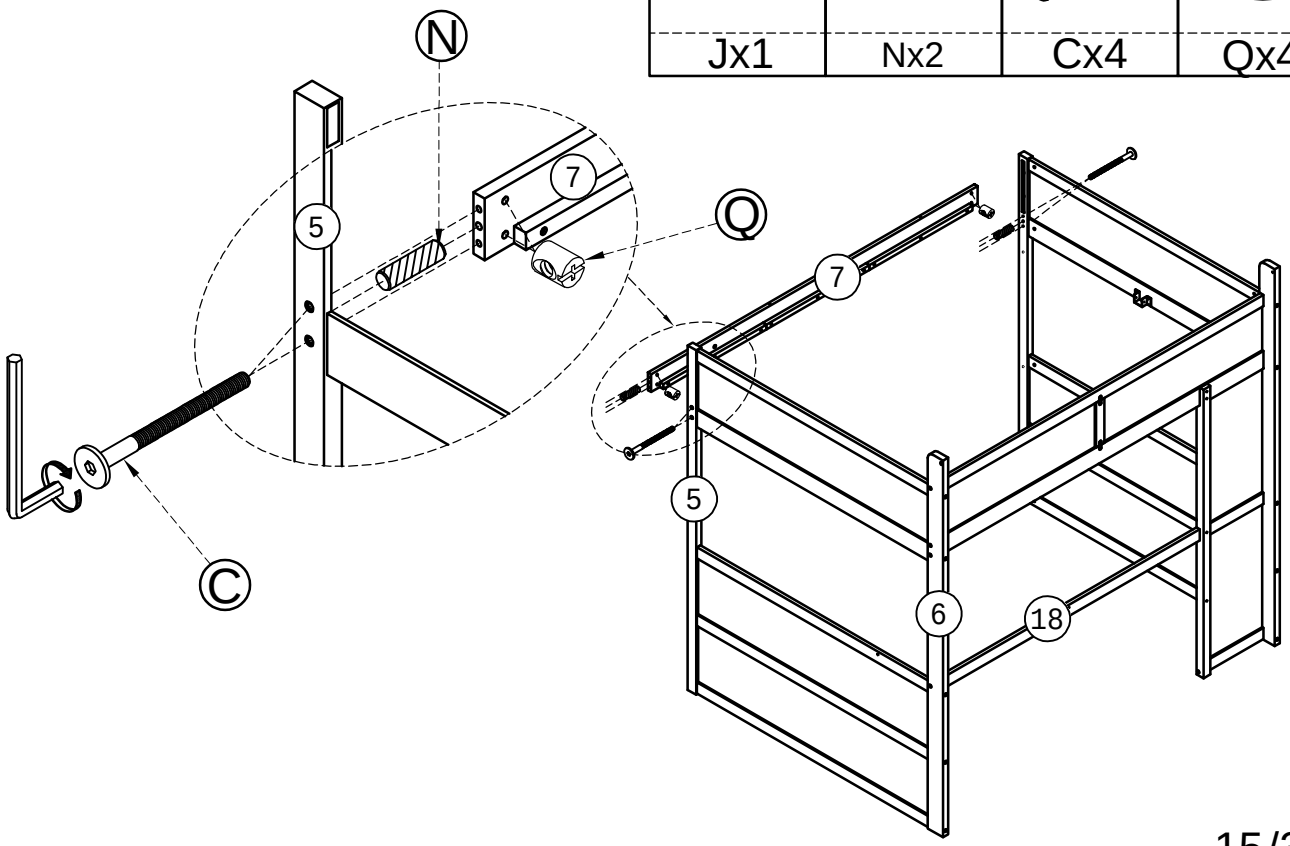

STEP 9:

Étape 9:

	Ø10x40 mm	Ø6x50mm
	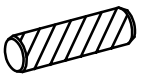	
Jx1	Nx2	Ex2

STEP 10:

Étape 10:

	Ø6x50mm	Ø6x13mm
		
Jx1	Ex10	Qx10

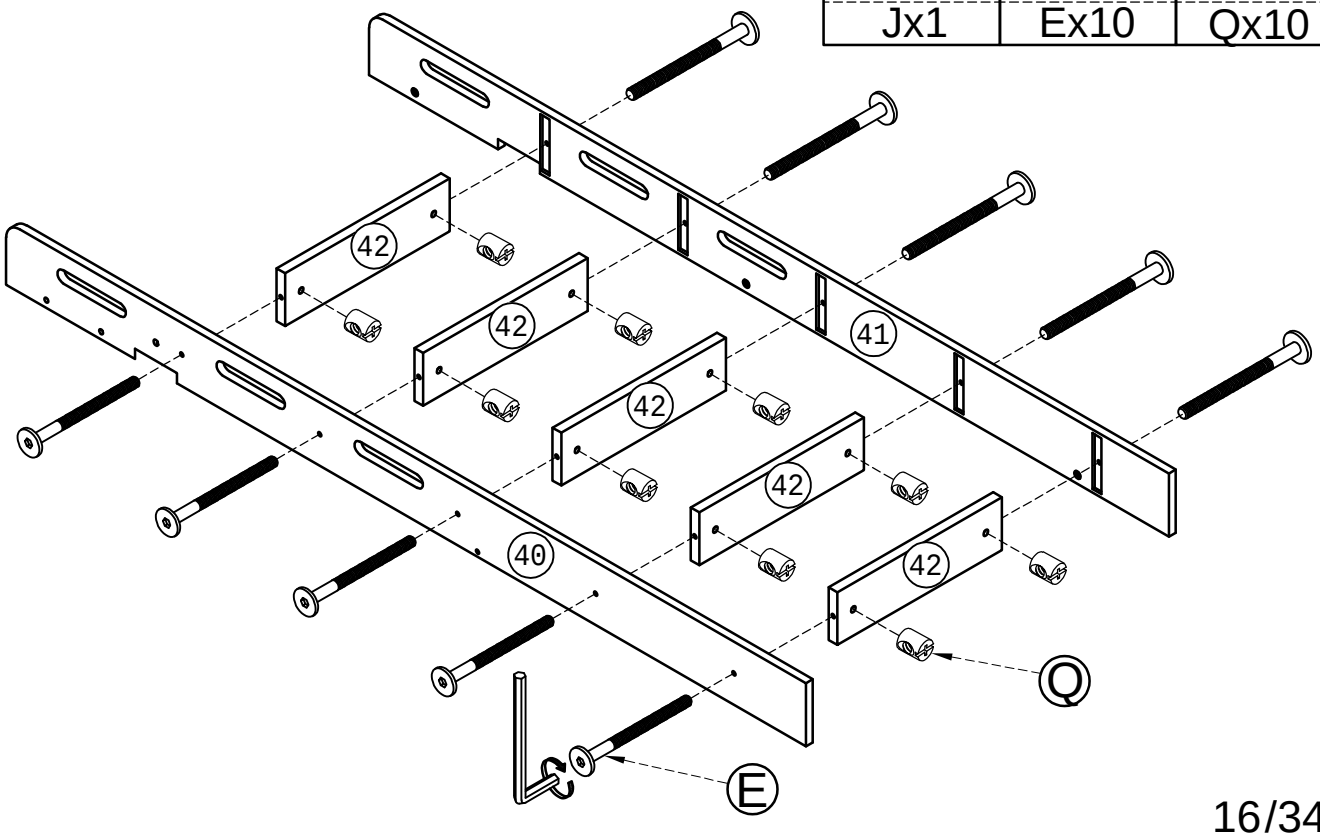

STEP 11-1:

Étape 11-1:

	Ø6x35 mm
Jx1	Hx3

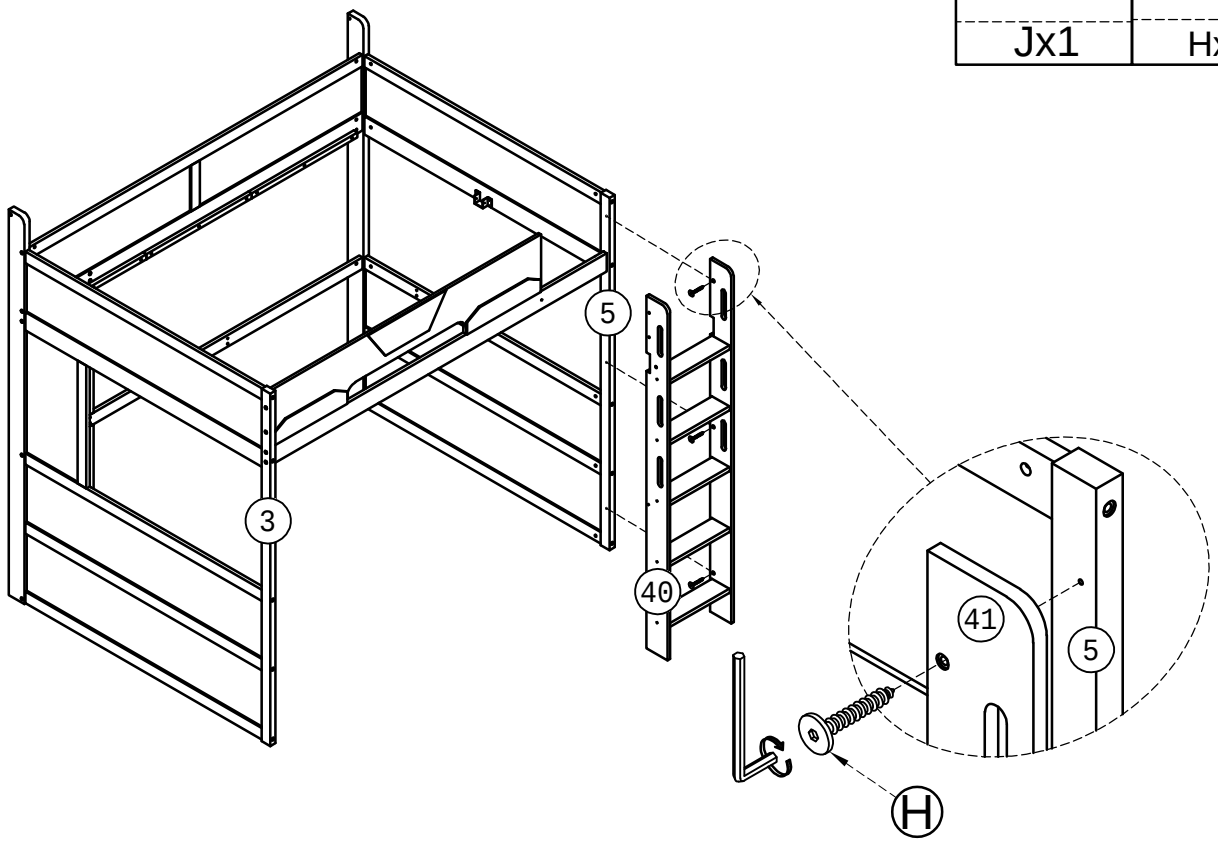

STEP 11-2:

Étape 11-2:

	Ø6x60mm	Ø6x30mm
Jx1	Dx1	Fx2

Ø6x13mm
Qx1

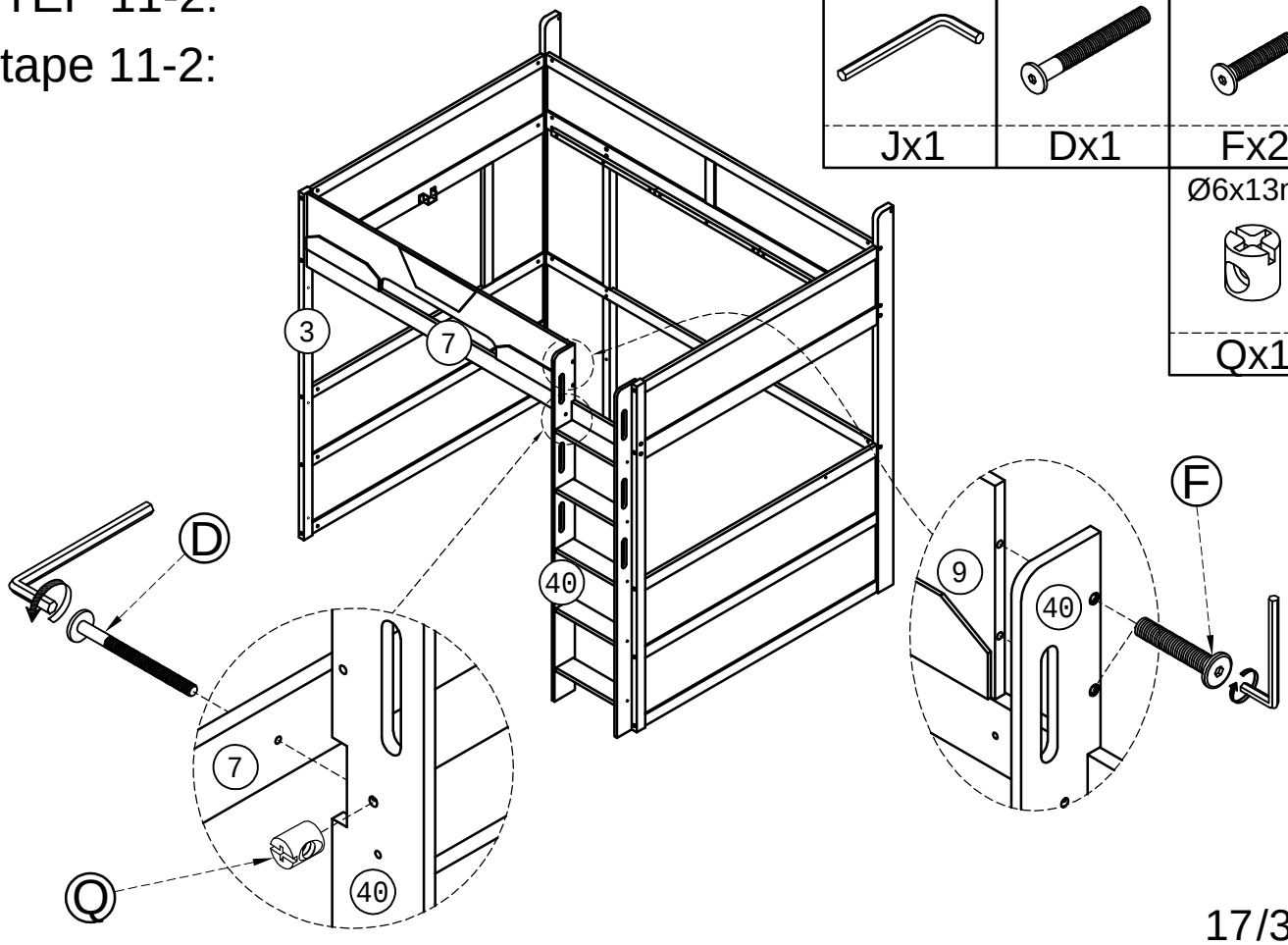

STEP 12:

Étape 12:

	Ø6x35 mm	Ø10x40 mm
Jx1	Hx1	Nx1

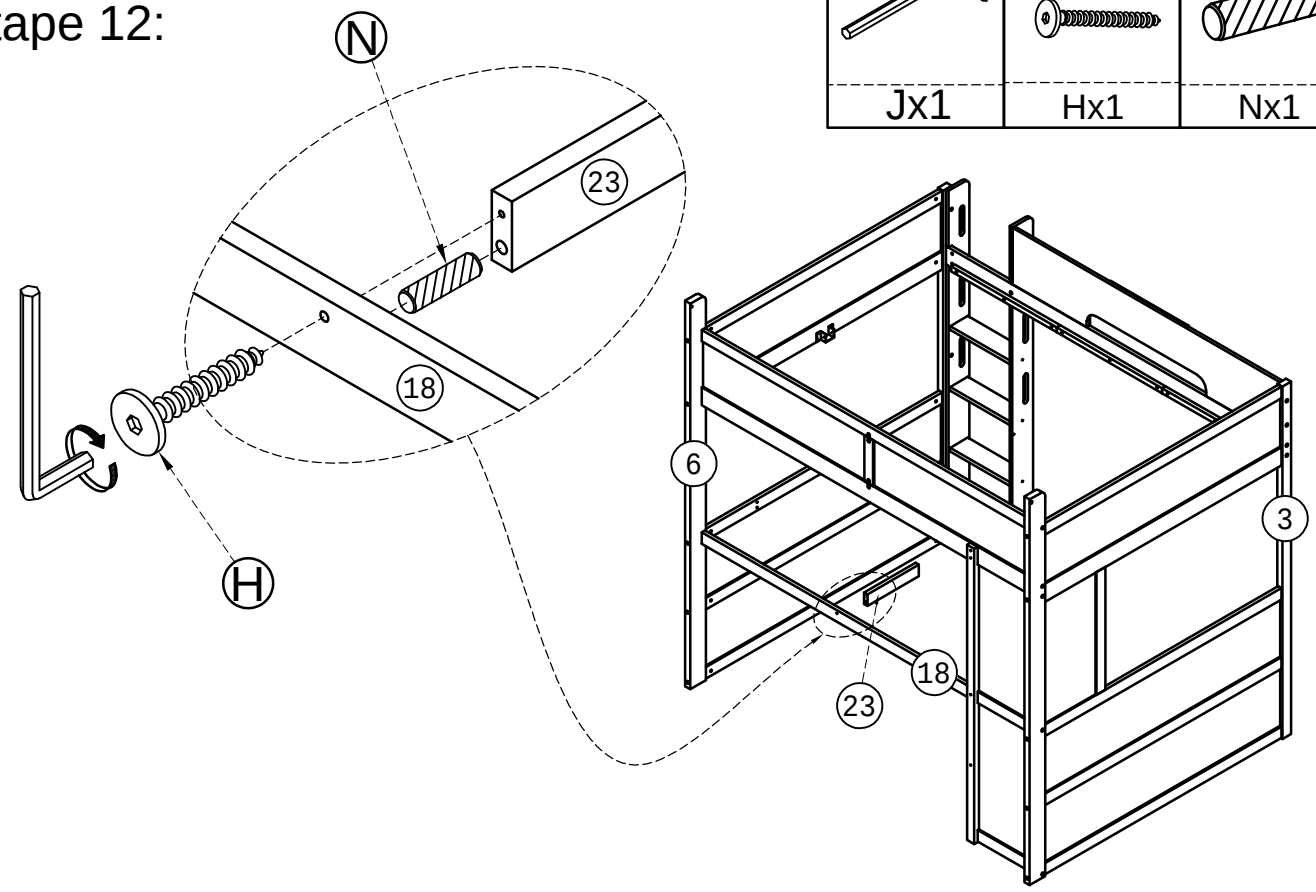

STEP 13:

Étape 13:

	Ø6x60mm	Ø6x13mm	Ø6x35 mm	Ø10x40 mm
Jx1	Dx1	Qx1	Hx1	Nx2

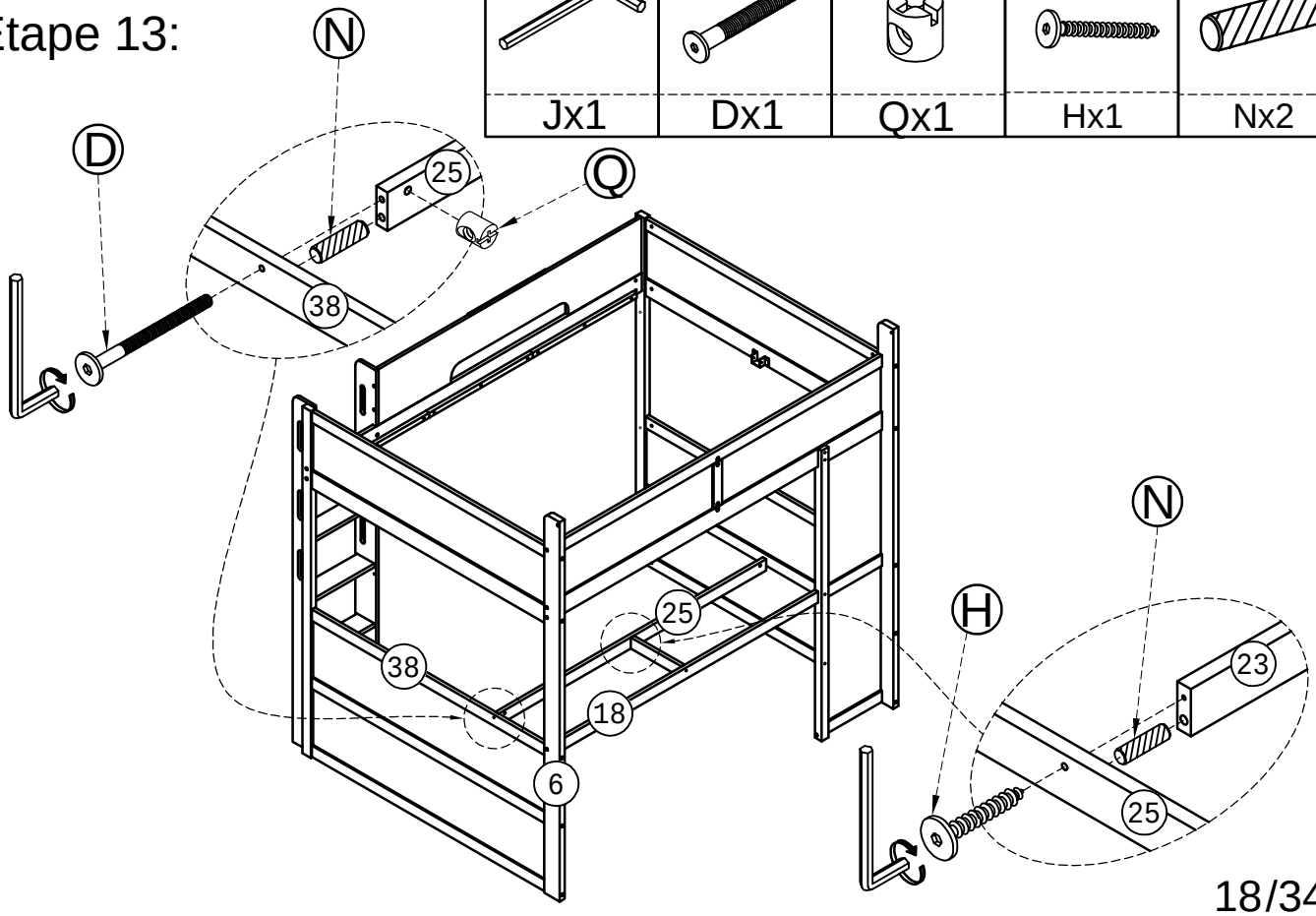

STEP 14:

Étape 14:

	Ø6x60mm	Ø6x13mm	Ø10x40 mm
			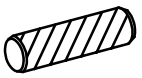
Jx1	Dx1	Qx1	Nx1

Ø6x25mm	Ø6x15mm
	
Gx1	Rx1

STEP 15:

Étape 15:

	Ø6x90mm	Ø6x13mm
		
Jx1	Bx1	Qx2

Ø6x60mm	Ø10x40 mm
	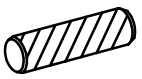
Dx1	Nx2

STEP 16-1:

Étape 16-1:

	Ø6x60mm	Ø6x30mm
Jx1	Dx4	Fx4

Ø6x13mm	Ø10x40 mm
Qx4	Nx4

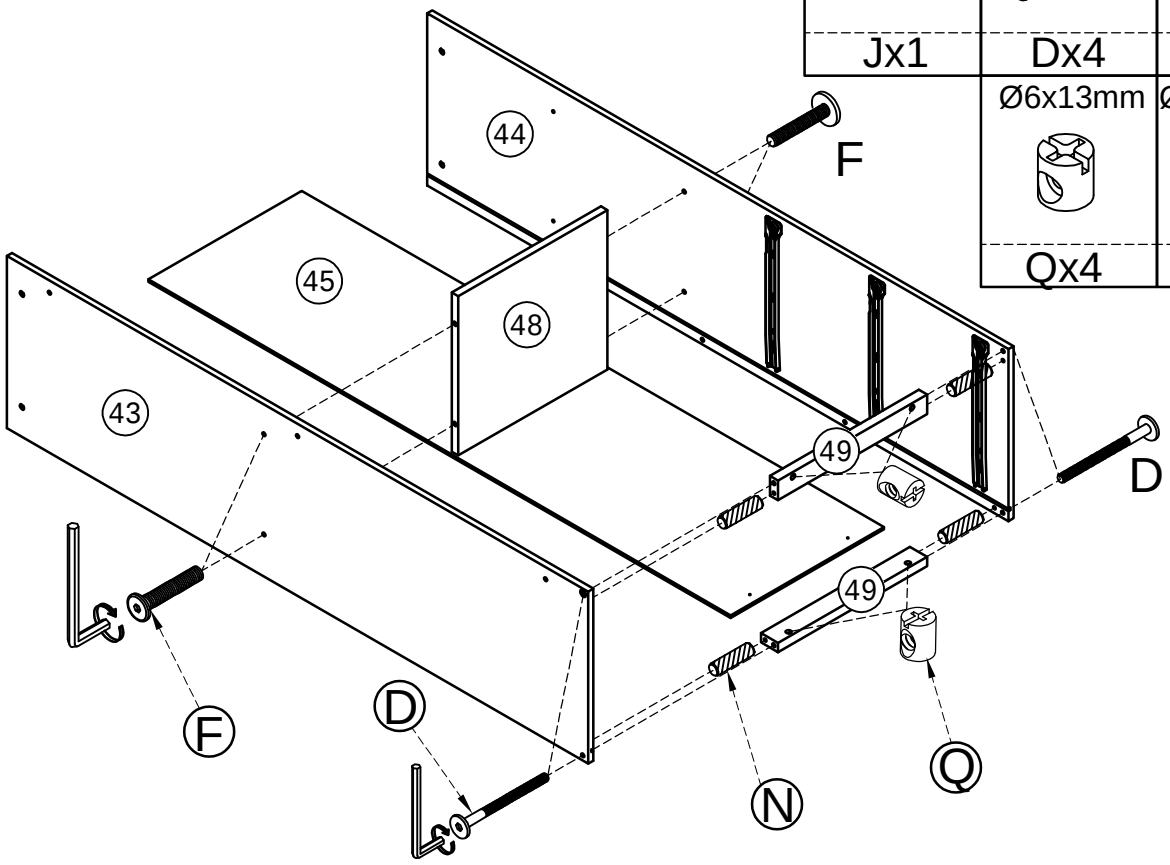

STEP 16-2:

Étape 16-2:

	Ø6x60mm	Ø6x13mm
Jx1	Dx4	Qx4

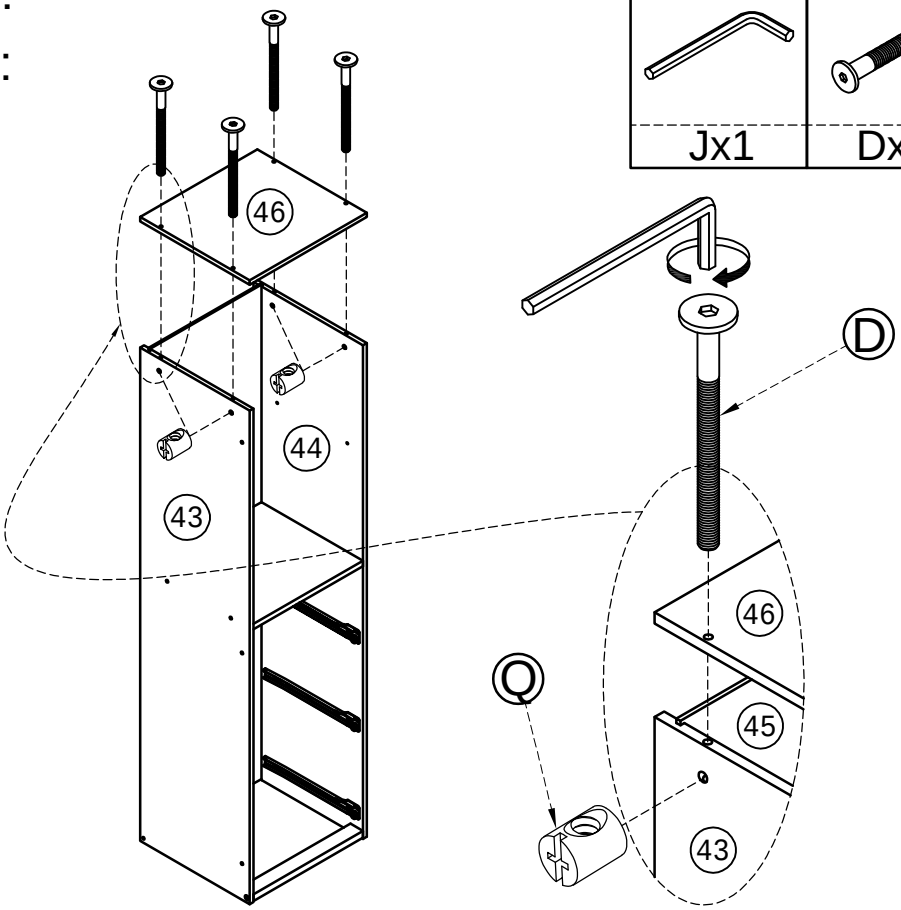

STEP 16-3:

Étape 16-3:

M4x15mm



Lx1

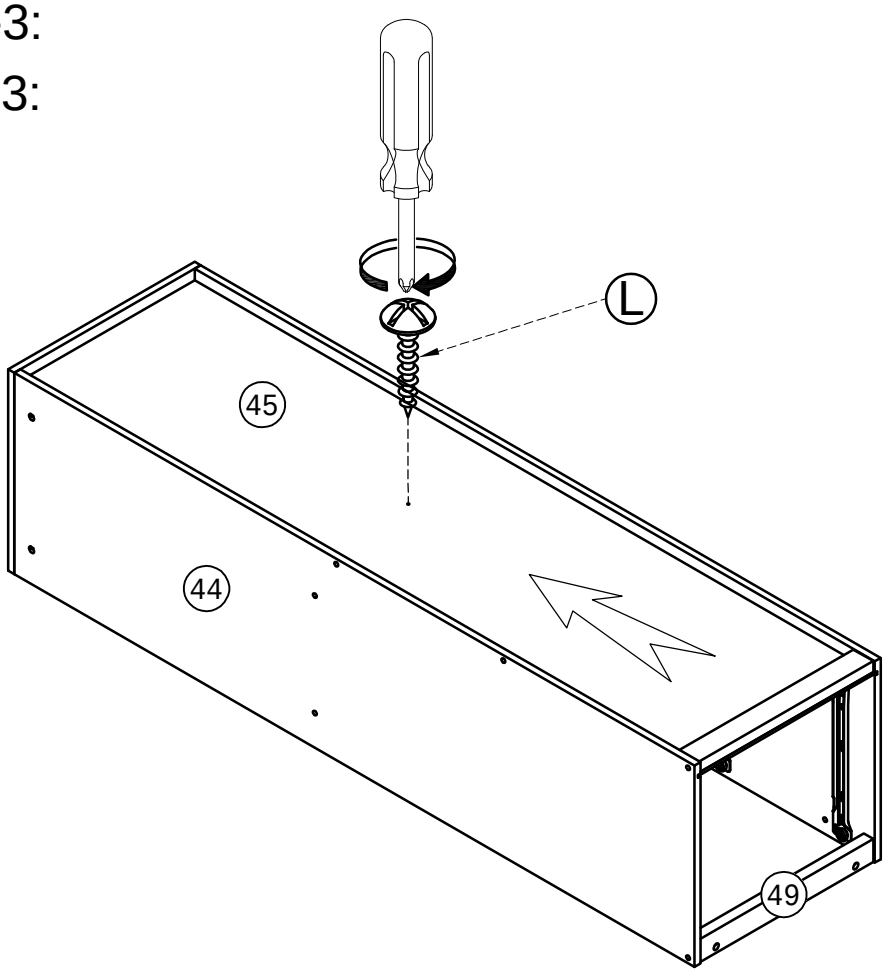

STEP 16-4:

Étape 16-4:

M4x15mm



Lx2

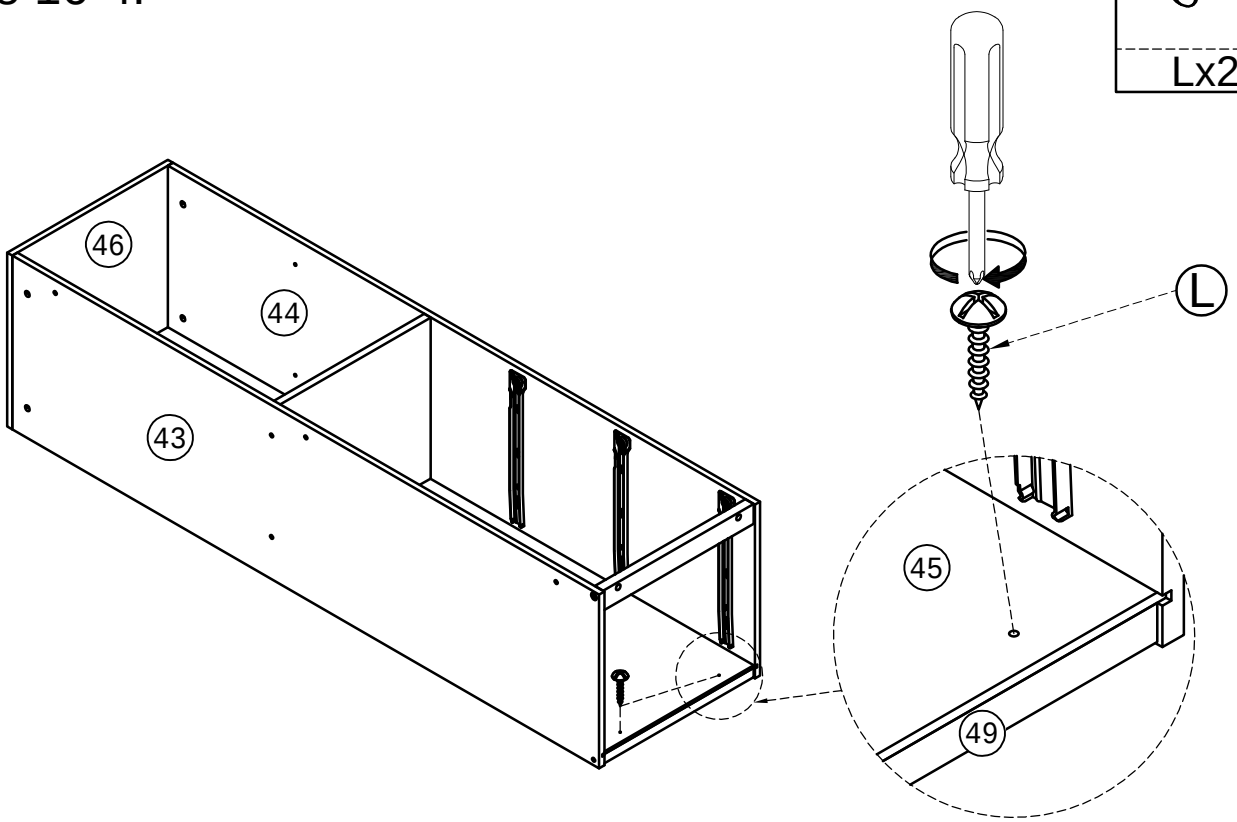

STEP 16-5:

Étape 16-5:

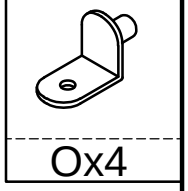

Ox4

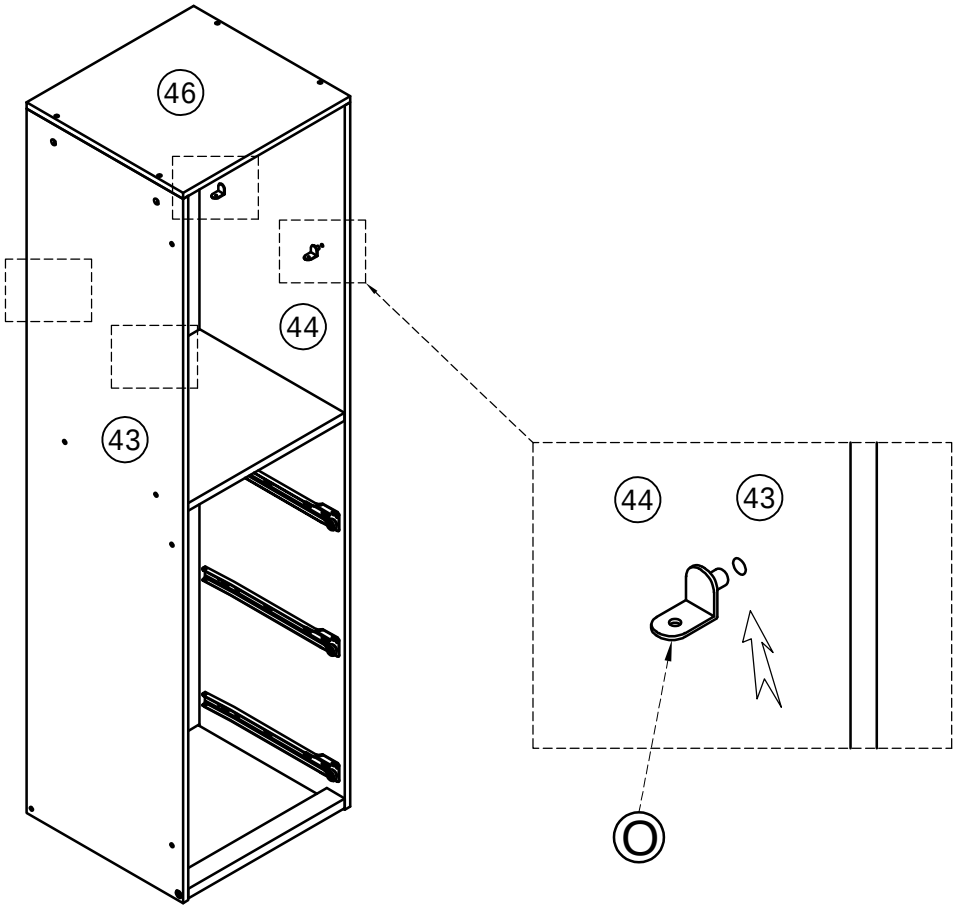

STEP 16-6:

Étape 16-6:

M3x12mm

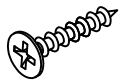

Mx4

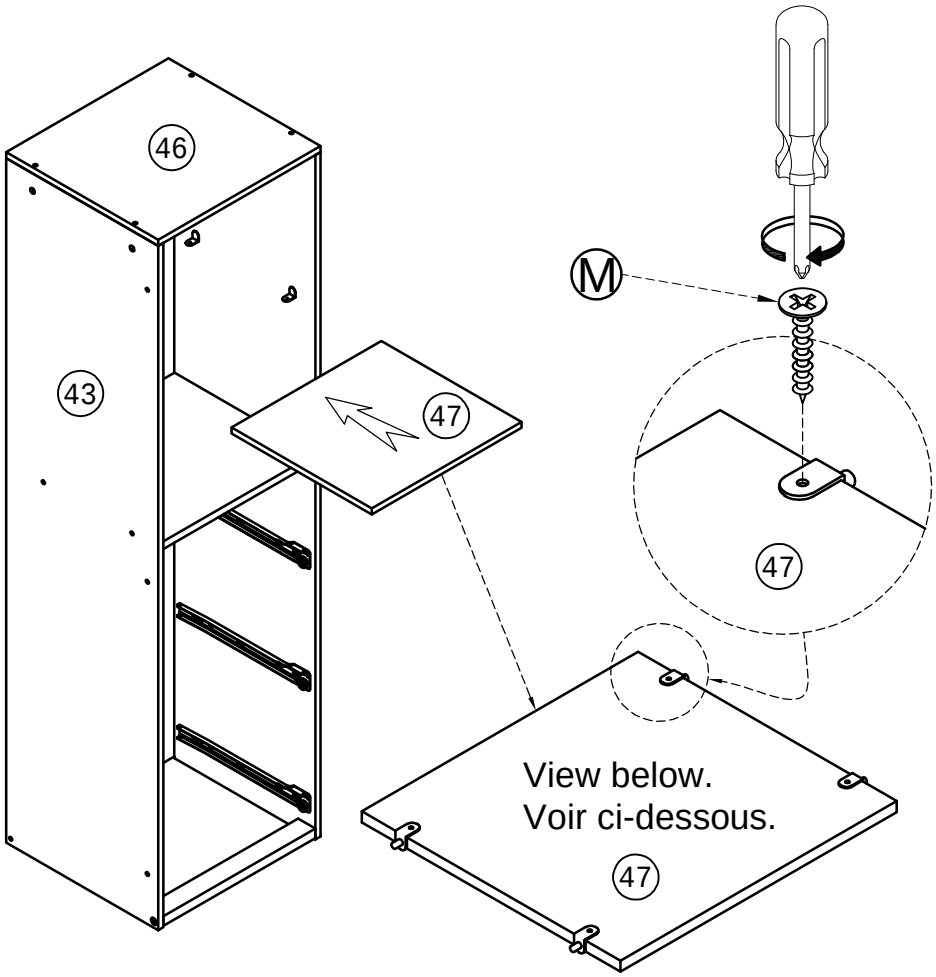

STEP 17:

Étape 17:

	Ø6x35 mm
	
Jx1	Hx3

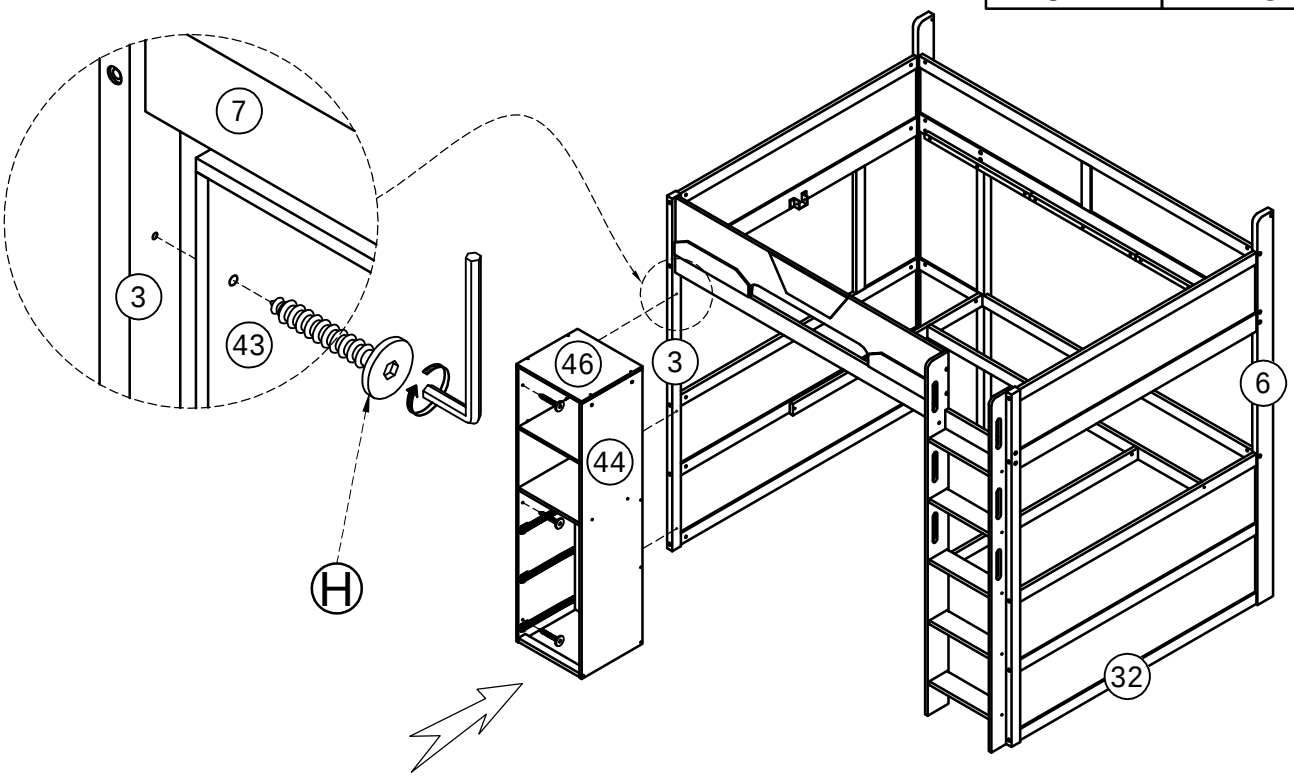

STEP 18:

Étape 18:

	Ø6x90mm	Ø6x13mm
		
Jx1	Bx1	Qx1

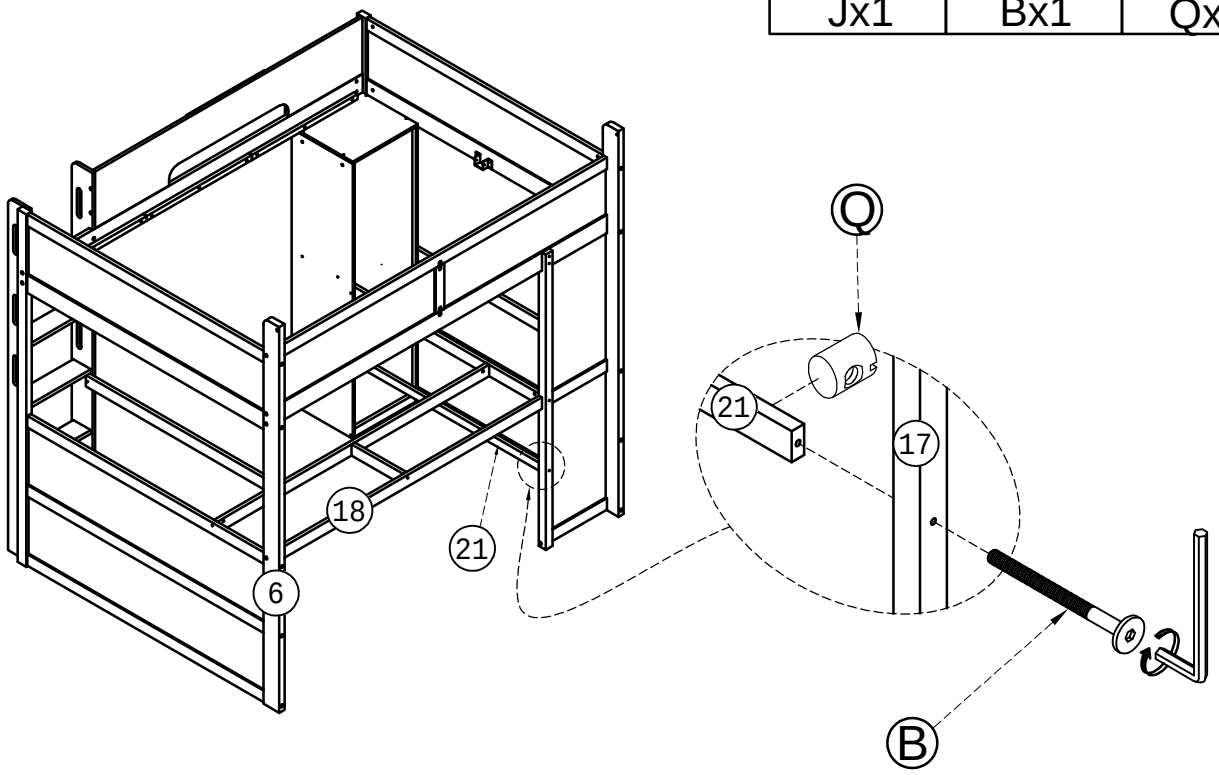

STEP 19:

Étape 19:

	Ø6x25mm	Ø6x15mm
Jx1	Gx2	Rx2

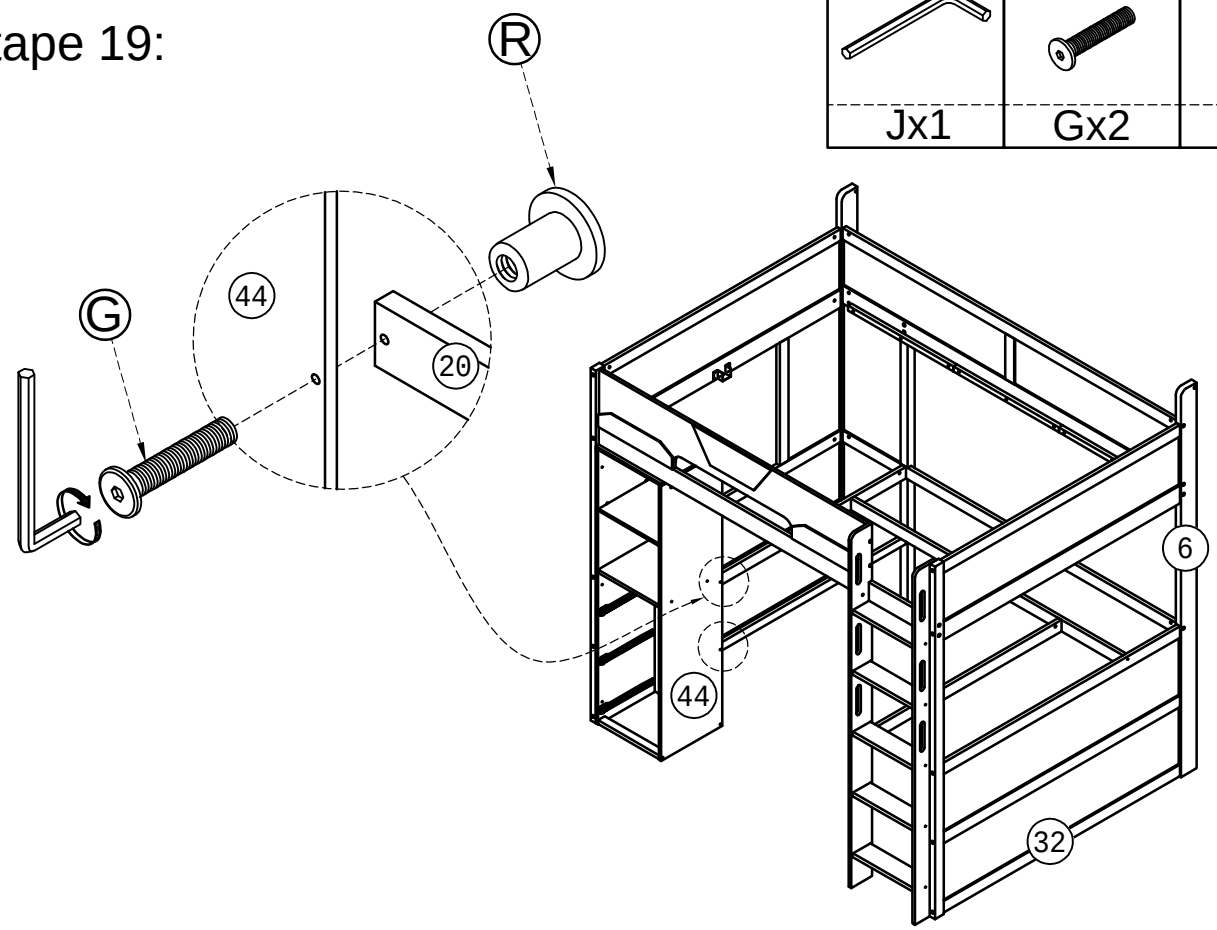

STEP 20:

Étape 20:

M4x15mm
Lx3

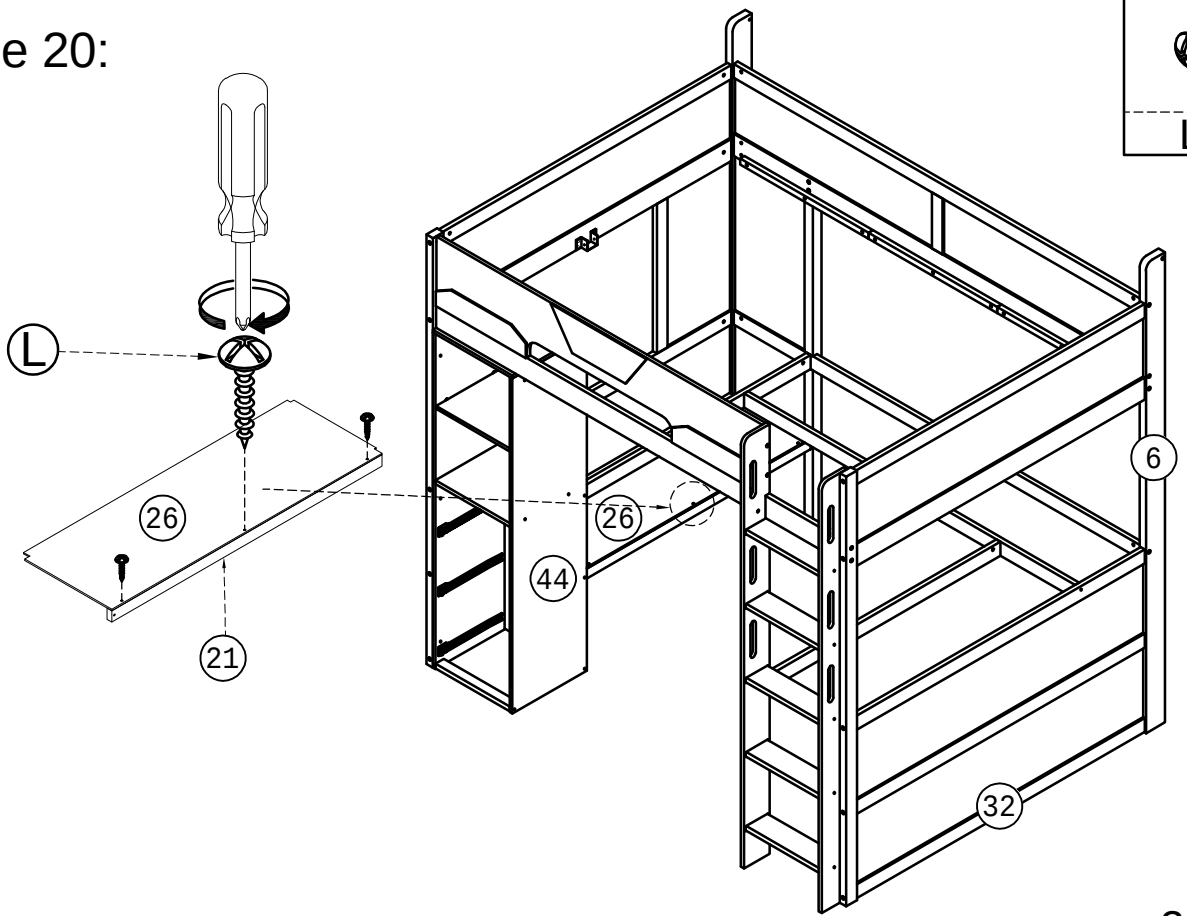

STEP 21-1:

Étape 21-1:

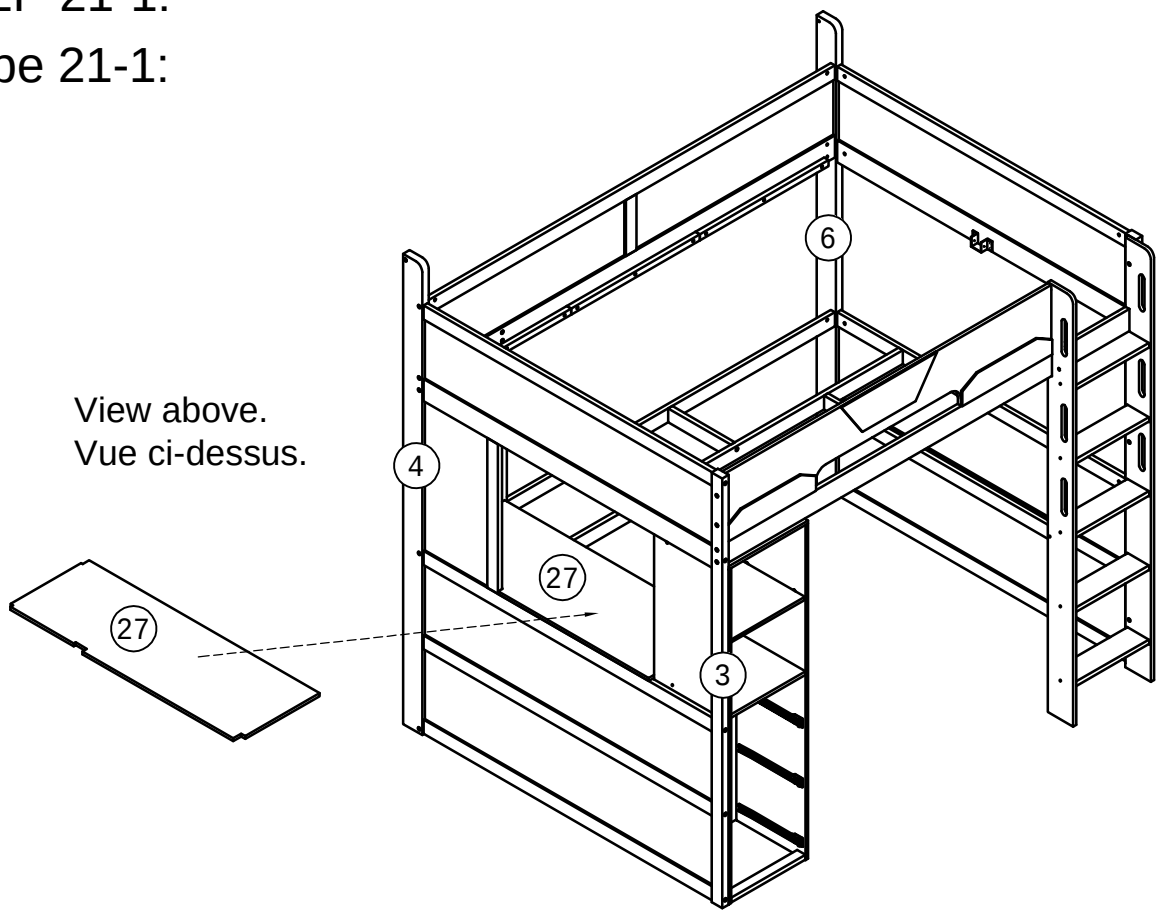

View above.
Vue ci-dessus.

STEP 21-2:

Étape 21-2:

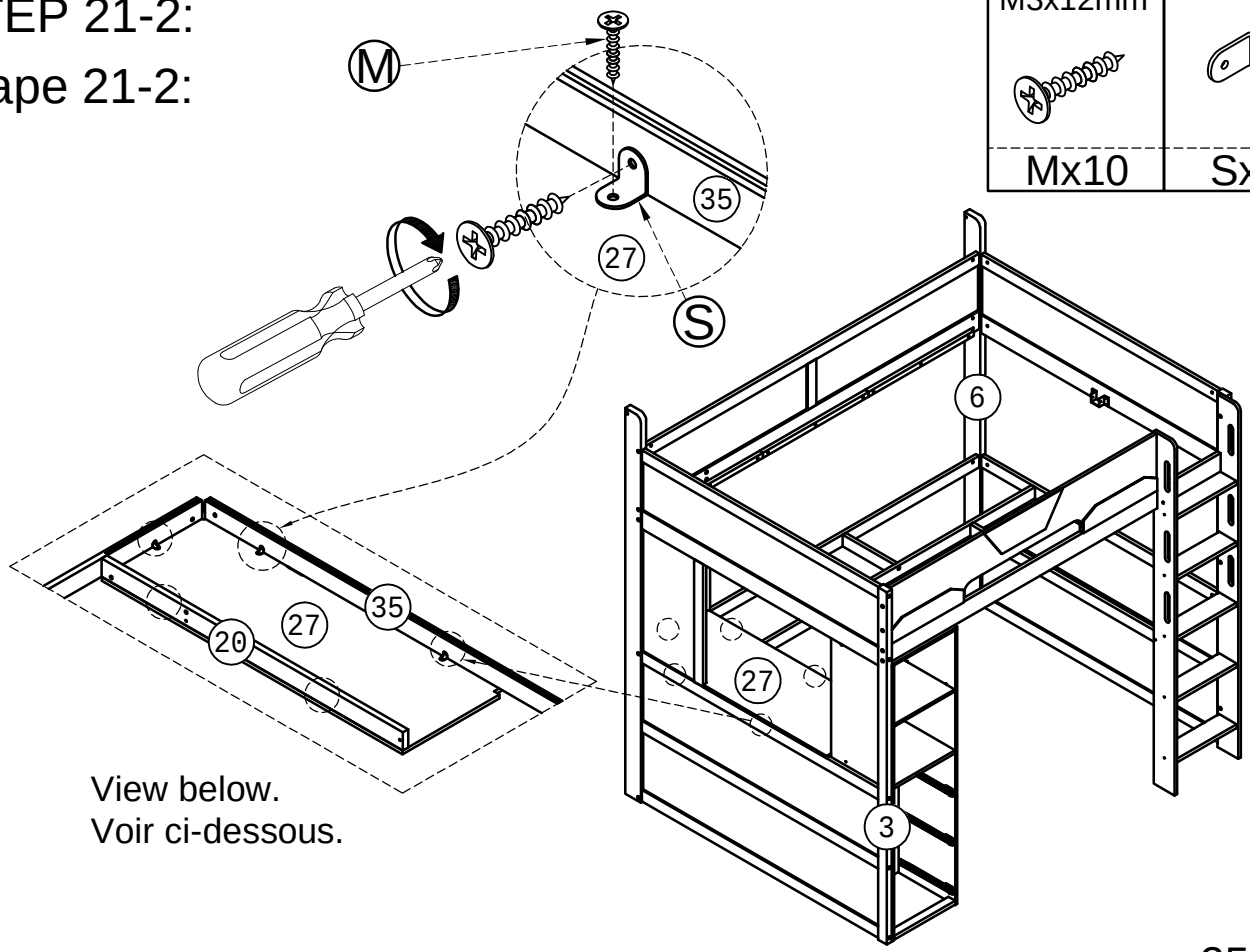

M3x12mm	
Mx10	Sx5

View below.
Voir ci-dessous.

STEP 22-1:

Étape 22-1:

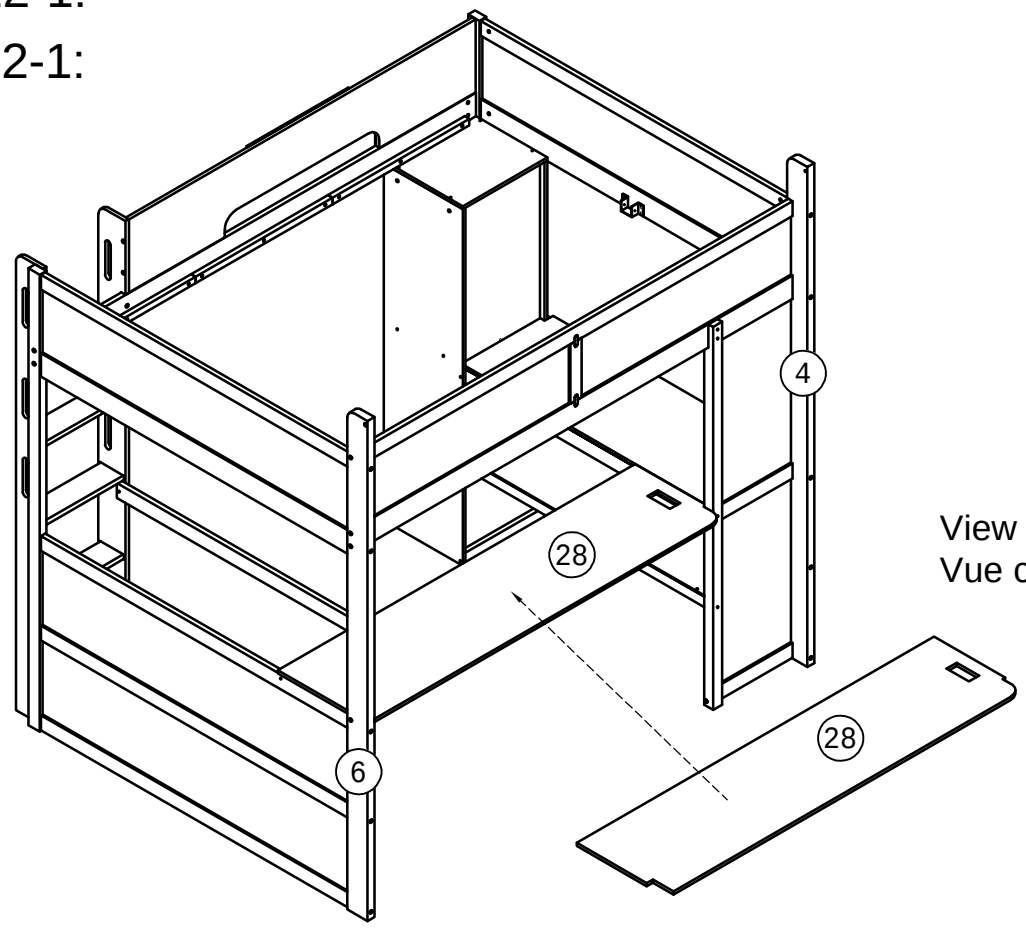

View above.
Vue ci-dessus.

STEP 22-2:

Étape 22-2:

M3x12mm	
Mx14	Sx7

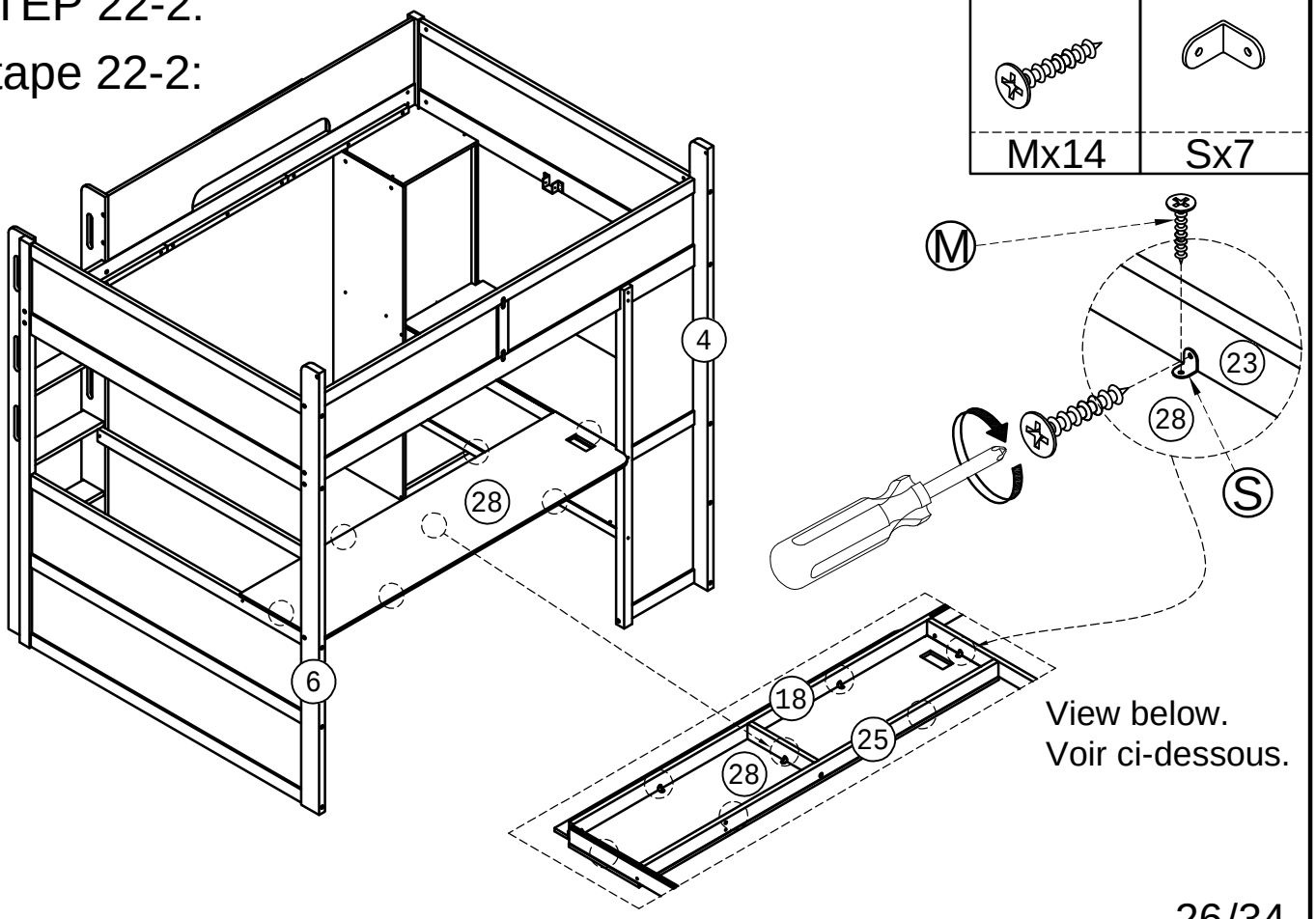

View below.
Voir ci-dessous.

STEP 23-1:

Étape 23-1:

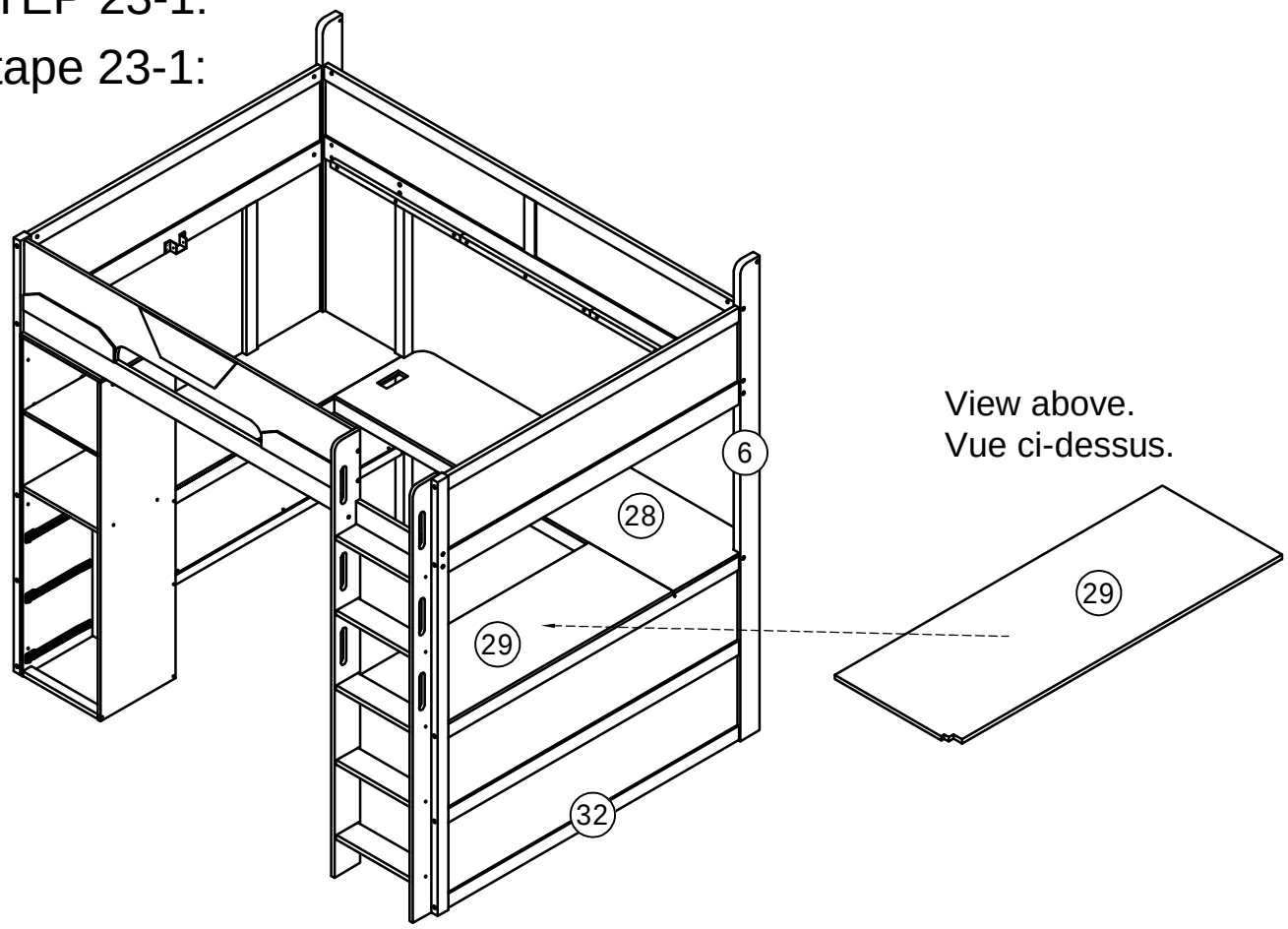

STEP 23-2:

Étape 23-2:

M3x12mm	
Mx10	Sx5

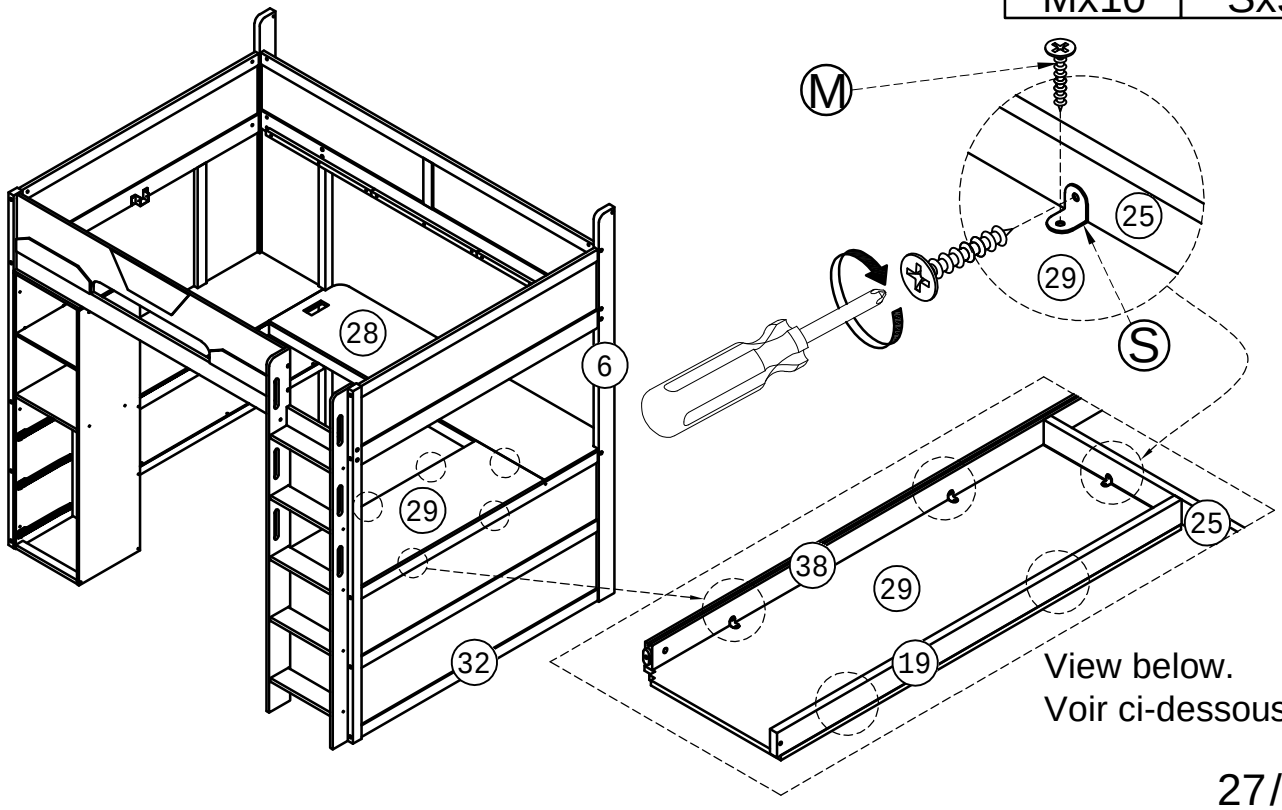

STEP 24:

Étape 24:

M4x15mm



Lx2

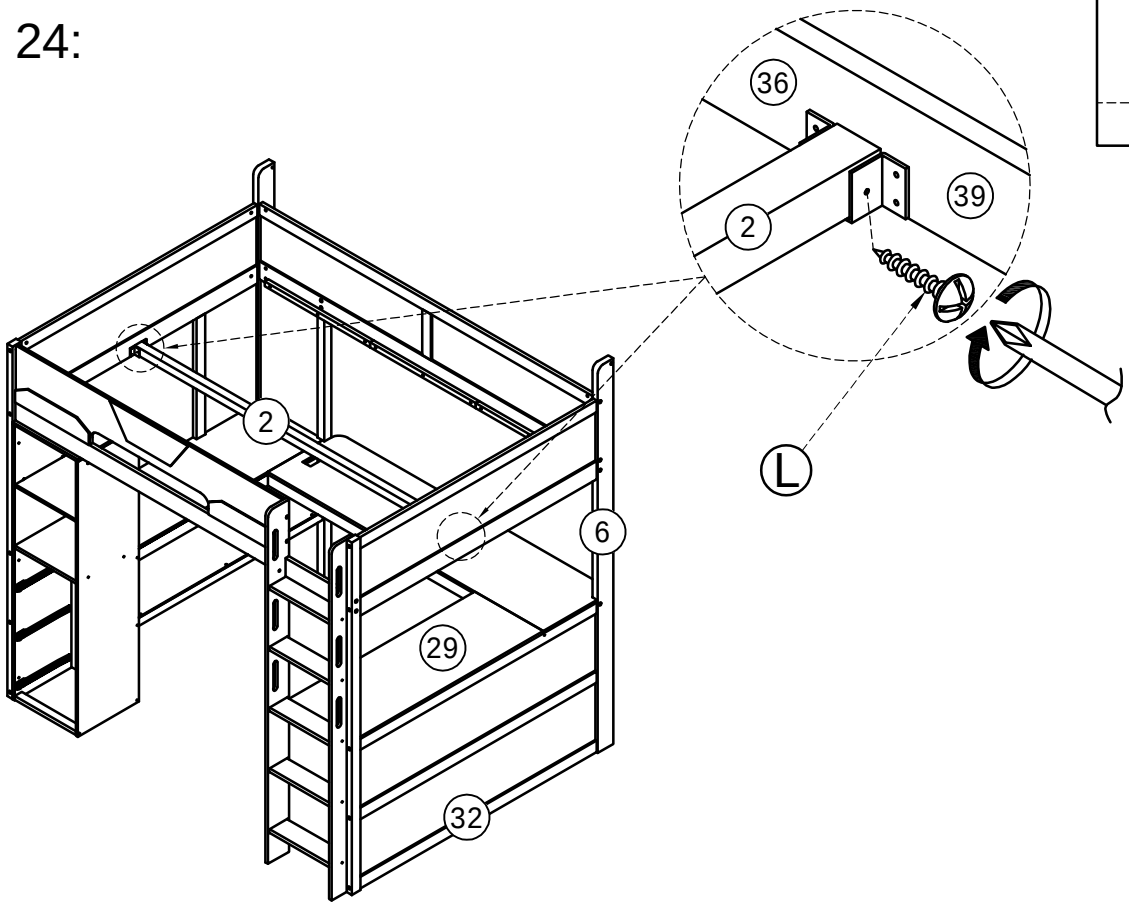

STEP 25:

Étape 25:

M4x30 mm



Kx42

Do not lock the screws of the bed slats to the outermost edge the bed slats,you need to leave a certain space at the edges otherwise it you cause the board to break

Ne verrouillez pas les vis des lattes du lit sur le bord le plus extérieur des lattes du lit, vous devez laisser un certain espace sur les bords, sinon la planche se casserait.

STEP 26:

Étape 26:

M4x30 mm
Kx5

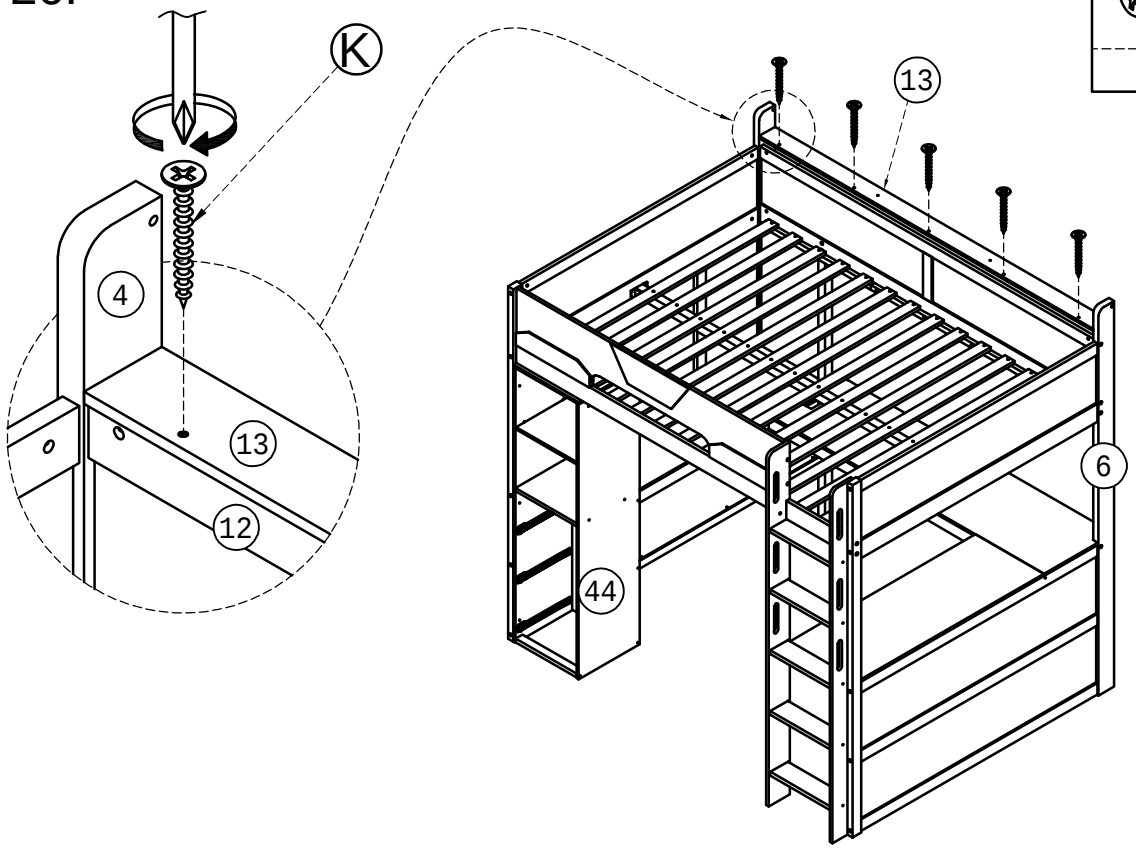

STEP 27:

Étape 27:

	Ø6x70mm	Ø6x13mm
Jx1	Cx2	Qx2

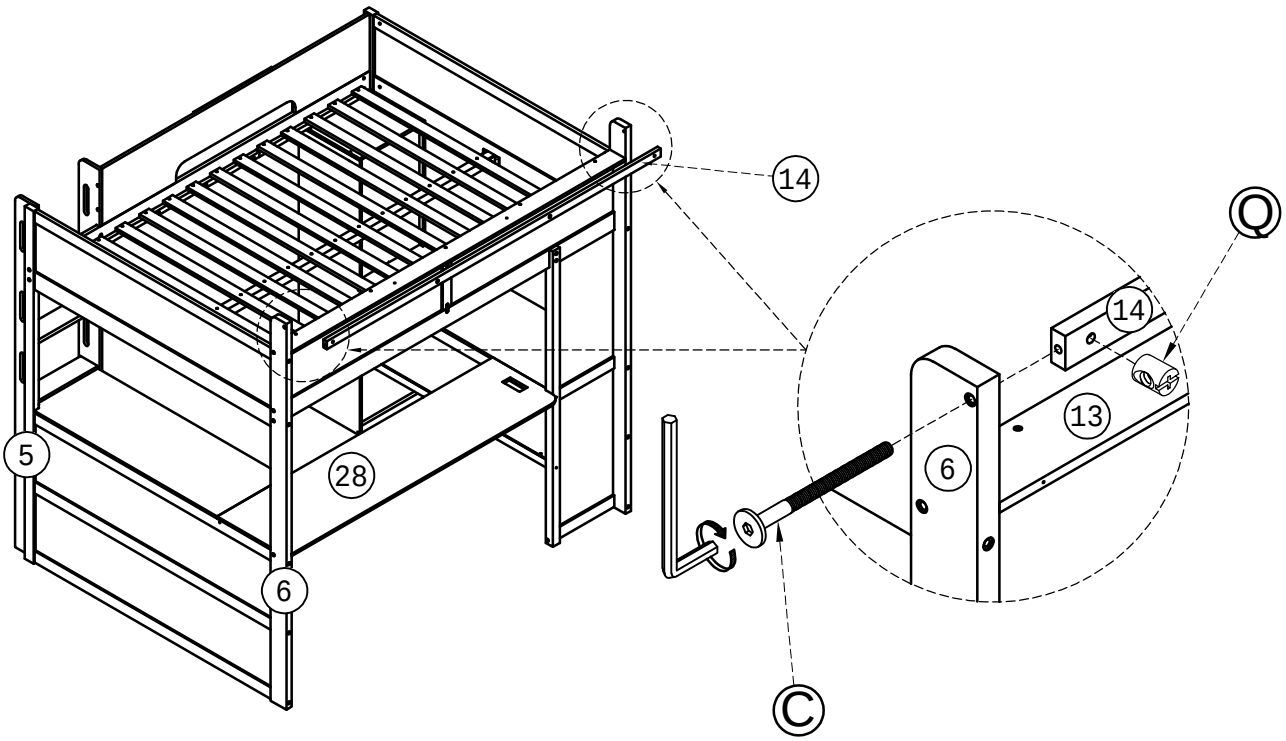

STEP 28:

Étape 28:

	Ø6x30mm
	
Jx1	Fx4

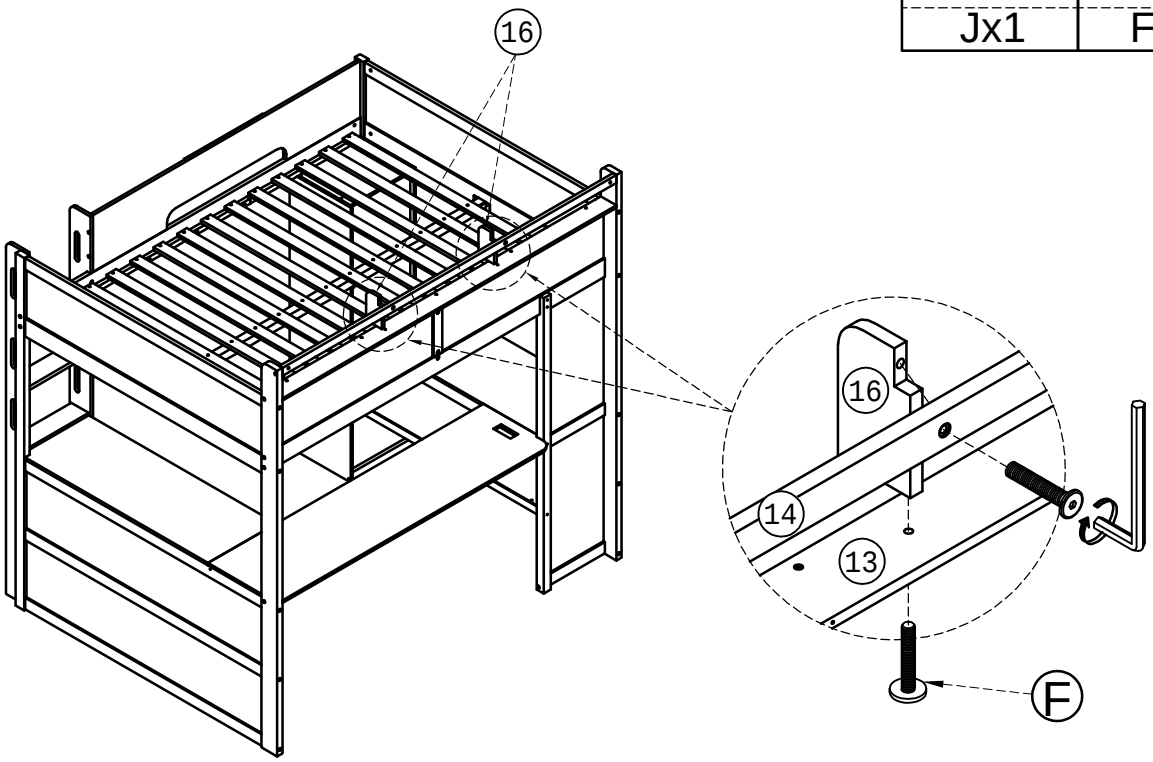

STEP 29:

Étape 29:

M4x15mm

Lx14

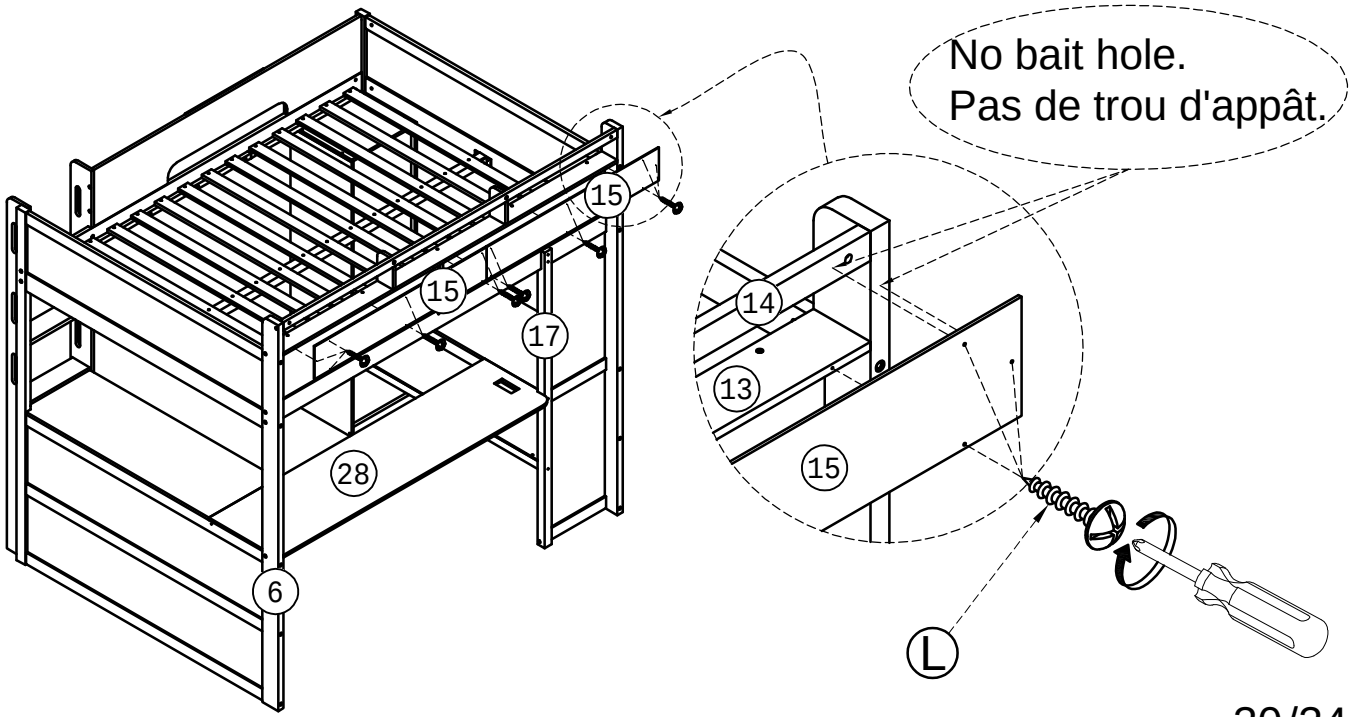

STEP 30:

Étape 30:

M3x12mm	
	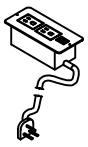
Mx2	I x1

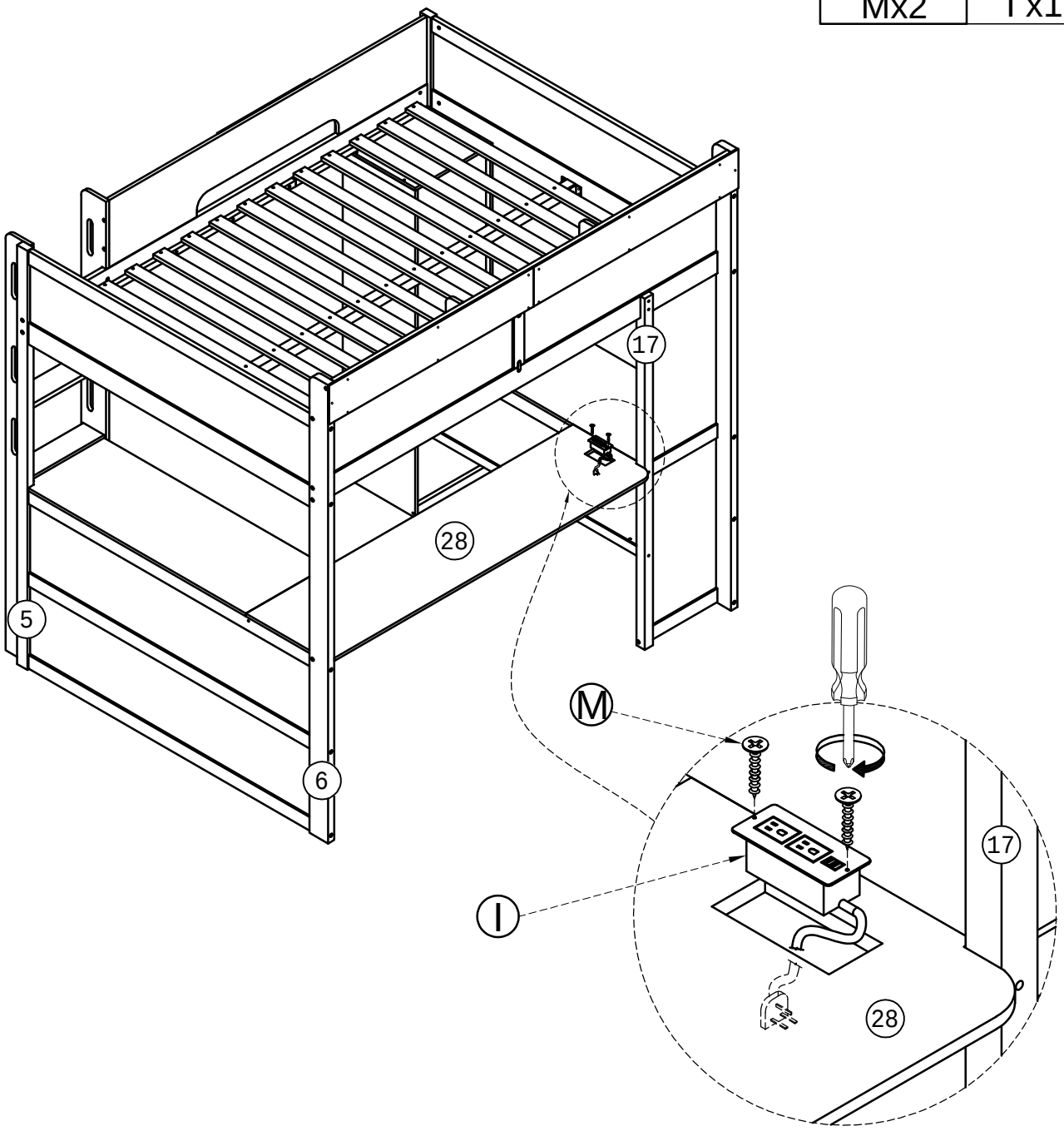

“This device complies with part 15 of the FCC Rules. Operation is subject to the following two conditions: (1) This device may not cause harmful interference, and (2) this device must accept any interference received,including interference that may cause undesired operation.”

"Cet appareil est conforme à la partie 15 de la réglementation FCC. Son utilisation est soumise aux deux conditions suivantes : (1) Cet appareil ne doit pas provoquer d’interférences nuisibles ; (2) Il doit accepter toute interférence reçue, y compris celles susceptibles de provoquer un fonctionnement indésirable."

STEP 31:
Étape 31:

LED-3m

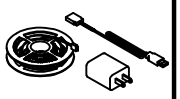

Ux1

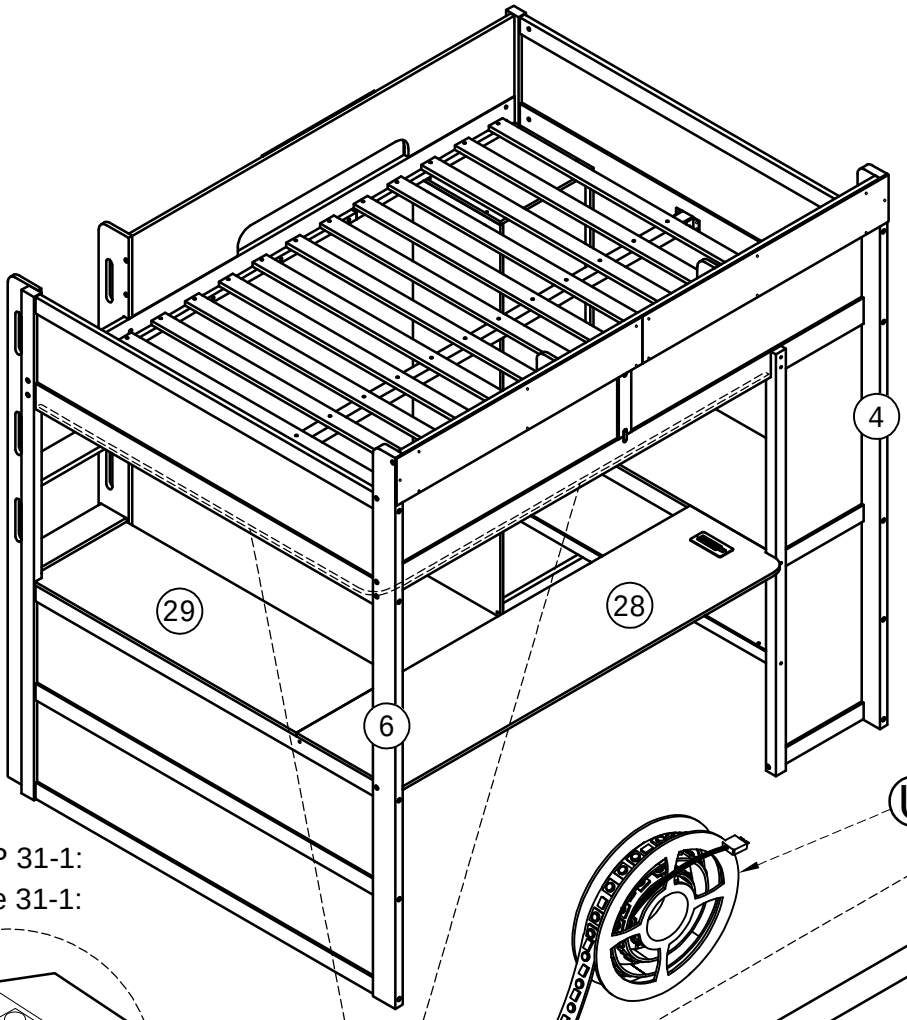

STEP 31-1:
Étape 31-1:

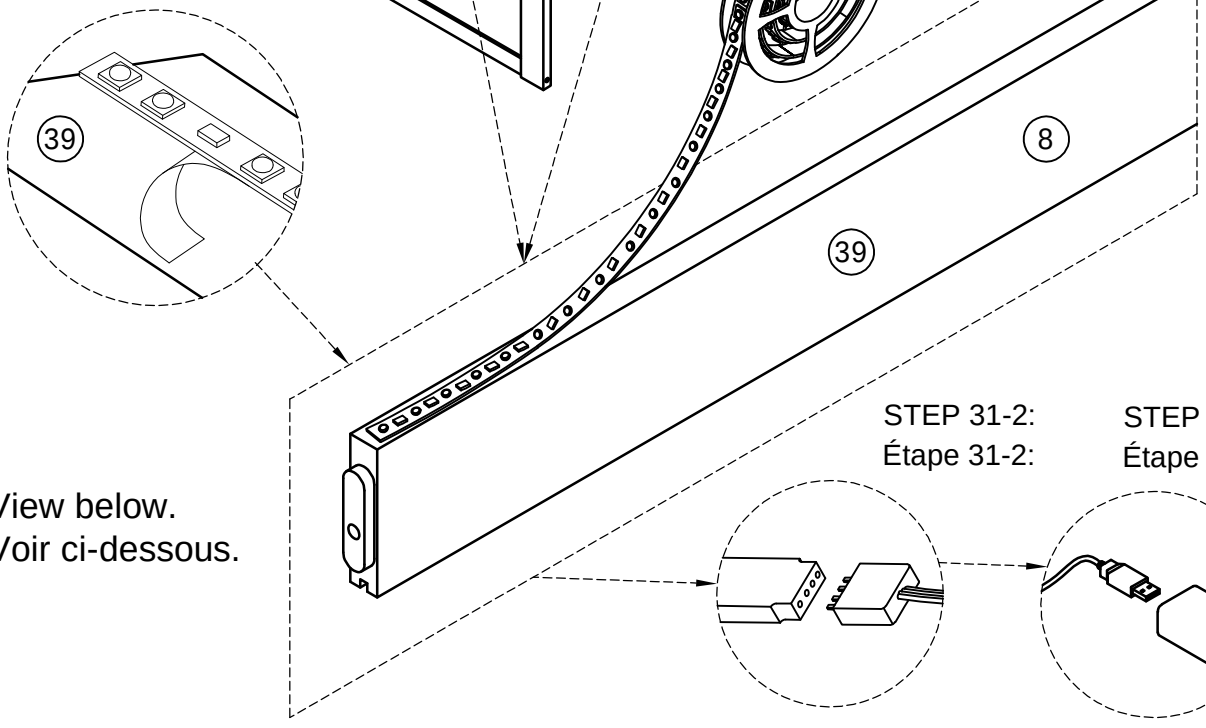

View below.
Voir ci-dessous.

STEP 31-2:
Étape 31-2:

STEP 31-3:
Étape 31-3:

"This device complies with part 15 of the FCC Rules. Operation is subject to the following two conditions: (1) This device may not cause harmful interference, and (2) this device must accept any interference received,including interference that may cause undesired operation."

"Cet appareil est conforme à la partie 15 de la réglementation FCC. Son utilisation est soumise aux deux conditions suivantes : (1) Cet appareil ne doit pas provoquer d'interférences nuisibles ; (2) Il doit accepter toute interférence reçue, y compris celles susceptibles de provoquer un fonctionnement indésirable."

STEP 32-1:

Étape 32-1:

x3

	Ø6x60mm	Ø6x13mm	Ø6x25 mm
			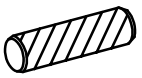
Jx1	Dx6	Qx6	Px12

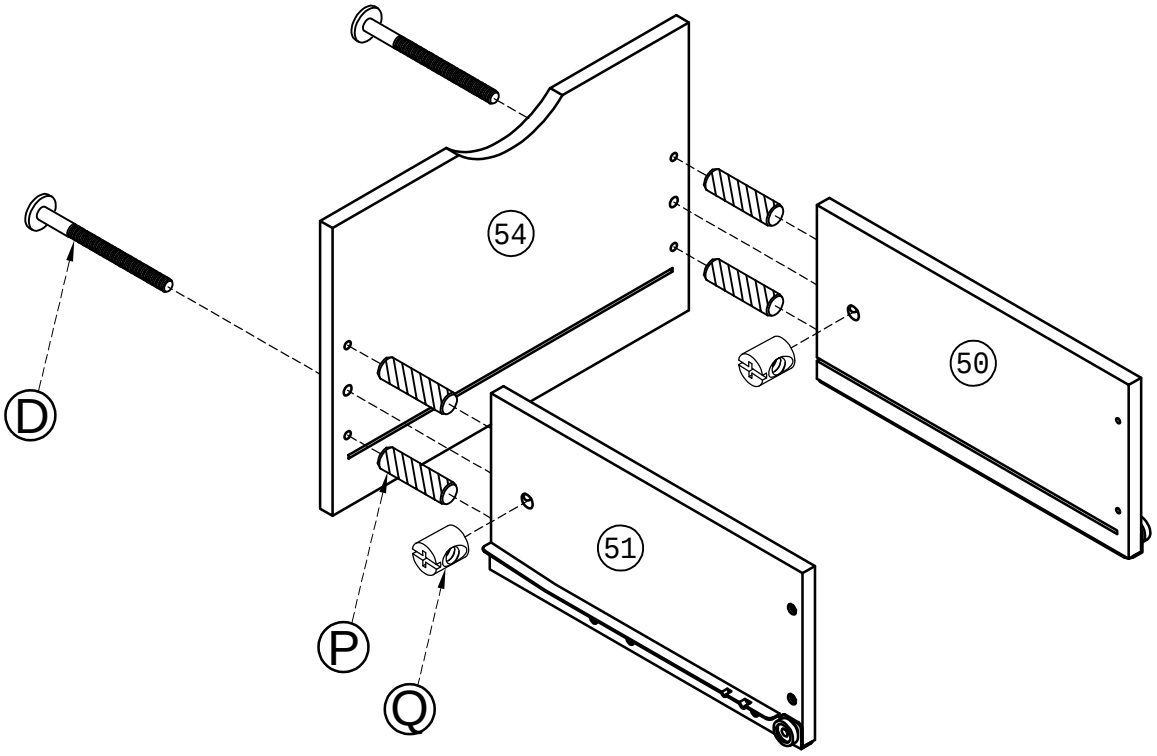

STEP 32-2:

Étape 32-2:

x3

M4x30 mm

Kx12

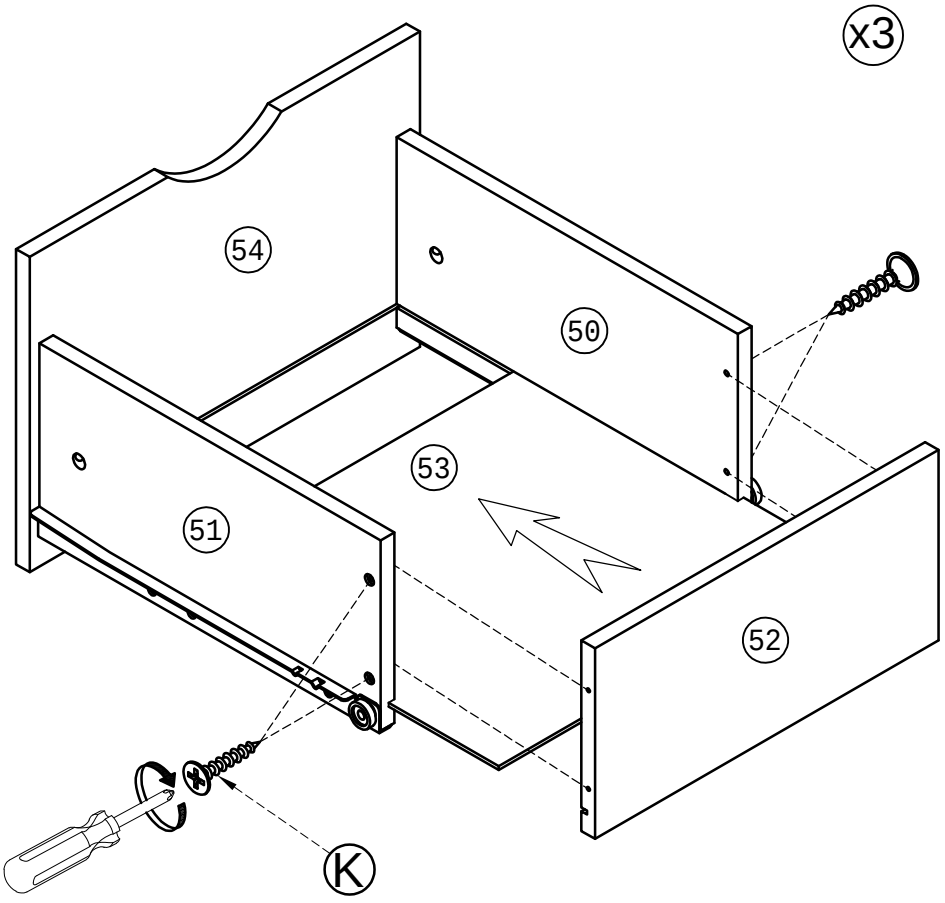

STEP 33:

Étape 33:

