ASSEMBLY INSTRUCTIONS
INSTRUCTIONS DE MONTAGE

QUEEN BED

LIT QUEEN

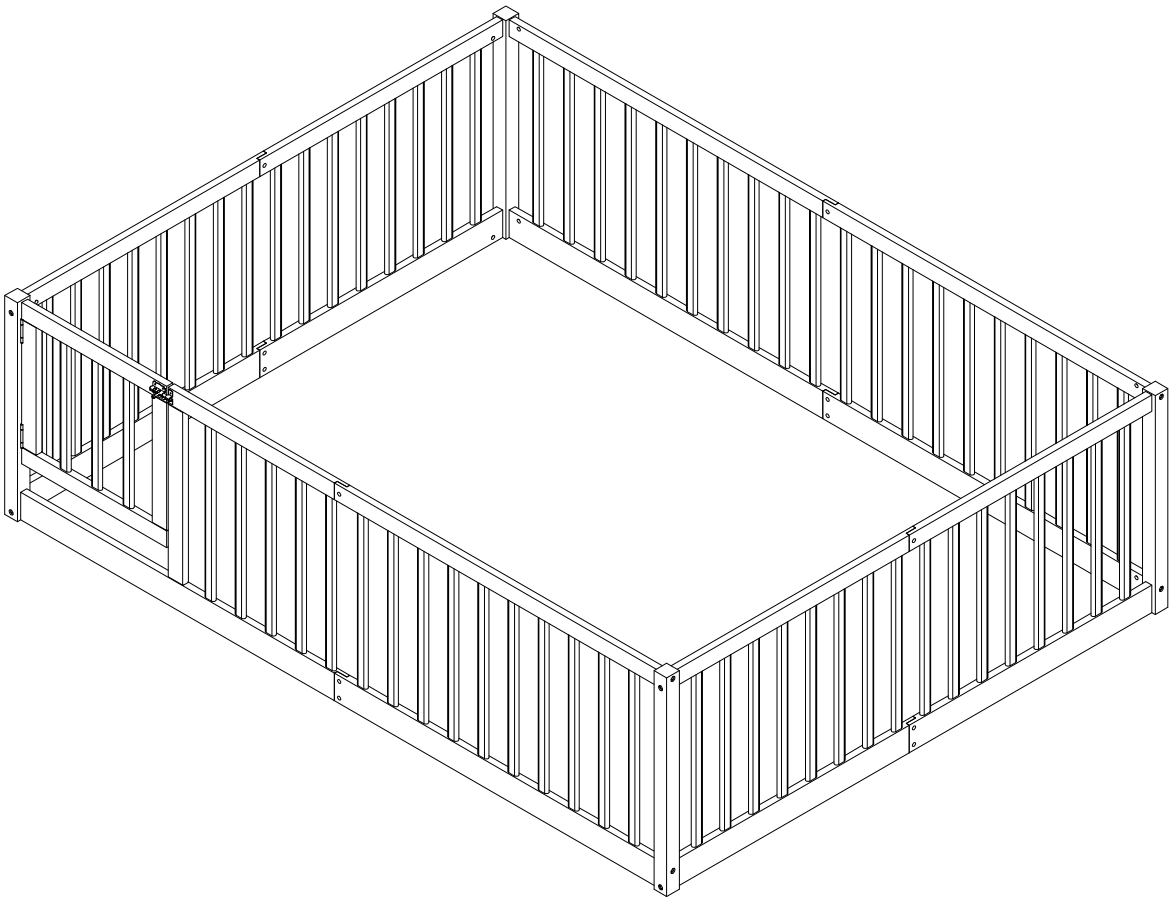

Bed type	Legth	Width	Thickness
Queen Standard	80"	60 "	6" max
Type de lit	Longueur	Largeur	Épaisseur
Norme Reine	80po	60po	6po

This set is included 1 box if don't receive full 1 box please contact our custumer service team.

Cet ensemble comprend 1 boîte. Si vous ne recevez pas 1 boîte complète, veuillez contacter notre équipe du service client.

Detail View/Vue détaillée

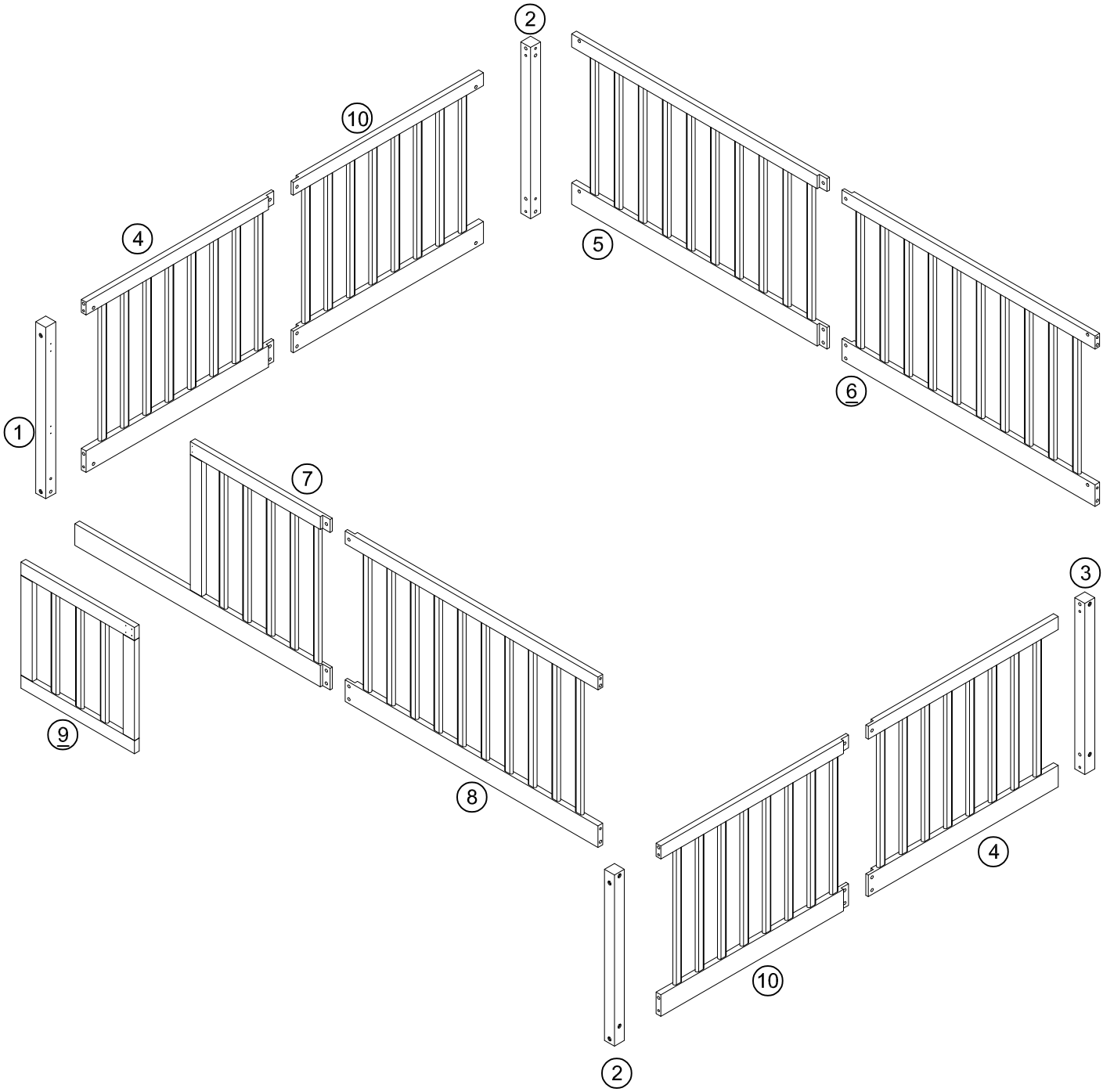

Part Lists/Listes de pièces

1 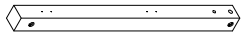	2 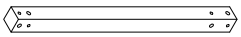	3 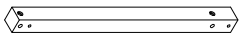
Front leg (left) - 1pc	Rear leg (left)/ Front leg (right) - 2pcs	Rear leg (right) - 1pc
Patte avant (gauche) - 1pièce	Patte arrière (gauche) / Patte avant (droite) - 2pièces	Patte arrière (droite) - 1pièce
4 	5 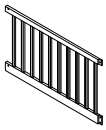	6 
Front frame (left) / rear frame (right) - 2pcs	Rear frame (left) - 1pc	Rear frame (right) - 1pc
Cadre avant (gauche) / cadre arrière (droite) - 2pièces	Cadre arrière (gauche) - 1pièce	Cadre arrière (droite) - 1pièce
7 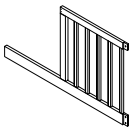	8 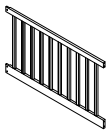	9 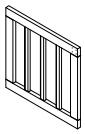
Front frame (left) - 1pc	Front frame (right) - 1pc	Door - 1pc
Cadre avant (gauche) - 1pièce	Cadre avant (droite) - 1pièce	Porte - 1pièce
10 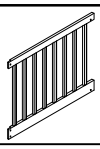		
Front frame (right) / rear frame (left) - 2pcs		
Cadre avant (droite) / cadre arrière (gauche) - 2pièces		

Hardware Lists/Listes de matériel

A 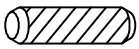 Ø10*30mm	C  Ø1/4"*80mm	D  Ø1/4"*15mm
Wood dowel (15pcs)	Hex-Head bolt (15pcs)	Nut (12pcs)
Cheville en bois (15 pièces)	Boulon à tête hexagonale (15 pièces)	Écrou (12 pièces)
E 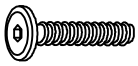 Ø1/4"*15mm	F  Ø1/4"*9.5*12mm	G  #3*15mm
Hex-Head bolt (12pcs)	Horizontal-Hole bolt (15pcs)	Screw (14pcs)
Boulon à tête hexagonale (12 pièces)	Boulon à trou horizontal (15 pièces)	Vis (14 pièces)
H 	L 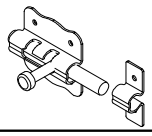	O  K4mm
Hinge (2pcs)	Door latch (1pc)	Allen key (2pcs)
Charnière (2 pièces)	loquet de porte (1 pièce)	Clé Allen (2 pièces)

Step/Étape 1

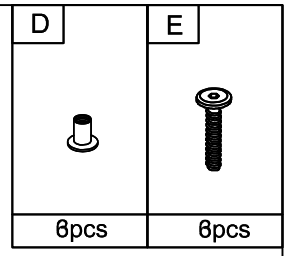

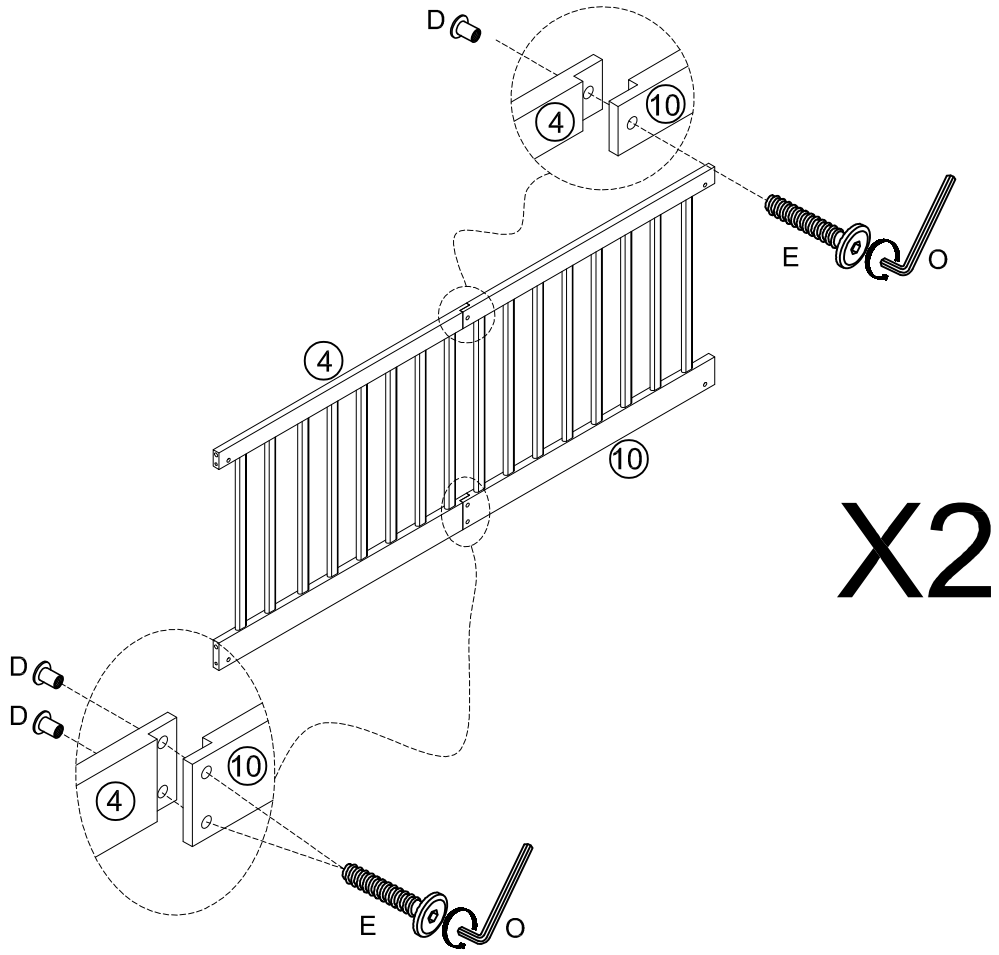

Step/Étape 2

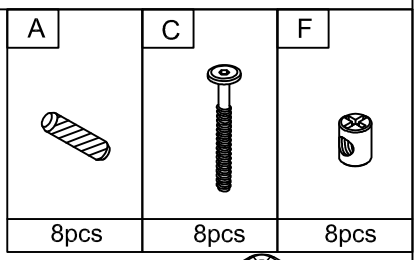

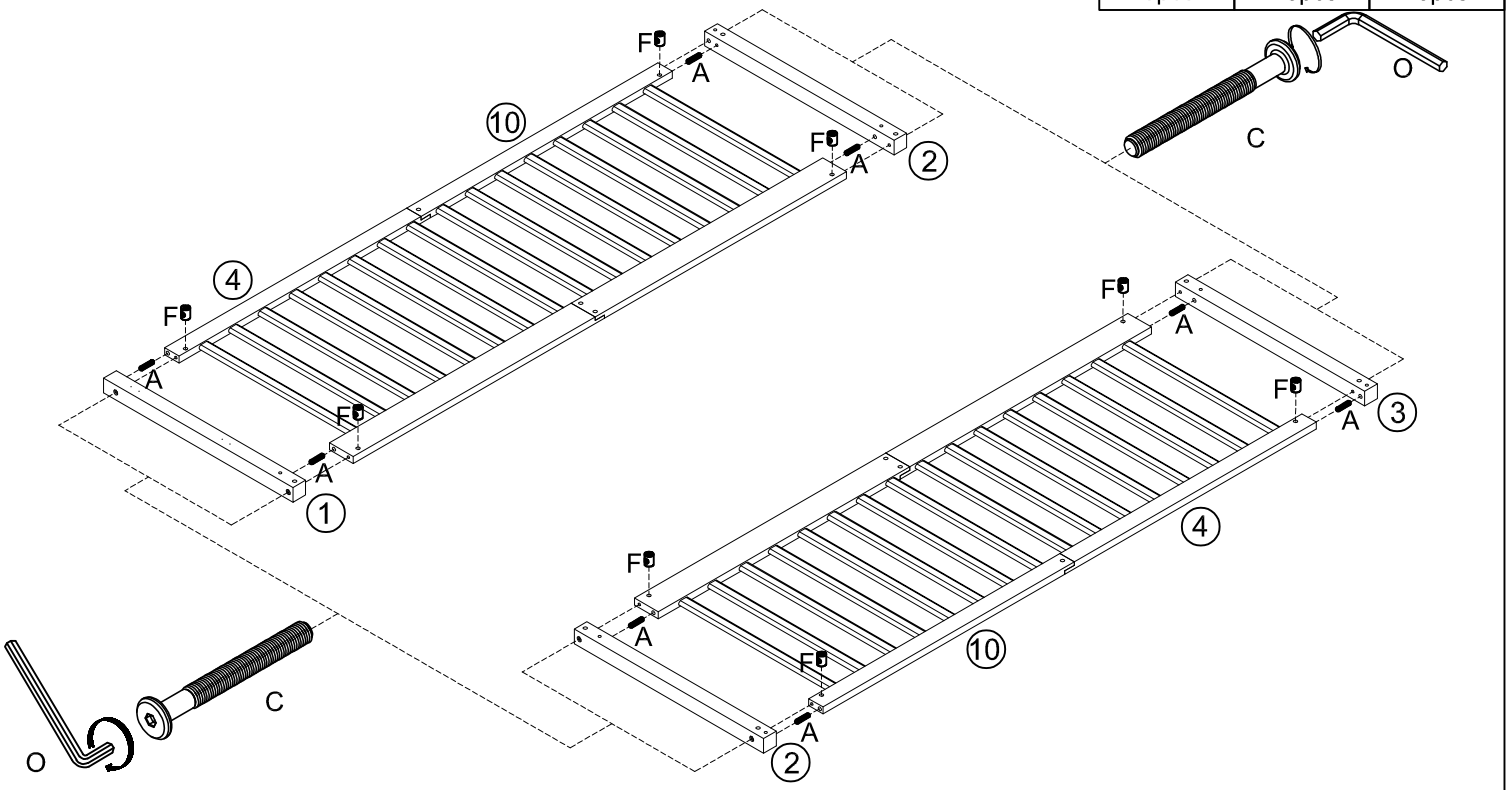

Step/Étape 3

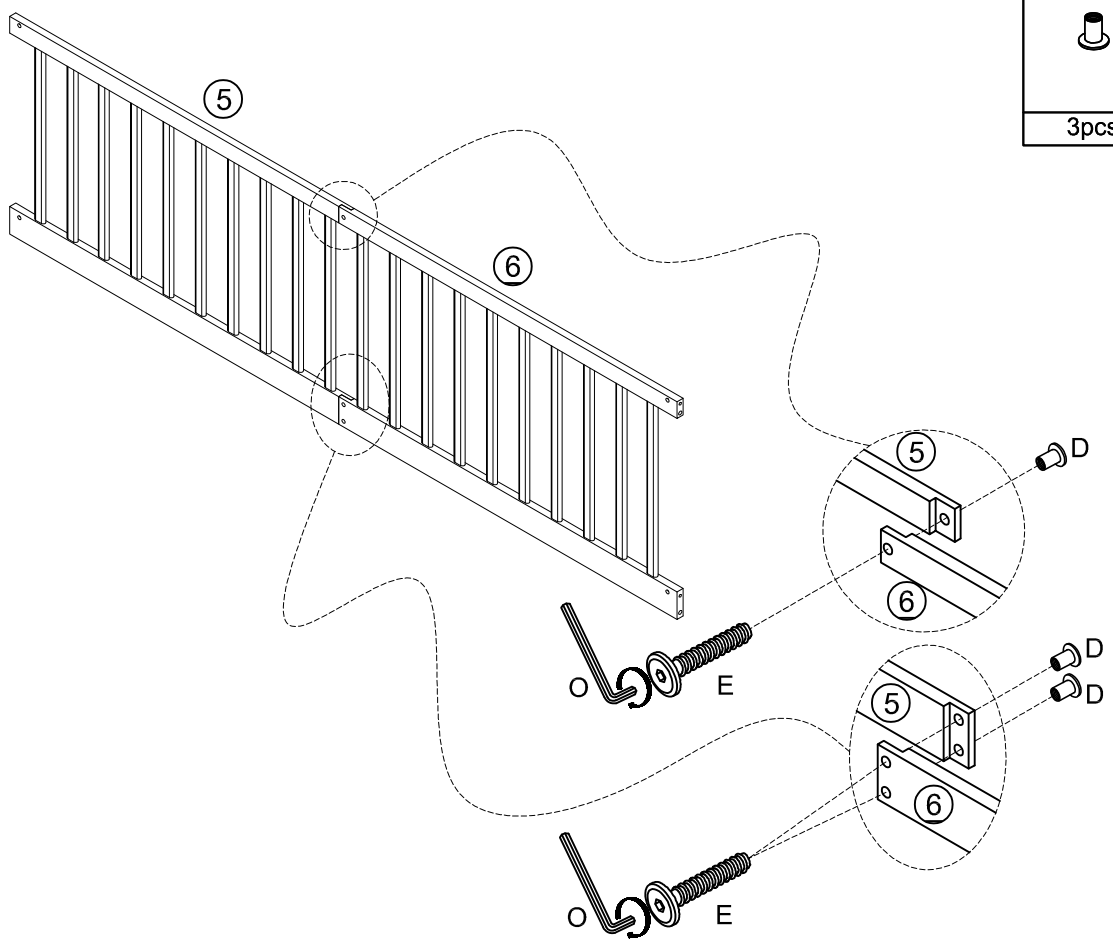

Step/Étape 4

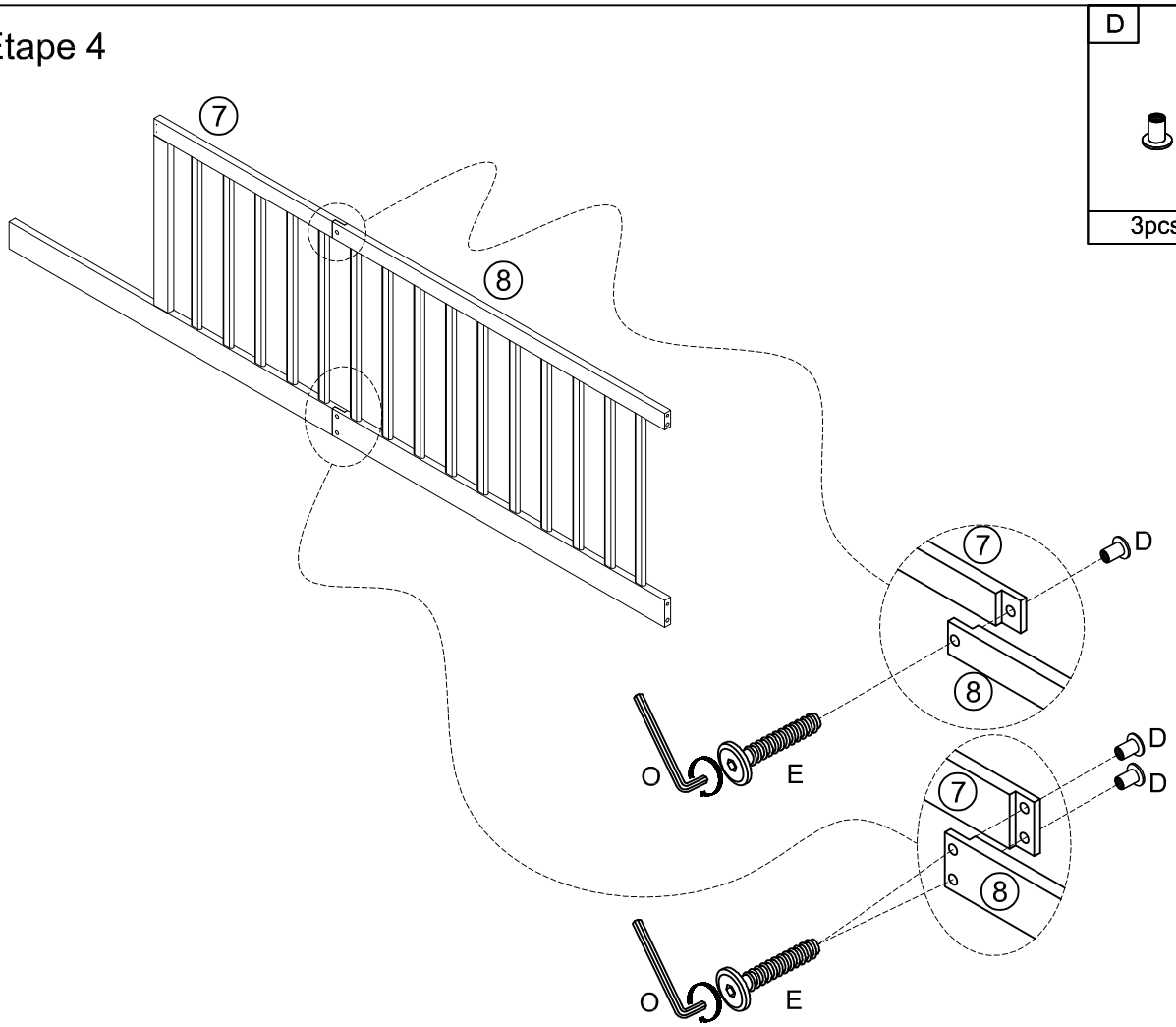

Step/Étape 5

A	C	F
		
7pcs	7pcs	7pcs

Step/Étape 6

G	H
	
4pcs	2pcs

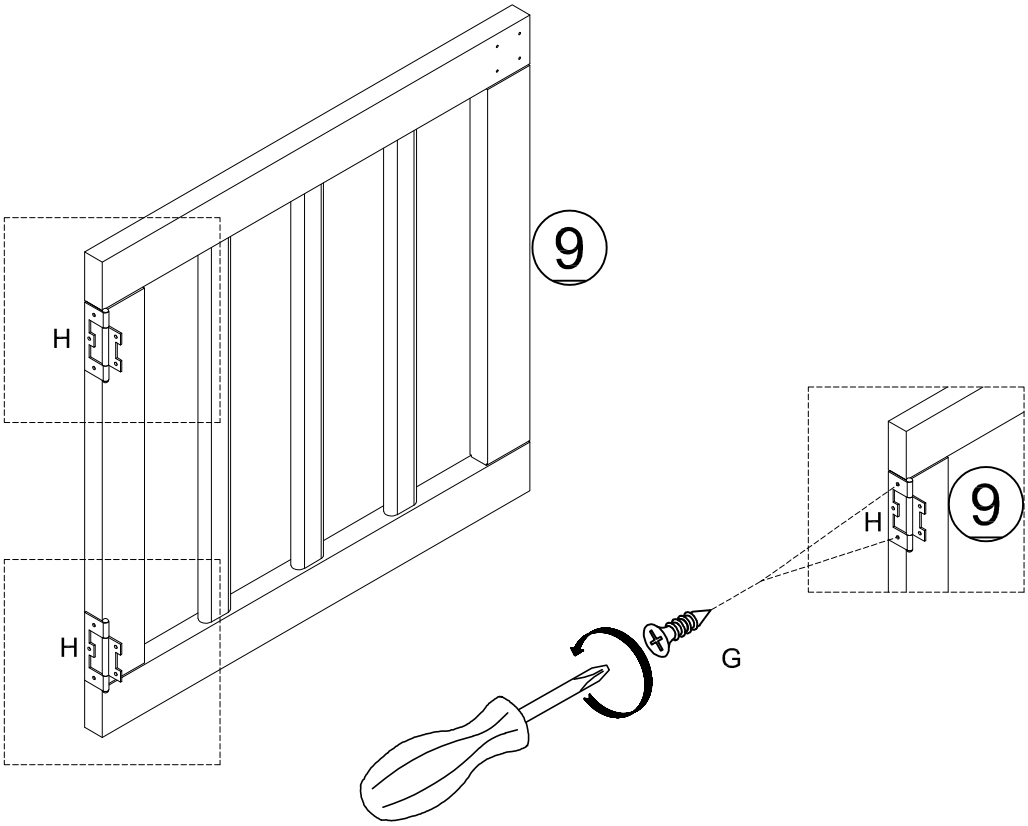

Step/Étape 7

G
4pcs

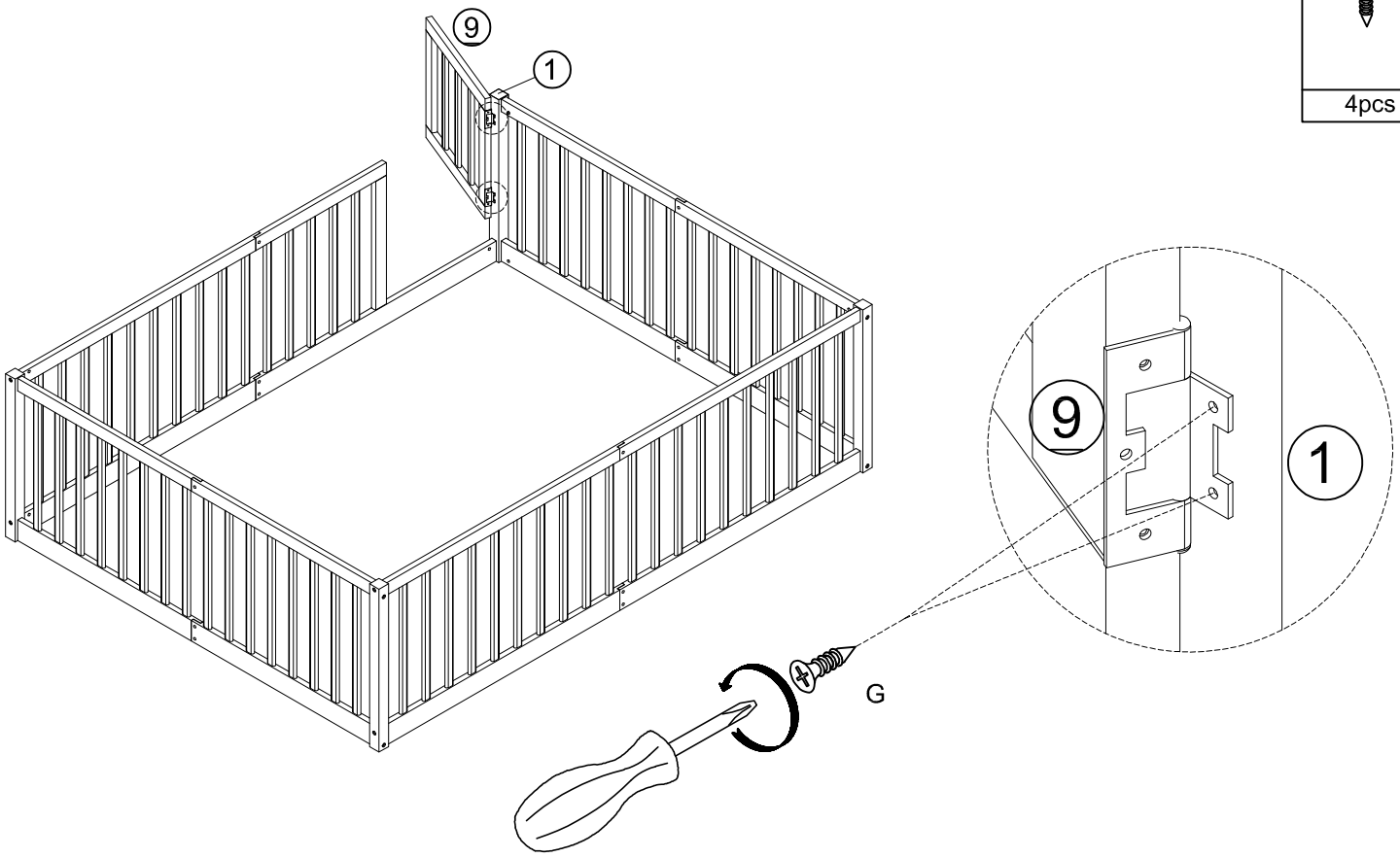

Step/Étape 8

G	L
6pcs	1pc

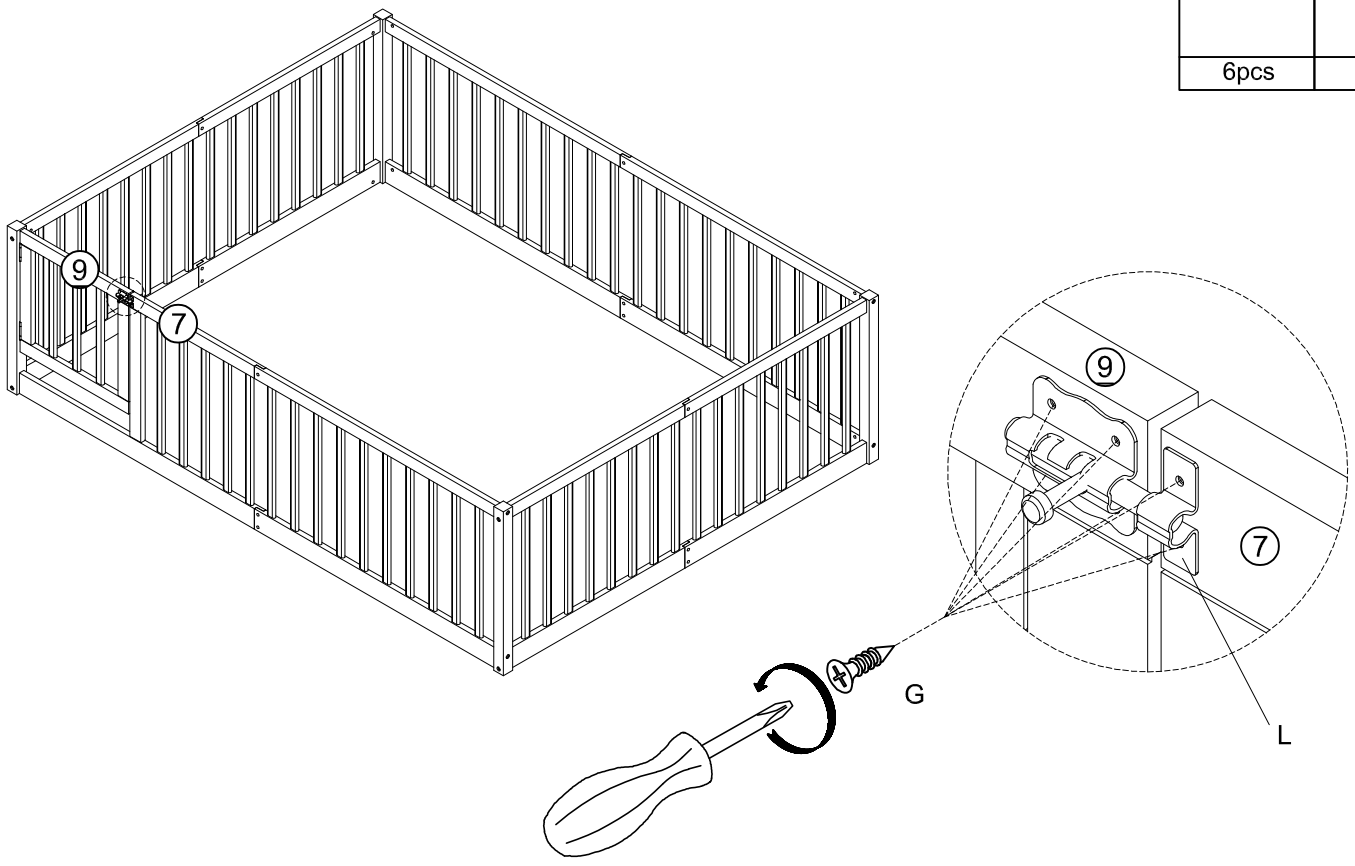

COMPLETED/COMPLÉTÉ

