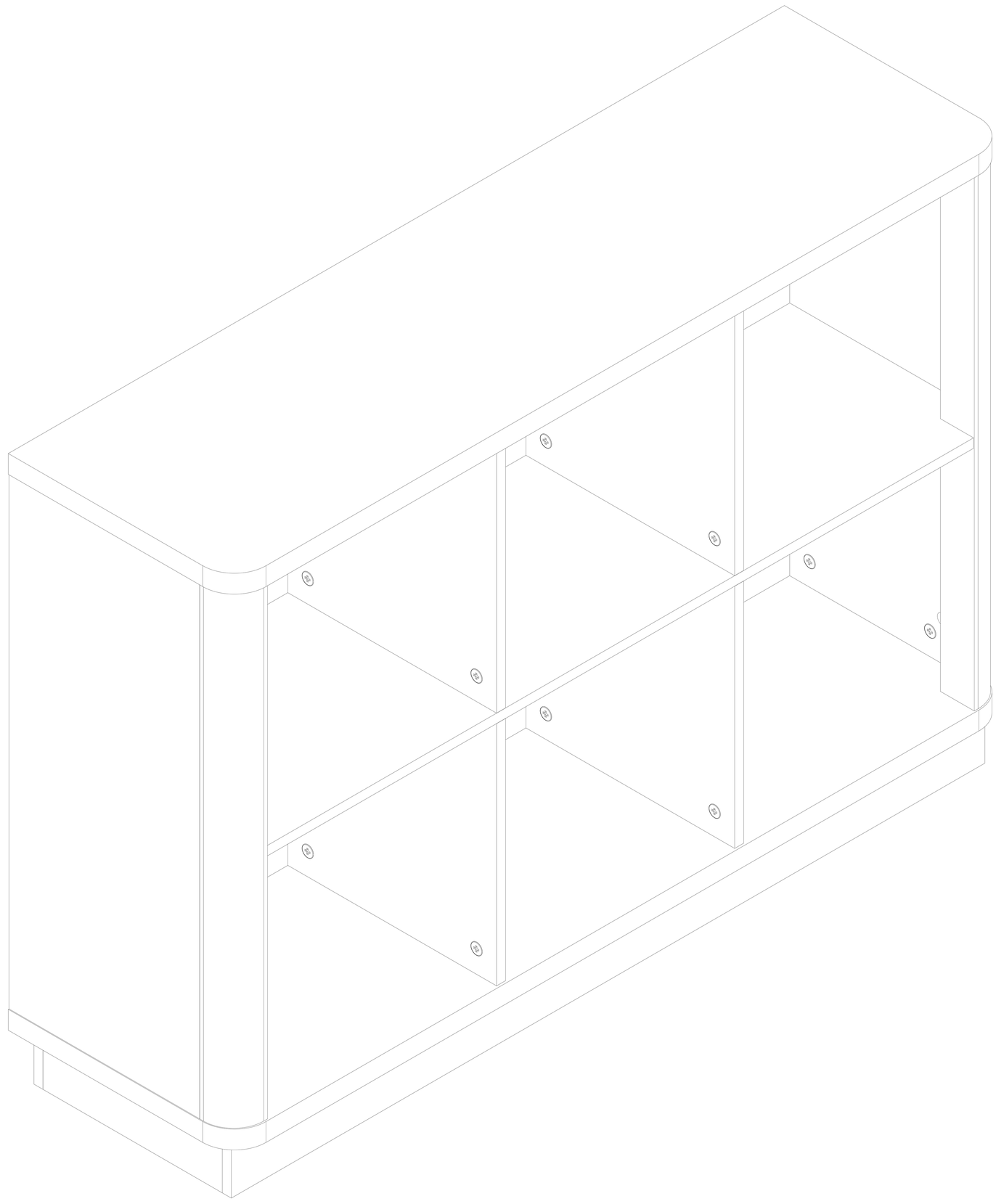

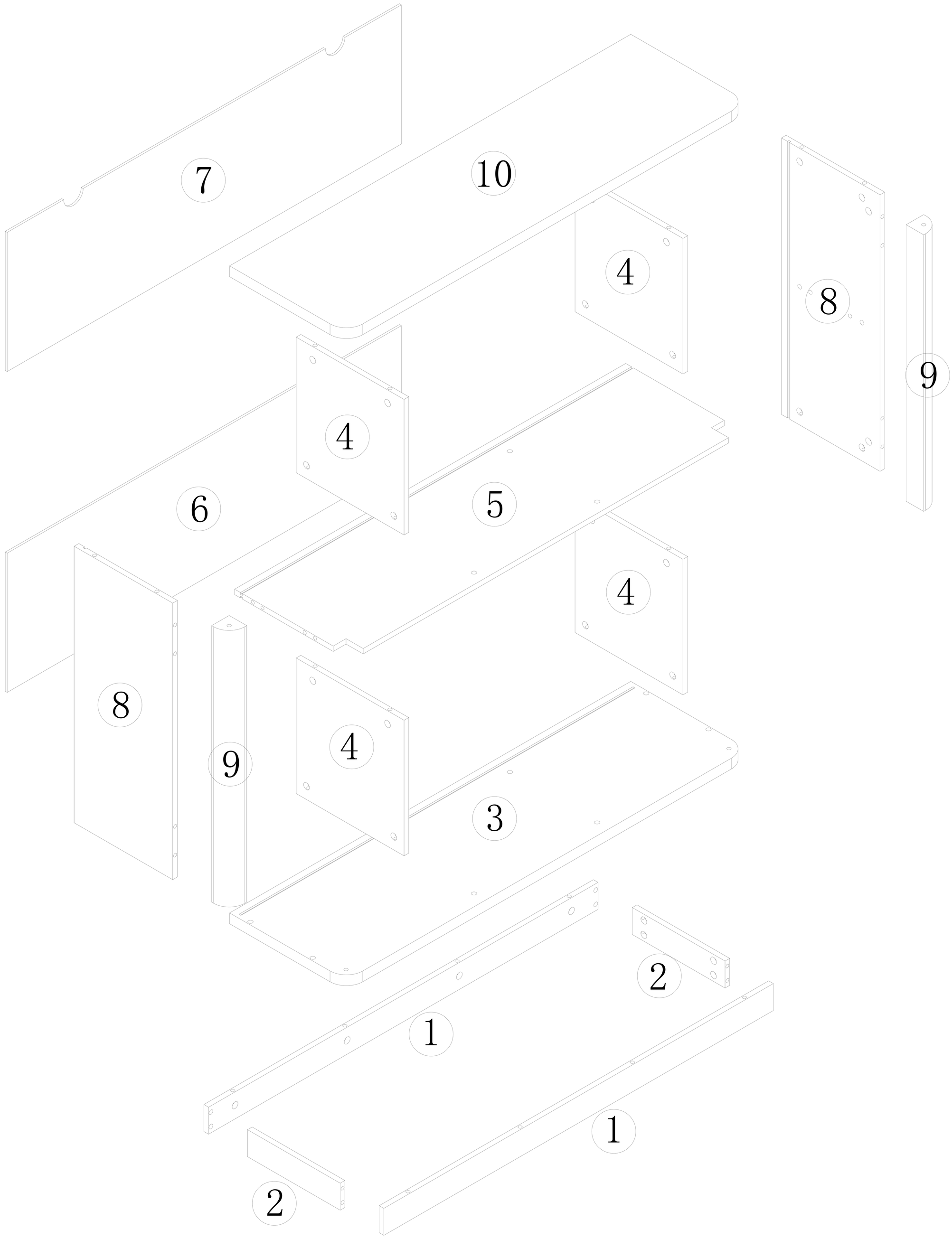

A*48	B*48	C*12	D*10	E*2	F*2	G*8
		ϕ8*30	ϕ3*14	ϕ3*30	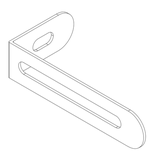	
H*2	I*1					
	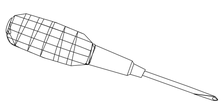					

1	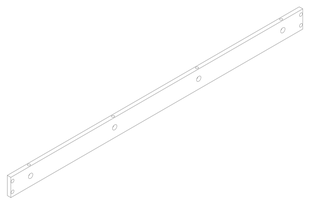	2	2	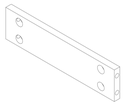	2	3	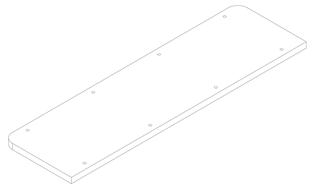	1	4	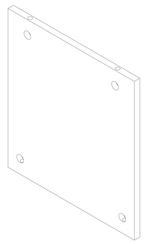	4
5	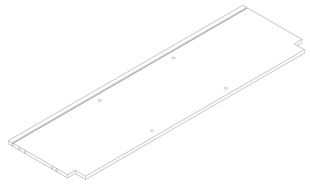	1	6		1	7	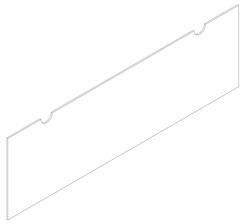	1	8		2
9		2	10	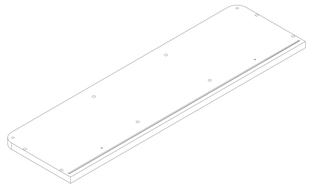	1	11		2	12		2
13		2	14		4	15		2	16		2
17		2	18		1	19		1	20		1
21		1	22		2	23		2			

1

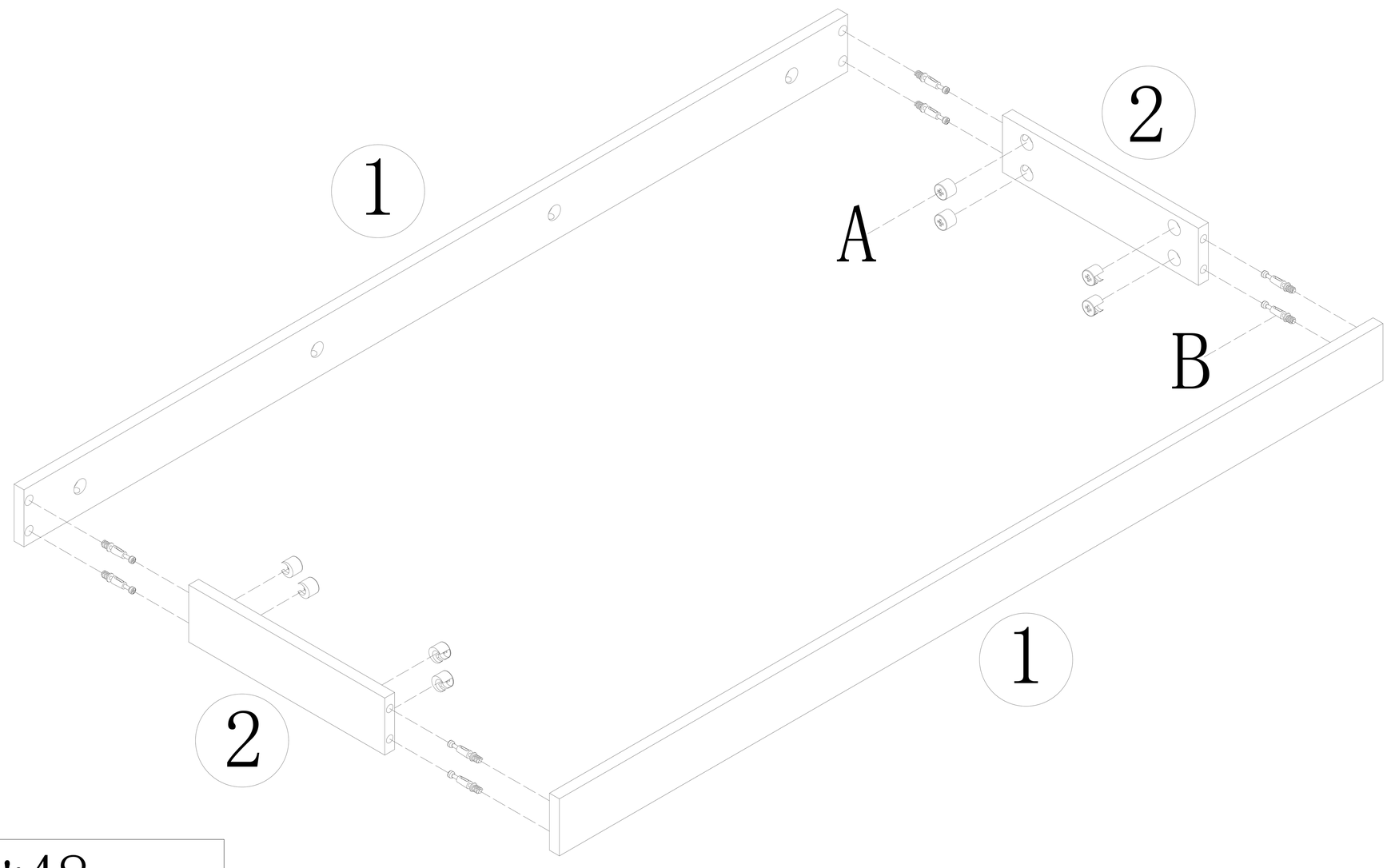

A*48	B*48

2

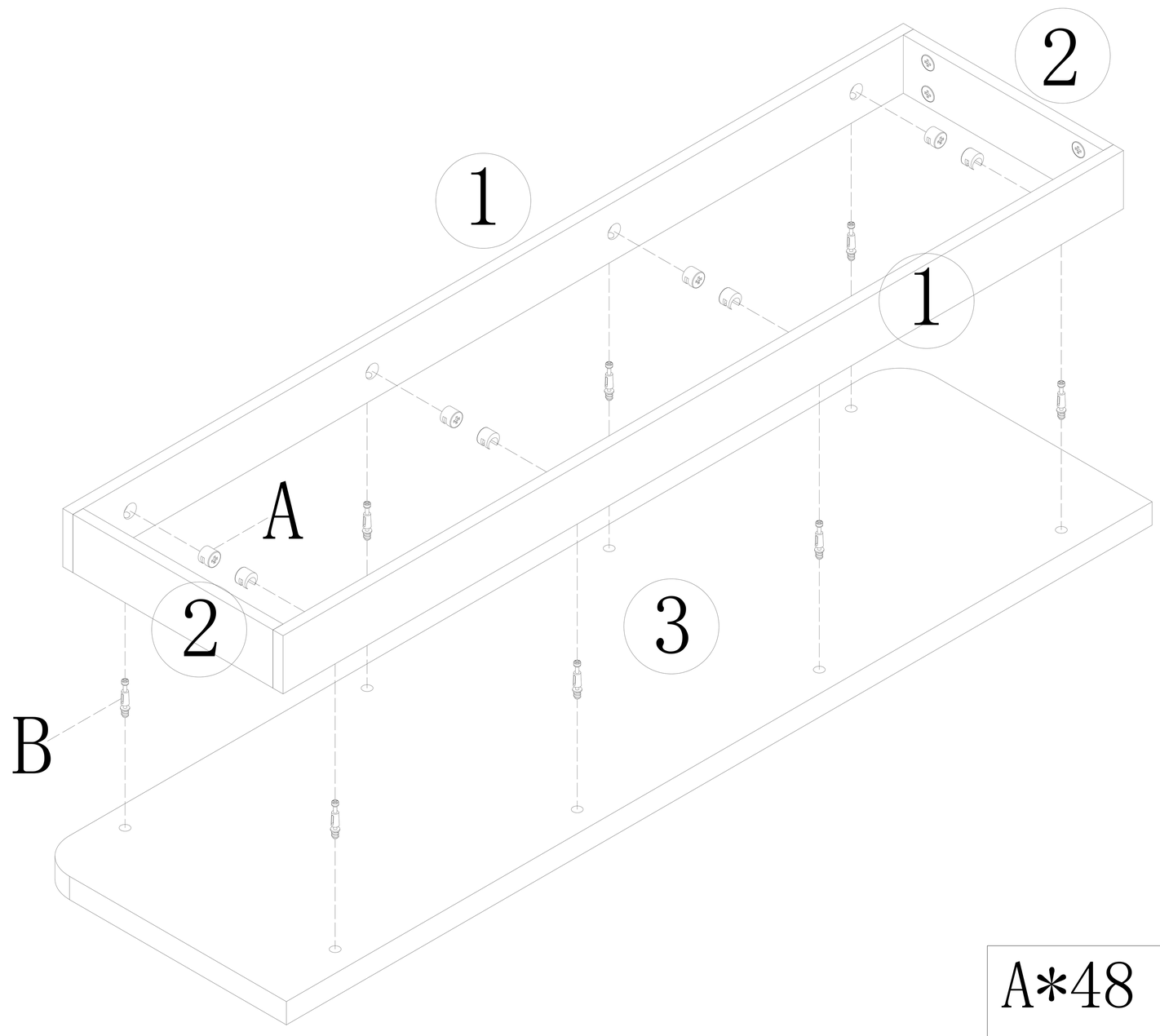

A*48	B*48
	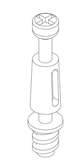

3

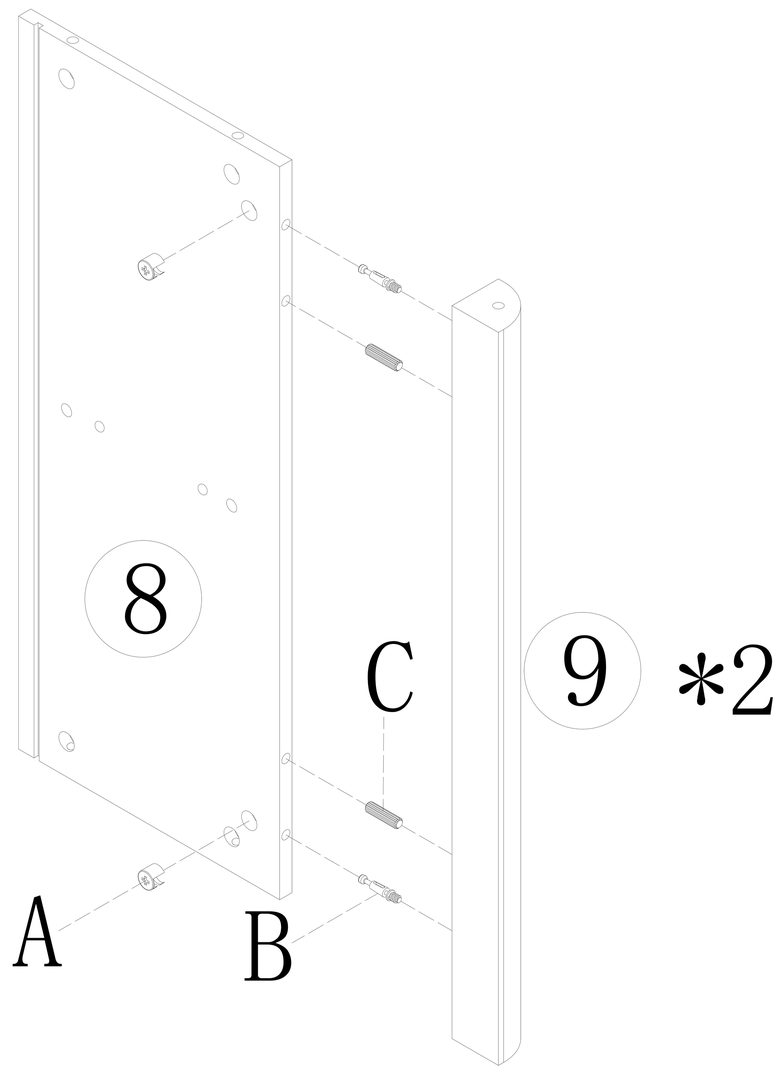

A*48	B*48	C*12
		ϕ8*30

4

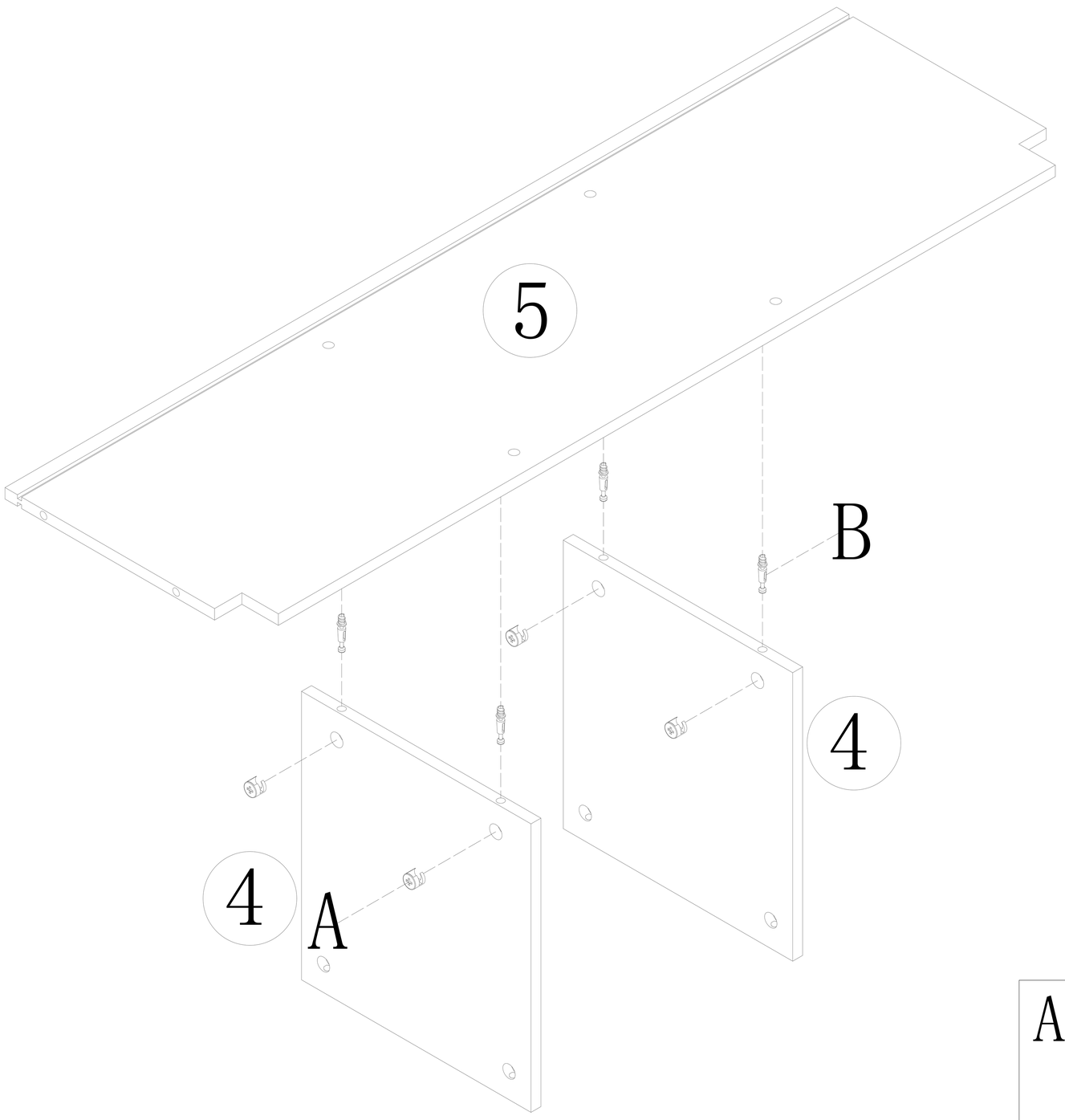

A*48	B*48

5

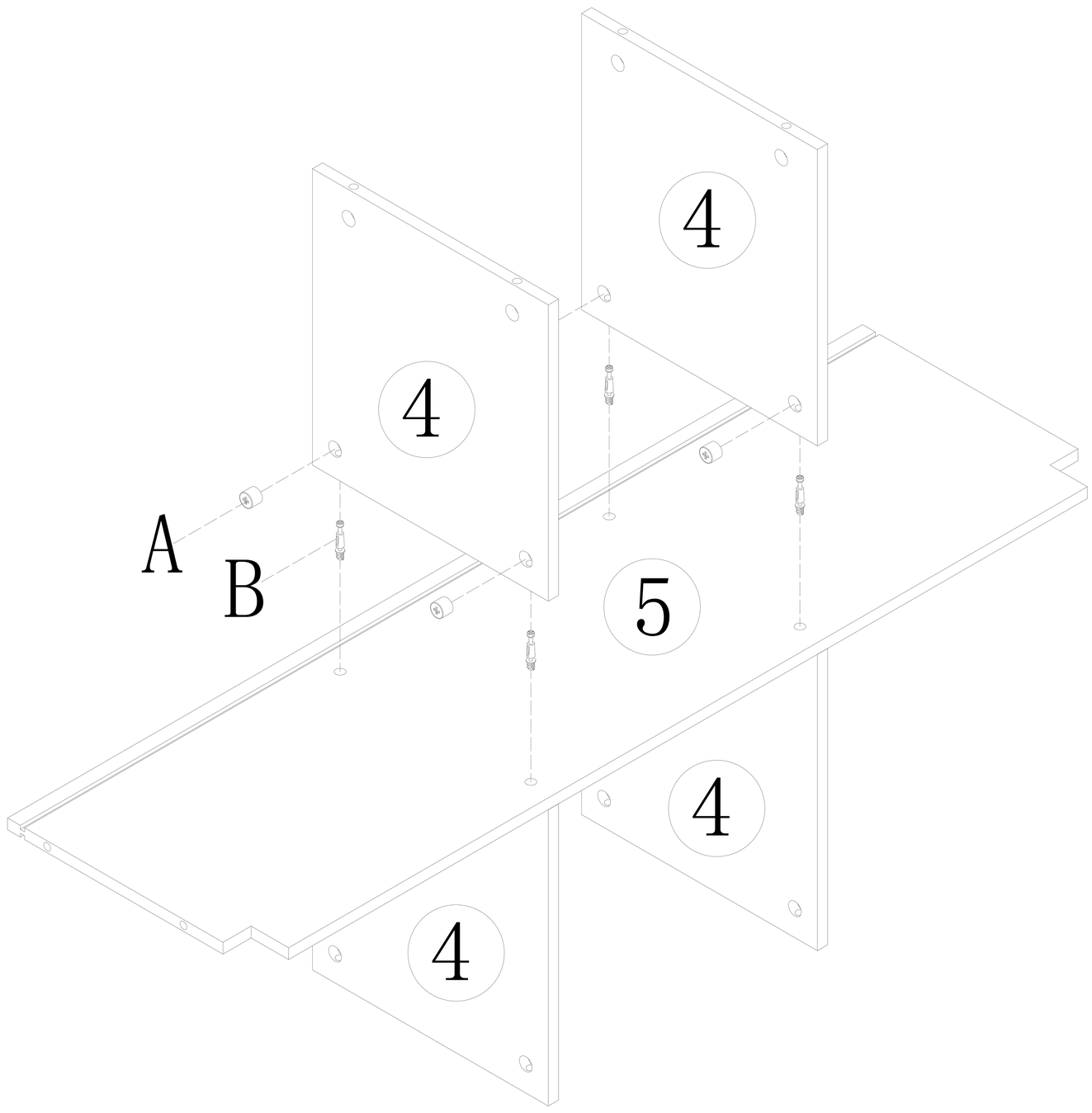

A*48	B*48

6

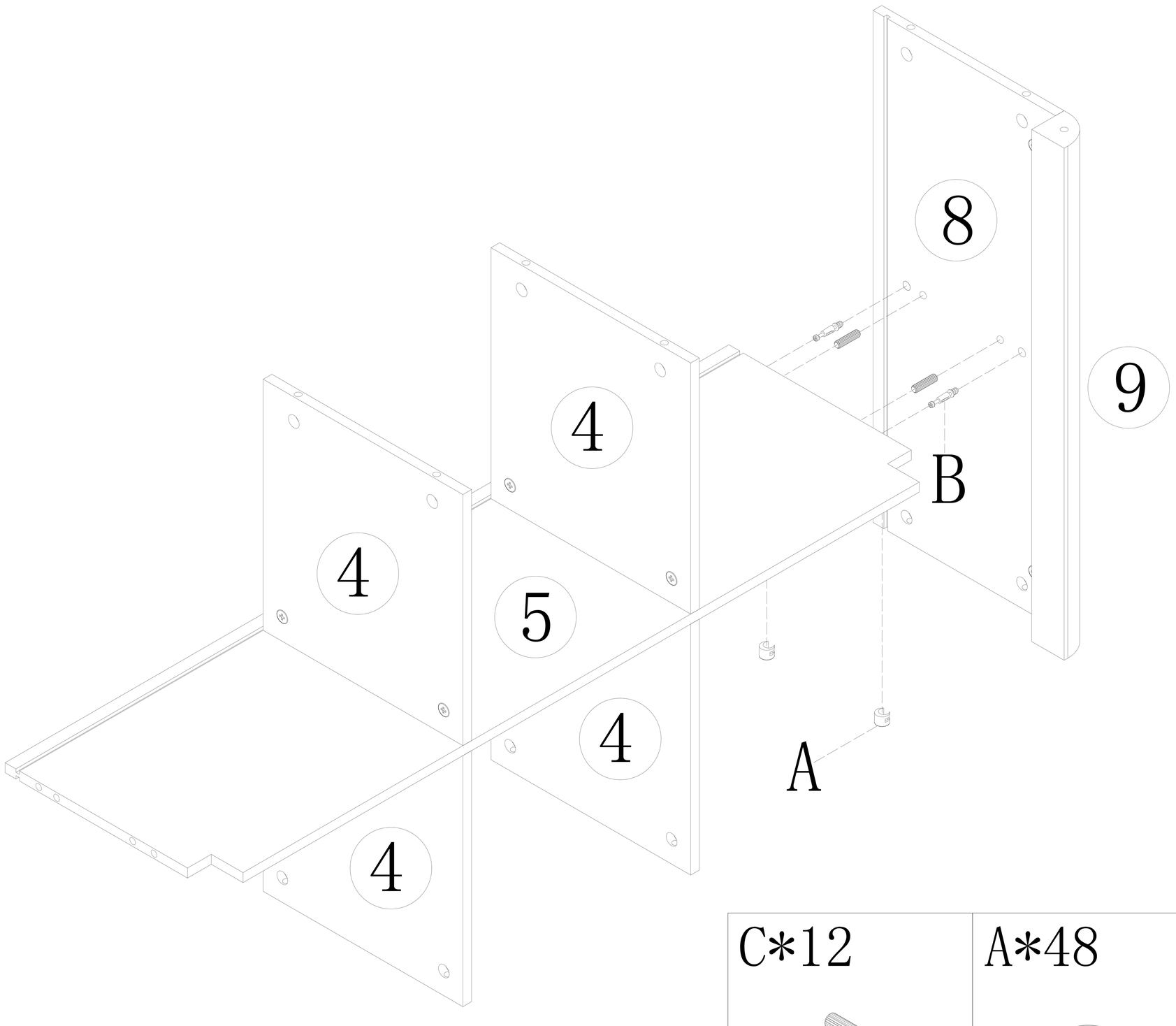

C*12	A*48	B*48
ϕ8*30		

7

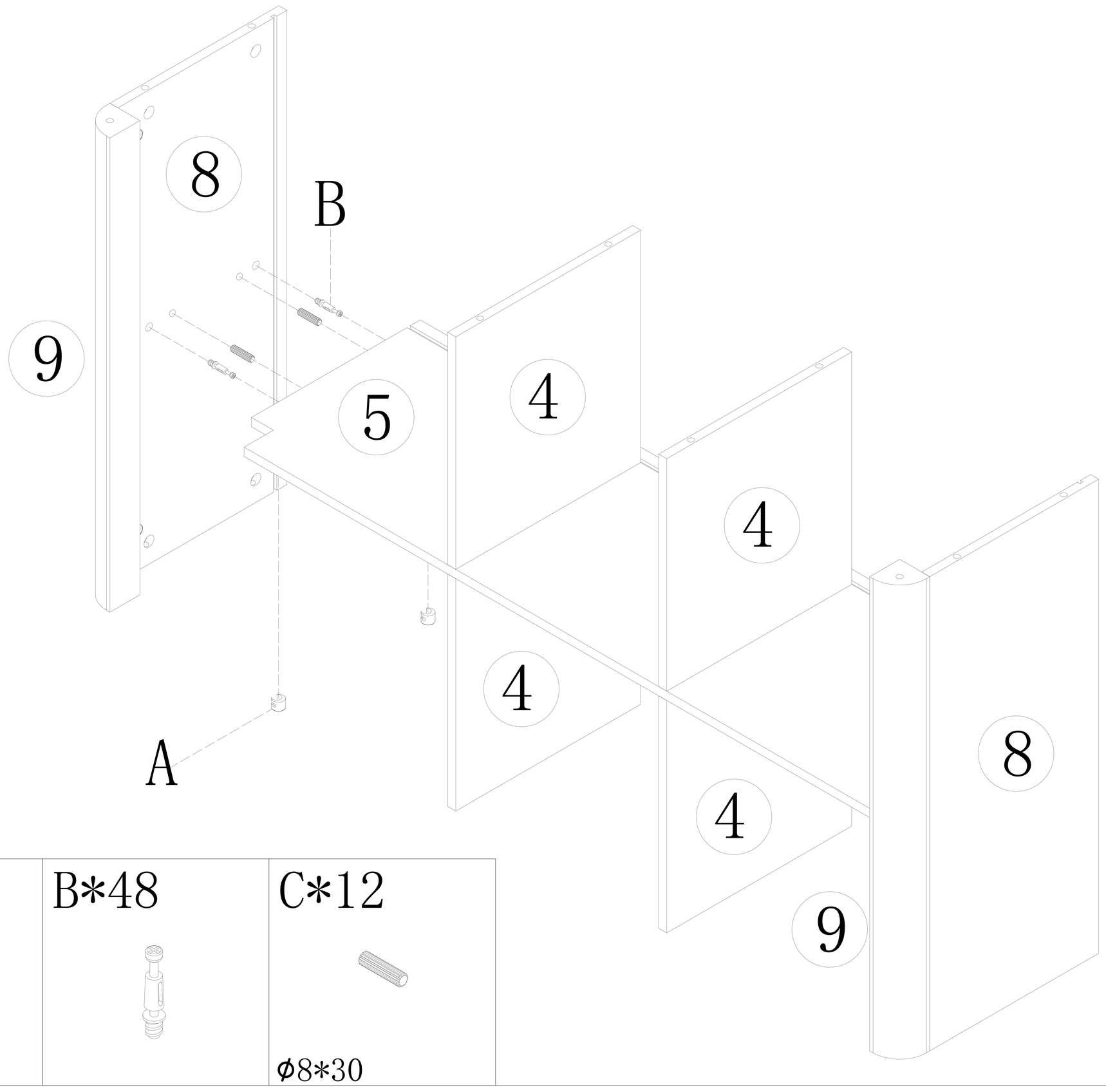

A*48	B*48	C*12
		ϕ8*30

8

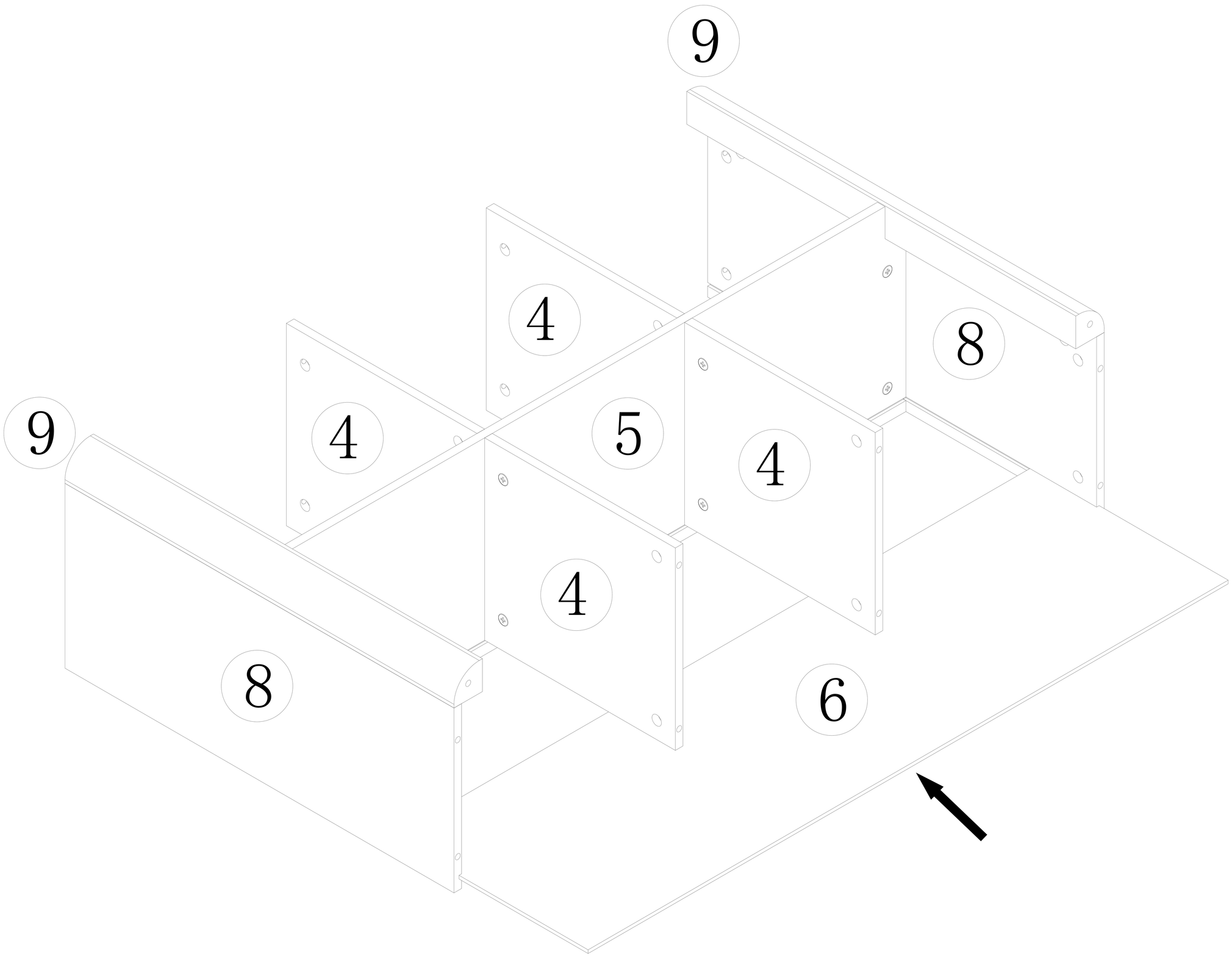

9

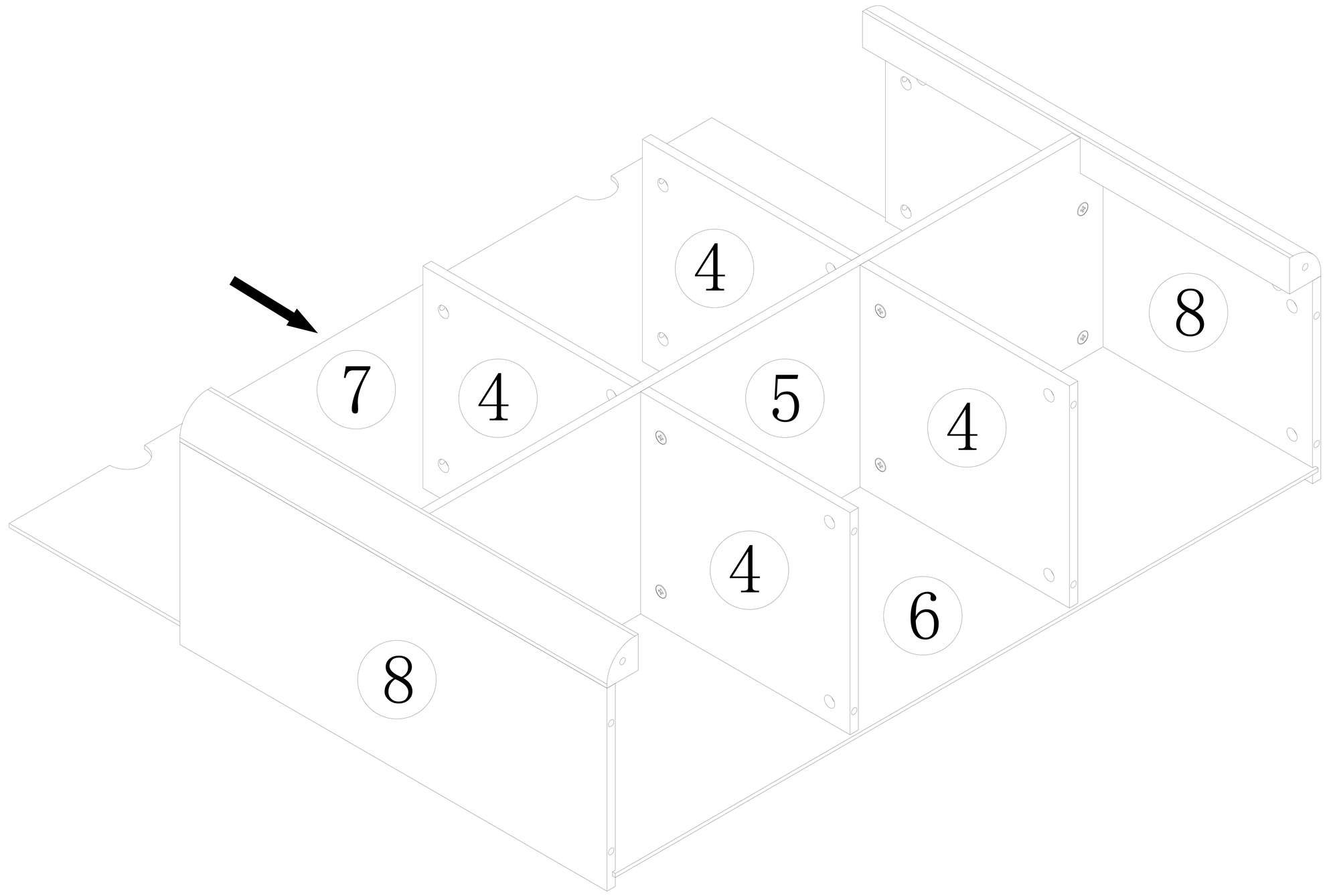

10

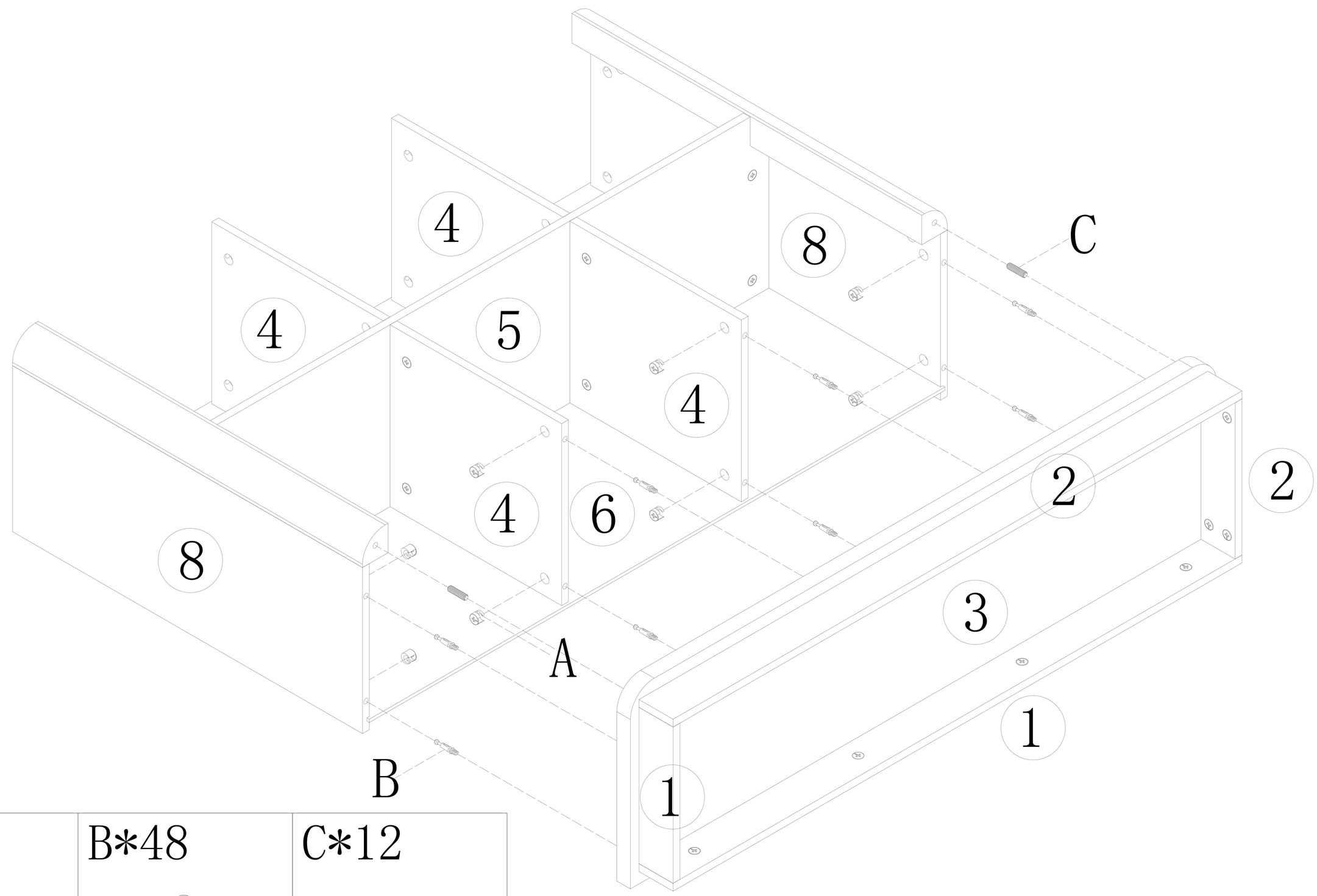

A*48	B*48	C*12
		ϕ8*30

11

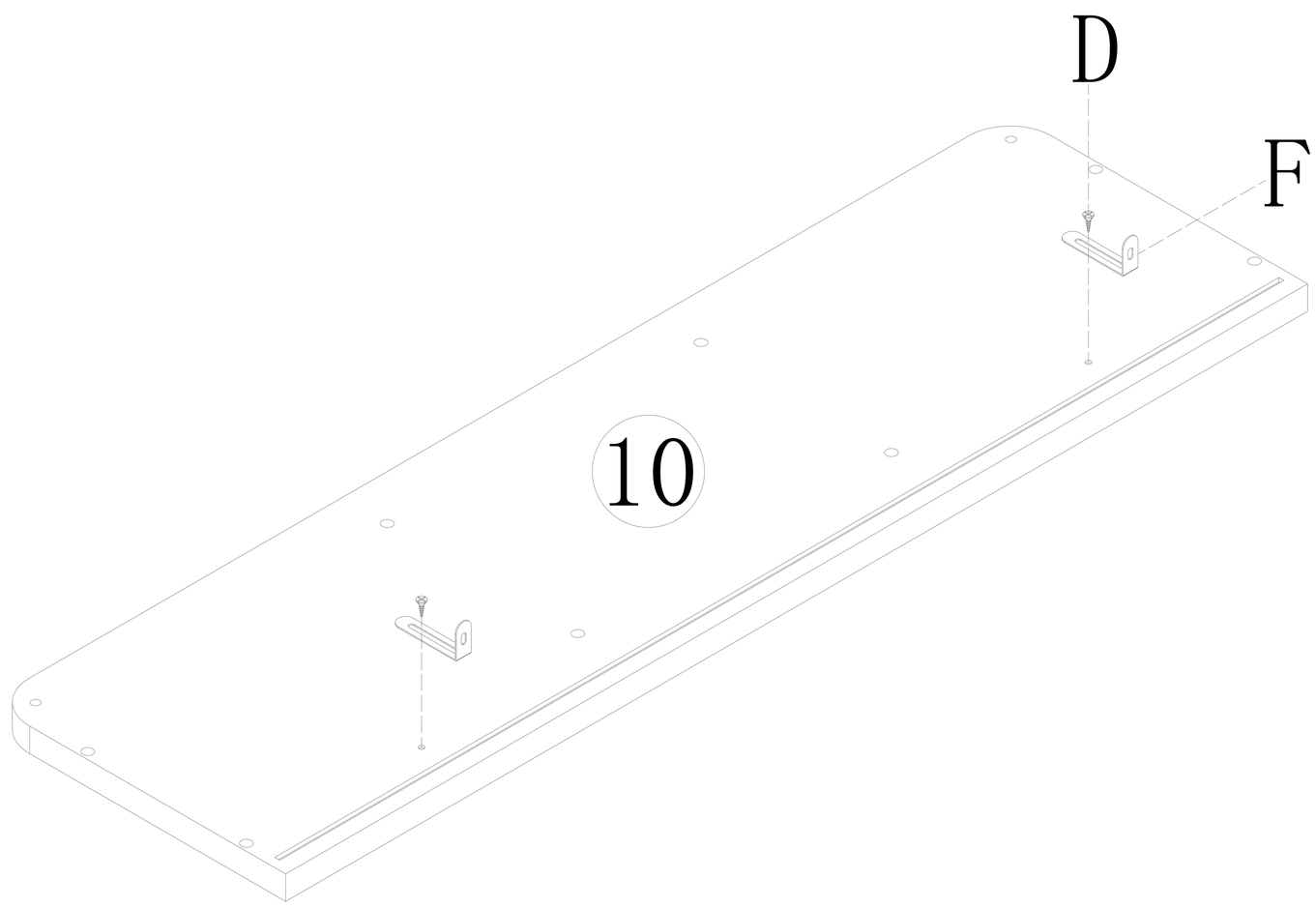

D*10	F*2
	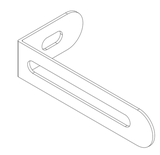
ϕ3*14	

12

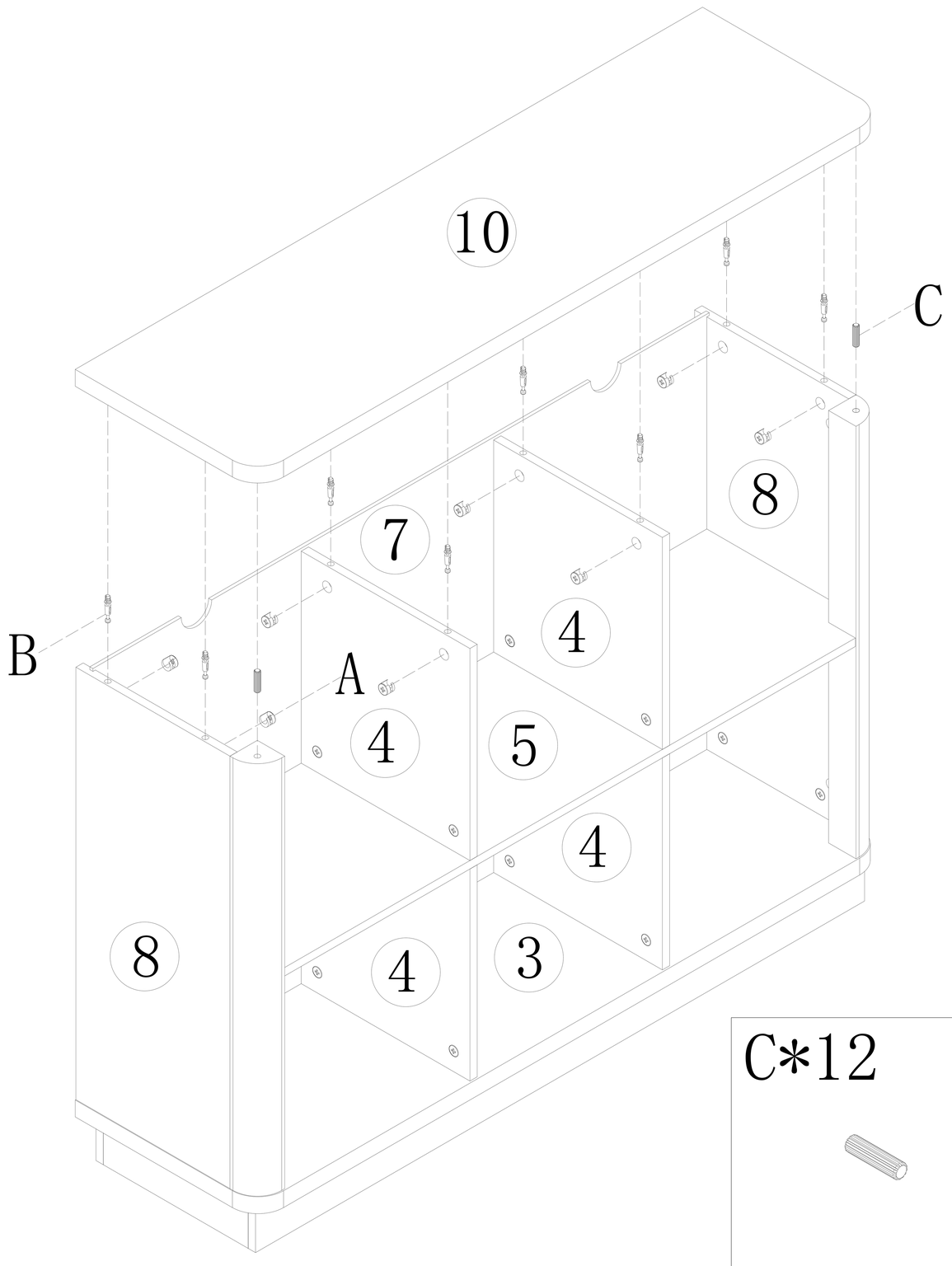

C*12	A*48	B*48
ϕ8*30		

13

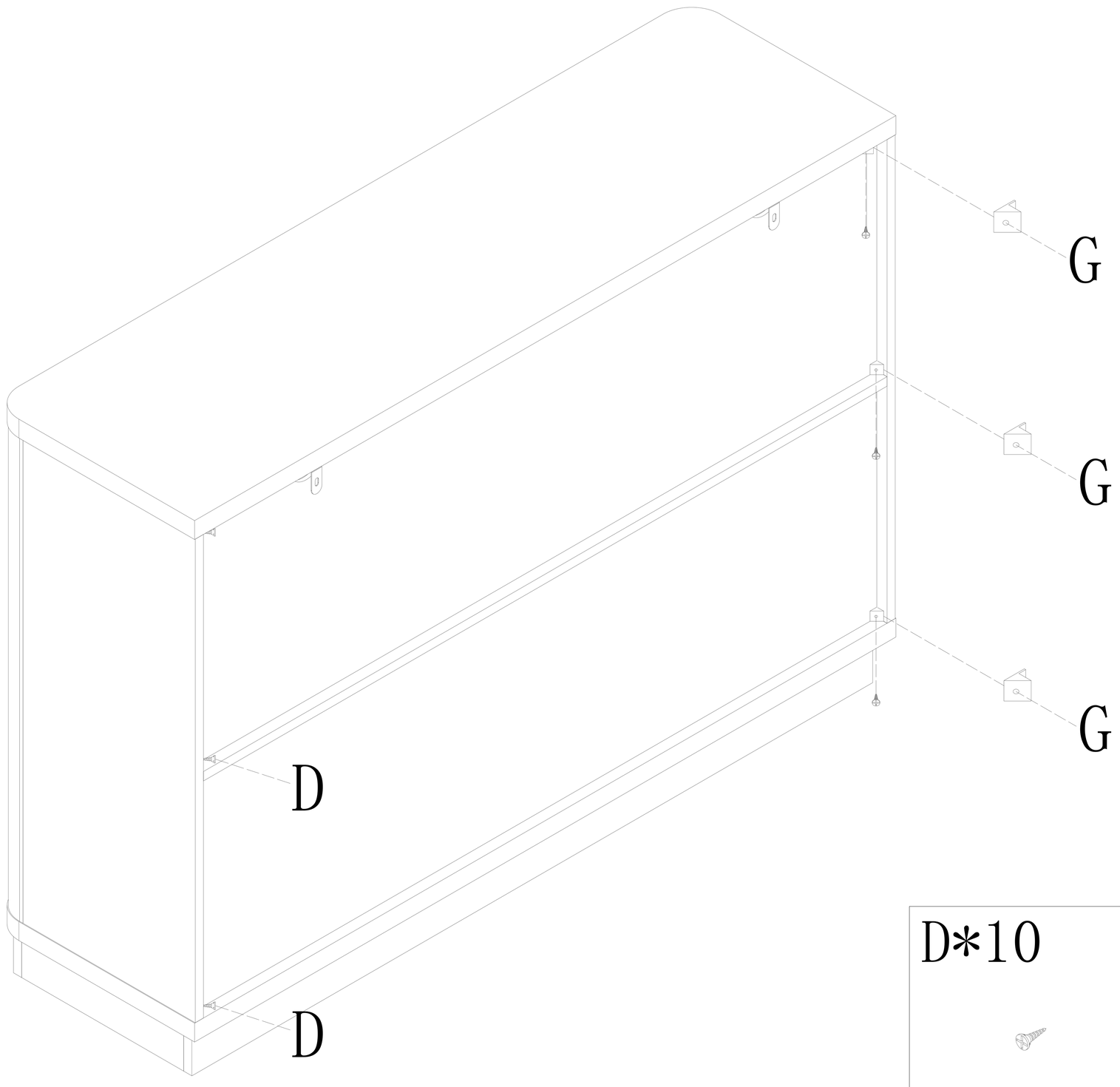

D*10	G*8
ϕ3*14	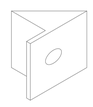

14

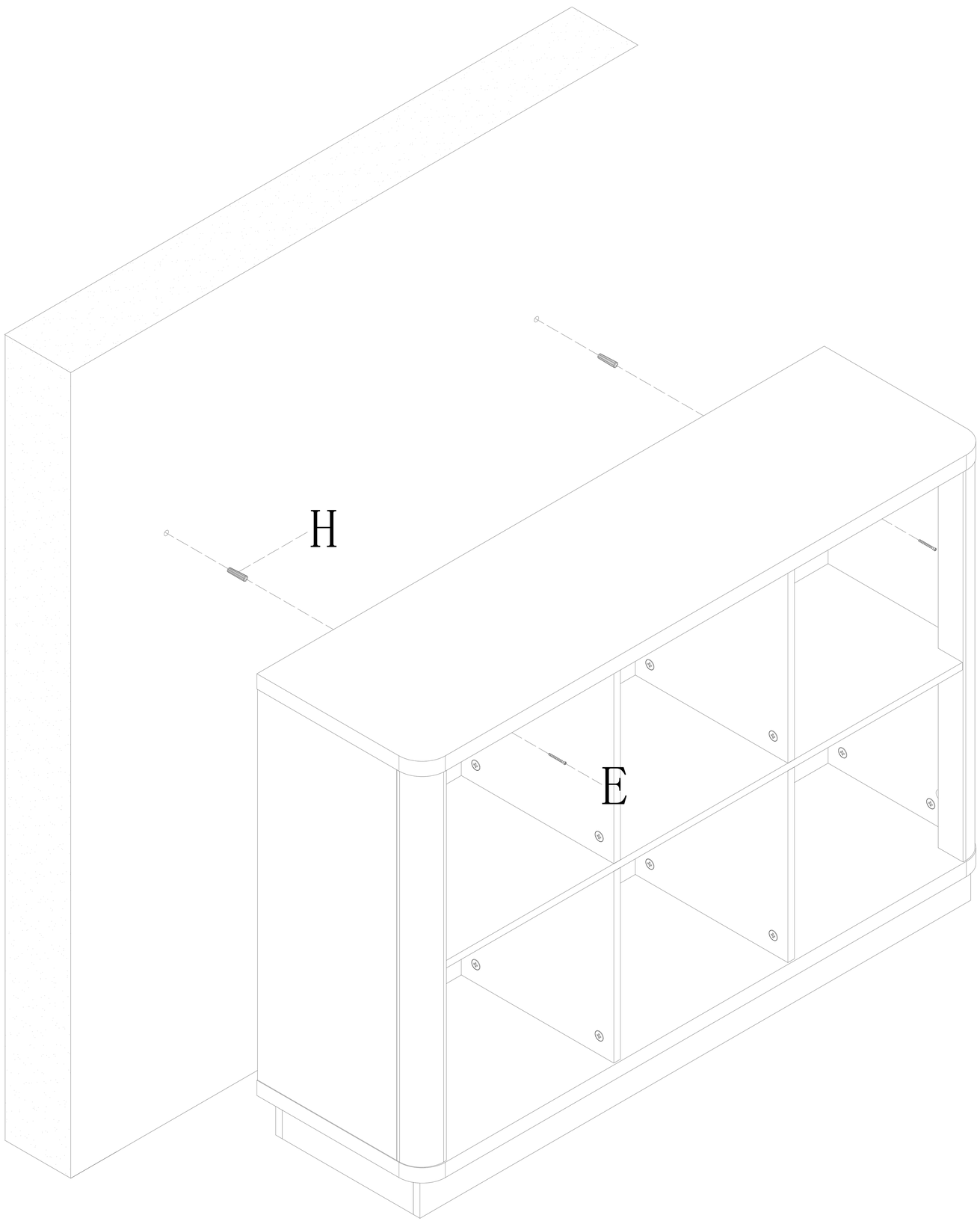

E*2	H*2
ϕ3*30	