VEVOR

Upgrade · The Home Creator Way

IRON HANDRAIL

MODEL: FG-2-3 \ FG-4-5

VEVOR
Upgrade·The Home Creator Way

IRON HANDRAIL

MODEL:FG-2-3 \ FG-4-5

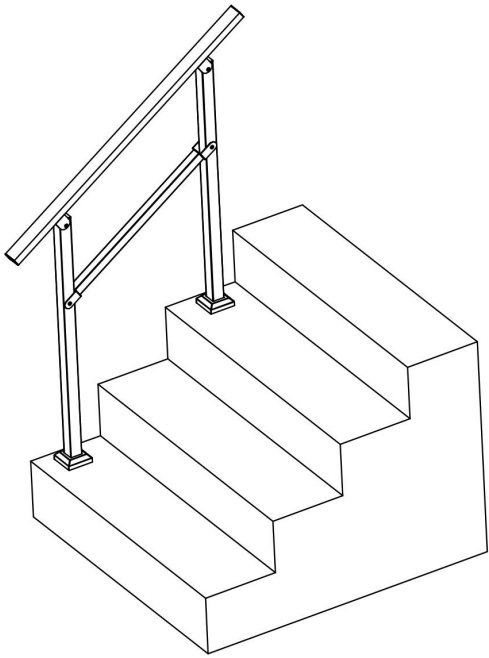

(F-2-3)

This is the original instruction, please read all manual instructions carefully before operating. VEVOR reserves a clear interpretation of our user manual. The appearance of the product shall be subject to the product you received. Please forgive us that we won't inform you again if there are any technology or software updates on our product.

The product complies with relevant standards and regulations. Installation of this device must comply with all applicable regulations, and it should only be operated in well-ventilated areas.
Please read the user manual before installing and using this equipment.

SAFE INSTRUCTIONS

CAUTION: Carefully read instructions and procedures for safe operations. Failure to do so can result in serious injury.

⚠ WARNING:

1.Before using the handrail, ensure that the handrail is securely installed to prevent personal injury and accidents.
2.When using the handrail, do not overload the handrail to avoid personal injury or accident.
3. Do not draw, cut, or use sharp objects on the handrail to avoid damage.
4. If you need to disassemble the handrail, please follow the reverse steps to disassemble and store it properly.
5. This product is not a toy. Do not allow children to play with this item.

ASSEMBLY PRECAUTIONS

1. Assemble only according to these instructions. Improper assembly can create hazards.
2. Wear ANSI-approved safety goggles and heavy-duty work gloves during assembly.
3. Keep assembly area clean and well-lit.
4. Keep bystanders out of the area during assembly.
5. Do not assemble when tired or under the influence of alcohol, drugs or medication.
6. Product capabilities apply to properly and completely assembled products only.
7. For additional information regarding the parts listed in the following pages, please refer to the Assembly Diagram of this manual. Unwrap and separate all parts

in a clean work area.
8. For safety reasons, this hardware is recommended to be installed by 2 people .

Key Safety Data
Max Load: 100kg

Installation Requirements
Suitable For: Indoor, masonry, or structural timber.
Tools Needed: Philips screwdriver, drill, measuring tape.
SAVE THESE INSTRUCTIONS

No.	Model	Suitable Number Of Steps (steps)	Number Of Handrails (pcs)	Colour
1	FG-2-3	2-3	1	Black
2	FG-4-5	4-5	1	

COMPONENTS

No.	Name	Picture	Qty.	
			FG-2-3	FG-4-5
A	Step Column		2	2
B	Decorative Cover		2	2
C	Handrail Tube		1	1

D	Connector		2	2
E	Screw M6*16		4	4
F	Cross Bar	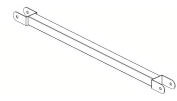	1	1
G	Screw M6*16		4	4
H	Nut M6*45		4	4
I	Expansion Bolt		8	8
J	Hex Key		2	2

STEP 1: Insert decorative cover.

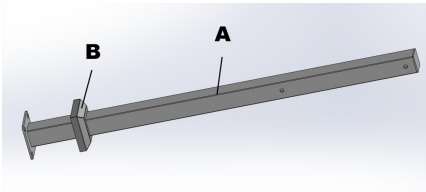

STEP 2: Attach the fitting to the handrail tube.

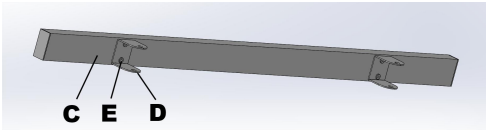

STEP 3: Connect the handrail tube, column and cross bar.

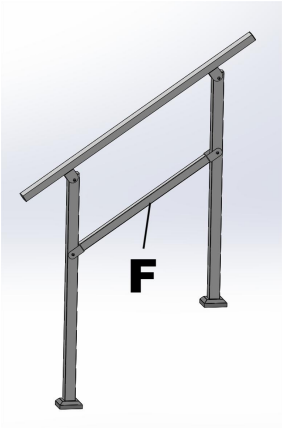

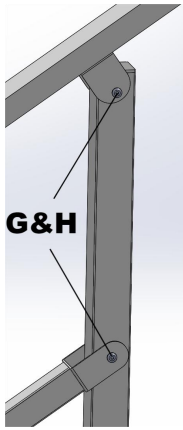

STEP 4: Place handrails on the stairs.

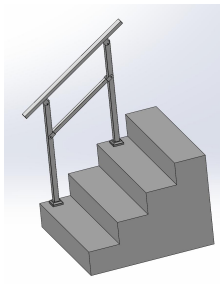

STEP 5: Drill hole.

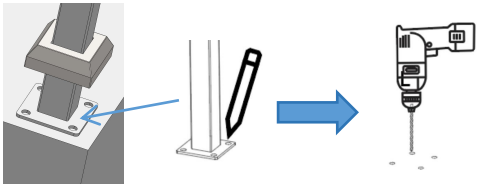

STEP 6: Knock in the expansion screw and tighten.

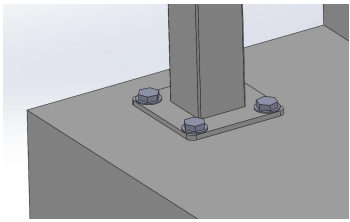

STEP 7:Done!

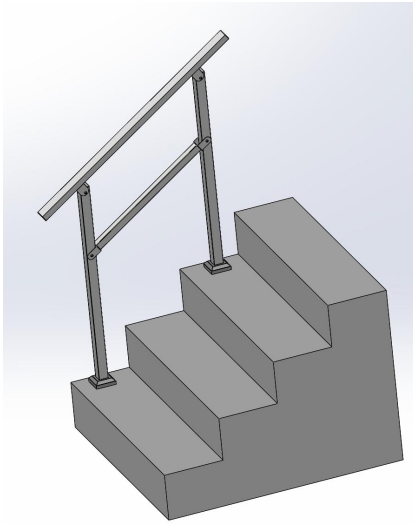

Above is the FG-2-3 installation.
Installation of other models are the same as that of FG-2-3.



VEVOR

Upgrade · The Home Creator Way

Rail EN FER

MODÈLE : FG-2-3 \ FG-4-5

VEVOR
Upgrade·The Home Creator Way

IRON HANDRAIL

MODÈLE : FG-2-3 \ FG-4-5

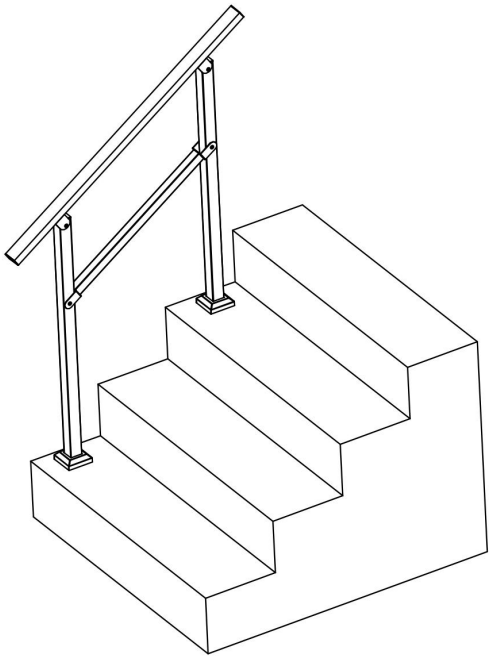

(F-2-3)

Voici le mode d'emploi original. Veuillez lire attentivement toutes les instructions du manuel avant utilisation. VEVOR se réserve le droit d'interpréter ce manuel à sa guise. L'apparence du produit que vous recevrez peut différer. Nous vous prions de nous excuser si nous ne vous informons pas des mises à jour techniques ou logicielles concernant notre produit.

Ce produit est conforme aux normes et réglementations en vigueur. Son installation doit respecter toutes les réglementations applicables et son utilisation doit se faire uniquement dans des zones bien ventilées. Veuillez lire le manuel d'utilisation avant d'installer et d'utiliser cet équipement.

CONSIGNES DE SÉCURITÉ

ATTENTION : Veuillez lire attentivement les instructions et les procédures pour une utilisation en toute sécurité. Le non-respect de ces consignes peut entraîner des blessures graves.

⚠ RTISSEMENT:

1. Avant d'utiliser la rampe, assurez-vous qu'elle est correctement installée afin d'éviter les blessures et les accidents.
2. Lorsque vous utilisez la rampe, ne la surchargez pas afin d'éviter les blessures ou les accidents.
3. Ne dessinez pas, ne coupez pas et n'utilisez pas d'objets pointus sur la rampe afin d'éviter de l'endommager.
4. Si vous devez démonter la rampe, veuillez suivre les étapes inverses pour la démonter et la ranger correctement.
5. Ce produit n'est pas un jouet. Ne laissez pas les enfants jouer avec cet article.

PRÉCAUTIONS D'ASSEMBLAGE

2. Assembler uniquement selon ces instructions. Un assemblage incorrect peut engendrer des risques.
2. Portez des lunettes de sécurité approuvées ANSI et des gants de travail robustes pendant l'assemblage.
3. Maintenez la zone d'assemblage propre et bien éclairée .
4. Tenir les curieux à l'écart de la zone pendant le rassemblement.
5. Ne pas assembler en cas de fatigue ou sous l'influence de l'alcool, de drogues ou de médicaments.

6. Les capacités du produit s'appliquent uniquement aux produits correctement et entièrement assemblés .
7. Pour plus d'informations concernant les pièces mentionnées dans les pages suivantes, veuillez vous référer au schéma de montage de ce manuel. Déballez et séparez toutes les pièces dans un espace de travail propre.
8. Pour des raisons de sécurité , il est recommandé que ce matériel soit installé par 2 personnes .

Données clés en matière de sécurité

Charge maximale : 100 kg

Exigences d'installation

Convient pour : intérieur, maçonnerie ou charpente en bois.
Outils nécessaires : tournevis cruciforme, perceuse, mètre ruban.

CONSERVEZ CES INSTRUCTIONS

No n.	Modèl e	Nombre d'étapes approprié (étapes)	Nombre de mains courantes (pièces)	Coule ur
1	FG-2 - 3	2-3	1	Noir
2	FG-4 - 5	4-5	1	

COMPONENTS

Non.	Nom	Image	Qté.	
			FG-2-3	FG-4-5

UN	Colonne à gradins	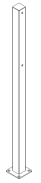	2	2
B	C décoratif		2	2
C	Rampe Tube		1	1
D	Connecteur		2	2
E	Vis M6*16		4	4
F	Barre transversale	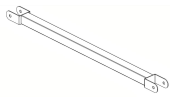	1	1
G	Vis M6*16		4	4
H	Écrou M6*45		4	4
je	Boulon d' expansion		8	8
J	Clé hexagonale		2	2

ÉTAPE 1 : Insérer le couvercle décoratif.

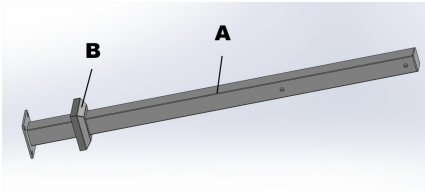

ÉTAPE 2 : Fixez le raccord au tube de la main courante .

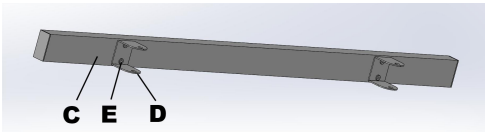

ÉTAPE 3 : Raccordez le tube de la main courante, la colonne et la barre transversale .

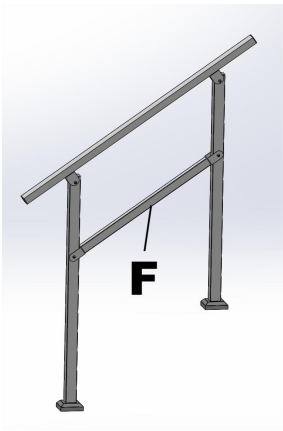

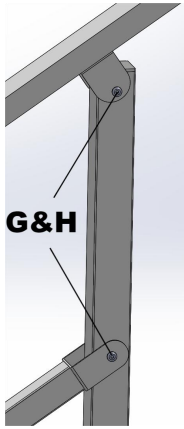

ÉTAPE 4 : Placez des rampes sur les escaliers .

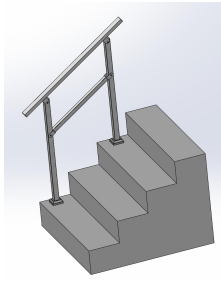

ÉTAPE 5 : Percer un trou .

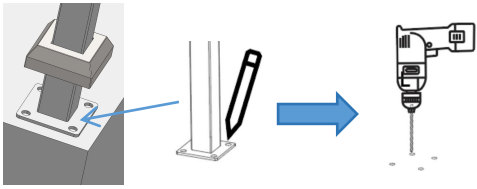

ÉTAPE 6 : Enfoncez la vis d'expansion et serrez-la .

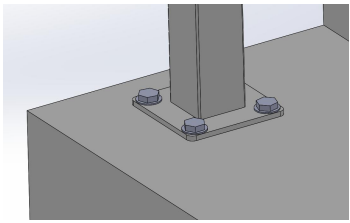

ÉTAPE 7 : Terminé !

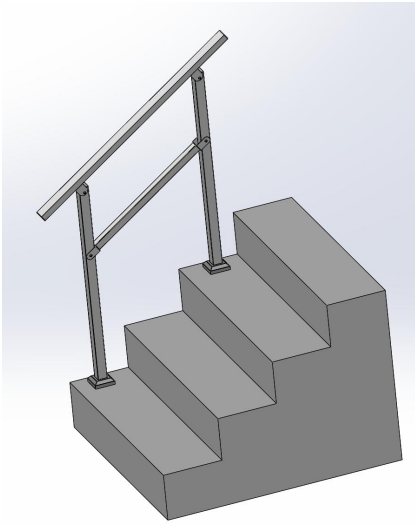

Ci-dessus se trouve l' installation FG - 2-3 .
L'installation des autres modèles est la même que celle du FG - 2-3 .



VEVOR

Upgrade · The Home Creator Way

Eisenhandlauf

MODELL: FG-2-3 \ FG-4-5

VEVOR
Upgrade·The Home Creator Way

IRON HANDRAIL

MODELL: FG-2-3 \ FG-4-5

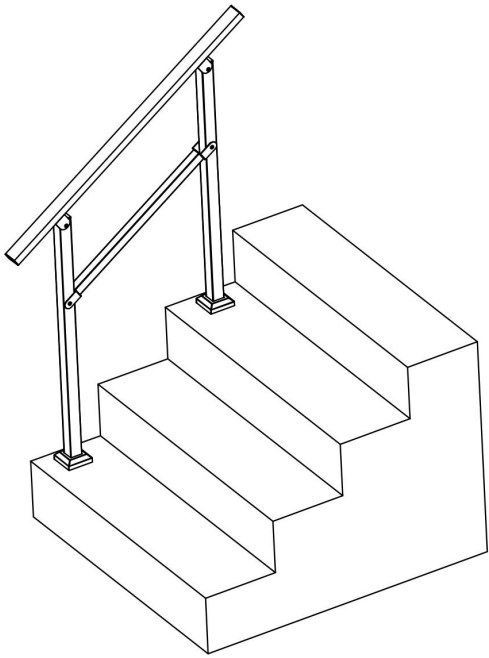

(F-2-3)

Dies ist die Originalanleitung. Bitte lesen Sie die gesamte Bedienungsanleitung vor der Inbetriebnahme sorgfältig durch. VEVOR behält sich die Auslegung der Bedienungsanleitung vor. Das Aussehen des Produkts kann von dem gelieferten Produkt abweichen. Wir bitten um Verständnis, dass wir Sie nicht erneut über etwaige Technologie- oder Software-Updates informieren werden .

Das Produkt entspricht den geltenden Normen und Vorschriften. Die Installation dieses Geräts muss allen anwendbaren Vorschriften entsprechen und es darf nur in gut belüfteten Bereichen betrieben werden.
Bitte lesen Sie die Bedienungsanleitung, bevor Sie dieses Gerät installieren und verwenden.

SICHERHEITSHINWEISE

VORSICHT: Lesen Sie die Anweisungen und Sicherheitsvorkehrungen sorgfältig durch. Andernfalls kann es zu schweren Verletzungen kommen .

⚠ RNUNG:

1. Vor der Benutzung des Handlaufs ist sicherzustellen, dass dieser sicher installiert ist, um Verletzungen und Unfälle zu vermeiden.
2. Überlasten Sie den Handlauf nicht, um Verletzungen oder Unfälle zu vermeiden.
3. Um Beschädigungen zu vermeiden, darf nicht auf dem Handlauf gezeichnet, geschnitten oder scharfe Gegenstände verwendet werden.
4. Falls Sie den Handlauf demontieren müssen, gehen Sie bitte in umgekehrter Reihenfolge vor, um ihn ordnungsgemäß zu demontieren und zu lagern.
5. Dieses Produkt ist kein Spielzeug. Kinder dürfen nicht mit diesem Artikel spielen.

VORSICHTSMAßNAHMEN BEI VERSAMMLUNGEN

3. Bitte montieren Sie das Produkt ausschließlich gemäß dieser Anleitung. Eine unsachgemäße Montage kann Gefahren bergen.
2. Tragen Sie während der Montage eine ANSI-geprüfte Schutzbrille und robuste Arbeitshandschuhe.
3. Der Montagebereich muss sauber und gut beleuchtet sein .
4. Halten Sie Umstehende während der Versammlung vom Versammlungsort fern.

5. Die Montage sollte nicht stattfinden, wenn man müde ist oder unter dem Einfluss von Alkohol, Drogen oder Medikamenten steht.
6. Die Produktleistungsfähigkeiten gelten nur für ordnungsgemäß und vollständig montierte Produkte .
7. Weitere Informationen zu den auf den folgenden Seiten aufgeführten Teilen finden Sie in der Montagezeichnung dieses Handbuchs. Packen Sie alle Teile in einem sauberen Arbeitsbereich aus und trennen Sie sie.
8. Aus Sicherheitsgründen wird empfohlen , diese Hardware von 2 Personen installieren zu lassen .

Wichtige Sicherheitsdaten

Maximale Belastung: 100 kg

Installationsanforderungen

Geeignet für: Innenräume, Mauerwerk oder Konstruktionsholz.
Benötigte Werkzeuge: Kreuzschlitzschraubendreher, Bohrmaschine, Maßband.

BEWAHREN SIE DIESE ANWEISUNGEN AUF

NEIN.	Modell	Geeignete Anzahl an Schritten (Schritte)	Anzahl der Handläufe (Stück)	Farbe
1	FG-2 - 3	2-3	1	Schwarz
2	FG-4 - 5	4-5	1	

COMPONENTS

NEI	Name	Bild	Menge.

N.			FG-2-3	FG-4-5
A	Stufenspalte		2	2
B	Dekorative Abdeckung		2	2
C	Geländer Rohr		1	1
D	Steckverbinder		2	2
E	Schraube M6*16		4	4
F	Querstange	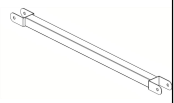	1	1
G	Schraube M6*16		4	4
H	Mutter M6*45		4	4
ICH	Expansionsbolzen		8	8
J	Sechskantschlüssel		2	2

SCHRITT 1: Dekorative Abdeckung einsetzen.

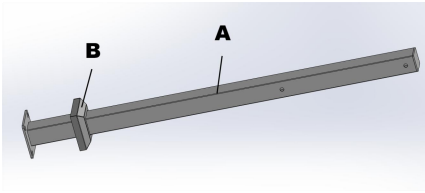

SCHRITT 2 : Befestigen Sie das Verbindungsstück am Handlaufrohr .

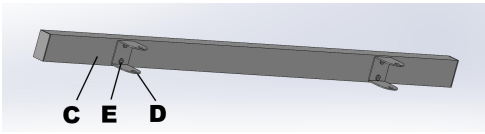

SCHRITT 3 : Verbinden Sie das Handlaufrohr, die Säule und die Querstange .

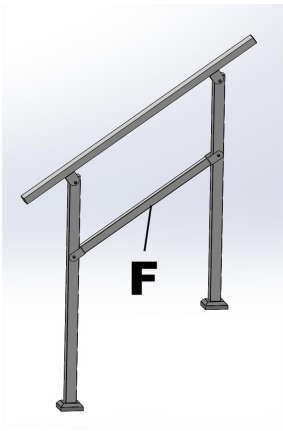

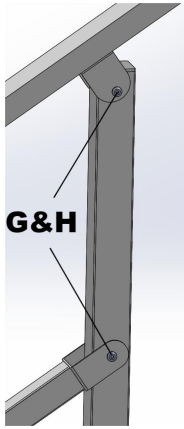

SCHRITT 4 : Bringen Sie Handläufe an der Treppe an .

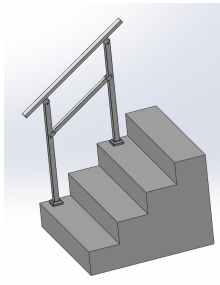

SCHRITT 5 : Bohrloch bohren .

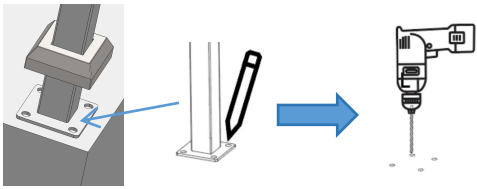

SCHRITT 6 : Die Spreizschraube einklopfen und festziehen .

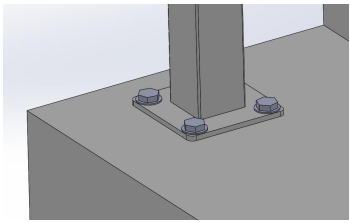

SCHRITT 7 : Fertig!

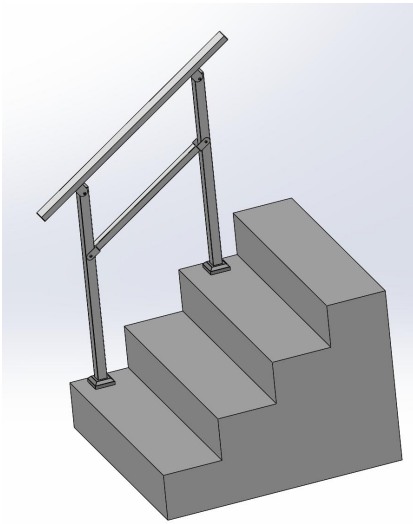

Oben ist die FG - 2-3 Installation abgebildet.
Die Installation der anderen Modelle erfolgt auf die gleiche Weise wie bei FG - 2-3 .





VEVOR

Upgrade · The Home Creator Way

FERRO H ANDRAIL

MODELLO: FG-2-3 \ FG-4-5

VEVOR
Upgrade·The Home Creator Way

IRON HANDRAIL

MODELLO: FG-2-3 \ FG-4-5

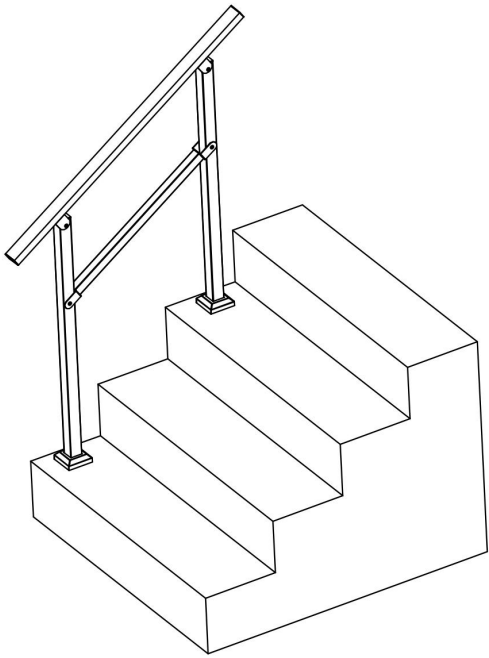

(F-2-3)

Queste sono le istruzioni originali, si prega di leggere attentamente tutte le istruzioni del manuale prima dell'uso. VEVOR si riserva il diritto di interpretare a proprio piacimento il presente manuale d'uso. L'aspetto del prodotto potrebbe differire leggermente da quello del prodotto ricevuto. Ci scusiamo se non vi informeremo tempestivamente di eventuali aggiornamenti tecnologici o software del nostro prodotto.

Il prodotto è conforme agli standard e alle normative vigenti. L'installazione di questo dispositivo deve essere conforme a tutte le normative applicabili e il suo utilizzo deve avvenire esclusivamente in ambienti ben ventilati. Si prega di leggere il manuale d'uso prima di installare e utilizzare questa apparecchiatura.

ISTRUZIONI DI SICUREZZA

ATTENZIONE: Leggere attentamente le istruzioni e le procedure per un utilizzo in sicurezza. La mancata osservanza di tali istruzioni può causare gravi lesioni.

⚠ 'ERTIMENTO:

1. Prima di utilizzare il corrimano, assicurarsi che sia installato saldamente per prevenire lesioni personali e incidenti.
2. Quando si utilizza il corrimano, non sovraccaricarlo per evitare lesioni personali o incidenti.
3. Per evitare danni, non disegnare, tagliare o utilizzare oggetti appuntiti sul corrimano.
4. Se è necessario smontare il corrimano, seguire i passaggi inversi per smontarlo e riporlo correttamente.
5. Questo prodotto non è un giocattolo. Non permettere ai bambini di giocare con questo articolo.

PRECAUZIONI PER L'ASSEMBLEA

4. Assemblare il prodotto seguendo esclusivamente queste istruzioni. Un assemblaggio improprio può comportare dei pericoli.
2. Durante l'assemblaggio, indossare occhiali di sicurezza conformi agli standard ANSI e guanti da lavoro resistenti.
3. Mantenere pulita e ben illuminata l'area di assemblaggio .
4. Durante l'assemblea, tenere lontani gli astanti.
5. Non radunarsi se stanchi o sotto l'effetto di alcol, droghe o farmaci.
6. Le funzionalità del prodotto si applicano solo ai

prodotti assemblati correttamente e completamente .
7. Per ulteriori informazioni sui componenti elencati nelle pagine seguenti, fare riferimento allo schema di montaggio presente in questo manuale. Disimballare e separare tutti i componenti in un'area di lavoro pulita.
8. Per motivi di sicurezza , si raccomanda che questo hardware venga installato da 2 persone .

Dati chiave sulla sicurezza

Carico massimo: 100 kg

Requisiti di installazione

Adatto per: interni, muratura o legno strutturale.
Strumenti necessari: cacciavite a croce, trapano, metro a nastro.
CONSERVARE QUESTE ISTRUZIONI

NO.	Modello	Numero di gradini adeguato (passaggi)	Numero di corrimano (pz)	Colore
1	FG-2 - 3	2-3	1	Nero
2	FG-4 - 5	4-5	1	

COMPONENTS

NO.	Nome	Immagine	Quantità	
			FG-2-3	FG-4-5

UN	Colonna a gradini		2	2
B	Copertura decorativa		2	2
C	Corrimano Tubo		1	1
D	Connettore		2	2
E	Vite M6*16		4	4
F	Traversa	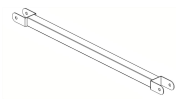	1	1
G	Vite M6*16		4	4
H	Dado M6*45		4	4
IO	Bullone di espansione		8	8
J	Chiave esadecimale		2	2

FASE 1: Inserire la copertura decorativa.

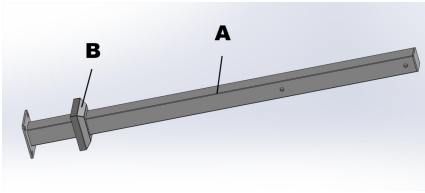

FASE 2 : Fissare il raccordo al tubo del corrimano .

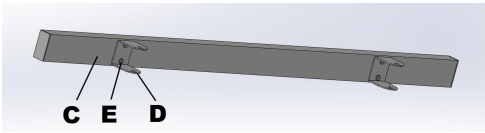

FASE 3 : Collegare il tubo del corrimano, la colonna e la traversa .

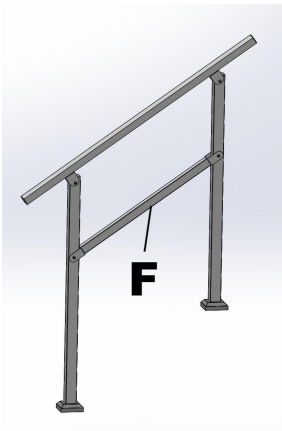

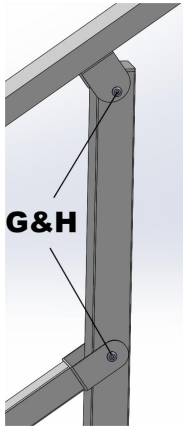

FASE 4 : Installare i corrimano sulle scale .

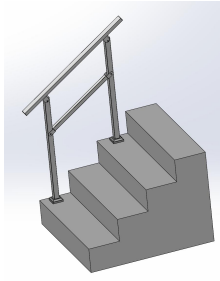

FASE 5 : Praticare un foro con il trapano .

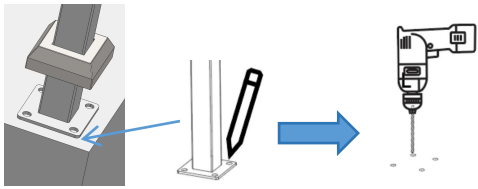

FASE 6 : Inserire la vite di espansione e serrarla .

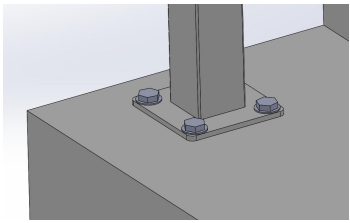

FASE 7 : Fatto!

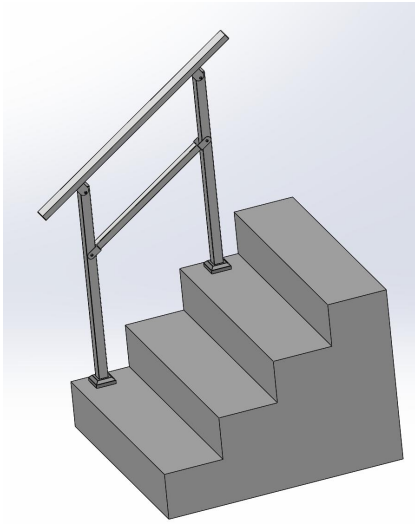

Sopra è raffigurata l' installazione FG - 2-3 .
L'installazione degli altri modelli è identica a quella del modello FG - 2-3 .



VEVOR

Upgrade · The Home Creator Way

HIERRO H ANDRAIL

MODELO: FG-2-3 \ FG-4-5

VEVOR
Upgrade·The Home Creator Way

IRON HANDRAIL

MODELO: FG-2-3 \ FG-4-5

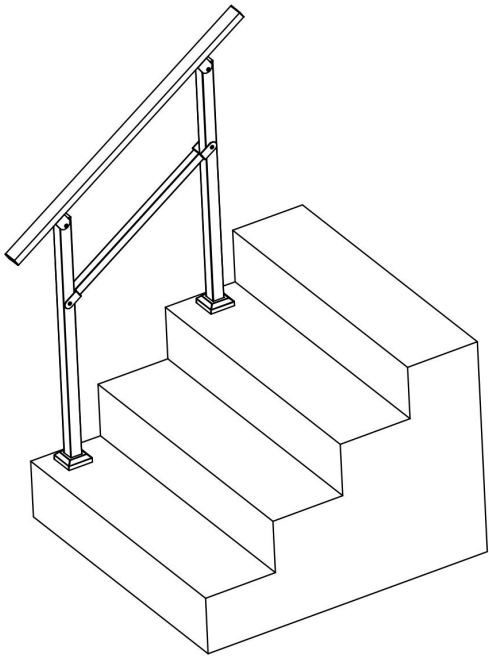

(F-2-3)

Estas son las instrucciones originales. Lea atentamente todo el manual antes de usar el producto. VEVOR se reserva el derecho de interpretar el manual de usuario. El aspecto del producto puede variar con respecto al que reciba. Le pedimos disculpas si no le informamos nuevamente sobre actualizaciones de tecnología o software.

El producto cumple con las normas y reglamentos pertinentes. La instalación de este dispositivo debe cumplir con todas las normativas aplicables y solo debe utilizarse en áreas bien ventiladas.
Lea el manual de usuario antes de instalar y utilizar este equipo.

INSTRUCCIONES DE SEGURIDAD

PRECAUCIÓN: Lea atentamente las instrucciones y los procedimientos para una operación segura. No hacerlo puede ocasionar lesiones graves.

⚠ 'ERTENCIA:

1. Antes de utilizar el pasamanos, asegúrese de que esté instalado de forma segura para evitar lesiones personales y accidentes.
2. Al usar el pasamanos, no lo sobrecargue para evitar lesiones personales o accidentes.
3. No dibuje, corte ni utilice objetos afilados en la barandilla para evitar dañarla.
4. Si necesita desmontar el pasamanos, siga los pasos inversos para desmontarlo y guardarlo correctamente.
5. Este producto no es un juguete. No permita que los niños jueguen con este artículo.

PRECAUCIONES DE MONTAJE

5. Ensámblelo únicamente siguiendo estas instrucciones. Un montaje incorrecto puede generar riesgos.
2. Utilice gafas de seguridad homologadas por ANSI y guantes de trabajo resistentes durante el montaje.
3. Mantenga la zona de montaje limpia y bien iluminada .
4. Mantenga a los curiosos alejados de la zona durante la concentración.
5. No se reúnan si están cansados o bajo los efectos del alcohol, las drogas o los medicamentos.
6. Las funcionalidades del producto se aplican únicamente a productos ensamblados de forma

correcta y completa .
7. Para obtener información adicional sobre las piezas que se enumeran en las páginas siguientes, consulte el diagrama de montaje de este manual. Desempaque y separe todas las piezas en un área de trabajo limpia.
8. Por razones de seguridad , se recomienda que este hardware sea instalado por 2 personas .

Datos clave de seguridad

Carga máxima: 100 kg

Requisitos de instalación

Adecuado para: Interiores, mampostería o estructuras de madera.
Herramientas necesarias: destornillador Phillips, taladro, cinta métrica.

GUARDE ESTAS INSTRUCCIONES

No.	Modelo	Número adecuado de pasos (pasos)	Número de pasamanos (unidades)	Color
1	FG-2 - 3	2-3	1	Negro
2	FG-4 - 5	4-5	1	

COMPONENTS

No.	Nombre	Imagen	Cantidad.	
			FG-2-3	FG-4-5

A	Columna escalonada		2	2
B	Cubierta decorativa		2	2
do	Pretil Tubo		1	1
D	Conector		2	2
mi	Tornillo M6*16		4	4
F	Barra transversal	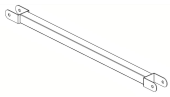	1	1
GRAMO	Tornillo M6*16		4	4
H	Tuerca M6*45		4	4
I	Perno de expansión		8	8
J	Clave hexadecimal		2	2

PASO 1: Inserte la cubierta decorativa.

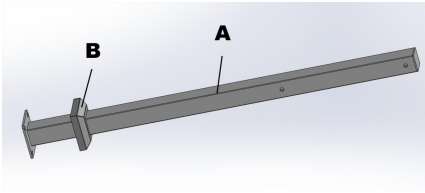

PASO 2 : Fije el accesorio al tubo del pasamanos .

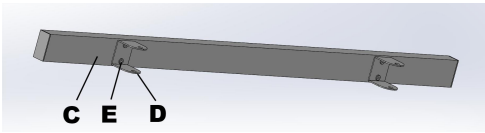

PASO 3 : Conecte el tubo del pasamanos, la columna y la barra transversal .

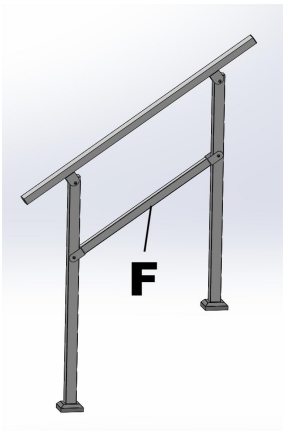

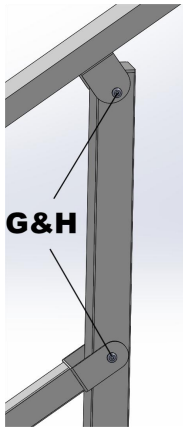

PASO 4 : Colocar pasamanos en las escaleras .

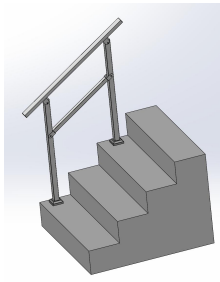

PASO 5 : Perforar el agujero .

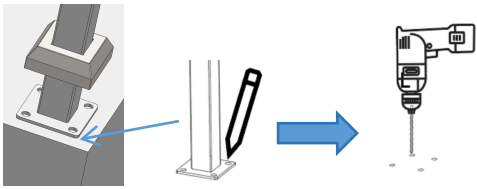

PASO 6 : Introduzca el tornillo de expansión y apriételo .

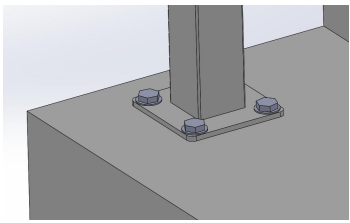

PASO 7 : ¡Listo!

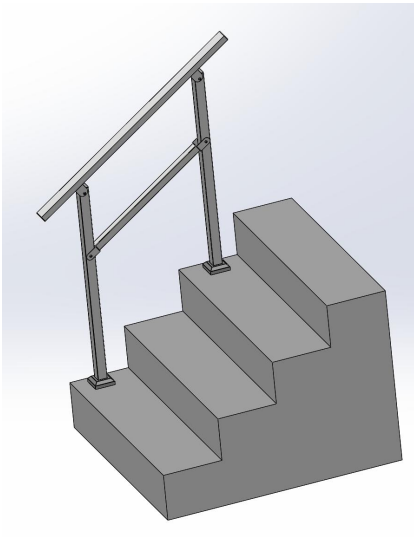

Arriba se muestra la instalación FG - 2-3 .
La instalación de otros modelos es la misma que la del FG - 2-3 .



VEVOR

Upgrade · The Home Creator Way

IRON H ANDRAIL

MODELE: FG-2-3 \ FG-4-5

VEVOR
Upgrade·The Home Creator Way

IRON HANDRAIL

MODELE: FG-2-3 \ FG-4-5

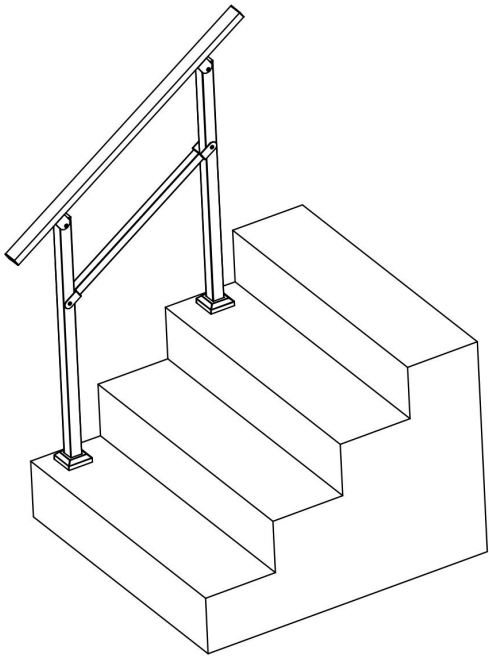

(F-2-3)

To jest oryginalna instrukcja obsługi. Przed użyciem prosimy o dokładne zapoznanie się z treścią instrukcji. Firma VEVOR zastrzega sobie prawo do jednoznacznej interpretacji niniejszej instrukcji obsługi. Wygląd produktu zależy od stanu, w jakim go otrzymali Państwo. Prosimy o wyrozumiałość, ale nie będziemy Państwa ponownie informować o aktualizacjach technologicznych lub oprogramowania naszego

produktu.

Produkt jest zgodny z odpowiednimi normami i przepisami. Instalacja tego urządzenia musi być zgodna ze wszystkimi obowiązującymi przepisami i powinno być ono użytkowane wyłącznie w dobrze wentylowanych pomieszczeniach.
Przed instalacją i użyciem urządzenia należy zapoznać się z instrukcją obsługi.

INSTRUKCJE BEZPIECZEŃSTWA

UWAGA: Należy uważnie przeczytać instrukcje i procedury dotyczące bezpiecznej obsługi. Nieprzestrzeganie ich może spowodować poważne obrażenia.

⚠ RZEŻENIE:

1. Przed użyciem poręczy należy upewnić się, że jest ona solidnie zamontowana, aby zapobiec obrażeniom ciała i wypadkom.
2. Podczas korzystania z poręczy nie należy jej przeciążać, aby uniknąć obrażeń ciała lub wypadku.
3. Aby uniknąć uszkodzeń, nie należy rysować, przecinać ani używać ostrych przedmiotów na poręczy.
4. Jeśli zachodzi potrzeba demontażu poręczy, należy wykonać czynności w odwrotnej kolejności, aby ją prawidłowo zdemontować i przechowywać.
5. Ten produkt nie jest zabawką. Nie pozwalaj dzieciom bawić się tym przedmiotem.

ŚRODKI OSTROŻNOŚCI PODCZAS MONTAŻU

6. Montaż należy wykonywać wyłącznie zgodnie z niniejszą instrukcją. Nieprawidłowy montaż może stwarzać zagrożenie.
2. Podczas montażu należy nosić okulary ochronne zatwierdzone przez ANSI oraz wytrzymałe rękawice robocze.
3. Utrzymuj miejsce zgromadzeń w czystości i dobrym

oświetleniu .
4. Nie dopuszczać osób postronnych na teren montażu w trakcie jego trwania.
5. Nie należy gromadzić się, jeśli jest się zmęczonym lub pod wpływem alkoholu, narkotyków lub leków.
6. Możliwości produktu odnoszą się wyłącznie do produktów prawidłowo i kompletnie zmontowanych .
7. Aby uzyskać dodatkowe informacje dotyczące części wymienionych na kolejnych stronach, zapoznaj się ze schematem montażu w niniejszej instrukcji. Rozpakuj i rozdziel wszystkie części w czystym miejscu pracy.
8. Ze względów bezpieczeństwa zaleca się , aby montaż tego sprzętu wykonywały dwie osoby .

Kluczowe dane dotyczące bezpieczeństwa

Maksymalne obciążenie: 100 kg

Wymagania instalacyjne

Nadaje się do: zastosowań wewnątrz pomieszczeń, murowanych lub z drewna konstrukcyjnego.
Potrzebne narzędzia: śrubokręt krzyżakowy, wiertarka, taśma miernicza.

ZACHOWAJ TE INSTRUKCJE

NIE.	Model	Odpowiednia liczba kroków (schodów)	Liczba poręczy (szt.)	Kolor
1	FG - 2-3	2-3	1	Czarny
2	FG - 4-5	4-5	1	

COMPONENTS

NIE.	Nazwa	Zdjęcie	Ilość

			FG-2-3	FG-4-5
A	Kolumna schodkowa		2	2
B	Dekoracyjne C na górze		2	2
C	Poręcz Rura		1	1
D	Złącze		2	2
mi	Śruba M6*16		4	4
F	Poprzeczka	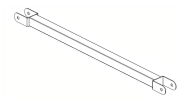	1	1
G	Śruba M6*16		4	4
H	Nakrętka M6*45		4	4
I	Śruba rozporowa		8	8
J	Klucz imbusowy		2	2

KROK 1: Załóż osłonę dekoracyjną.

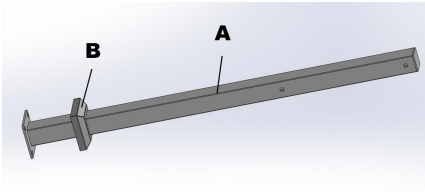

KROK 2 : Zamocuj złączkę do rury poręczy .

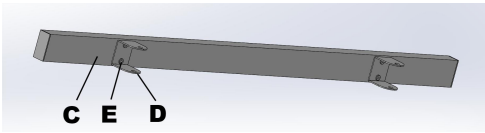

KROK 3 : Połącz rurę poręczy, kolumnę i poprzeczkę .

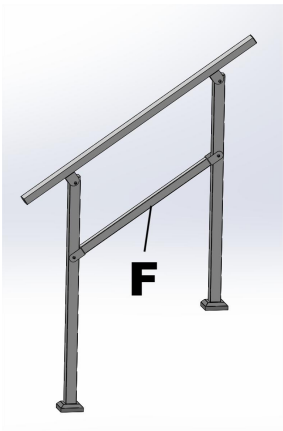

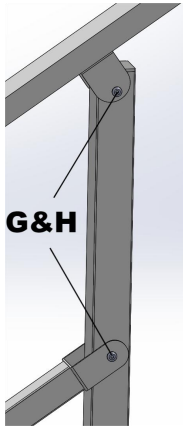

KROK 4 : Umieść poręcze na schodach .

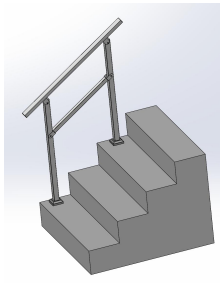

KROK 5 : Wywierć otwór .

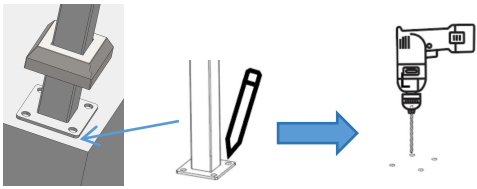

KROK 6 : Wbij śrubę rozporową i dokręć .

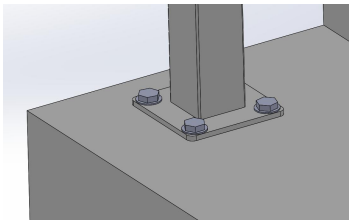

KROK 7 : Gotowe!

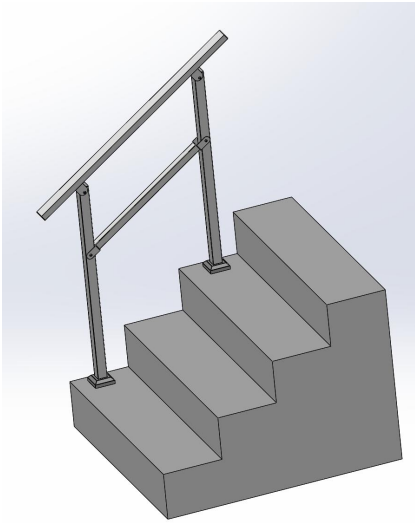

Powyżej instalacja FG - 2-3 .
Montaż pozostałych modeli jest taki sam jak w przypadku FG - 2-3 .



VEVOR

Upgrade · The Home Creator Way

IJZEREN H EN RAIL

MODEL: FG-2-3 \ FG-4-5

VEVOR
Upgrade·The Home Creator Way

IRON HANDRAIL

MODEL: FG-2-3 \ FG-4-5

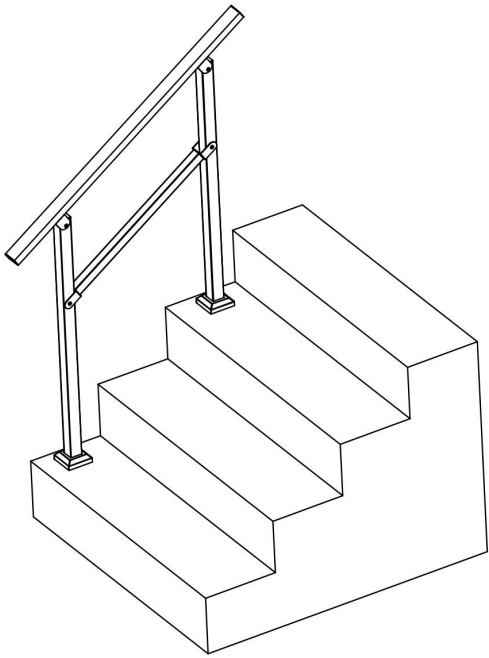

(F-2-3)

Dit is de originele handleiding. Lees alle instructies in de handleiding zorgvuldig door voordat u het product in gebruik neemt. VEVOR behoudt zich het recht voor om de gebruikershandleiding anders te interpreteren. Het uiterlijk van het product kan afwijken van het product dat u ontvangt. Wij zullen u niet opnieuw informeren over eventuele technologische of software-updates voor ons product.

Het product voldoet aan de relevante normen en voorschriften. De installatie van dit apparaat moet voldoen aan alle geldende voorschriften en het mag alleen worden gebruikt in goed geventileerde ruimtes. Lees de gebruikershandleiding door voordat u dit apparaat installeert en gebruikt.

VEILIGHEIDSINSTRUCTIES

LET OP: Lees de instructies en procedures voor veilig gebruik zorgvuldig door. Het niet nalezen hiervan kan ernstig letsel tot gevolg hebben.

⚠ ARSCHUWING:

1. Controleer vóór gebruik van de leuning of deze stevig is geïnstalleerd om persoonlijk letsel en ongelukken te voorkomen.
2. Overbelast de leuning niet bij gebruik om persoonlijk letsel of ongelukken te voorkomen.
3. Teken, snijd of gebruik geen scherpe voorwerpen op de leuning om beschadiging te voorkomen.
4. Als u de leuning moet demonteren, volg dan de stappen in omgekeerde volgorde om deze te demonteren en op de juiste manier op te bergen.
5. Dit product is geen speelgoed. Laat kinderen niet met dit artikel spelen.

MONTAGEVOORZORGSMAATREGELEN

7. Monteer het product uitsluitend volgens deze instructies. Onjuiste montage kan gevaarlijke situaties veroorzaken.
2. Draag tijdens de montage een ANSI-goedgekeurde veiligheidsbril en stevige werkhandschoenen.
3. Zorg ervoor dat de assemblageruimte schoon en goed verlicht is.
4. Houd omstanders uit de buurt tijdens de bijeenkomst.
5. Niet monteren als u moe bent of onder invloed bent van alcohol, drugs of medicijnen.
6. De producteigenschappen gelden alleen voor correct

en volledig geassembleerde producten .
7. Raadpleeg voor meer informatie over de onderdelen die op de volgende pagina's worden vermeld, het montageschema in deze handleiding. Pak alle onderdelen uit en scheid ze in een schone werkruimte.
8. Om veiligheidsredenen wordt aanbevolen deze hardware door twee personen te installeren .

Belangrijke veiligheidsgegevens

Maximale belasting: 100 kg

Installatievereisten

Geschikt voor: Binnengebruik, metselwerk of constructiehout.
Benodigd gereedschap: kruiskopschroevendraaier, boormachine, meetlint.

BEWAAR DEZE INSTRUCTIES

Nee.	Model	Geschikt aantal treden (stappen)	Aantal leuningen (stuks)	Kleur
1	FG-2 - 3	2-3	1	Zwart
2	FG-4 - 5	4-5	1	

COMPONENTS

Nee.	Naam	Afbeelding	Aantal.	
			FG-2-3	FG-4-5

A	Stapkolom		2	2
B	Decoratieve C over		2	2
C	Leuning Buis		1	1
D	Connector		2	2
E	Schroef M6*16		4	4
F	Dwarsbalk	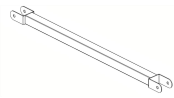	1	1
G	Schroef M6*16		4	4
H	Moer M6*45		4	4
I	expansiebout		8	8
J	Inbussleutel		2	2

STAP 1: Plaats de decoratieve hoes.

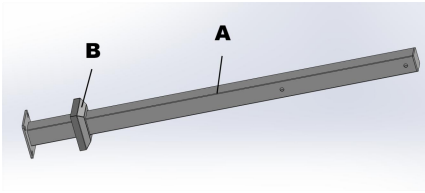

STAP 2 : Bevestig het hulpstuk aan de leuningbuis .

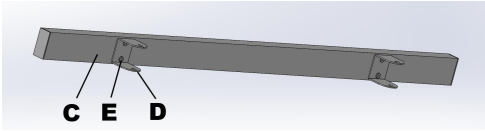

STAP 3 : Verbind de leuningbuis, de kolom en de dwarsbalk .

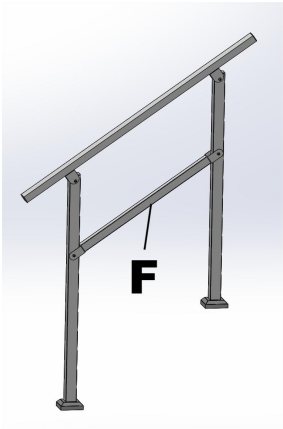

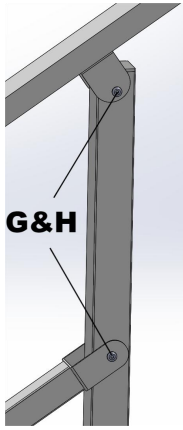

STAP 4 : Plaats de leuningen op de trap .

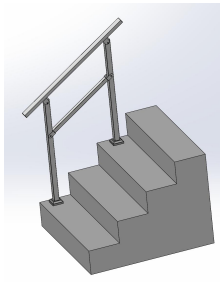

STAP 5 : Boor een gat .

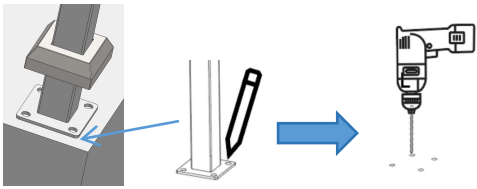

STAP 6 : Tik de expansieschroef erin en draai hem vast .

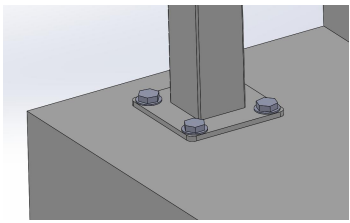

STAP 7 : Klaar!

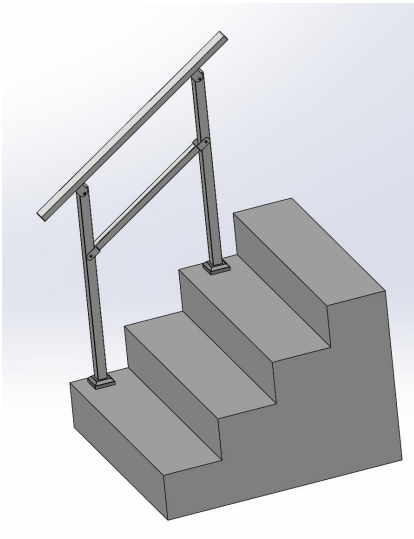

Hierboven ziet u de FG - 2-3 installatie.
De installatie van de andere modellen is hetzelfde als die van de FG - 2-3 .



VEVOR

Upgrade · The Home Creator Way

IRON H- RÄCKE

MODELL: FG-2-3 \ FG-4-5

VEVOR
Upgrade·The Home Creator Way

IRON HANDRAIL

MODELL: FG-2-3 \ FG-4-5

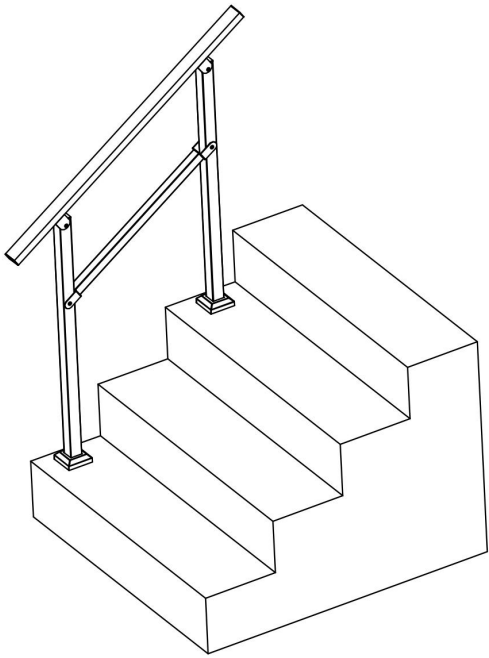

(F-2-3)

Detta är originalinstruktionerna, vänligen läs alla instruktioner noggrant innan du använder produkten. VEVOR förbehåller sig en tydlig tolkning av vår användarmanual. Produktens utseende ska vara beroende av den produkt du mottagit. Vi ber om ursäkt för att vi inte kommer att informera dig igen om det finns några teknik- eller programuppdateringar för vår produkt.

Produkten uppfyller relevanta standarder och föreskrifter. Installationen av denna enhet måste uppfylla alla tillämpliga föreskrifter och den bör endast användas i välventilerade utrymmen.
Läs igenom användarmanualen innan du installerar och använder den här utrustningen.

SÄKERHETSINSTRUKTIONER

VARNING: Läs noggrant instruktioner och procedurer för säker användning. Underlåtenhet att göra det kan leda till allvarliga skador.

⚠NING:

1. Innan du använder ledstången, se till att den är ordentligt monterad för att förhindra personskador och olyckor.
2. Överbelasta inte ledstången när du använder den för att undvika personskador eller olyckor.
3. Dra inte, skär inte eller använd vassa föremål på ledstången för att undvika skador.
4. Om du behöver demontera ledstången, följ stegen i omvänd ordning för att demontera och förvara den på rätt sätt.
5. Denna produkt är inte en leksak. Låt inte barn leka med den.

MONTERINGSFÖRSIKTIGHETSÅTGÄRDER

8. Montera endast enligt dessa instruktioner. Felaktig montering kan skapa risker.
2. Använd ANSI-godkända skyddsglasögon och kraftiga arbetshandskar under monteringen.
3. Håll samlingsområdet rent och väl upplyst .
4. Håll åskådare borta från området under monteringen.
5. Montera inte när du är trött eller påverkad av alkohol, droger eller mediciner.
6. Produktegenskaperna gäller endast korrekt och fullständigt monterade produkter .
7. För ytterligare information om delarna som listas på

följande sidor, se monteringsschemat i denna manual. Packa upp och separera alla delar på en ren arbetsyta. 8. Av säkerhetsskäl rekommenderas att denna hårdvara installeras av två personer .

Viktiga säkerhetsdata

Maxbelastning: 100 kg

Installationskrav

Lämplig för: Inomhusbruk, murverk eller konstruktionsvirke.
Verktyg som behövs: Stjärnskruvmejsel, borr, måttband.

SPARA DESSA INSTRUKTIONER

Ing a.	Modell	Lämpligt antal steg (steg)	Antal ledstänger (st)	Färg
1	FG - 2-3	2-3	1	Svart
2	FG - 4-5	4-5	1	

COMPONENTS

Inga .	Namn	Bild	Antal	
			FG-2-3	FG-4-5
En	Stegkolumn		2	2
B	Dekorativt C över		2	2

C	Ledstång Rör		1	1
D	Kontakt		2	2
E	Skruv M6*16		4	4
F	Tvärstång	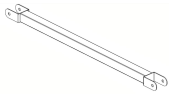	1	1
G	Skruv M6*16		4	4
H	Mutter M6*45		4	4
Jag	Expansionsbult		8	8
J	Sexkantnyckel		2	2

STEG 1: Sätt i det dekorativa locket.

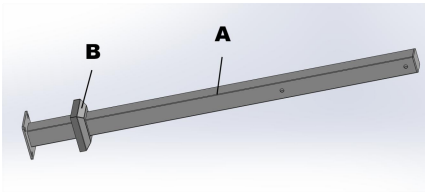

STEG 2 : Fäst beslaget på räckets rör .

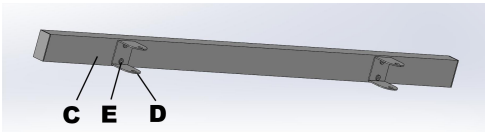

STEG 3 : Anslut räckets rör, pelare och tvärstång .

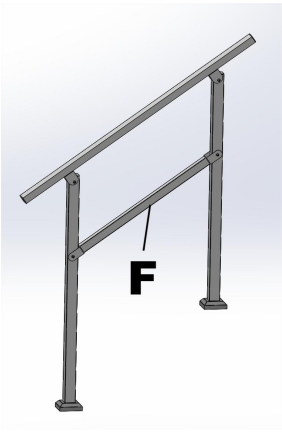

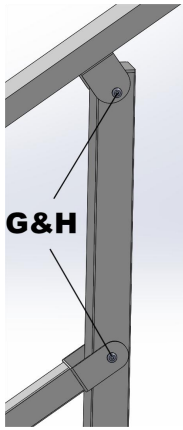

STEG 4 : Placera ledstänger på trappan .

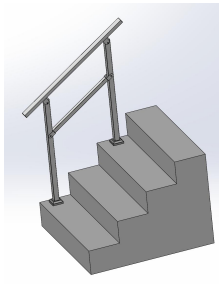

STEG 5 : Borra hål .

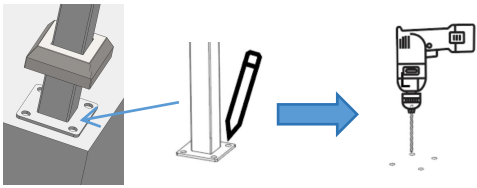

STEG 6 : Slå in expansionsskruven och dra åt den .

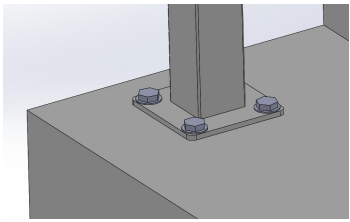

STEG 7 : Klart!

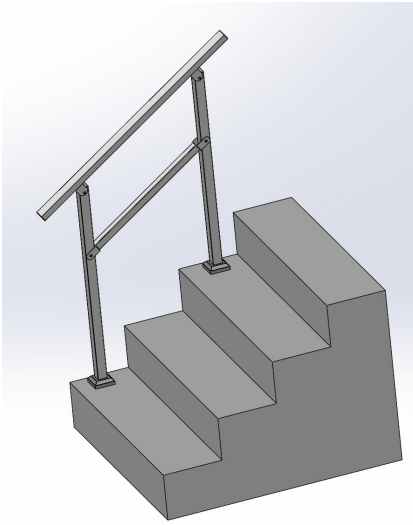

Ovan visas FG - 2-3- installationen.
Installationen av andra modeller är densamma som för FG - 2-3 .

