# E877-12L

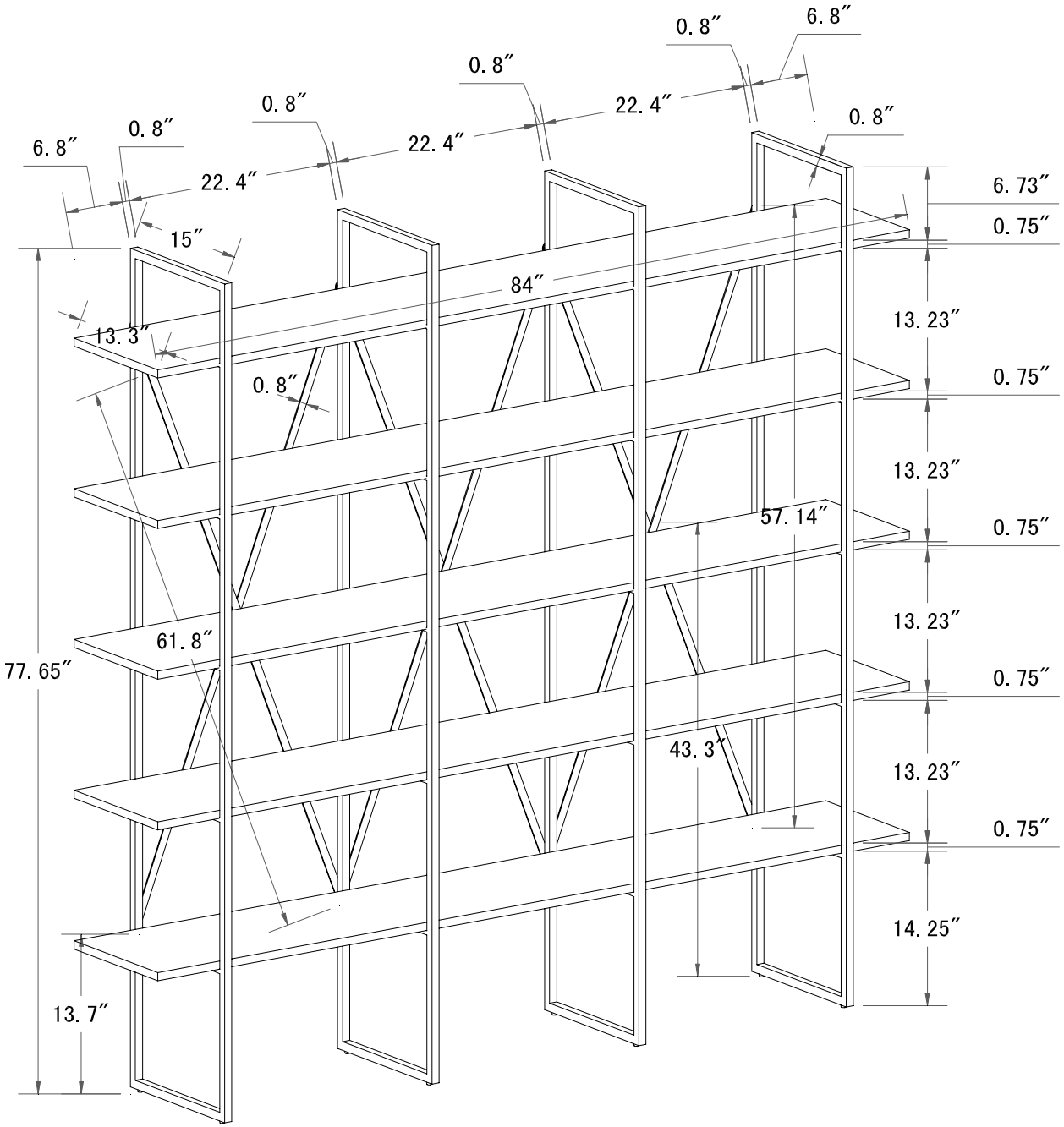
6.8″
0.8″
22.4″
0.8″
22.4″
0.8″
22.4″
0.8″
6.8″
0.8″
15″
84″
13.3″
0.8″
61.8″
77.65″
13.7″
57.14″
43.3″
6.73″
0.75″
13.23″
0.75″
13.23″
0.75″
13.23″
0.75″
13.23″
0.75″
14.25″