Caution : You must read this before you proceed.
Attention : Vous devez lire ceci avant de continuer.

Care & Maintenance / Entretien et maintenance



- Not for commercial use. For residential use only.
- Pas pour un usage commercial, mais seulement un usage résidentiel.



- Do not put hot items directly on furniture surface.
- Ne pas placer les articles chauds directement sur la surface du meuble



- Do not clean furniture with harsh cleansers or polish.
- Ne pas nettoyer les meubles avec des nettoyants puissants ou du vernis.



- To obtain the longest lifespan of your outdoor products, minimizing exposure to direct sunlight is recommended.
- Il est recommandé de minimiser l'exposition à la lumière directe du soleil pour obtenir la durée de vie la plus longue de vos produits d'extérieur.



- Children should not climb or jump on the furniture.
- Les enfants sont interdits de grimper ou de sauter sur les meubles.



- Do not write on furniture without a padded barrier to protect the surface.
- Ne pas écrire sur les meubles sans barrière rembourré pour protéger la surface.



- To obtain the longest lifespan of your outdoor products, avoid extended and lengthy exposure to rain, snow, and direct sunshine. Whenever possible cover the product and /or place under patio or awnings.
- Pour obtenir la durée de vie la plus longue de vos produits d'extérieur, évitez une exposition prolongée à la pluie, à la neige et au soleil direct. Dans la mesure du possible, couvrez le produit et/ou placez-le sous une terrasse ou un auvent.



- Stains may be removed with mild soap solution and damp cloth.
- Les taches peuvent être éliminées avec une solution savonneuse douce et un chiffon humide.



- Dust and pick-up spills using a clean, non-colored, lint-free cloth.
- La poussière et le ramassage se répandent à l'aide d'un chiffon propre, non coloré et non pelucheux.

Please read all instructions carefully:
Veuillez lire attentivement toutes les instructions:

1.Have 2 adults on hand for assembly.
Deux adultes sont nécessaires pour le montage.

2.80% Tighten before fixing all screws, Allen wrench is recommended instead of an electric drill.
Serrez les vis à 80 % avant de les fixer complètement. Une clé Allen est recommandée plutôt qu'une perceuse électrique.

3.Place the item on a flat ground to adjust and make sure it remains stable.
Placez l'article sur une surface plane afin de l'ajuster et de vous assurer qu'il reste stable.

4.Tighten up all screws with tools gradually.
Serrez progressivement toutes les vis à l'aide des outils appropriés.

5.If the screws are not aligned with holes during assembly, please loosen all the other screws to 50% and continue the assembly process.
Si les vis ne sont pas alignées avec les trous pendant le montage, veuillez desserrer toutes les autres vis à 50 % et poursuivre le processus d'assemblage.

6.If the item is not stable, please loosen all the screws, adjust it on a flat ground and tighten up all screws again.
Si l'article n'est pas stable, veuillez desserrer toutes les vis, l'ajuster sur une surface plane, puis resserrer toutes les vis.

7.Note: If one or some screws are fully tightened during assembly, chances are the others will not be aligned with holes. In addition, all the holes are designed to be relatively larger to provide more space for the adjustment of the screws.
Remarque : si une ou plusieurs vis sont complètement serrées pendant le montage, il est possible que les autres ne soient plus alignées avec les trous. De plus, tous les trous sont conçus pour être légèrement plus grands afin de permettre un meilleur ajustement des vis.

DESCRIPTION

N762P506092

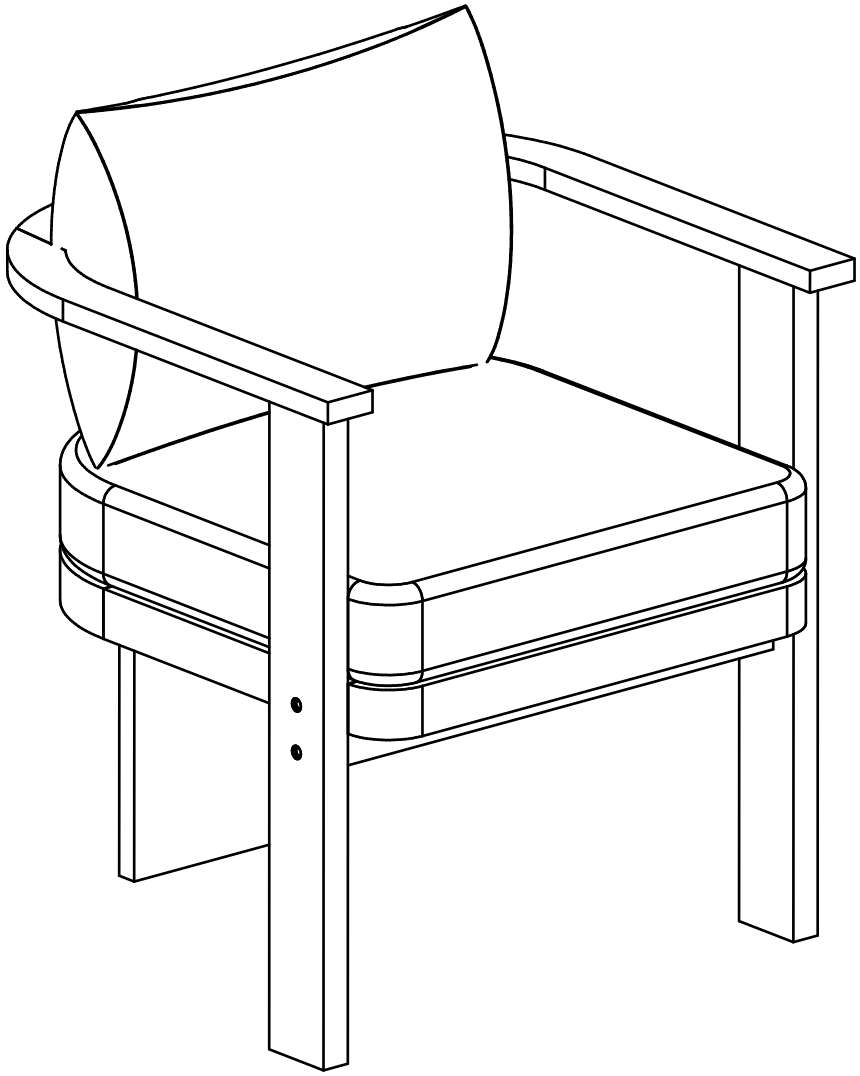

Part List/Liste Des Pièces:

A 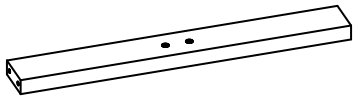 (2 pcs)	B 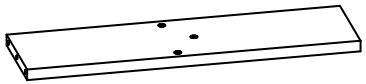 (1 pc)	C1  (1 pc)	C2  (1 pc)	D  (2 pcs)
E 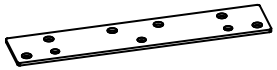 (1 pc)	F 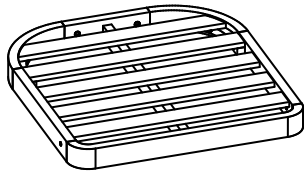 (1 pc)	G  (1 pc)	H  (1 pc)	I 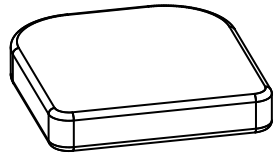 (1 pc)
J  (1 pc)				

Hardware list/Liste des Matériels:

1	2	3	4	5	6	7
 Allen Wrench 4/ Clé Allen 4 (1 pcs) + Extra 1pc	 M6x60 (4 pcs) + Extra 1pc	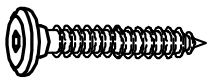 M6x50 (2 pcs) + Extra 1pc	 M6x30 (7 pcs) + Extra 1pc	 M6x45 (2 pcs) + Extra 1pc	 M6x35 (2 pcs) + Extra 1pc	 M6x15 (14 pcs) + Extra 1pc

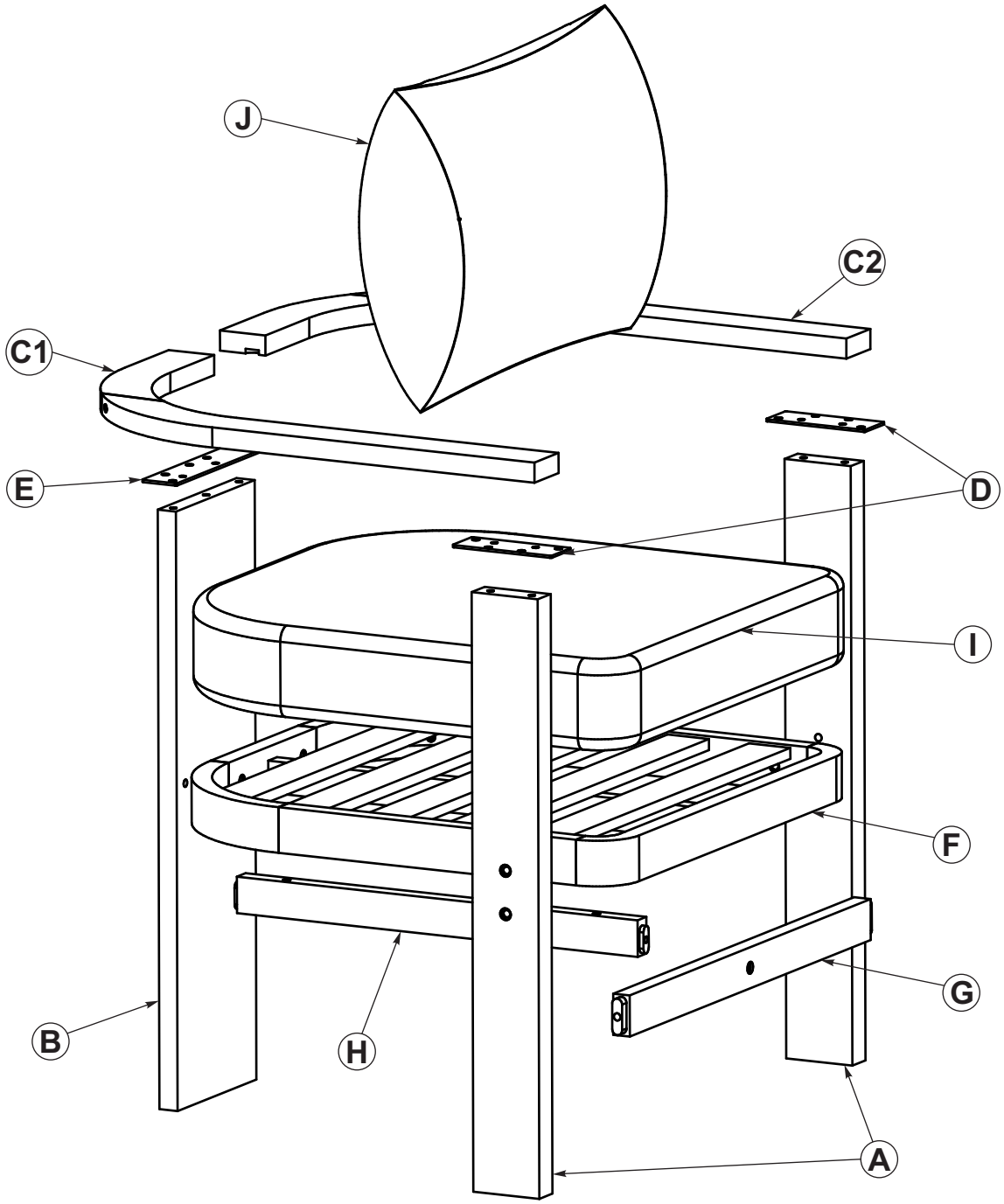
J
C2
C1
E
D
I
F
G
B
H
A

Step 1/ Étape 1

Tighten to 90%, assemble the procuct completely, then tighten to 100%.
Serrer à 90 %, assembler complètement le produit, puis serrerto 100%.



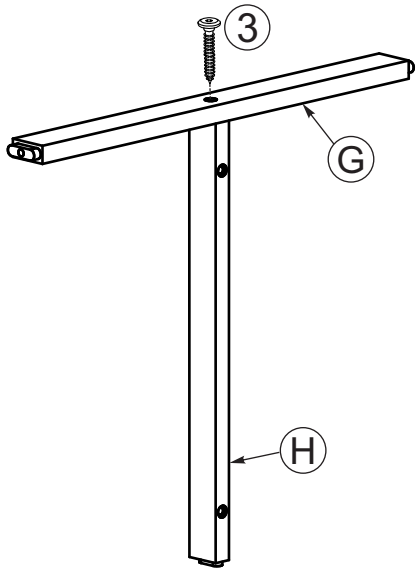

G x 1

H x 1

3 x 1

Step 2/ Étape 2

Tighten to 90%, assemble the procuct completely, then tighten to 100%.
Serrer à 90 %, assembler complètement le produit, puis serrerto 100%.



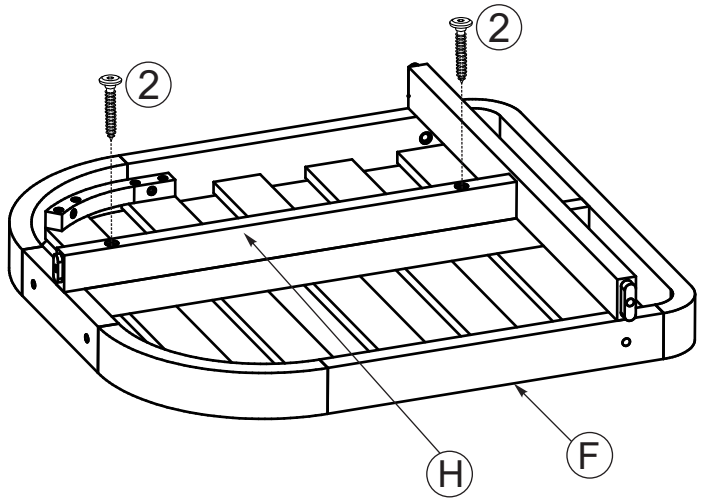

F x 1

2 x 2

Step 3/ Étape 3

Tighten to 90%, assemble the procuct completely, then tighten to 100%.
Serrer à 90 %, assembler complètement le produit, puis serrerto 100%.





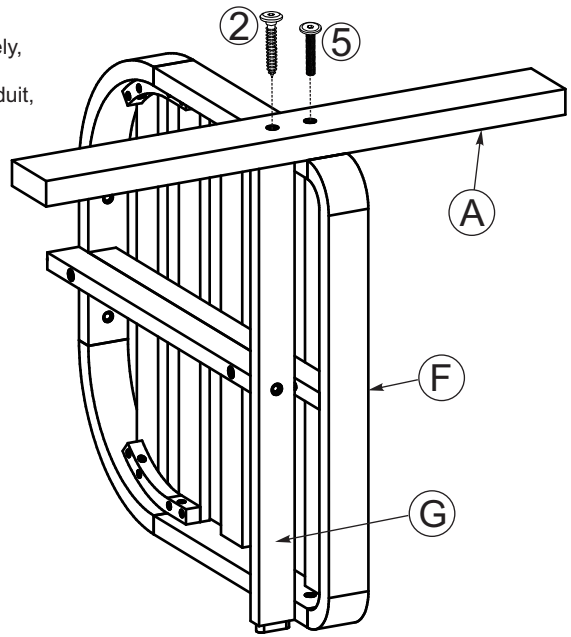

A x 1

2 x 1

5 x 1

Step 4/ Étape 4

Tighten to 90%, assemble the procuct completely, then tighten to 100%.
Serrer à 90 %, assembler complètement le produit, puis serrerto 100%.





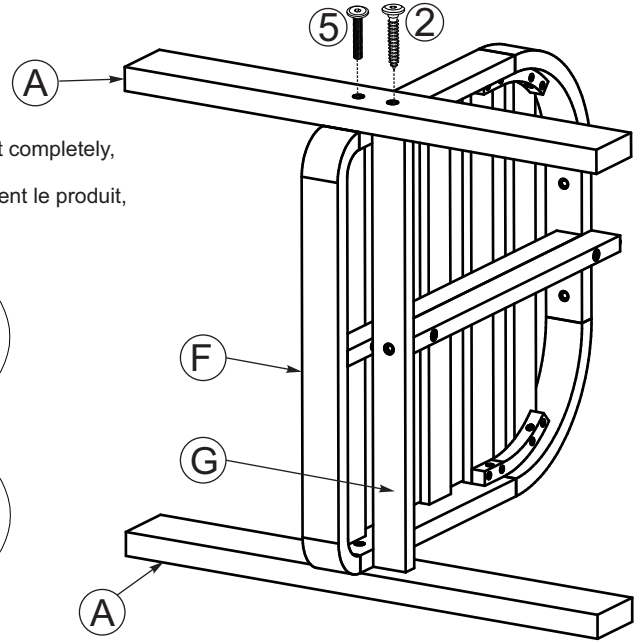

A x 1

2 x 1

5 x 1

Step 5/ Étape 5

Tighten to 90%, assemble the procuct completely, then tighten to 100%.
Serrer à 90 %, assembler complètement le produit, puis serrerto 100%.





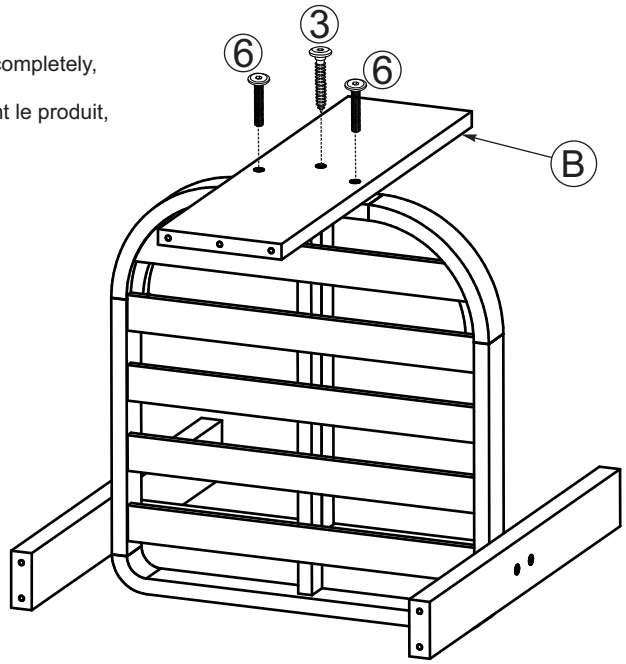

(B) x 1

(3) x 1

(6) x 2

Step 6/ Étape 6



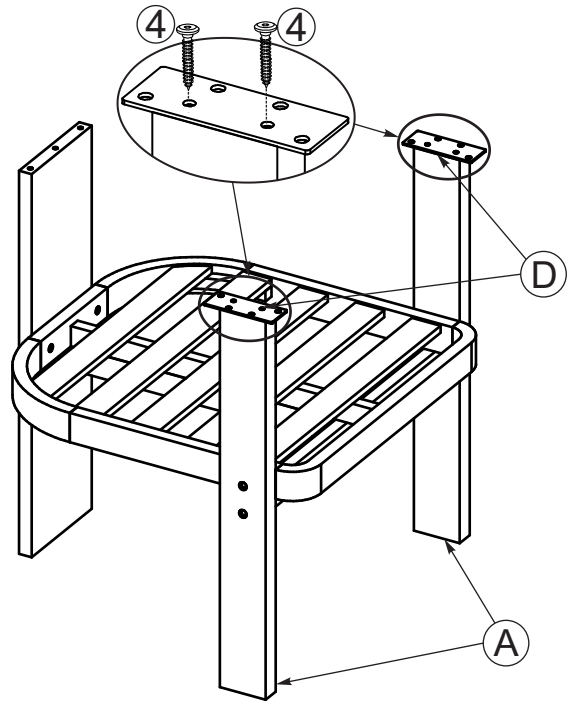

(D) x 2

(4) x 4

Step 7/ Étape 7



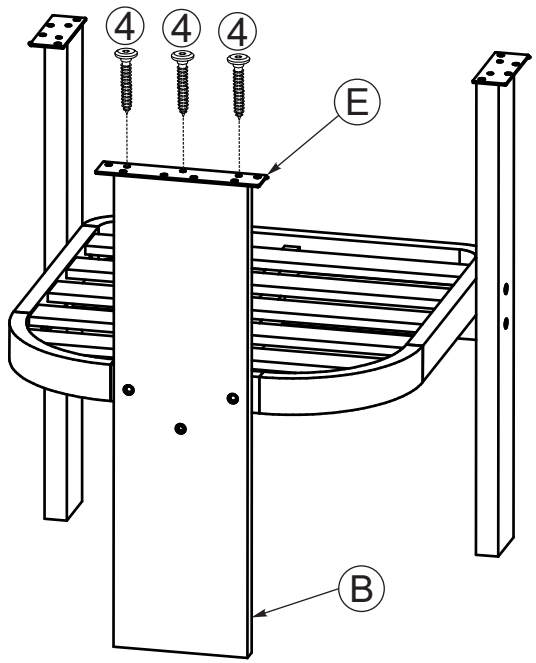

(E) x 1

(4) x 3

Step 8/ Étape 8

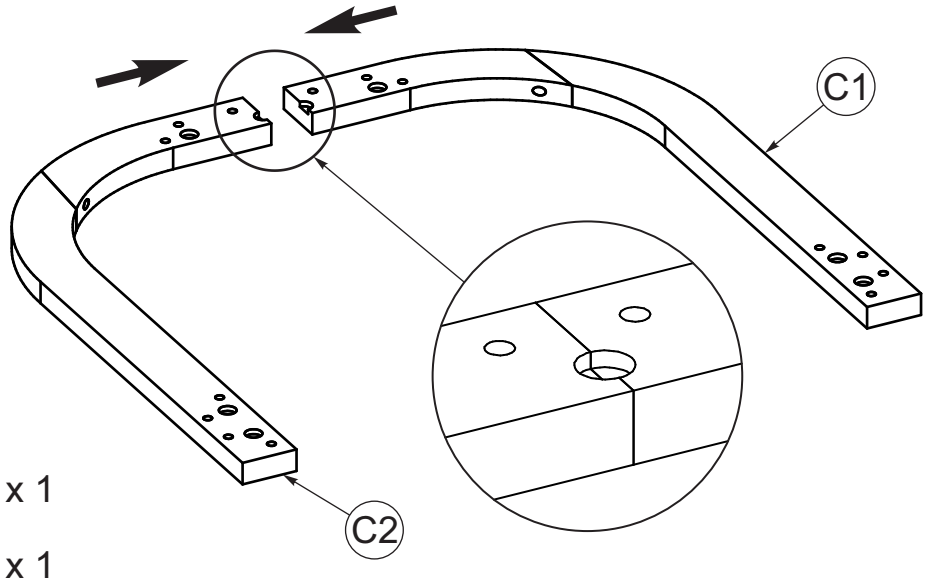

(C1) x 1

(C2) x 1

Step 9/ Étape 9

Tighten to 90%, assemble the procuct completely, then tighten to 100%.
Serrer à 90 %, assembler complètement le produit, puis serrerto 100%.

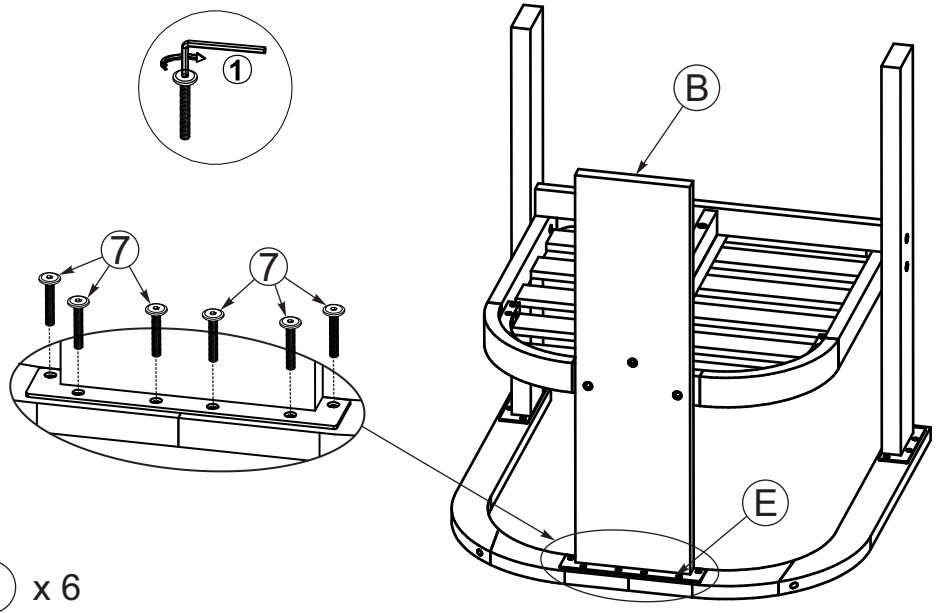

7 x 6

Step 10/ Étape 10

Tighten to 90%, assemble the procuct completely, then tighten to 100%.
Serrer à 90 %, assembler complètement le produit, puis serrerto 100%.

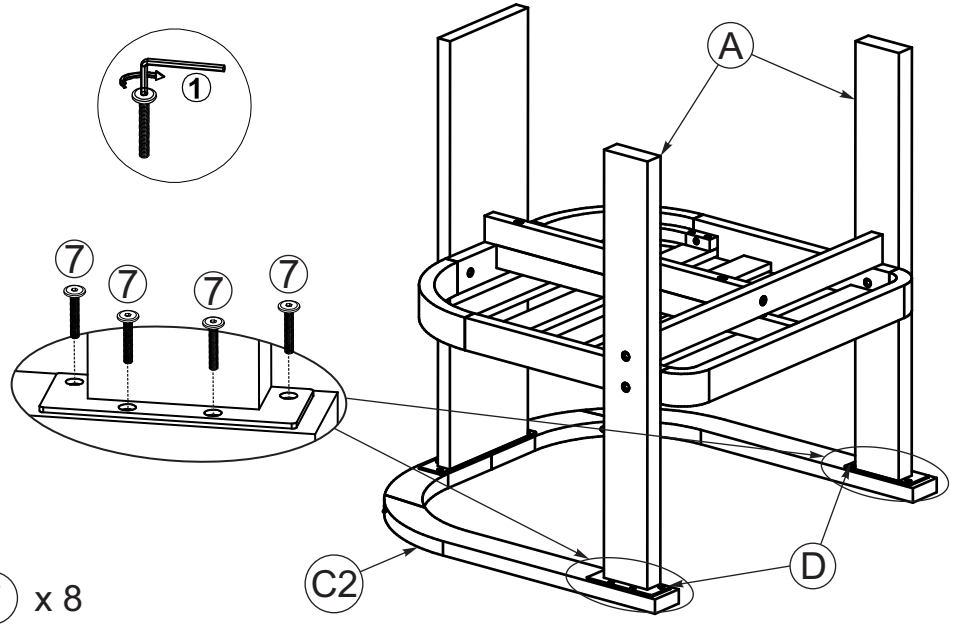

7 x 8

Step 11/ Étape 11

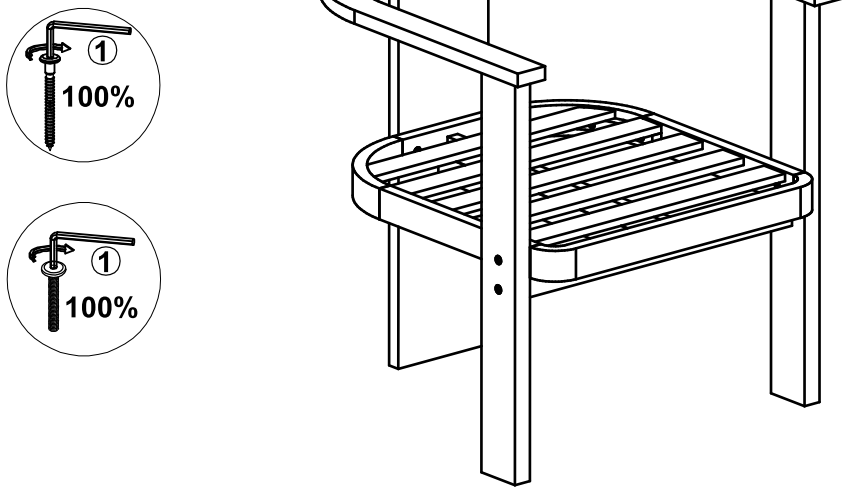

Step 12/ Étape 12

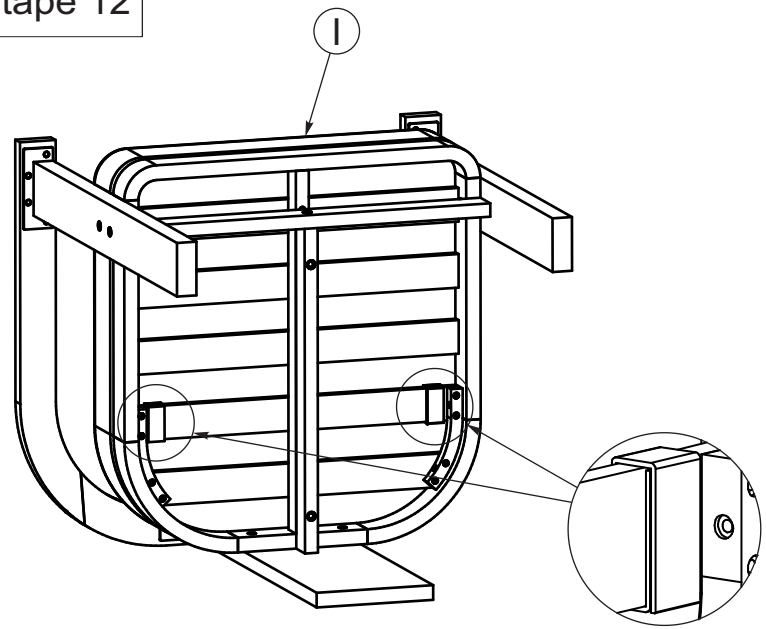

I x 1

Step 13/ Étape 13

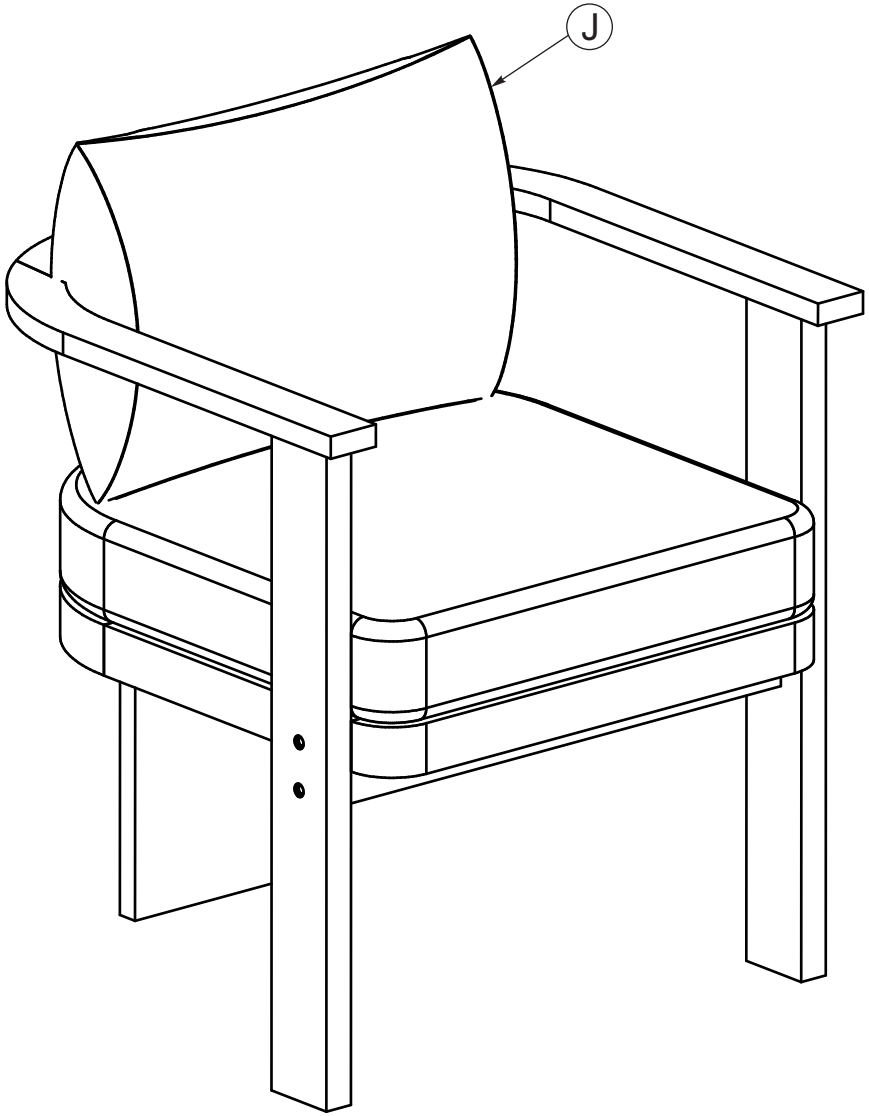

(J) x 1