ASSEMBLY INSTRUCTION
INSTRUCTIONS DE MONTAGE

ITEM NO/ARTICLE.: N719P530298

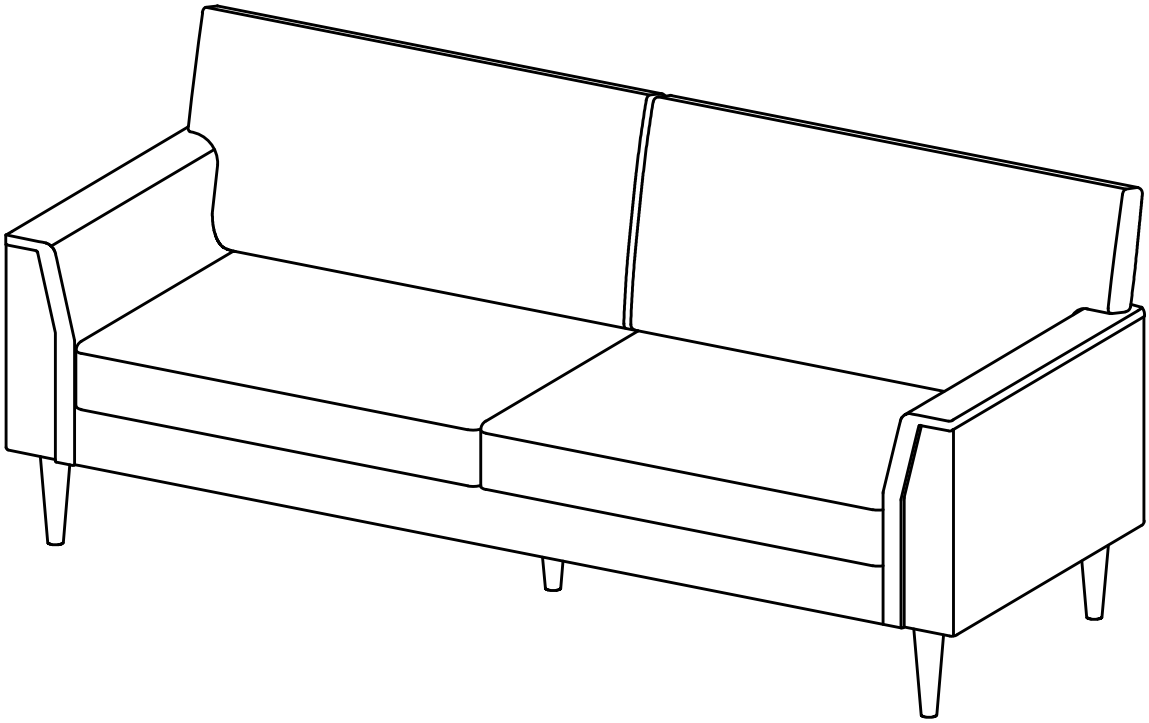

N719P530298 - COMPONENT LIST - LISTE DES COMPOSANTS

NO.	DRAWING - DESSIN	QTY	DESCRIPTION
Ⓐ	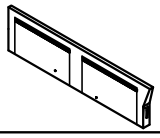	1	Backrests Dossiers
Ⓑ	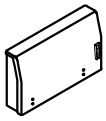	1	Left Arm Accoudoir Gauche
Ⓒ	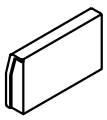	1	Right Arm Accoudoir Droit
Ⓓ	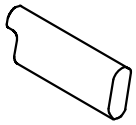	1	Left Back Cushion Coussin De Dossier Gauche
Ⓔ	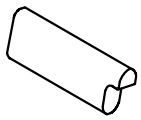	1	Right Back Cushion Coussins De Dossier Droits
Ⓕ	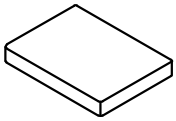	2	Seat Cushions Coussins D'Assise

N719P530298 - COMPONENT LIST - LISTE DES COMPOSANTS

NO.	DRAWING - DESSIN	QTY	DESCRIPTION
G	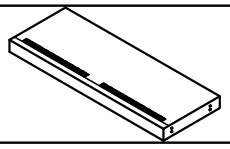	1	Sofa Frame Structure De Canapé
H		5	Round Legs Pieds Ronds
NO.	**HARDWARE - QUINCAILLERIE**	**QTY**	**DESCRIPTION**
1		1	Allen Wrench Clé Allen
2	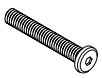	10	Bolt 5/16 x 35mm Boulon 5/16" x 35mm
3		10	Flat Washer Ø8 5/16" Rondelle Plate Ø8 5/16"

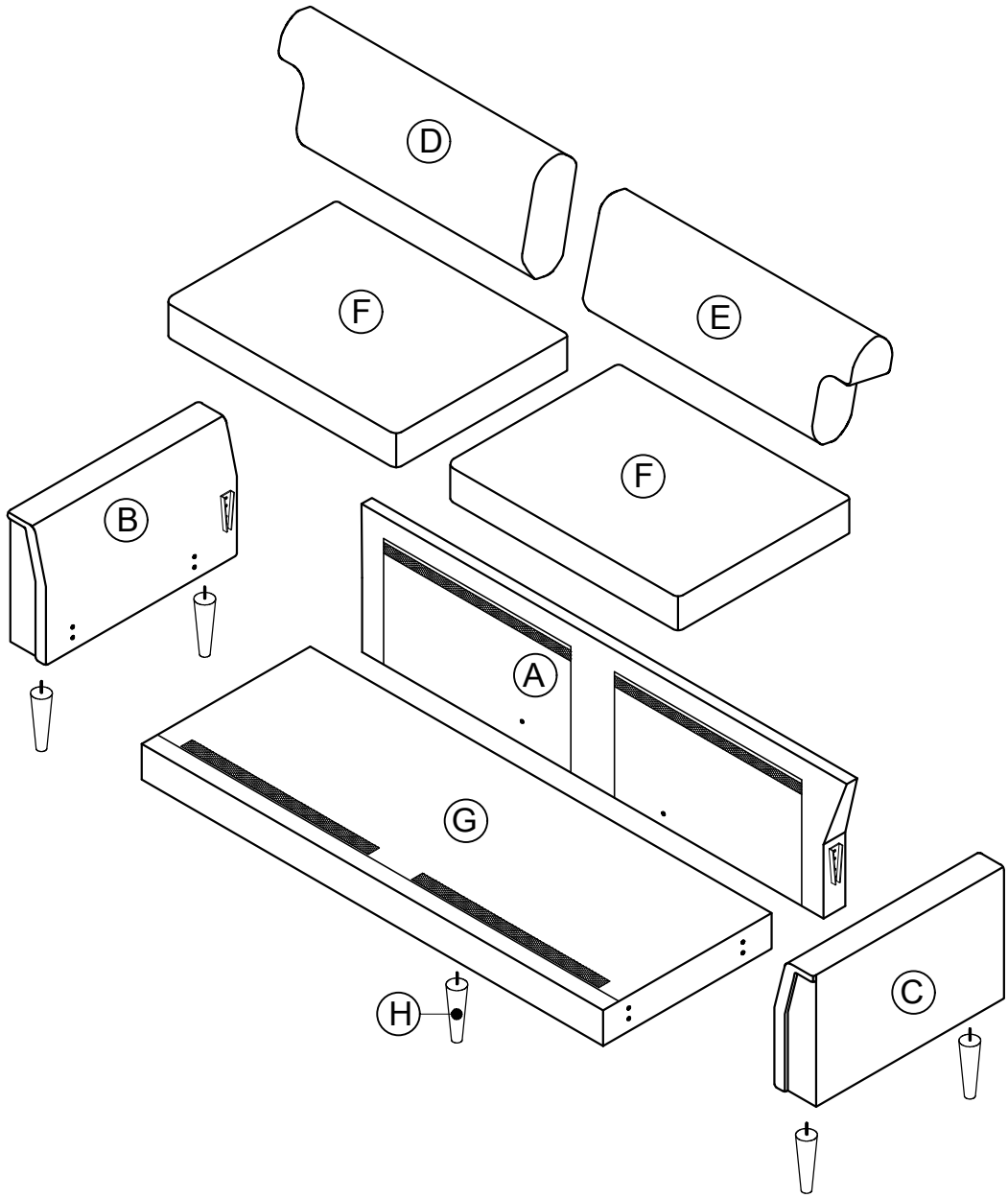

PARTS LIST - LISTE DES PIÈCES

A	B	C	D	E	F
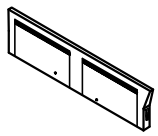	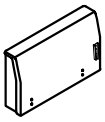	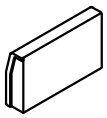	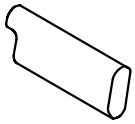	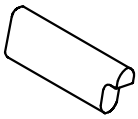	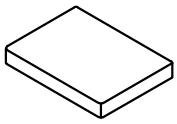
Backrests Dossiers x 1 pc	Left Arm Accoudoir Gauche x 1 pc	Right Arm Accoudoir Droit x 1 pc	Left Back Cushion Coussin De Dossier Gauche x 1 pc	Right Back Cushion Coussins De Dossier Droits x 1 pc	Seat Cushions Coussins D'Assise x 2 pcs

G	H
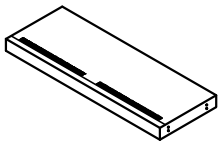	
Sofa Frame Structure De Canapé x 1 pc	Round Legs Pieds Ronds x 5 pcs

HARDWARE - QUINCAILLERIE

1	2	3
	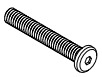	
Allen Wrench Clé Allen x 1 pc	Bolt 5/16" x 35mm Boulon 5/16" x 35mm x 10 pcs	Flat Washer Ø8 5/16" Rondelle Plate Ø8 5/16" x 10 pcs

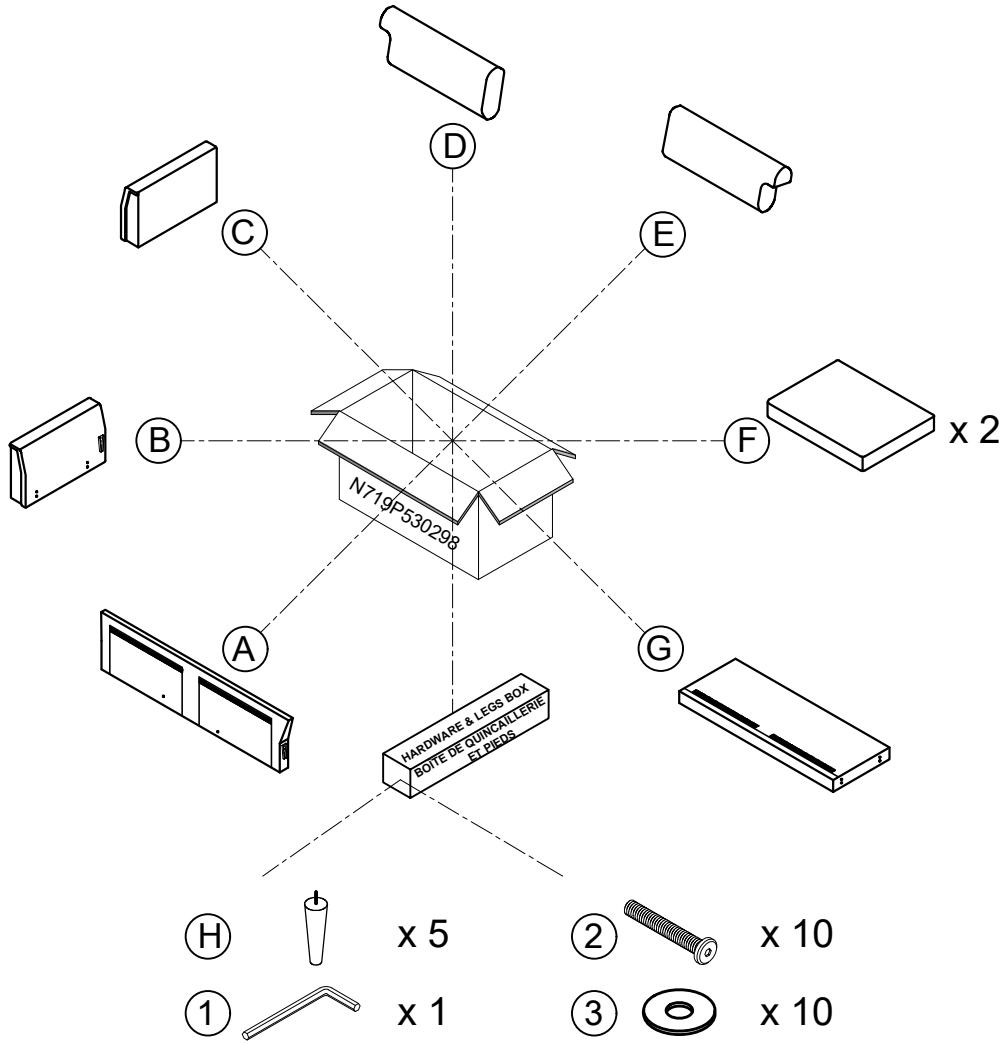

STEP 1:
ÉTAPE 1:

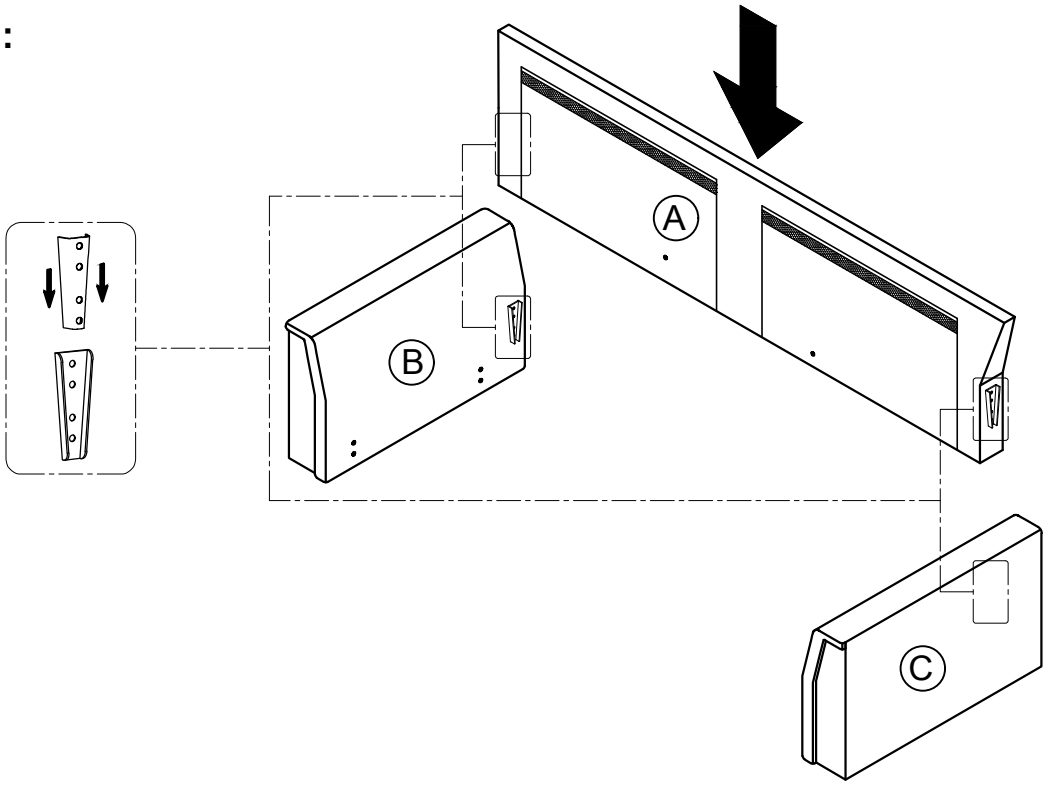

STEP 2:
ÉTAPE 2:

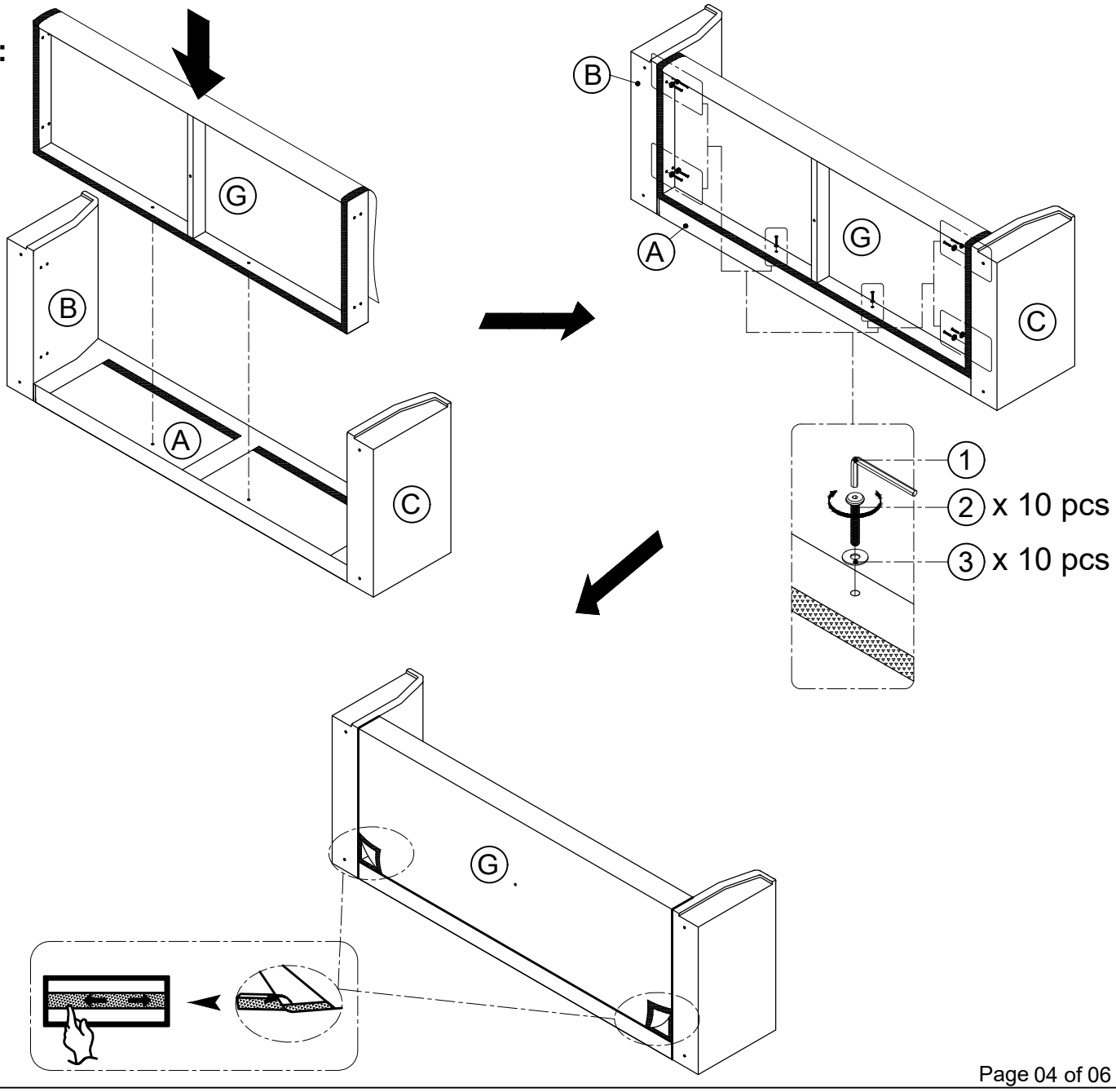

STEP 3:
ÉTAPE 3:

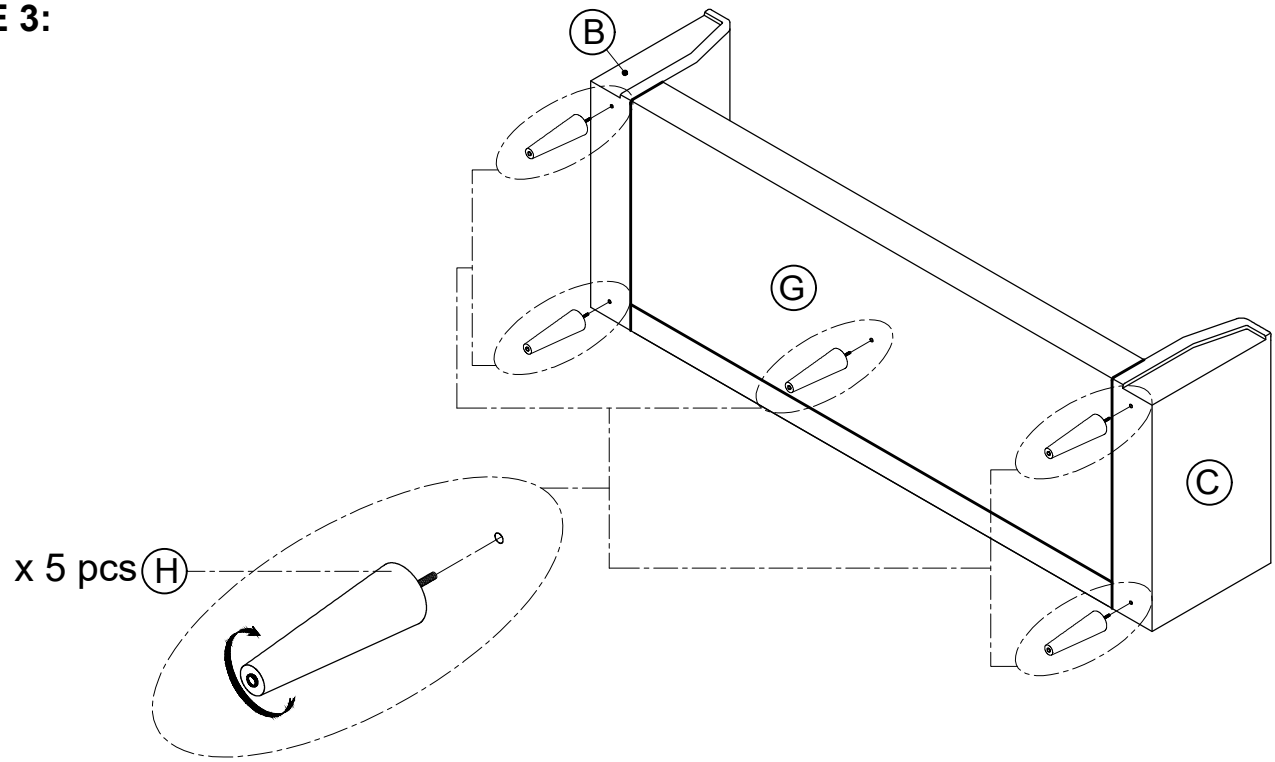

STEP 4:
ÉTAPE 4:

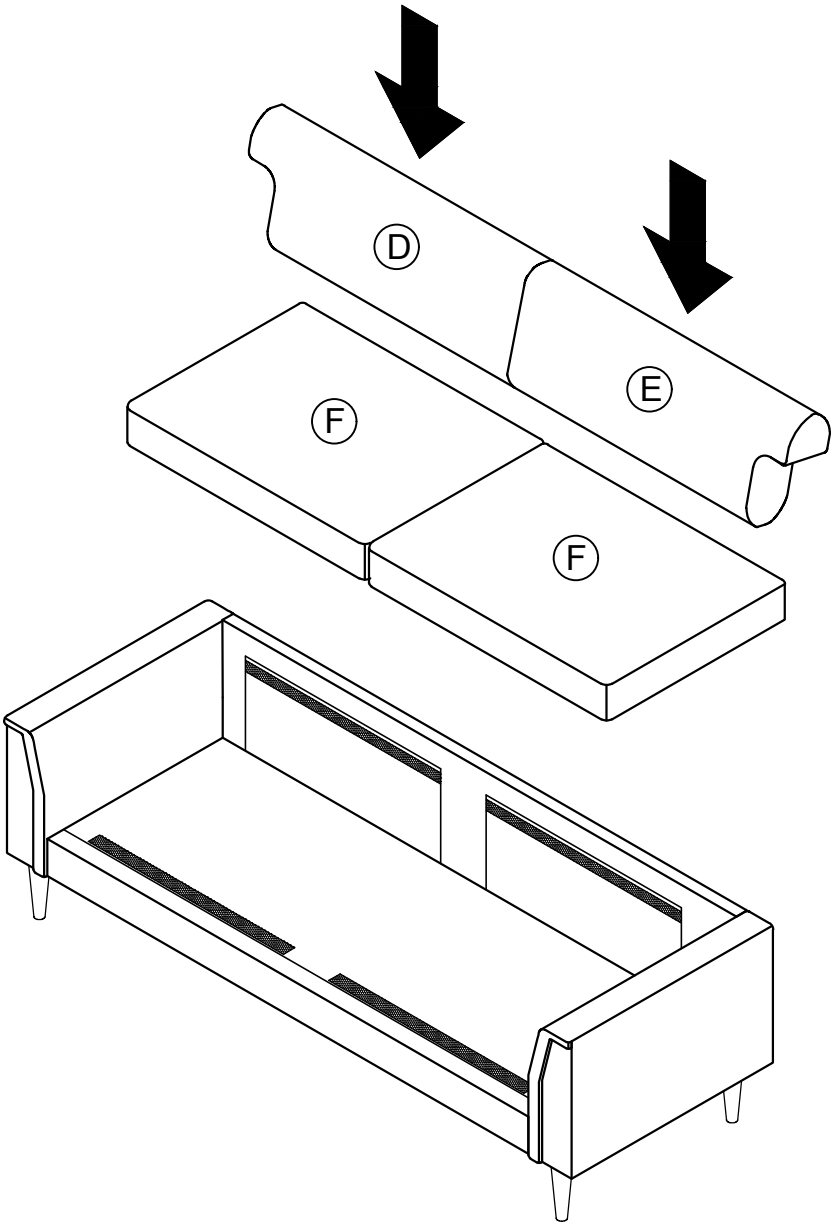

Helpful Hints

·Move your new furniture carefully, with two people lifting and carrying the unit to its new location.
·Your furniture can be disassembled and reassembled to move.
·Clean the product with a soft damp cloth. DO NOT use harsh chemicals or abrasive cleaners.

COMPLETED

Astuces utiles

·Déplacez vos nouveaux meubles avec précaution, en faisant appel à deux personnes pour soulever et transporter l'unité jusqu'à son nouvel emplacement.
·Vos meubles peuvent être démontés et remontés pour être déplacés.
·Nettoyez le produit avec un chiffon doux et humide.N'utilisez PAS de produits chimiques agressifs ou de nettoyants abrasifs.

COMPLÉTÉ

