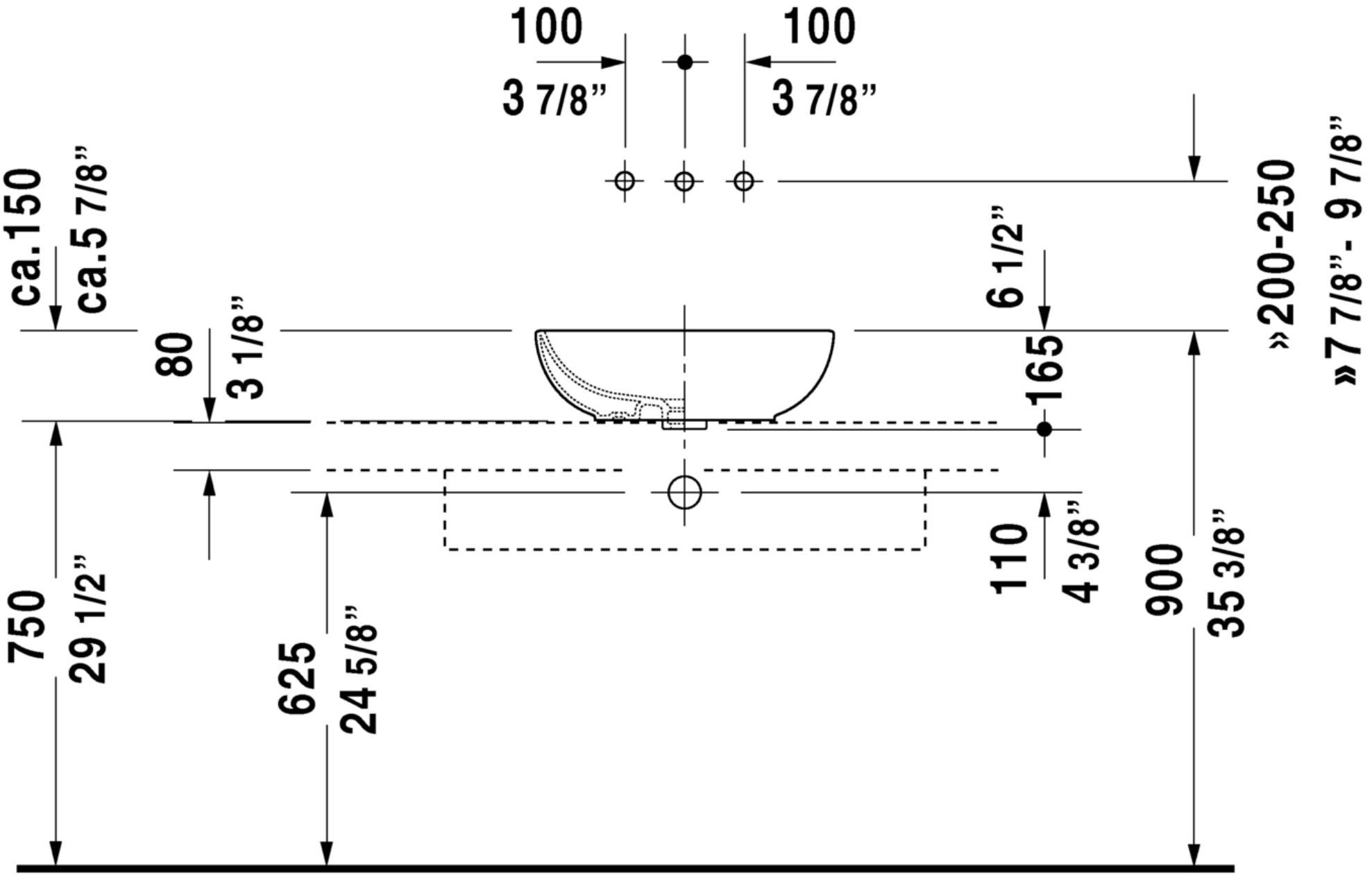

8377/8532 Fogo