Package

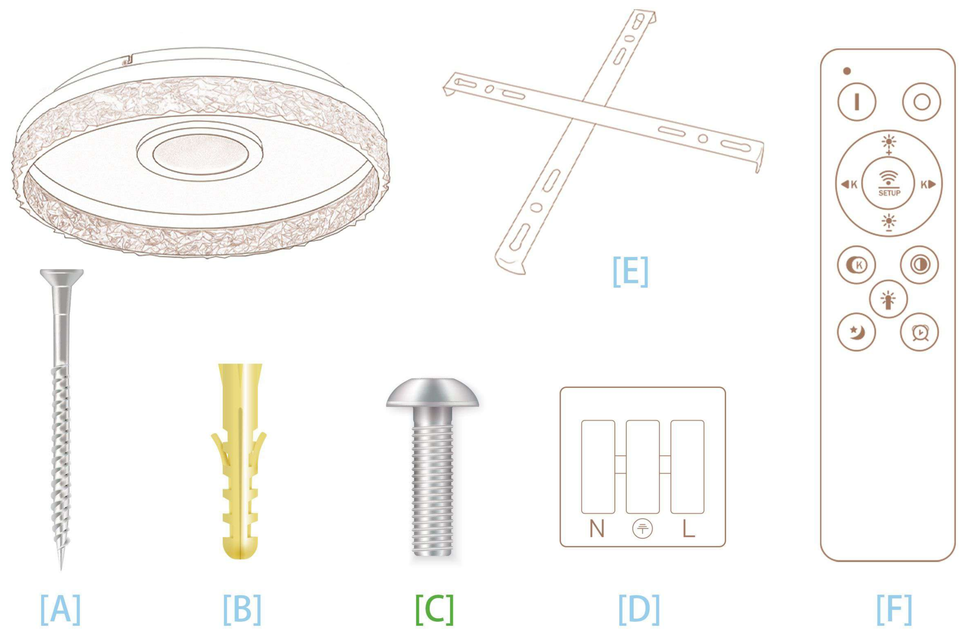

Steps(EN)

1. Determine the hole position. Drill the holes.Insert [B] into the drilled holes

2. Fix [E] with screw [A] ,pay attention to screw [C] into both sides of [E].

3. Turn off the power connection cable.

4. Align the holes on the side, and snap the screw [C] into the groove.

5. Tighten the screw [C].

6. Turn on the power, the installation is complete.

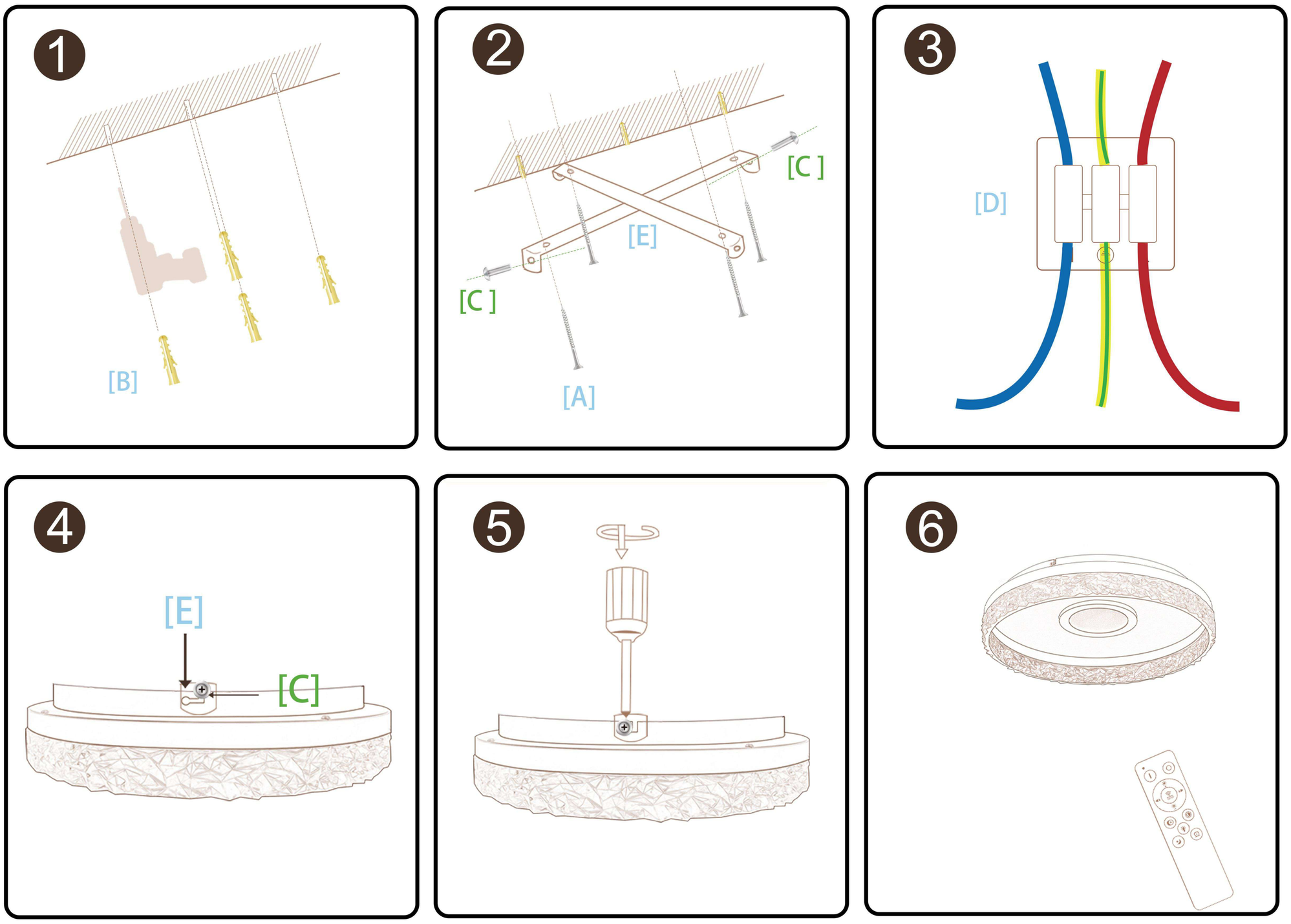

▼

The remote control can only be used if the code is successfully paired

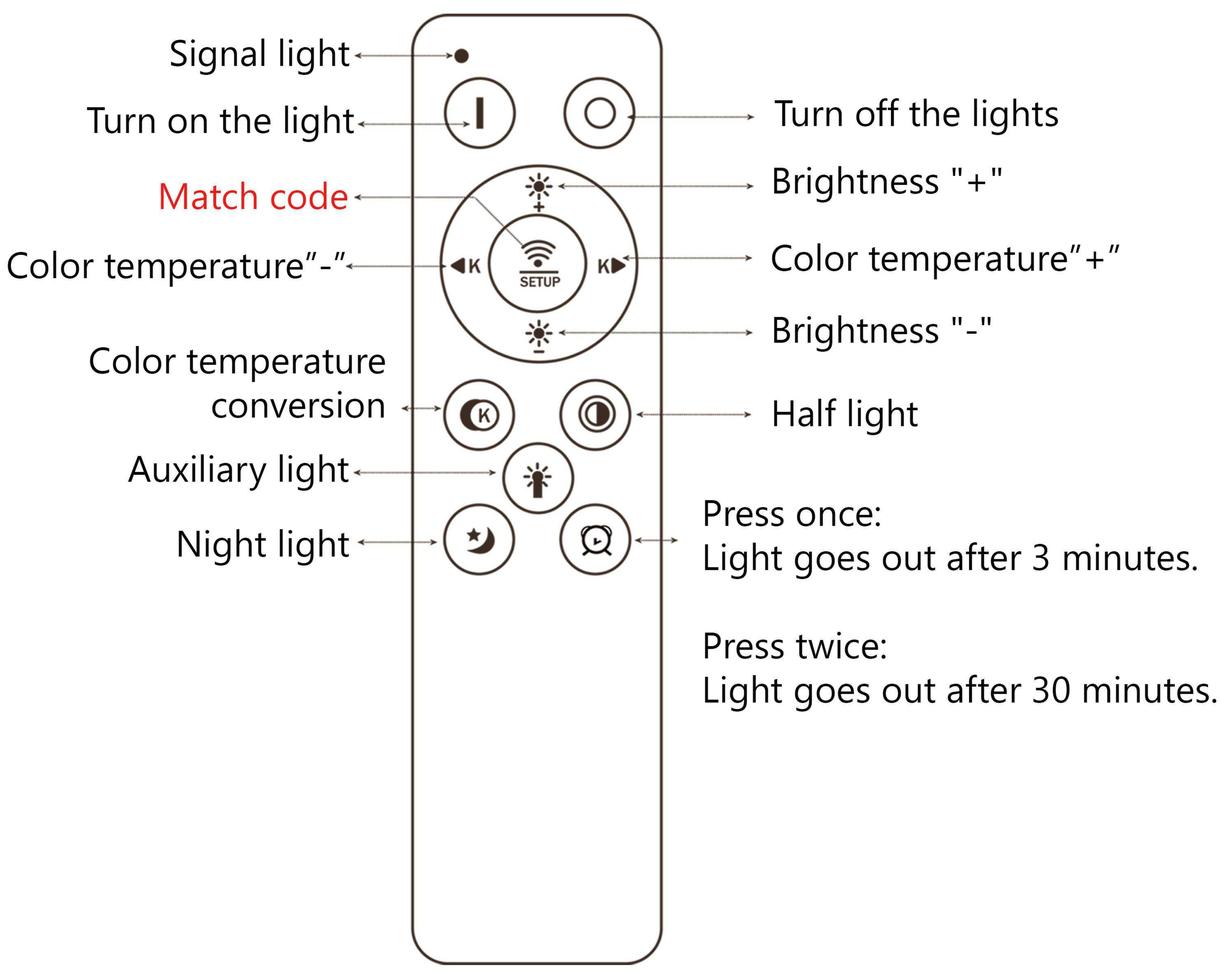

Code Pairing(EN)

1. Runs on two AAA batteries.

2. Two remote control pairing methods:

   Method 1: After the light is on,Within 5 seconds,"SETUP " pressed for 5 seconds, the light flashes,code pair success.

   Method 2: After the light is on,press the "SETUP " 5 times in a row,so that the light flashes. code pair success.

3. Clear code mode within 5 seconds,long press "Open" for 5 seconds or so,Remote control code deletion.

Paket

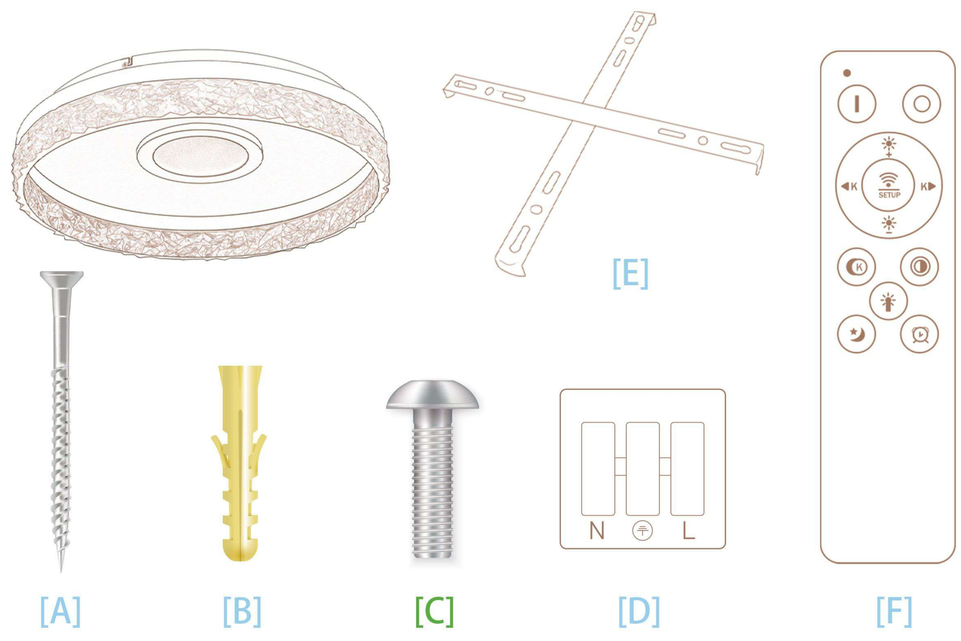

Schritte(DE)

1. Bestätigen Sie die Lochposition. Bohren Sie das Loch. Setzen Sie [B] in das gebohrte Loch ein.

2. Befestigen Sie [E] mit der Schraube [A], Beide Enden von [E] werden in [C] eingeschraubt.

3. Schalten Sie den Strom aus, Verwenden Sie [D], um das Kabel anzuschließen.

4. Ausrichtung der Seitenöffnung, [C] in die Vertiefung stecken.

5. Ziehen Sie die Schraube [C] fest.

6. Schalten Sie den Strom ein, die Installation ist erfolgreich.

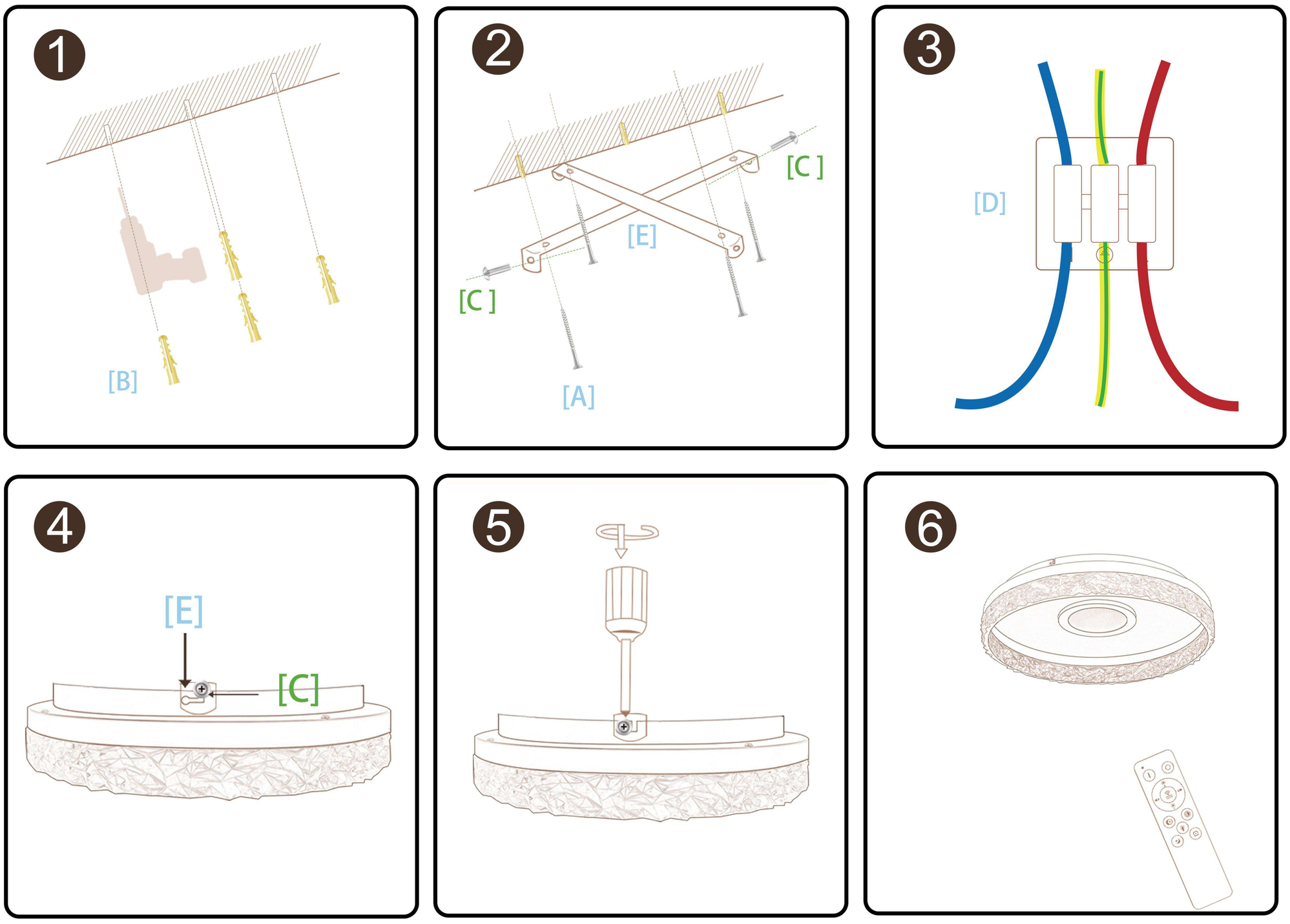

▼

Die Fernbedienung kann erst verwendet werden, nachdem der Code erfolgreich gekoppelt wurde

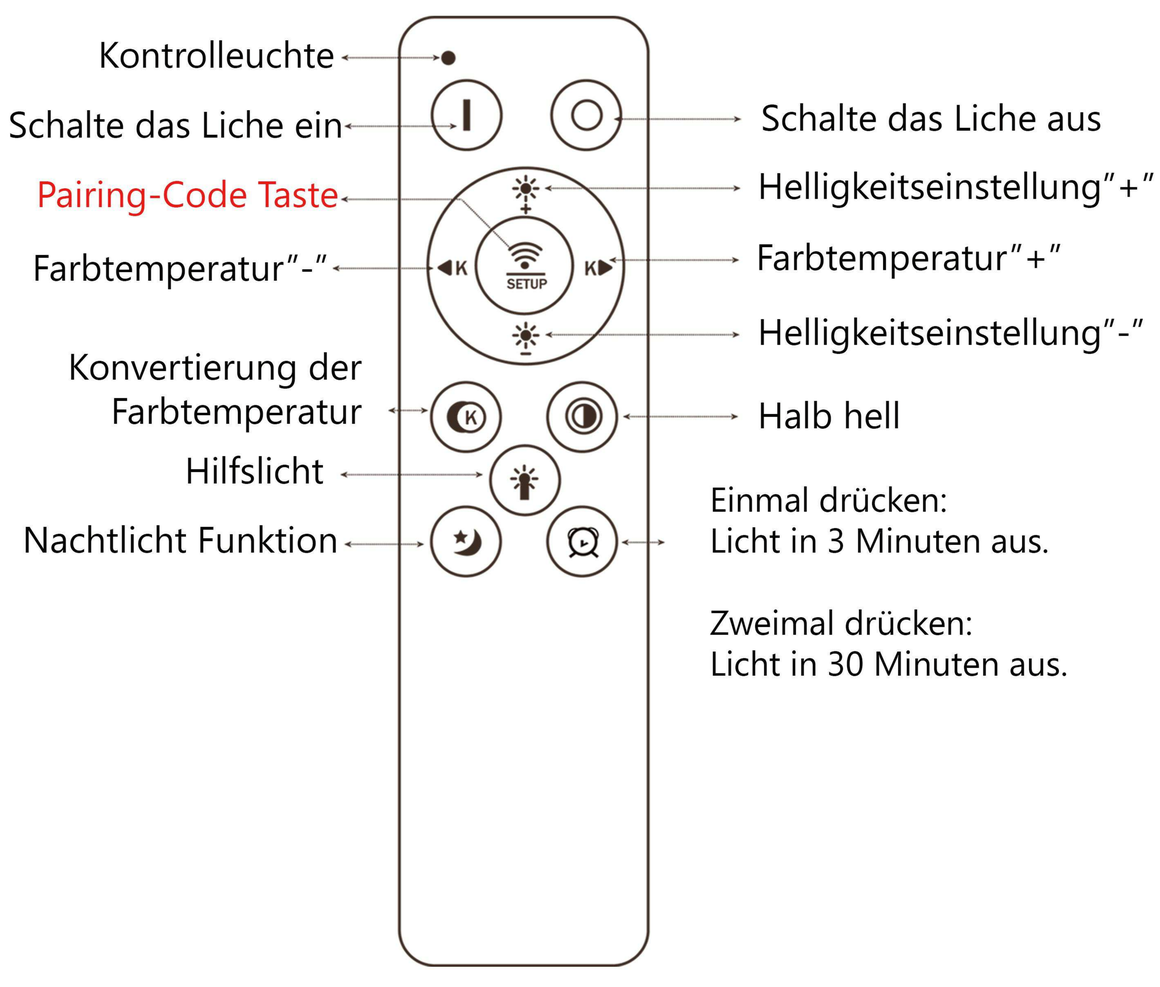

Wichtig-Code-Pairing(DE)

1. Läuft mit zwei AAA-Batterien.

2. Zwei Pairing-Methoden für die Fernbedienung:

   Methode 1: Nachdem das Licht eingeschaltet ist,Innerhalb von 5 Sekunden, "SETUP " 5 Sekunden lang gedrückt, das Licht blinkt, Code-Paar-Erfolg.

   Methode 2:Nachdem das Licht eingeschaltet ist, drücken Sie den "SETUP " 5 Mal hintereinander, damit das Licht blinkt. Code-Paar-Erfolg.

3. Code-Modus innerhalb von 5 Sekunden löschen, langes Drücken von "Öffnen" für 5 Sekunden oder so, Code-Löschung der Fernbedienung.

Paquet

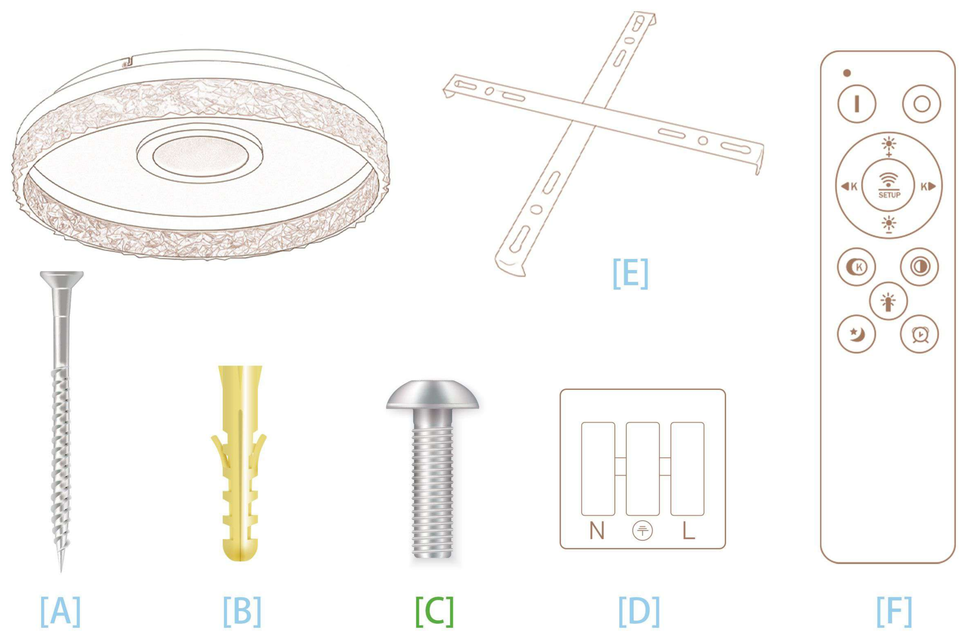

Étapes(FR)

1. Déterminez la position des trous. Percez les trous.Insérez [B] dans les trous percés.

2. Fixez [E] avec la vis [A] ,faites attention à visser [C] des deux côtés de [E].

3. Débranchez le câble d'alimentation.

4. Alignez les trous sur le côté et enclenchez la vis [C] dans la rainure.

5. Serrez la vis [C].

6. Allumez l'alimentation, l'installation est terminée.

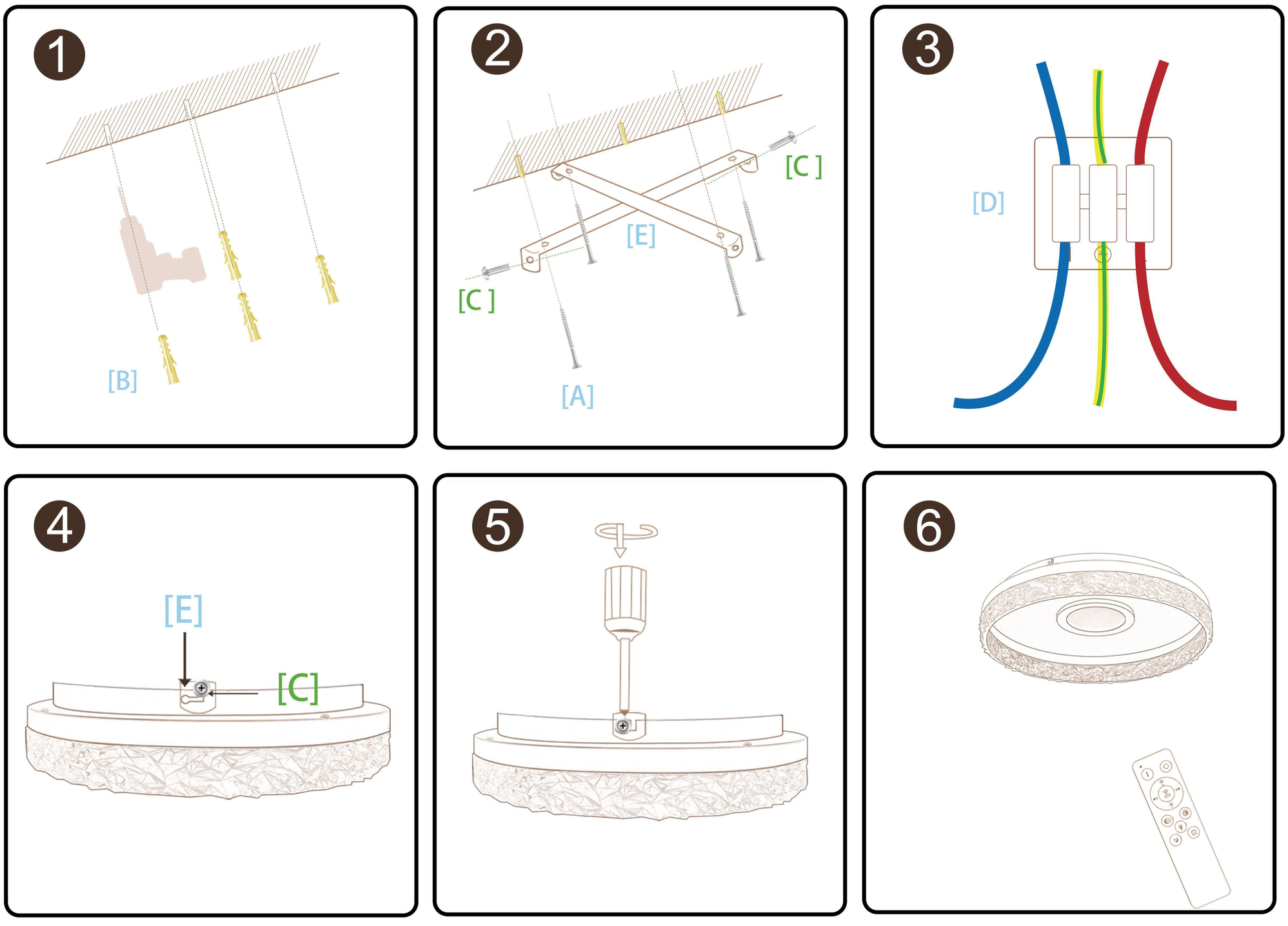

▼

La télécommande ne peut être utilisée qu'après avoir été appariée avec succès.

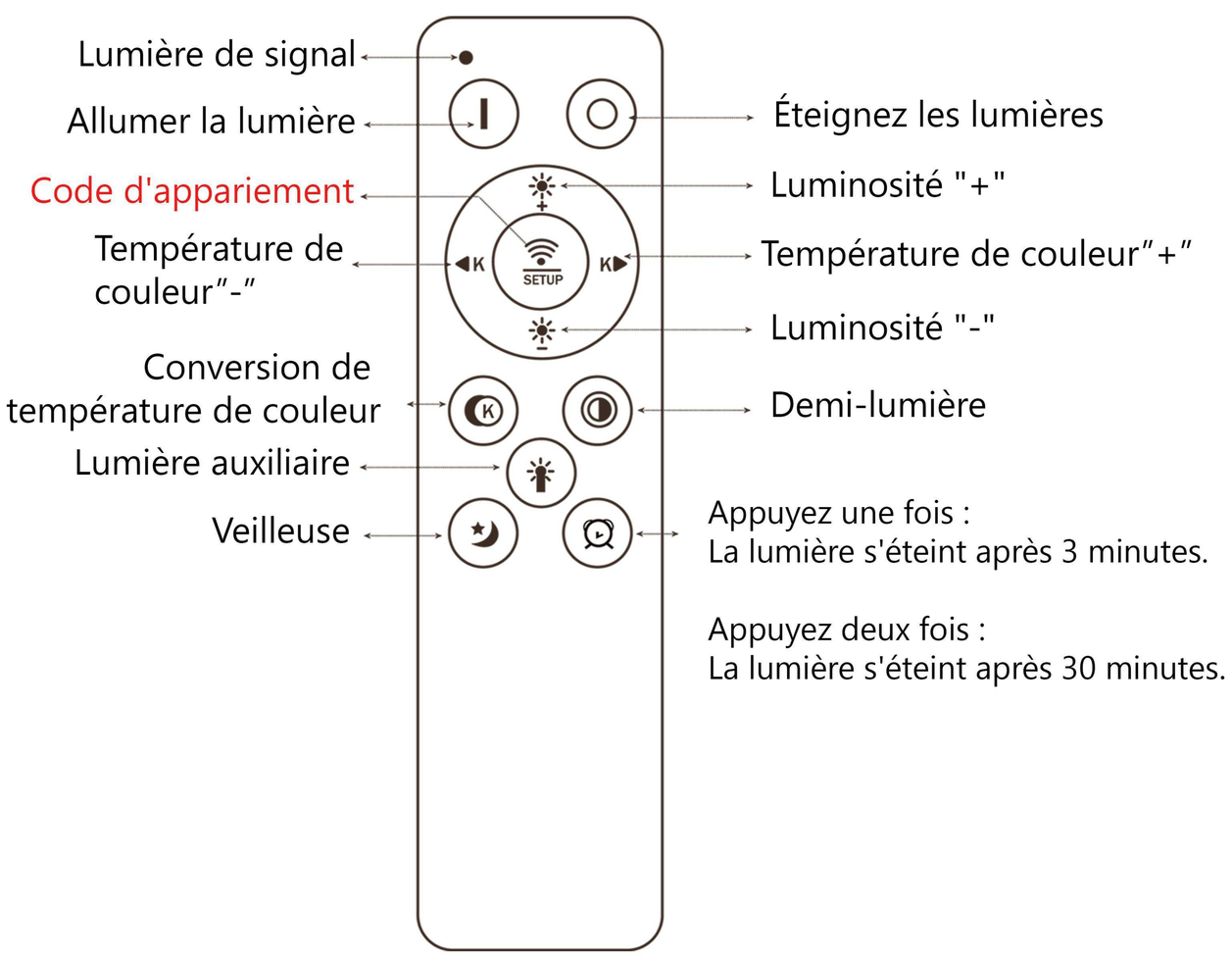

Appariement de code(FR)

1. Fonctionne avec deux piles AAA.

2. Deux méthodes de couplage de télécommande:

   Méthode 1: Après que la lumière soit allumée, dans les 5 secondes, "SETUP " appuyé pendant 5 secondes, la lumière clignote, appariement de code réussi.

   Méthode 2: Après que la lumière soit allumée, appuyez sur "SETUP " 5 fois d'affilée,la lumière clignote. Appariement de code réussi.

3. Mode de suppression de code clair en moins de 5 secondes, appuyez longuement sur "Ouvrir" pendant environ 5 secondes, suppression du code de télécommande.

Pacchetto

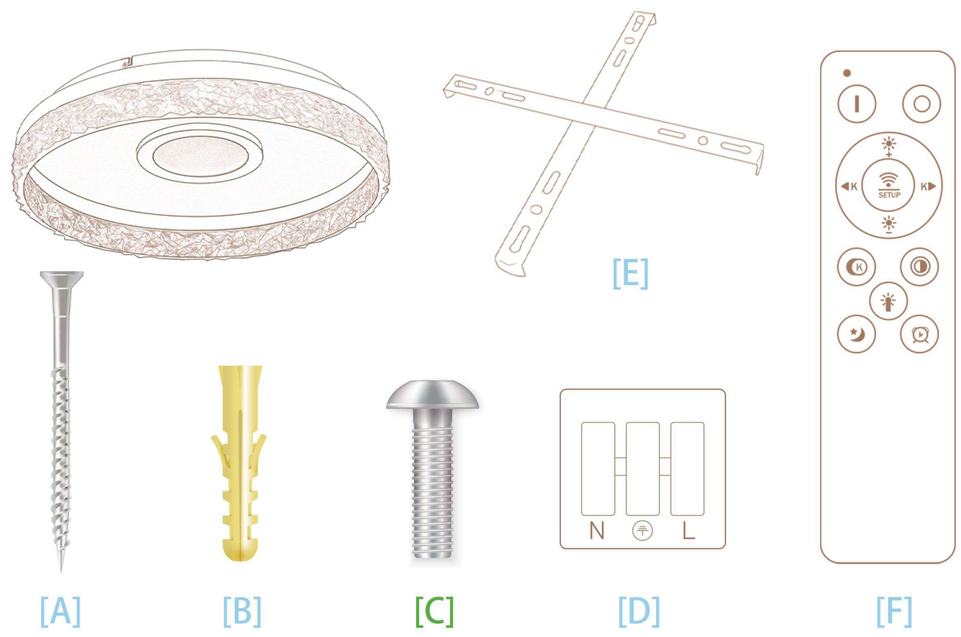

Passaggi(IT)

1. Determina la posizione dei fori. Fai i fori.Inserisci [B] nei fori forati.

2. Fissare [E] con la vite [A],fare attenzione a avvitare la vite [C] su entrambi i lati di [E].

3. Scollegare il cavo di alimentazione.

4. Allinea i fori sul lato e inserisci a scatto la vite [C] nella scanalatura.

5. Stringere la vite [C].

6. Accendi l'alimentazione, l'installazione è completa.

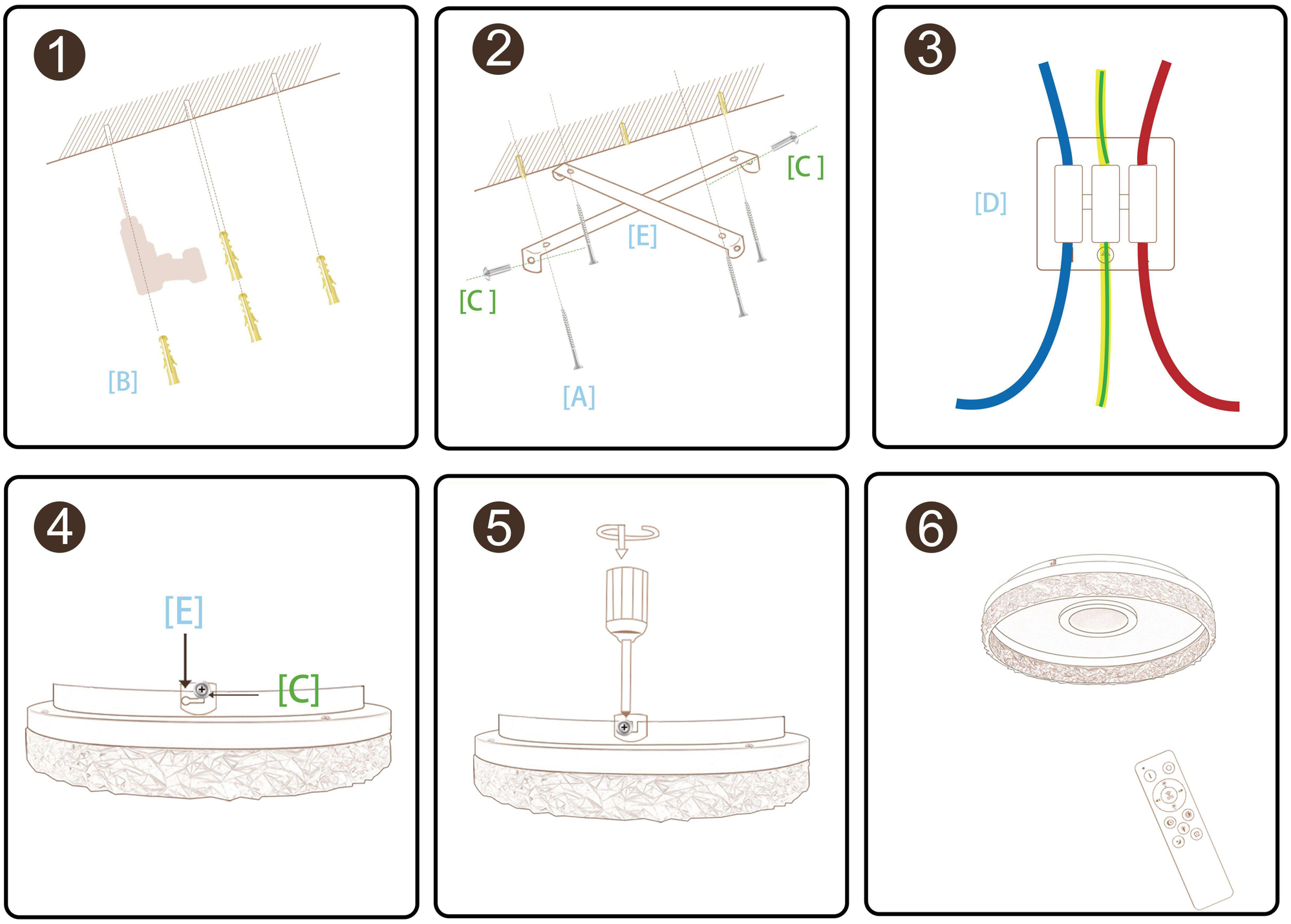

Il telecomando può essere utilizzato solo dopo essere stato abbinato con successo.

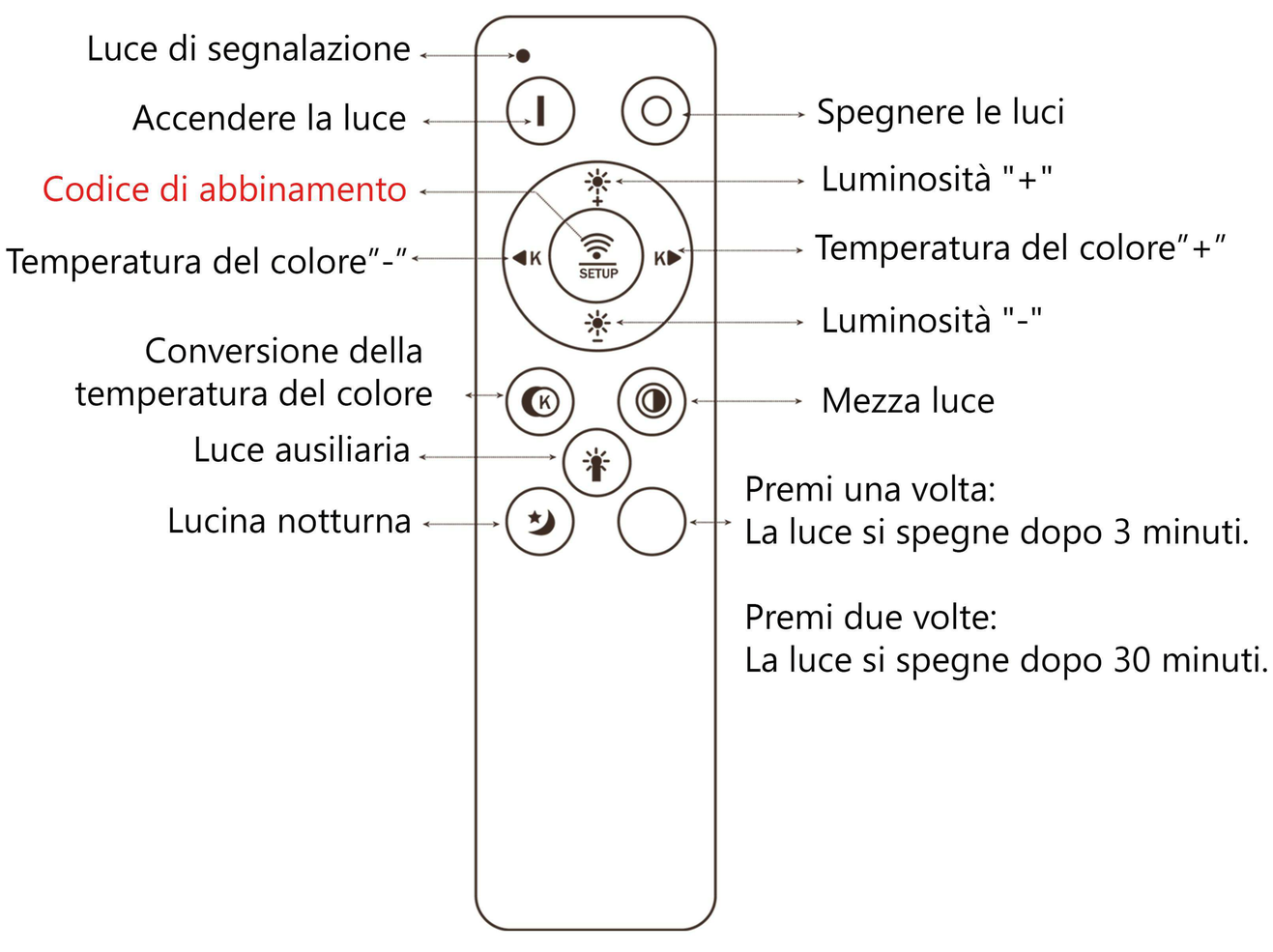

Accoppiamento di codice(IT)

1. Funziona con due batterie AAA.

2. Due modi di abbinamento del telecomando:

   Metodo 1: Dopo che la luce si accende, entro 5 secondi, "SETUP " premuto per 5 secondi, la luce lampeggia, abbinamento dei codici riuscito.

   Metodo 2: Dopo che la luce è accesa,premere "SETUP " 5 volte di seguito,la luce lampeggia. Coppia di codici riuscita.

3. Modalità di cancellazione del codice entro 5 secondi, premere a lungo "Apri" per circa 5 secondi, cancellazione del codice del telecomando.

Paquete

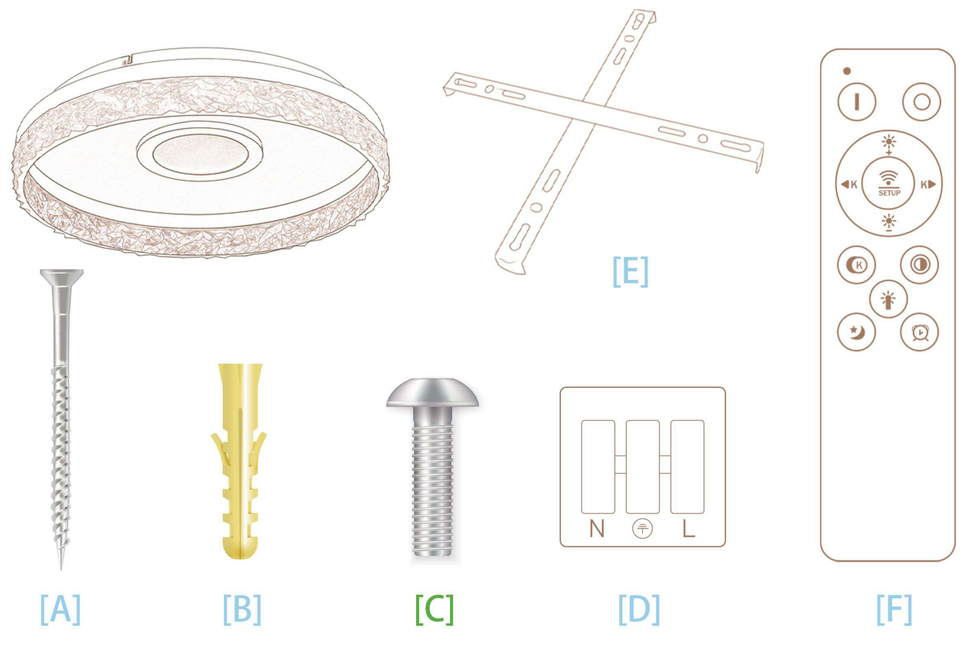

Pasos(ES)

1. Determine la posición de los agujeros. Taladre los agujeros. Inserte [B] en los agujeros perforados.

2. Fije [E] con el tornillo [A] ,asegúrese de atornillar el tornillo [C] en ambos lados de [E].

3. Desconecte el cable de conexión de energía.

4. Alinea los agujeros en el lado y encaja el tornillo [C] en la ranura.

5. Apriete el tornillo [C].

6. Enciende la energía, la instalación está completa.

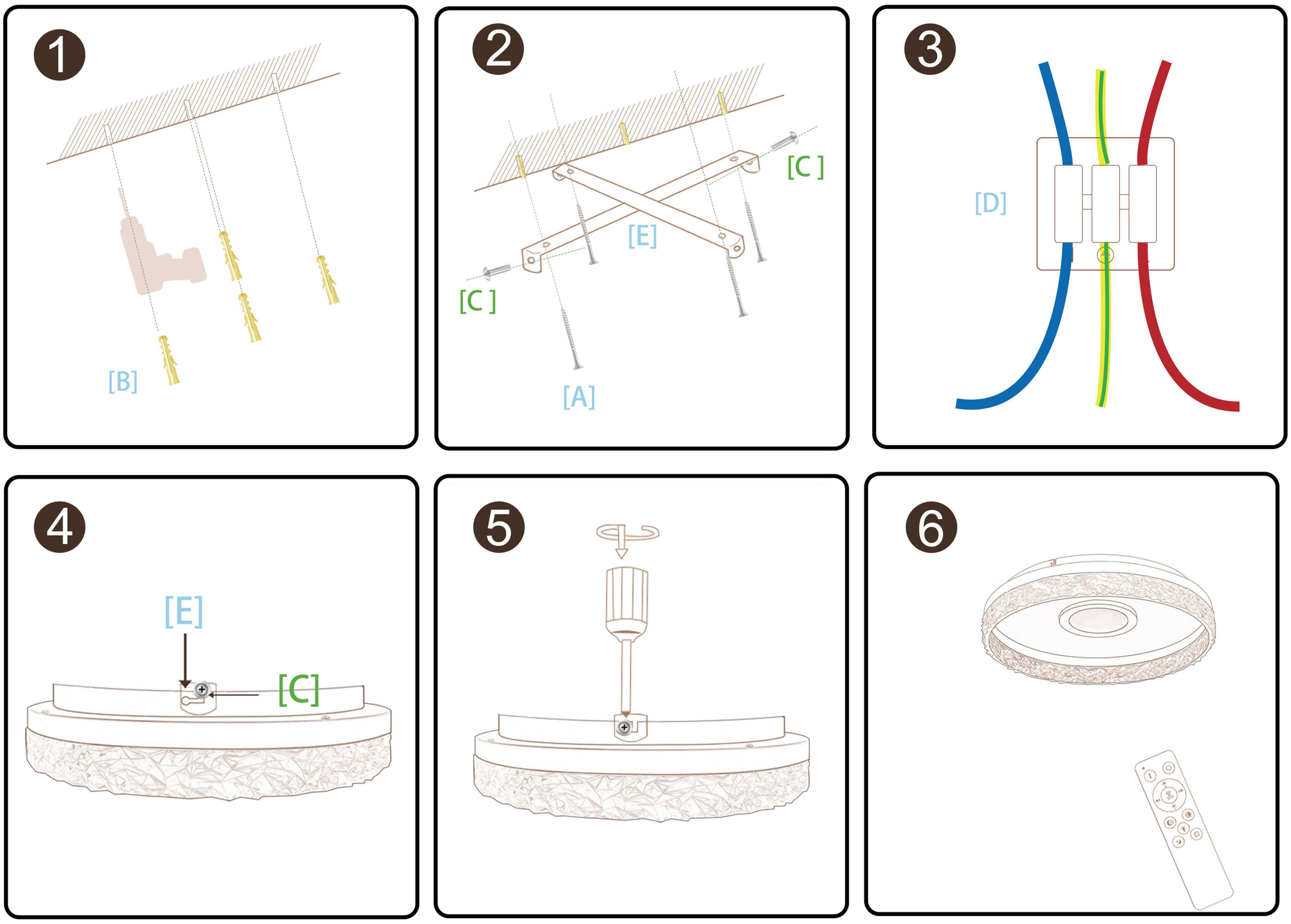

▼

El control remoto solo se puede utilizar después de haber sido emparejado con éxito.

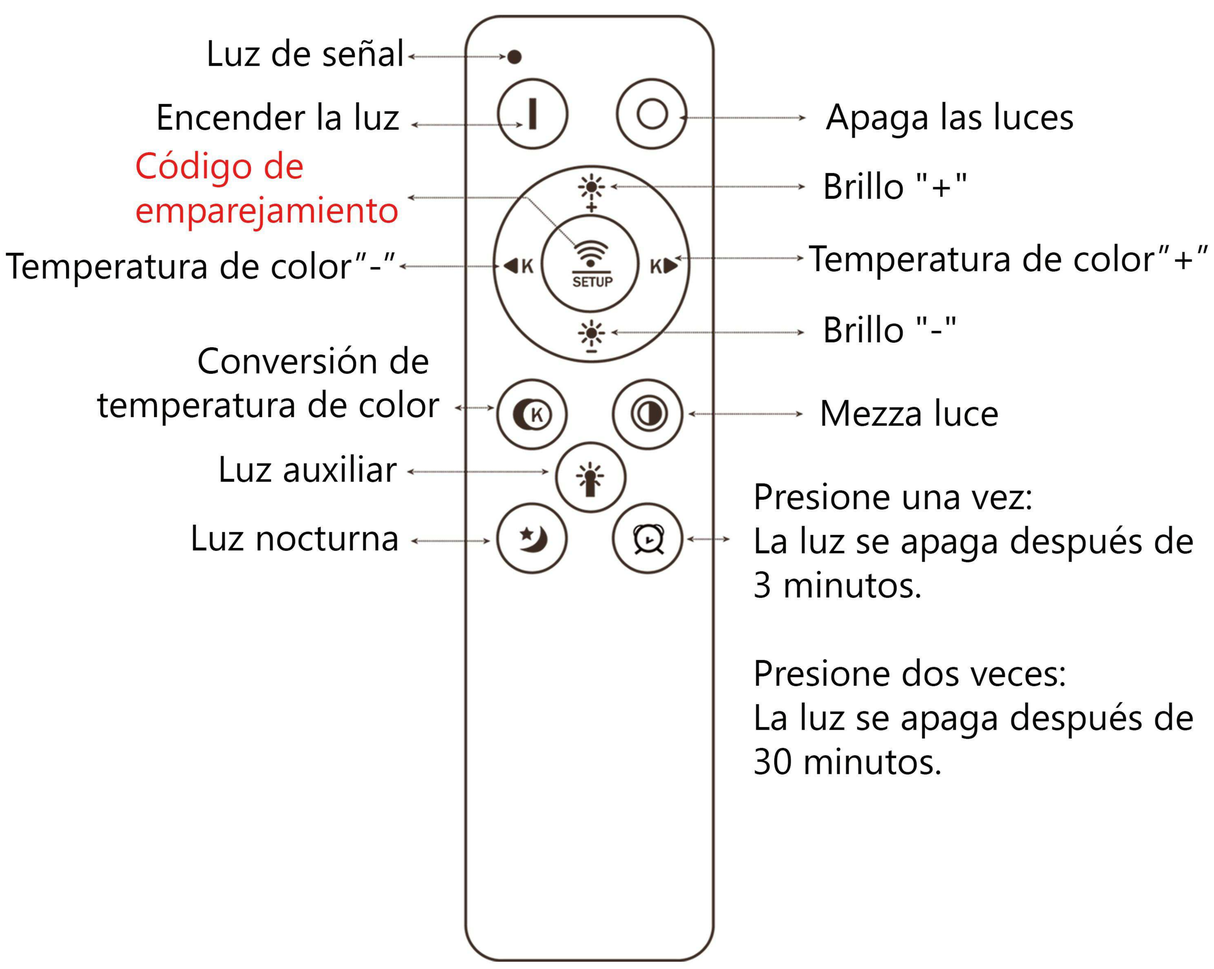

Emparejamiento de código(ES)

1. Funciona con dos pilas AAA.

2. Dos métodos de emparejamiento de control remoto:

Método 1: Después de que la luz esté encendida, dentro de 5 segundos, "SETUP " presionado durante 5 segundos, la luz parpadea,código de emparejamiento exitoso.

Método 2: Después de que la luz esté encendida, presione "SETUP " 5 veces seguidas,la luz parpadea. Éxito en el emparejamiento del código.

3. Modo de borrado de código claro dentro de 5 segundos, mantenga presionado "Abrir" durante unos 5 segundos, borrado del código de control remoto.

パッケージ

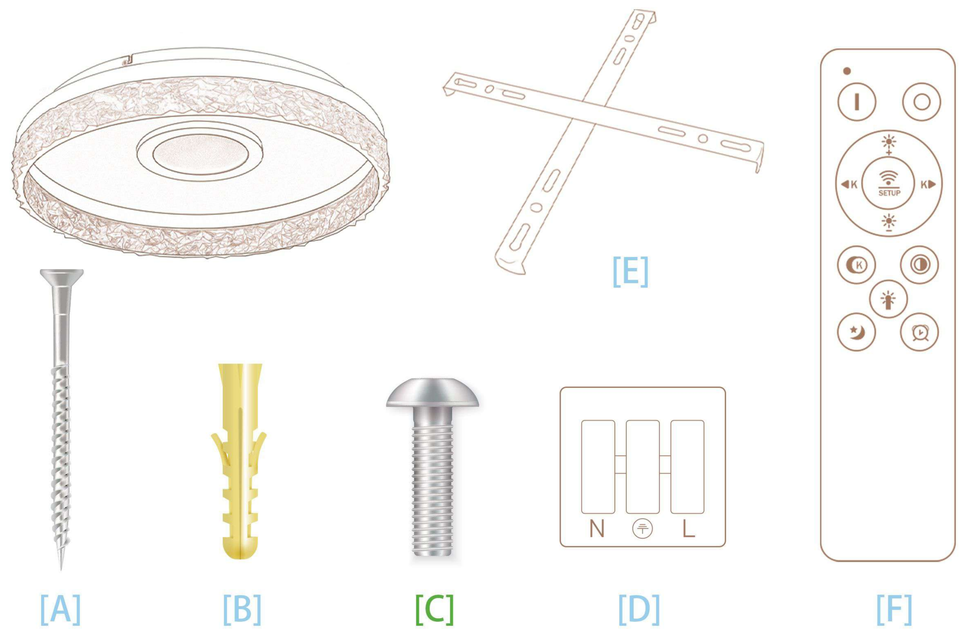

ステップ(JP)

1. 穴の位置を決定します。穴を開けます。
[B] を開けた穴に挿入します。

2. [E] をネジ [A],で固定し、[E] の両側にネジ [C] を巻き込むことに注意してください。

3. 電源接続ケーブルを切断します。

4. 側面の穴を合わせ、ネジ[C] を溝にはめ込みます。

5. ネジ[C] を締めます。

6. 電源を入れ、インストールが完了しました。

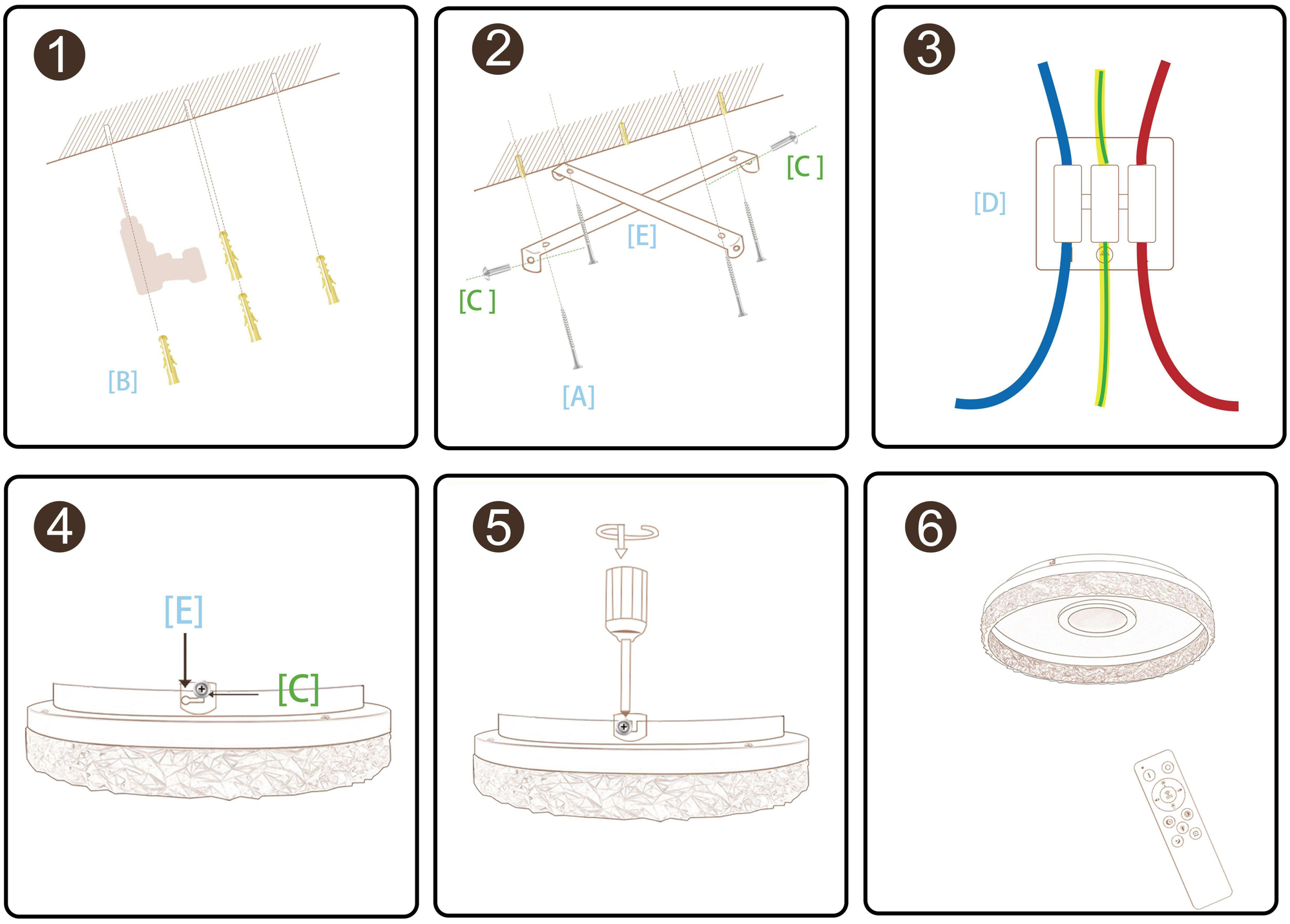

▼

リモコンは、成功したペアリング後にのみ
使用できます。

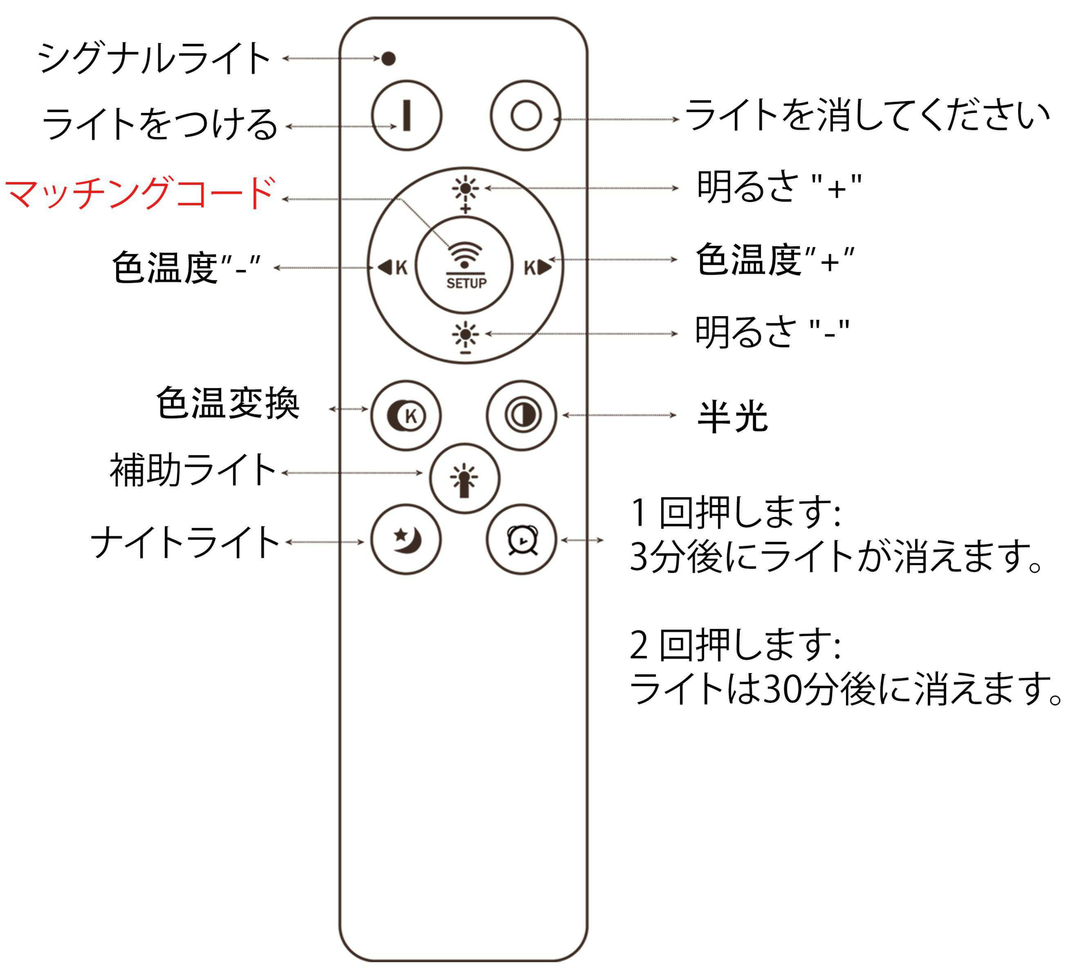

コードペアリング(JP)

1. 2つのAAA電池で動作します。

2. リモートコントロールのペアリング方法二つ:

方法1:ライト点灯後、**5秒以内,**
"SETUP " 5秒間押された後、ライトが点滅します,
ペアリング成功。

方法2: ライトが点灯した後,
"SETUP " を5回連続で押してください,ライトが点滅します。
コードペアリングが成功します。

3. 5秒以内でクリアコードモード、約5秒間 "開く" を長押しして、
リモートコントロールコードを削除します。