ASSEMBLY INSTRUCTION

Warning: You must read this before continuing

INSTRUCTIONS DE MONTAGE

Attention: Vous devez lire ceci avant de continuer

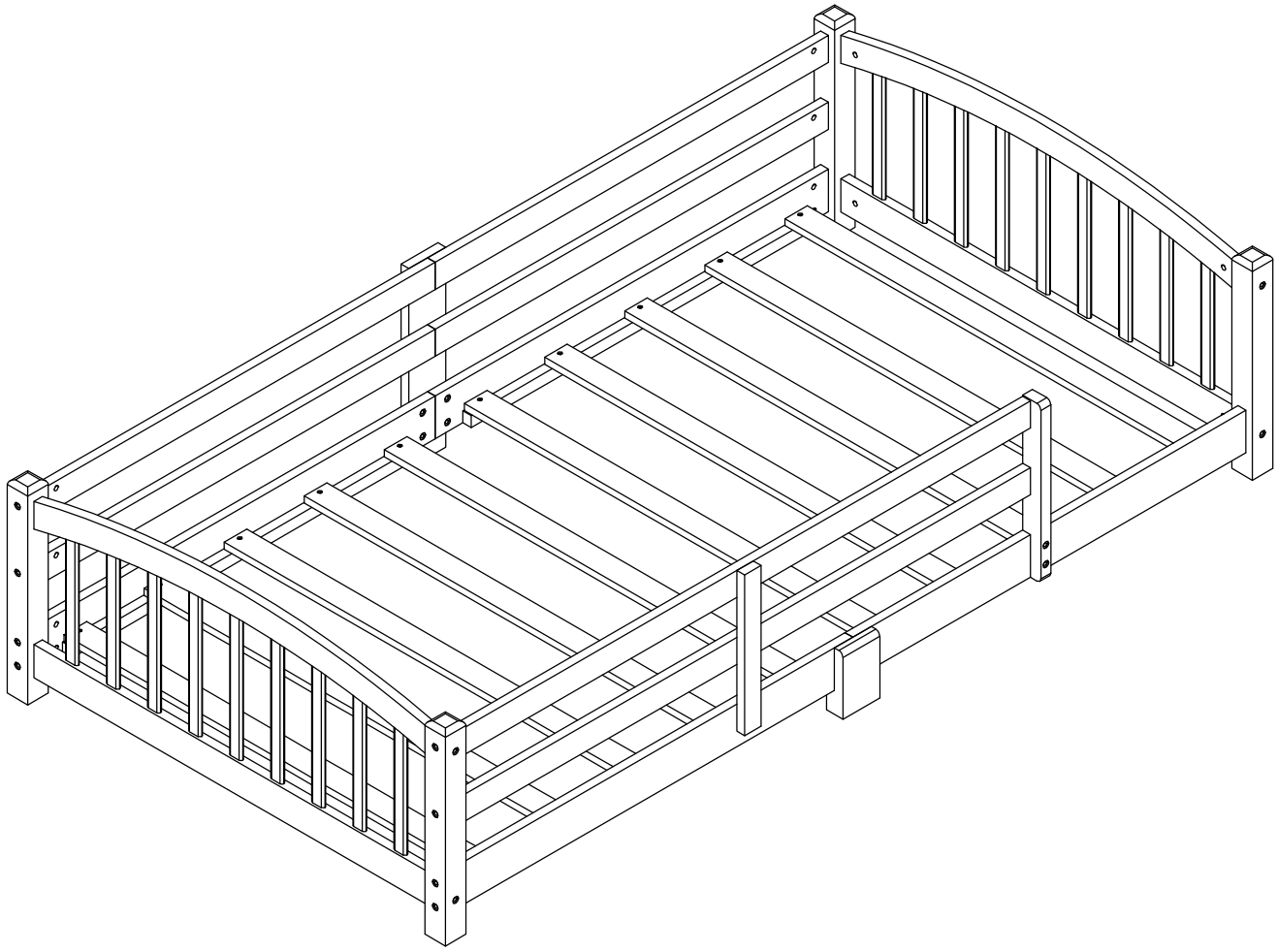

SAFETY WARNINGS AND GENERAL NOTES:

1. Do not use substitute parts. Contact the manufacturer or dealer for replacement parts.
2. Keep these instructions for future reference.
3. We recommend assembling your bed on the shipping carton to protect your floor.
4. Be certain all staples are out of the box before beginning assembly on the shipping carton.

AVERTISSEMENTS DE SÉCURITÉ ET REMARQUES GÉNÉRALES :

1. N'utilisez pas de pièces de rechange. Contactez le fabricant ou le revendeur pour les pièces de rechange.
2. Conservez ces instructions pour référence future.
3. Nous vous recommandons d'assembler votre lit sur le carton d'expédition pour protéger votre sol.
4. Assurez-vous que toutes les agrafes sont sorties de la boîte avant de commencer l'assemblage sur le carton d'expédition.

ASSEMBLY INSTRUCTION
INSTRUCTIONS DE MONTAGE

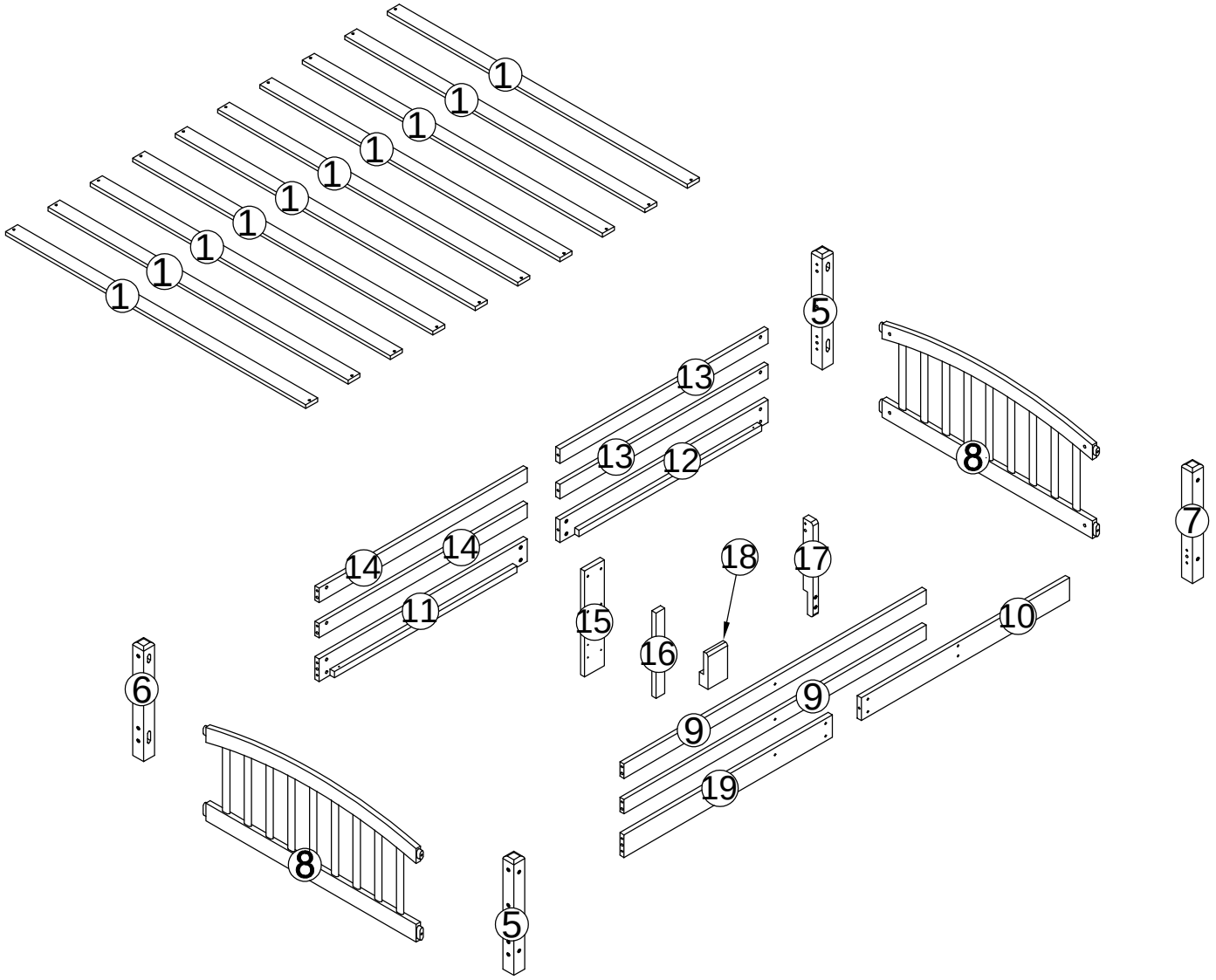

Part List (Box)
Liste des pièces (boîte)

1 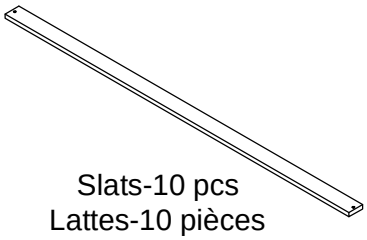 Slats-10 pcs Lattes-10 pièces	5 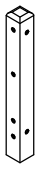 Legs-2 pcs Jambes-2 pièces	6 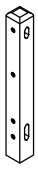 Leg-1 pc Jambe-1 pièce
7 Leg-1 pc Jambe-1 pièce	8 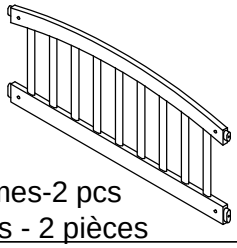 Frames-2 pcs Cadres - 2 pièces	9 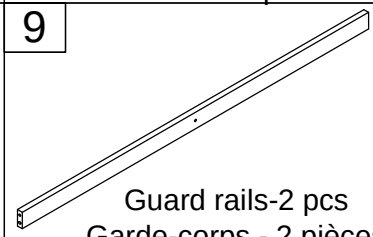 Guard rails-2 pcs Garde-corps - 2 pièces
10 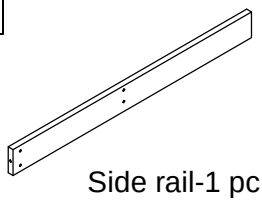 Side rail-1 pc Rail latéral - 1 pièce	11 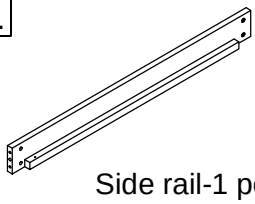 Side rail-1 pc Rail latéral - 1 pièce	12 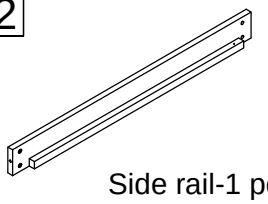 Side rail-1 pc Rail latéral - 1 pièce
13 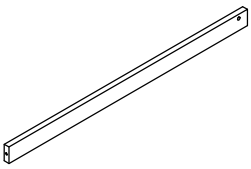 Guard rails-2 pcs Garde-corps - 2 pièces	14 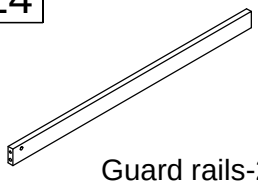 Guard rails-2 pcs Garde-corps - 2 pièces	15 Rail-1 pc Rail-1 pièce
16 Rail-1 pc Rail-1 pièce	17 Rail-1 pc Rail-1 pièce	18 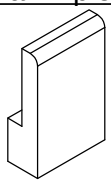 Rail-1 pc Rail-1 pièce
19 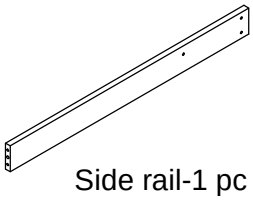 Side rail-1 pc Rail latéral - 1 pièce		

Hardware List (Box)
Liste du matériel (boîte)

A Bolt M6 x 90 mm-22 pcs Boulon M6 x 90 mm-22 pièces	B M6 x 13 mm -24 pcs M6 x 13 mm -24 pièces	C Allen Key-1 pc Clé Allen-1 pièce
D Wood dowel Ø8 x 30 mm-4 pcs Cheville en bois Ø8 x 30 mm-4 pièces	E Screw M6 x 30 mm-15 pcs Vis M6 x 30 mm - 15 pièces	F Wood dowel Ø10 x 40 mm-12 pcs Cheville en bois Ø10 x 40 mm-12 pièces
G Bolt M6 x 70 mm-2 pcs Boulon M6 x 70 mm-2 pièces	H Bolt M6 x 35 mm-2 pcs Boulon M6 x 35 mm-2 pièces	K M6 x 15 mm-2 pcs M6 x 15 mm-2 pièces
M Screws M4 x 30 mm-20 pcs Vis M4 x 30 mm-20 pièces		

Assembly Tools Required (Not Included)
Outils d'assemblage requis (non inclus)

STEP 1:
ÉTAPE 1:

	M6x13mm	M6x90mm
Cx1	Bx4	Ax4

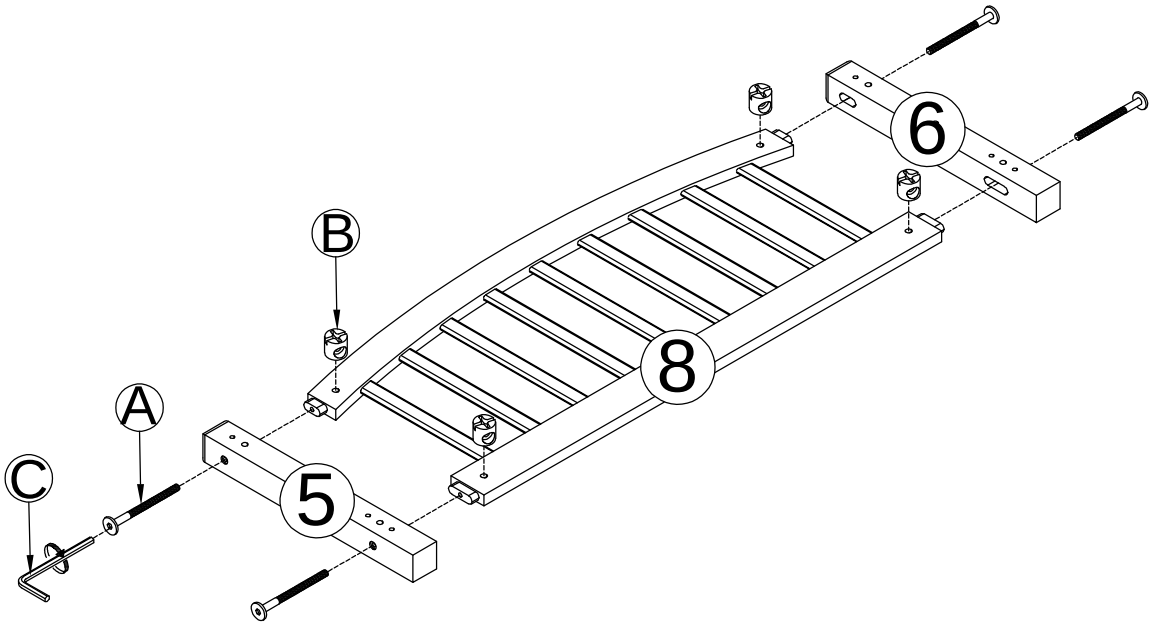

STEP 2:
ÉTAPE 2:

	M6x13mm	M6x90mm
Cx1	Bx4	Ax4

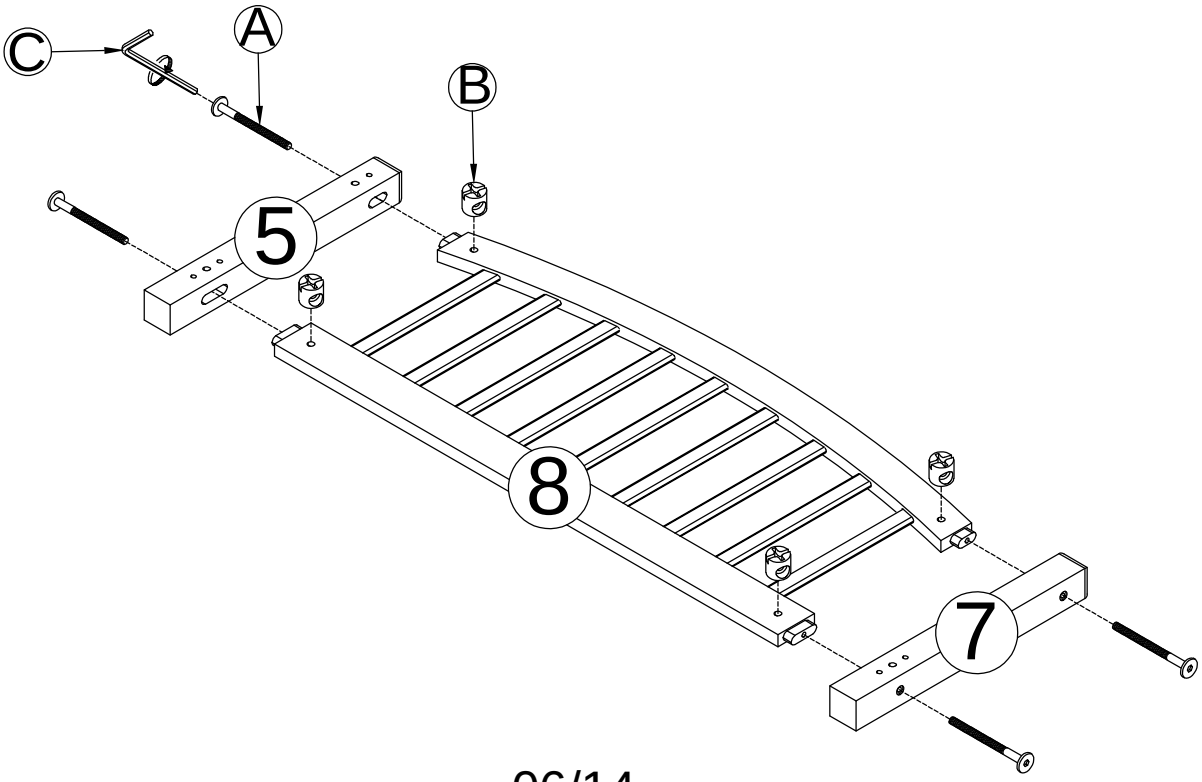

STEP 3-1:

ÉTAPE 3-1:

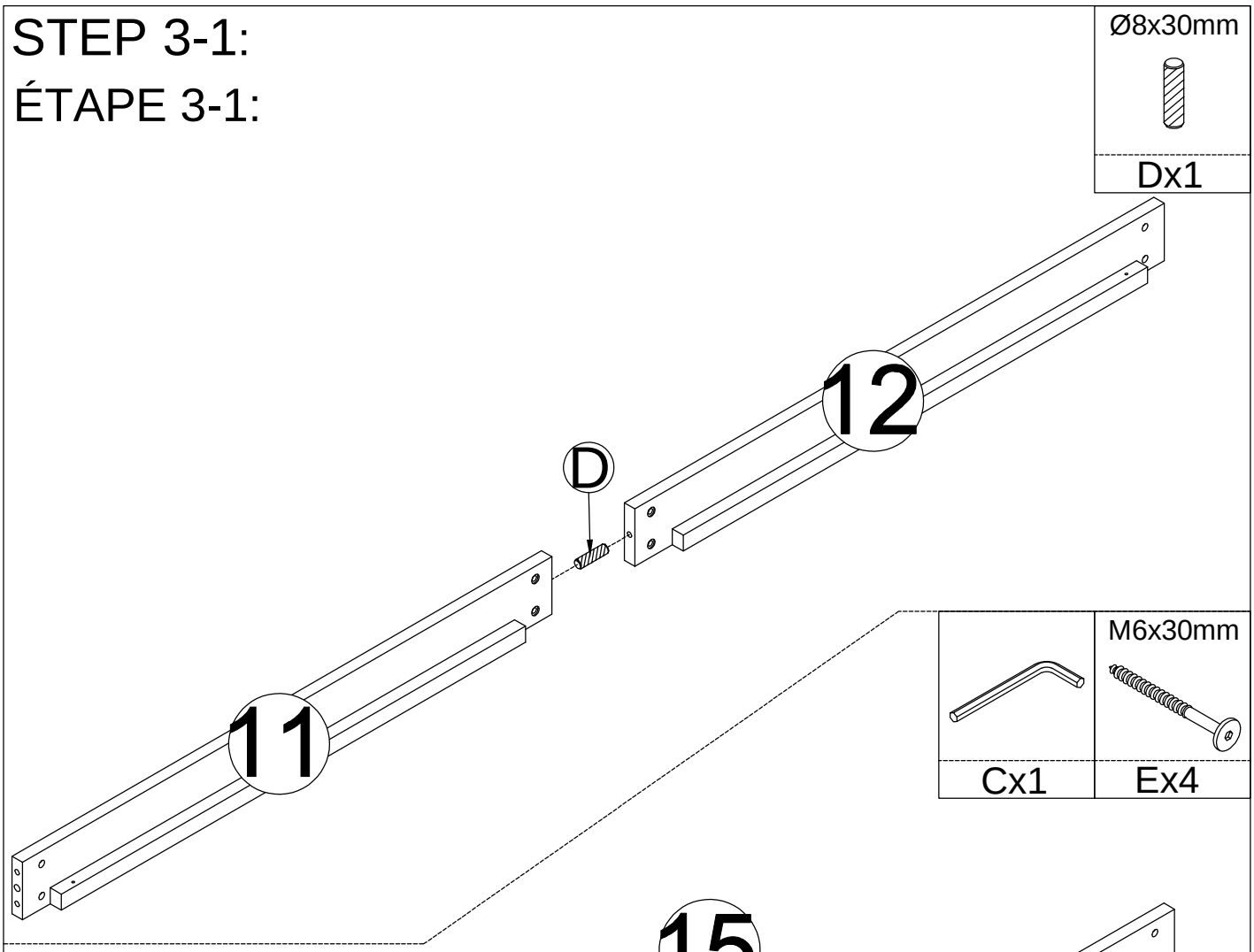

STEP 3-2:

ÉTAPE 3-2:

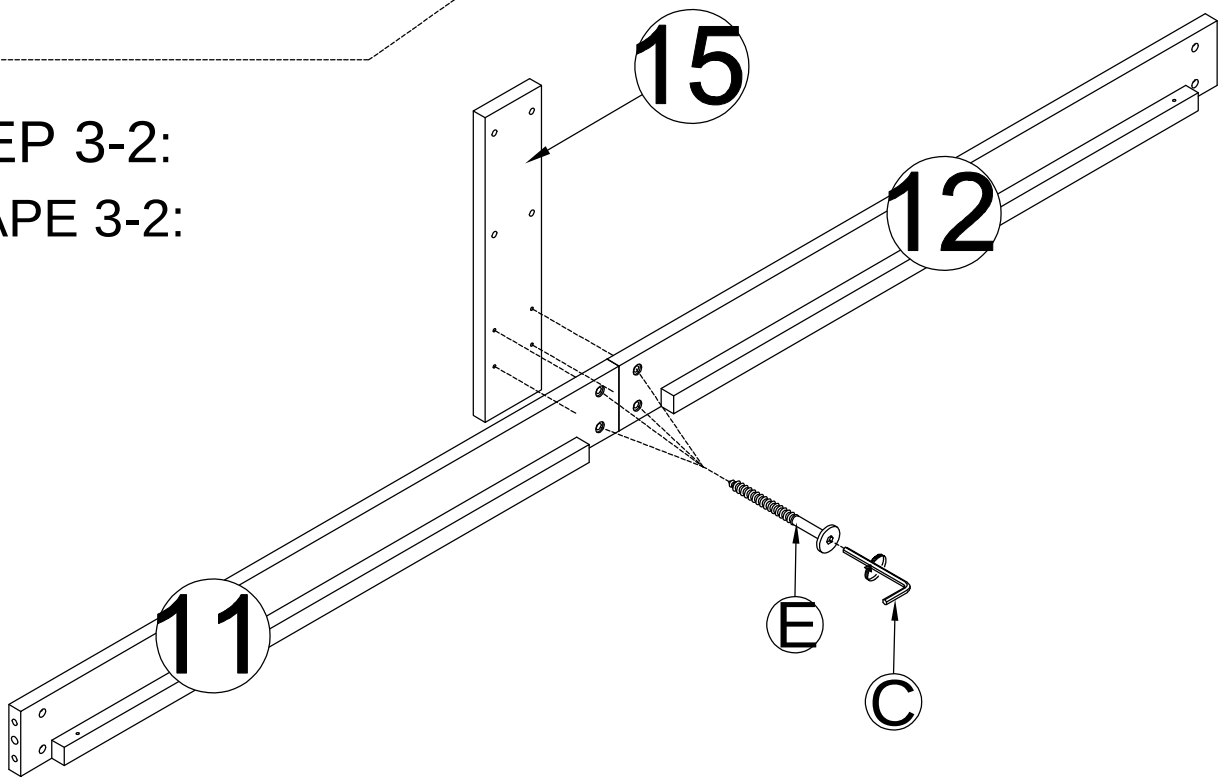

STEP 3-3:

ÉTAPE 3-3:

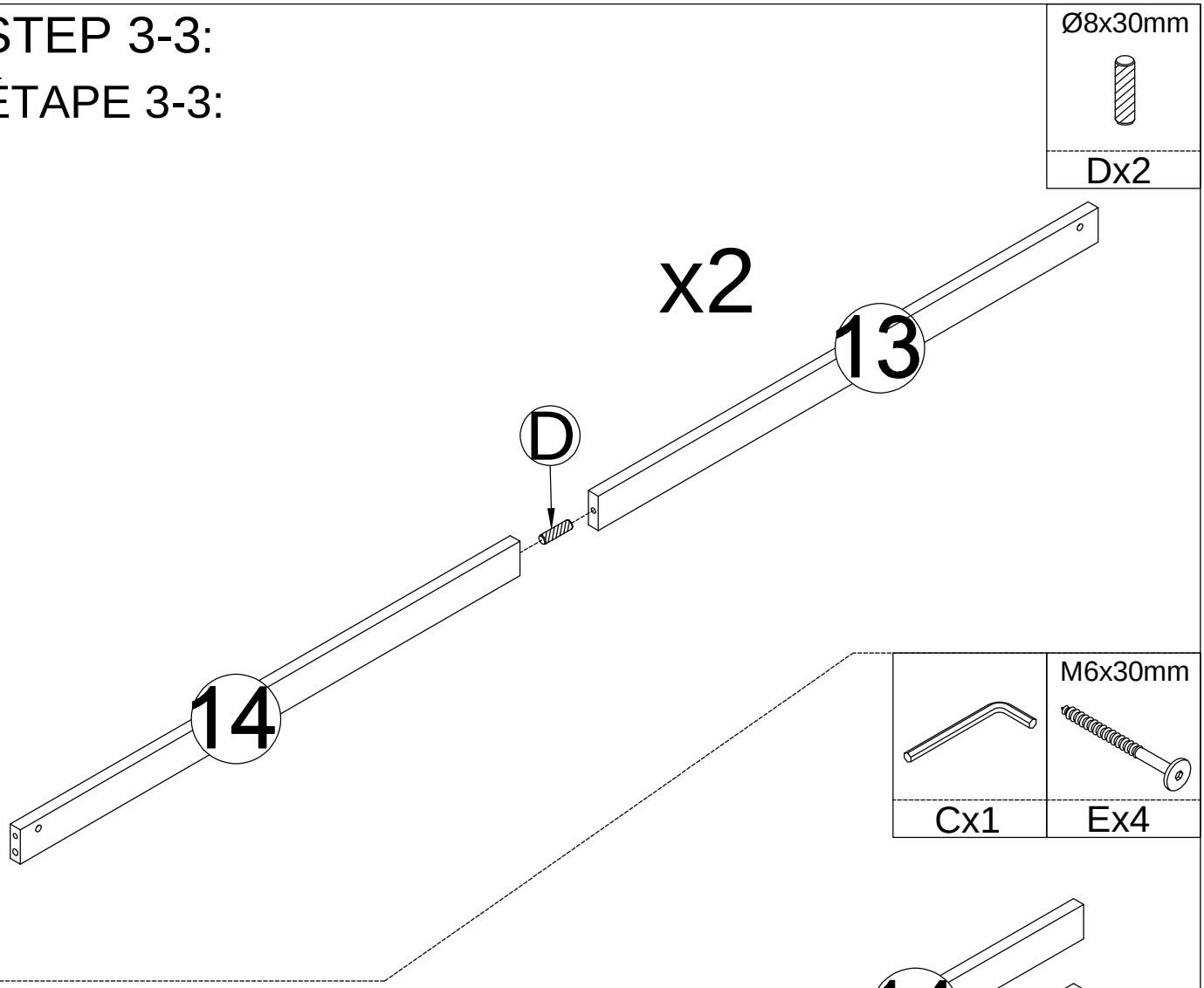

STEP 3-4:

ÉTAPE 3-4:

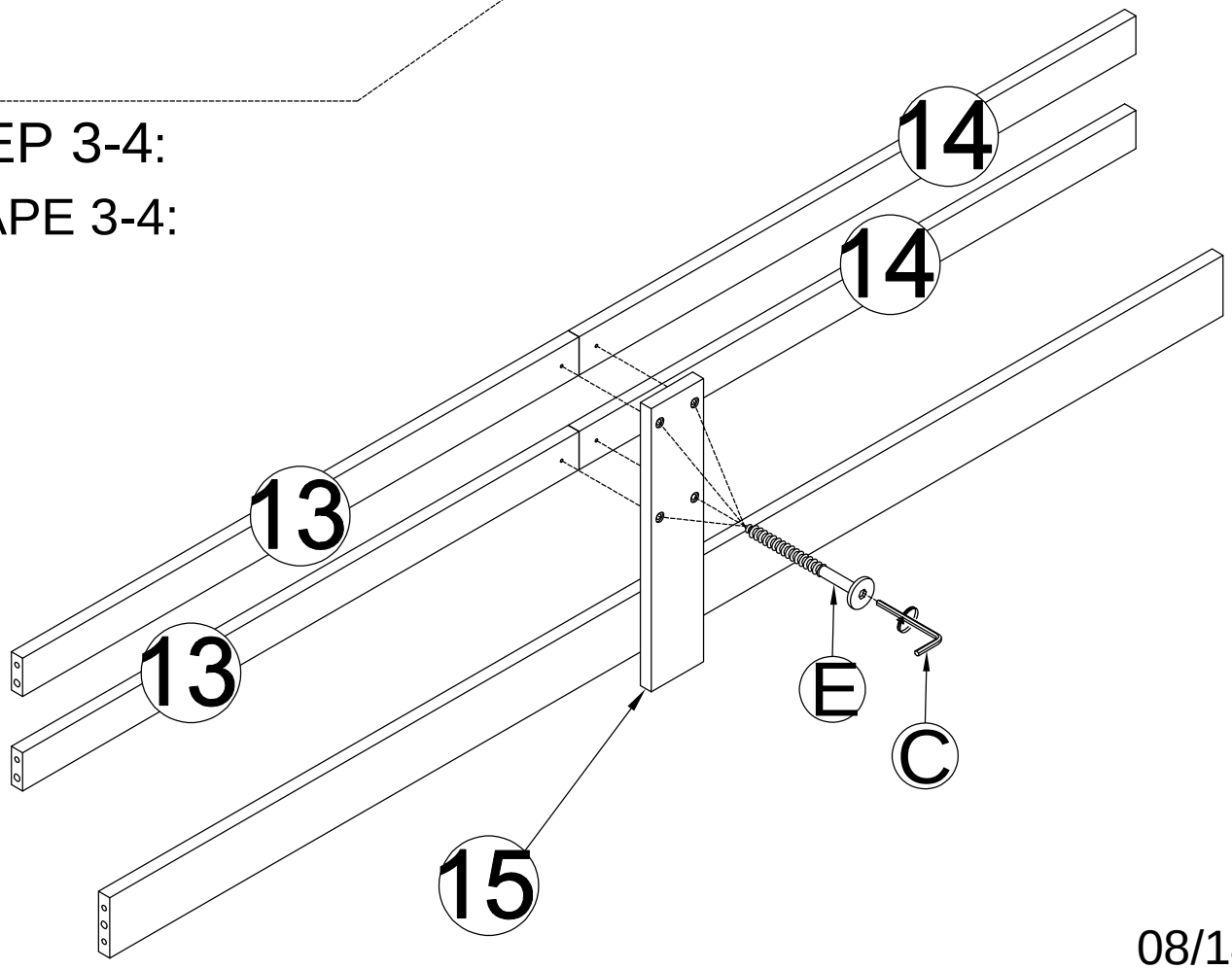

STEP 4-1:

ÉTAPE 4-1:

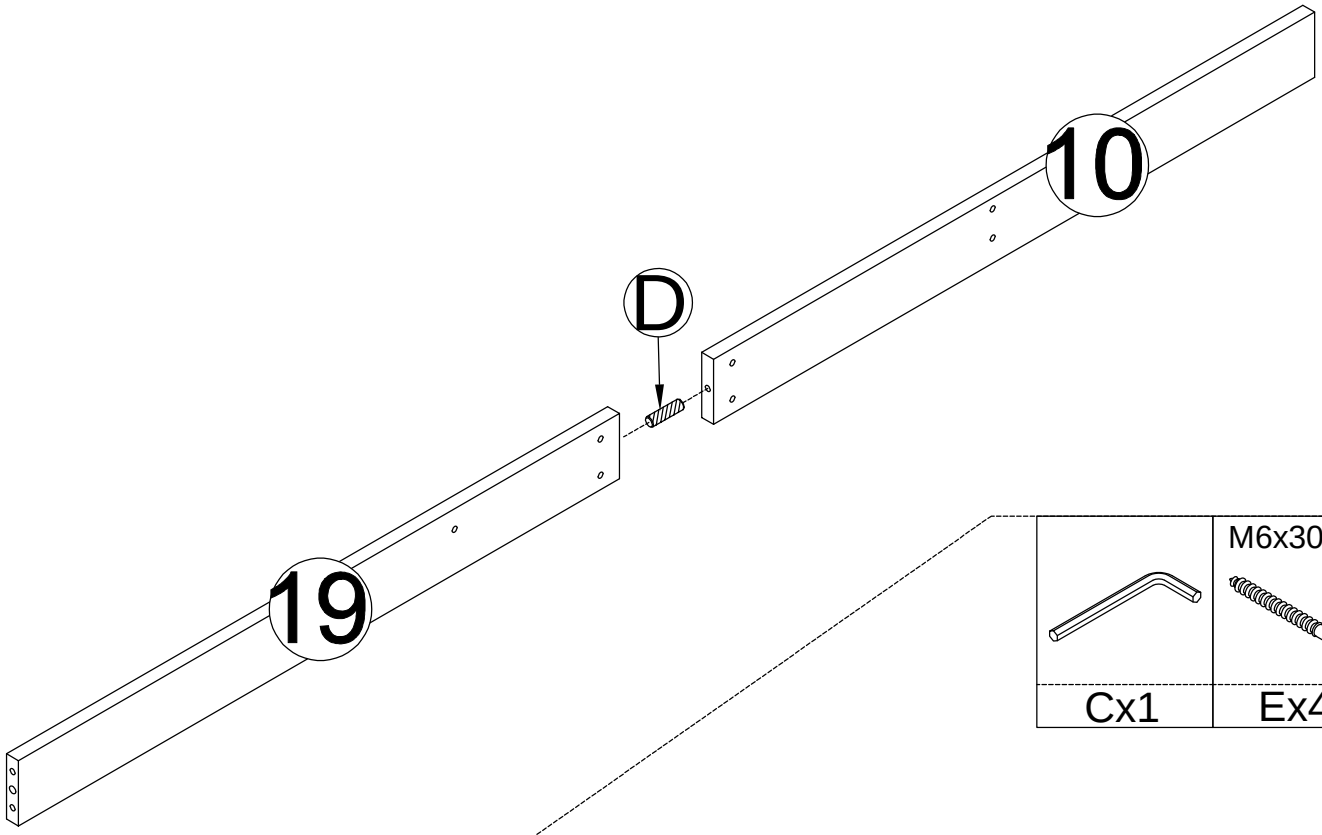

STEP 4-2:

ÉTAPE 4-2:

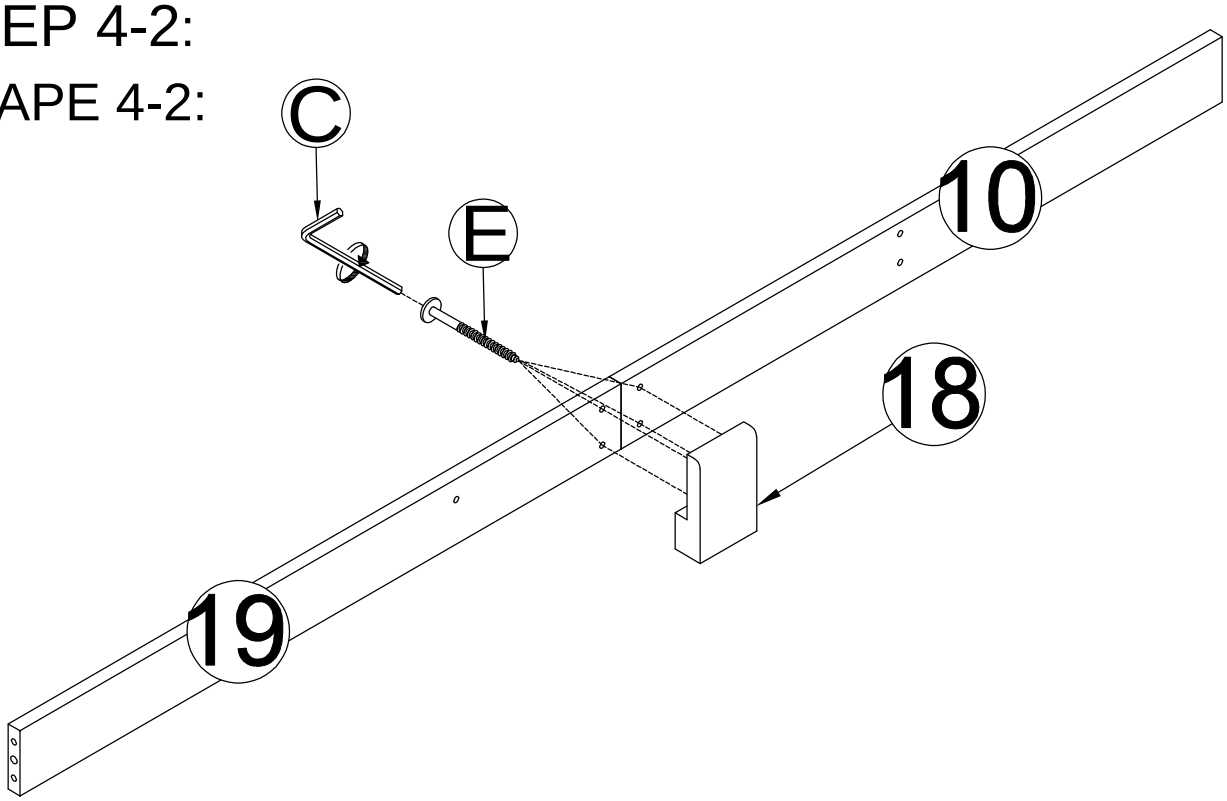

STEP 5:

ÉTAPE 5:

Ø10x40mm		M6x13mm	M6x90mm
Fx8	Cx1	Bx12	Ax12

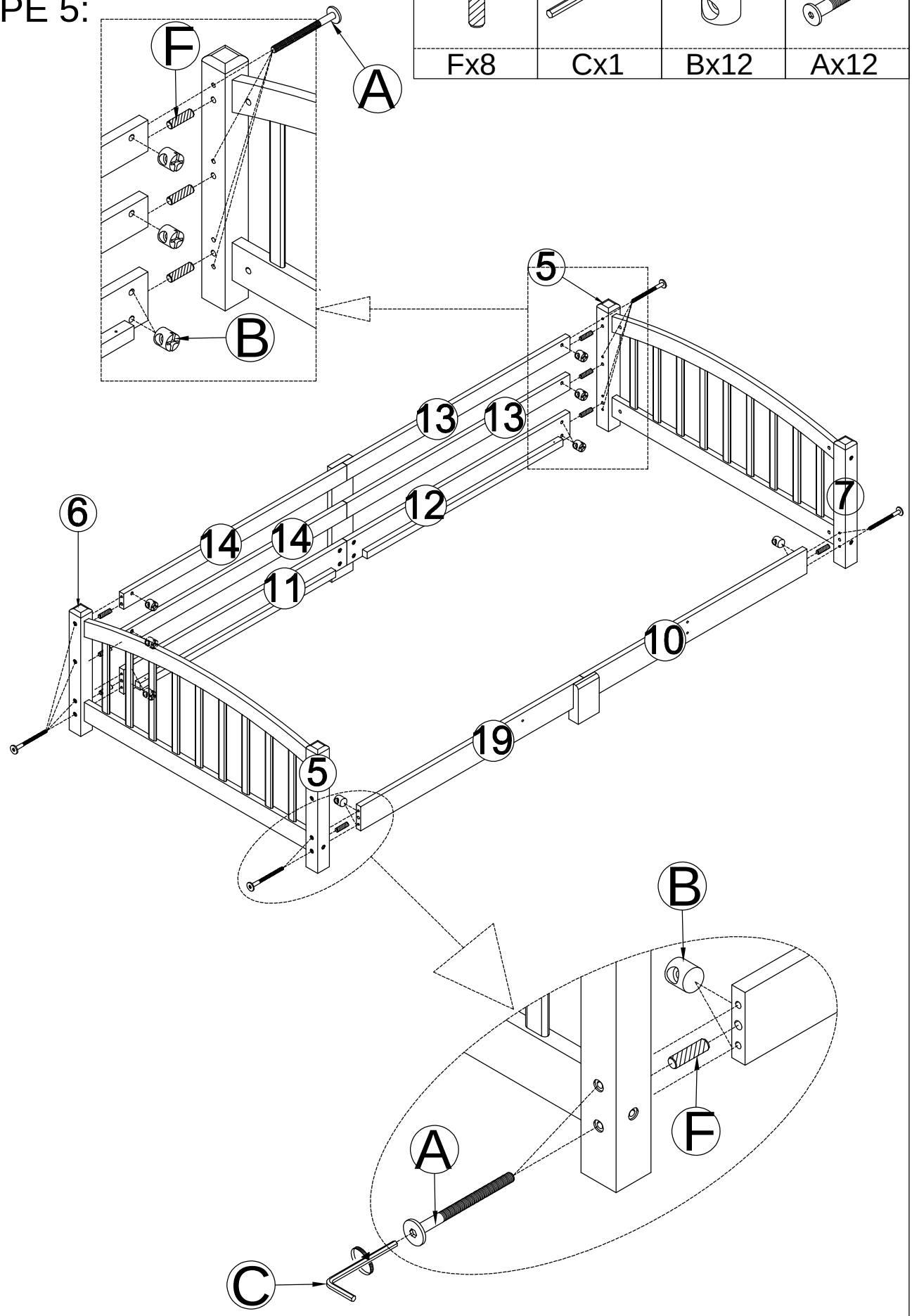

STEP 6:

ÉTAPE 6:

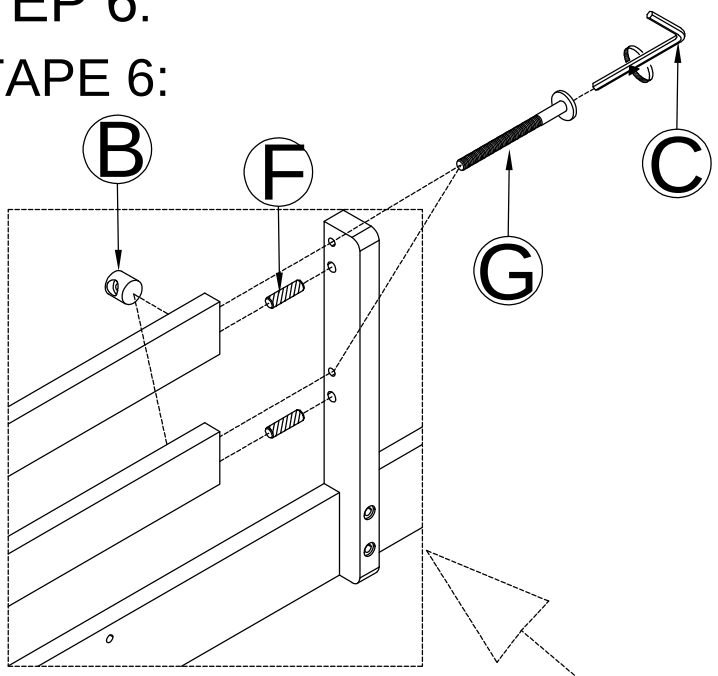

M6x13mm Bx4	M6x90mm 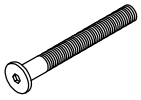 Ax2
Ø10x40mm Fx4	Cx1
	M6x70mm 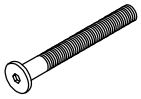 Gx2

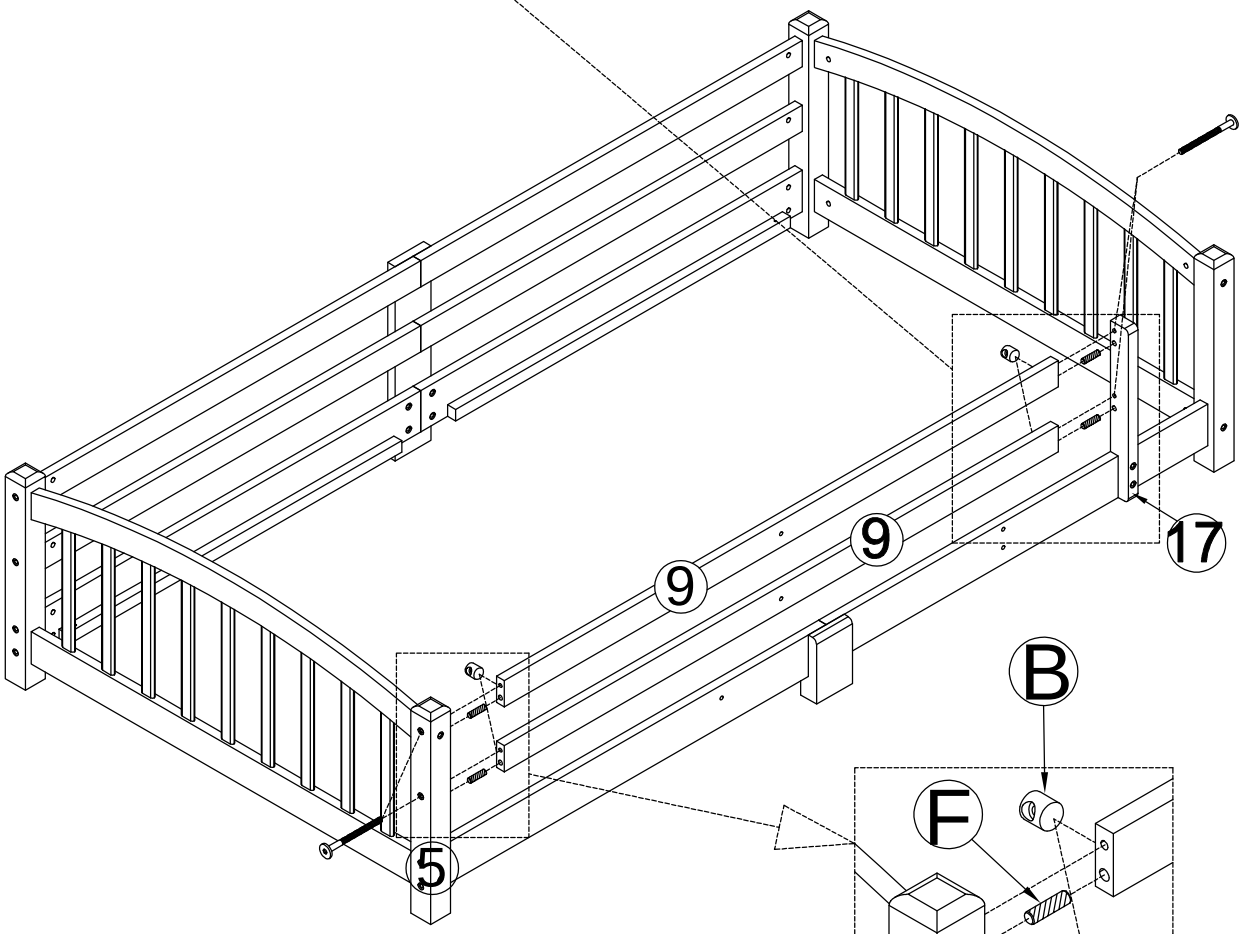

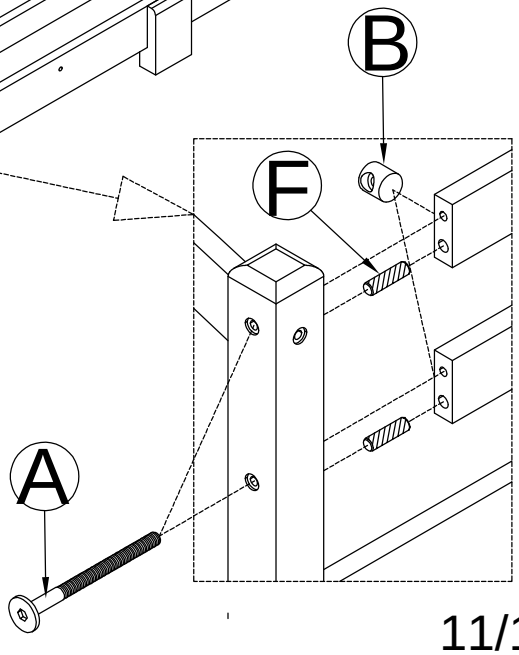

STEP 7:
ÉTAPE 7:

	M6x30mm	M6x35mm	M6x15mm
Cx1	Ex3	Hx2	Kx2

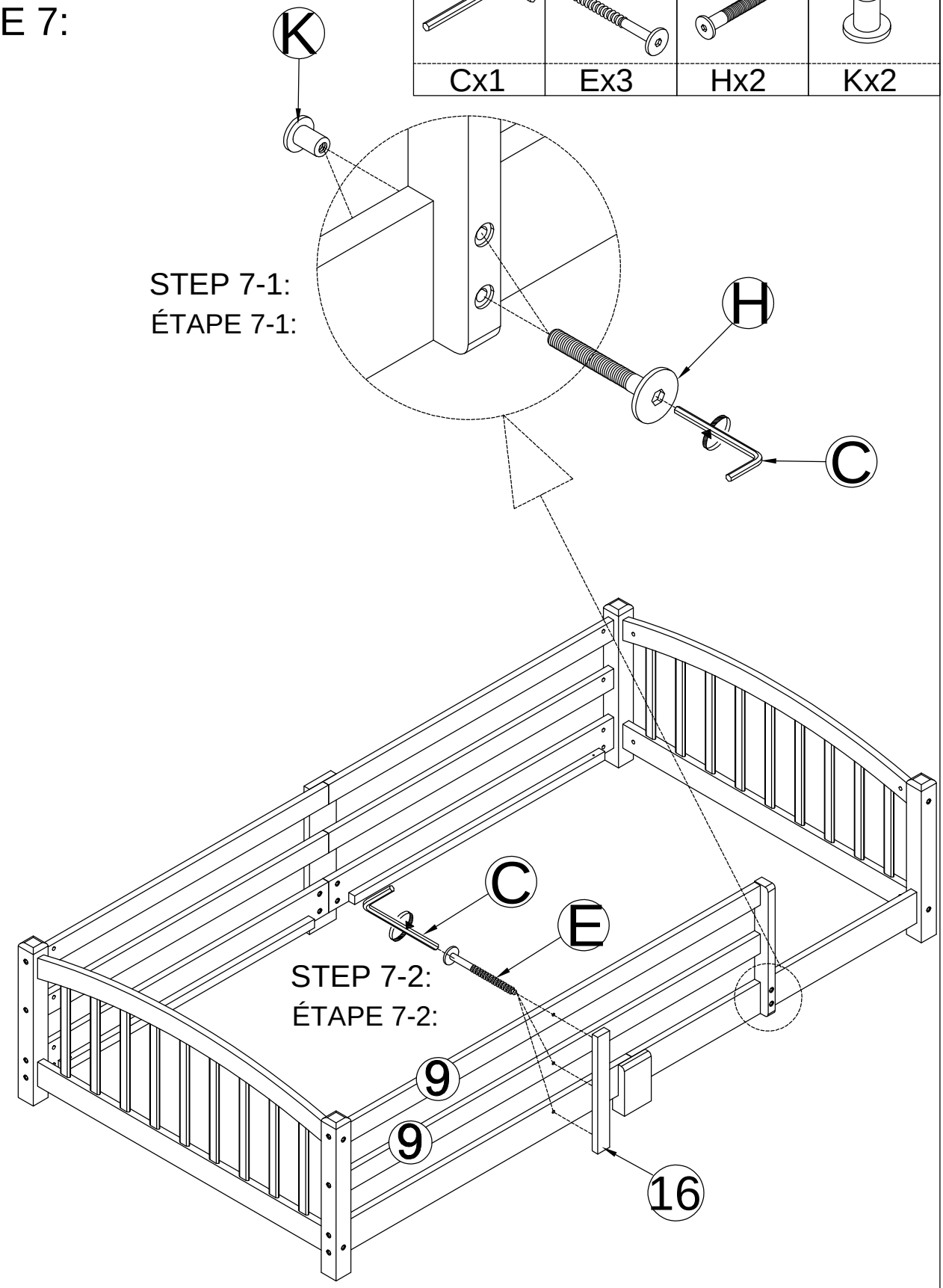

STEP 8:

ÉTAPE 8:

M4x30mm
Mx20

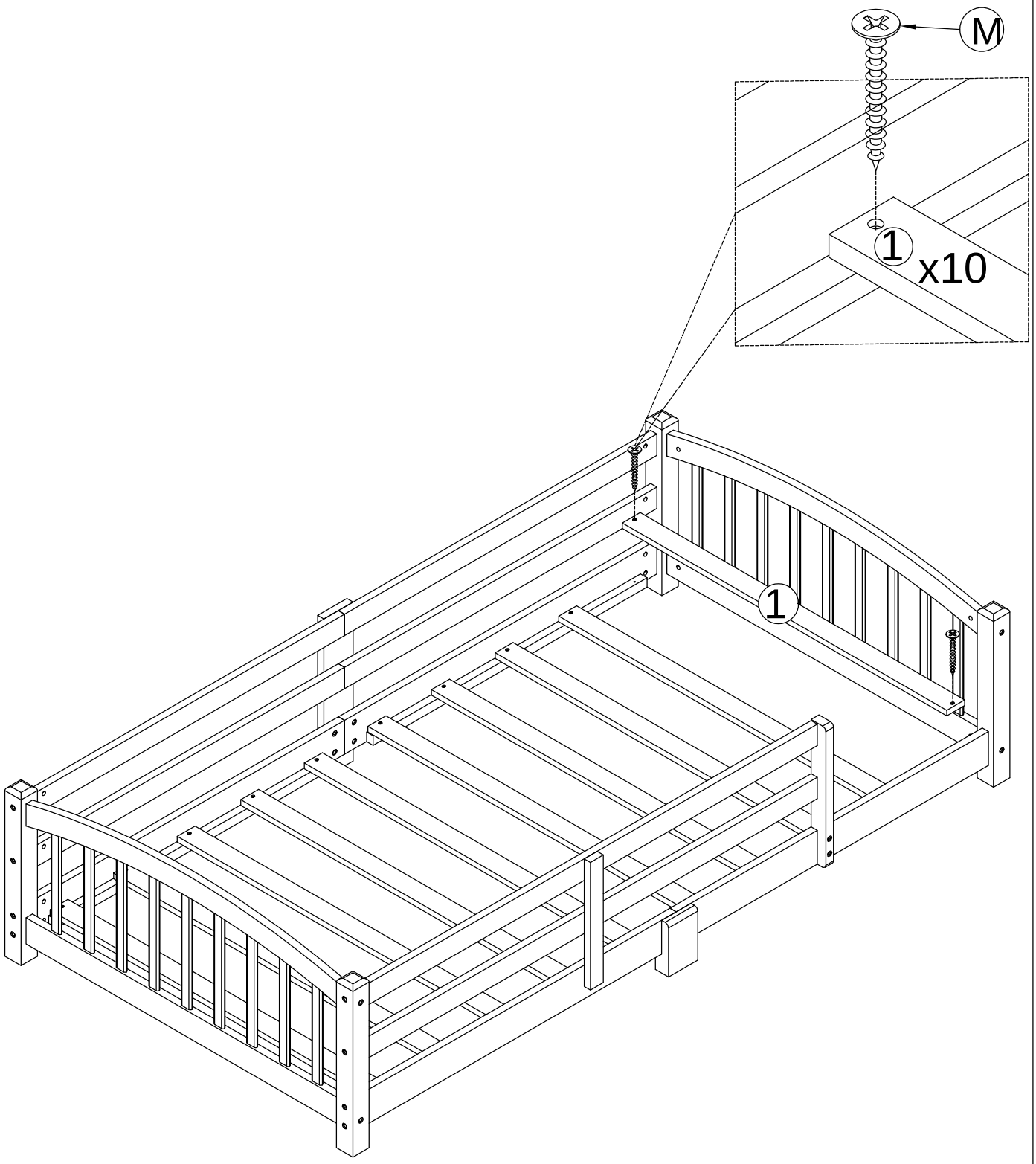

CONGRATULATION. YOU HAVE COMPLETED THE BED
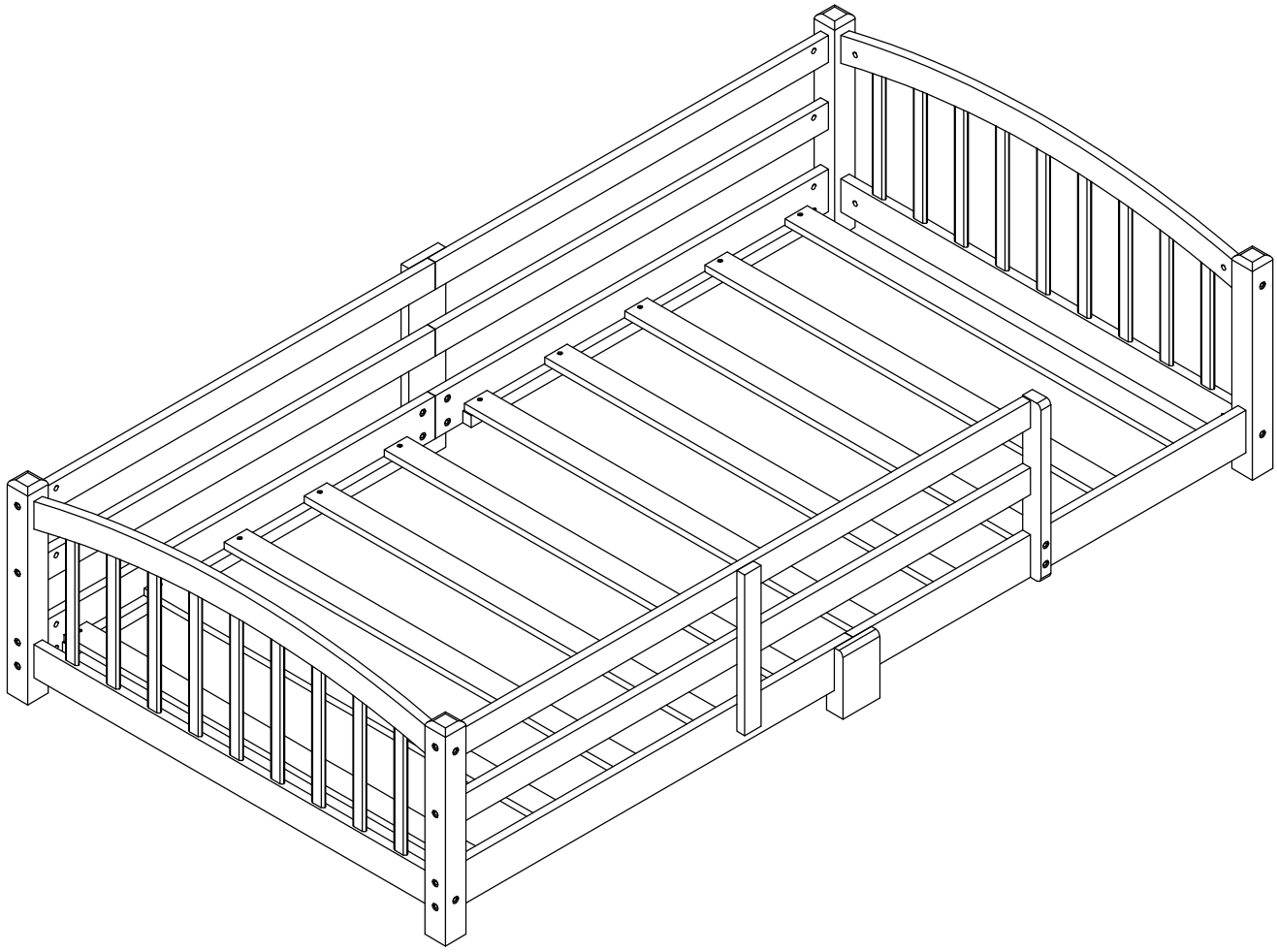
FÉLICITATION. VOUS AVEZ TERMINÉ LE LIT