EL-300TS

DUAL-ZONE WINE COOLER

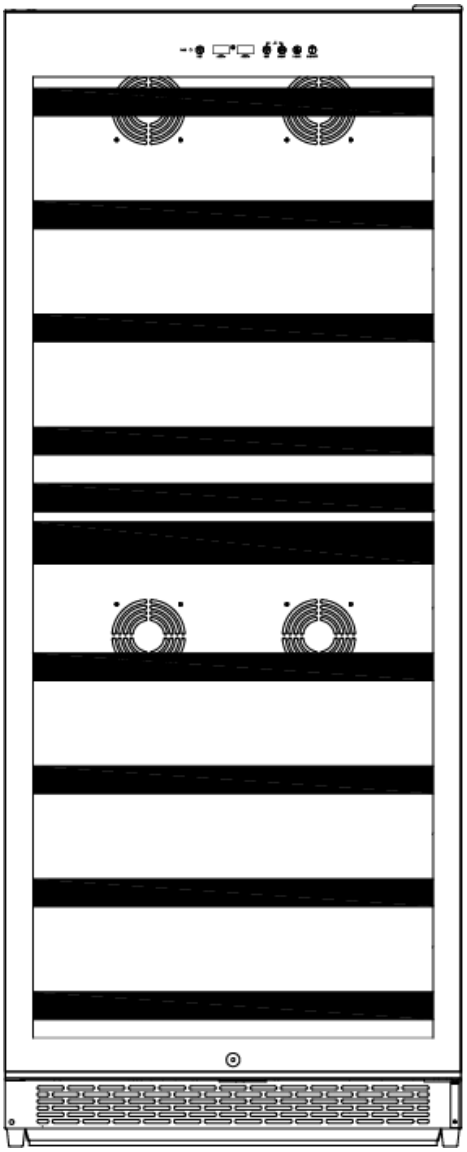

OWNER'S MANUAL

Vinotemp®

A PROUD HERITAGE OF EXPERIENCE & QUALITY

The Legacy Companies, Weston, FL 33331 | 1.954.686.4441 | www.vinotemp.com

YOUR WINE COOLER

This unit can be used for storage and/or service. The unit has a glass door and soft interior light that you can use to display your wine.

SERVING WINES

Storing wines at the proper temperature is important. To preserve them as long as possible wine should be stored at approximately 55° Fahrenheit. However, the chart below suggests the optimal drinking temperature for the different styles of wine.

°C	°F	Wine Style
18	64	Full Bodied Red Wines, Shiraz
17	62	Tawny Port
15	59	Medium Bodied Red Wines
14	57	Amontillado Sherry
13	55	Light Bodied Red Wines
12	54	Full Bodied White Wines
11	52	Medium Bodied White Wines
10	50	Rosé, Light Bodied White Wines
9	48	Vintage Sparkling
8	46	Fino Sherry
7	45	Non Vintage Sparkling

HELP US HELP YOU...

Read this guide carefully.

It is intended to help you operate and maintain your new appliance properly.

Keep it handy to answer your questions. If you don't understand something or you need more help, please call:

Vinotemp Customer Service
954-686-4441

Keep proof of original purchase date (such as your sales slip) with this guide to establish the warranty period.

CAUTION:

THIS APPLIANCE IS NOT DESIGNED FOR THE STORAGE OF MEDICINE OR OTHER MEDICAL PRODUCTS.

Write down the model and serial numbers.

You'll find them on a plate located on the rear outside wall of the appliance.

Please write these numbers here:

_____
Date of Purchase

_____
Model Number

_____
Serial Number

Use these numbers in any correspondence or service calls concerning your appliance.

If you received a damaged appliance, immediately contact the dealer (or builder) that sold you the appliance.

Save time and money. Before you call for service, check the Troubleshooting Guide. It lists causes of minor operating problems that you can correct yourself.

IF YOU NEED SERVICE

We're proud of our service and want you to be pleased. If for some reason you are not happy with the service you receive, here are some steps to follow for further assistance. FIRST, contact the people who serviced your appliance. Explain why you are not pleased. In most cases, this will solve the problem.

NEXT, if you are still not pleased, write all the details, including your telephone number, and send it to:

Customer Service
Vinotemp Products
Weston, FL 33331 USA

TABLE OF CONTENTS

IMPORTANT SAFETY INSTRUCTIONS. 5
ELECTRICAL CONNECTION. 6
PARTS AND SPECIFICATIONS. 7
BOTTLE CAPACITY. 8
INSTALLATION. 9-10
OPERATING YOUR WINE COOLER. 10-12
CARE AND MAINTENANCE 13
TROUBLESHOOTING 14
SERVICE FOR YOUR APPLIANCE 15
YOUR VINOTEMP PRODUCT WARRANTY. 16
SERVICE & IMPORTANT NOTICE 18

CALIFORNIA PROPOSITION 65 WARNING

WARNING: This Product Contains A Chemical Known To The State of California To Cause Cancer, Or Birth Defects Or Other Reproductive Harm.

For more information on Prop 65, go to:
https://www.vinotemp.com/prop65

IMPORTANT SAFETY INSTRUCTIONS

To reduce the risk of fire, electrical shock or injury when using your appliance, follow these basic precautions:

- Do not operate this or any other appliance with a damaged cord.
- Do not operate if housing is removed or damaged.
- Exercise caution and use reasonable supervision when appliance is used near children. Never allow children to operate, play with or crawl inside the appliance. Keep packing materials away from children.
- Before performing any maintenance or cleaning, ensure that the unit is unplugged or that the power line is disconnected.
- Do not clean appliance with flammable fluids. Do not store or use gasoline or other flammable vapors and liquids in the vicinity of this or any other appliance. The fumes can create a fire hazard or explosion.
- Exercise caution when moving and installing the unit. The cooler is heavy and may require two or more people when moving the unit to prevent strain or injury.
- To ensure proper ventilation for your appliance, the front of the unit must be completely unobstructed. Choose a well-ventilated area with temperatures above 41 °F and below 100 °F.
- Locate the unit away from direct sunlight and sources of heat (stove, heater, radiator, etc.). This unit is intended for indoor use only and must be installed in an area protected from the elements.
- Place the appliance on a solid, level surface.
- Do not attempt to repair or replace any part of your appliance unless it is specifically recommended in this manual. All other servicing should be referred to a qualified technician.
- Connect to properly polarized outlets only. It is recommended that a separate circuit, serving only your appliance be provided. Use receptacles that cannot be turned off by a switch or pull chain. Be sure that the plug is fully inserted into the receptacle.
- To protect against electric shock, do not immerse appliance, plug or cord in water or other liquids. Avoid locating the unit in moist areas.
- This appliance is designed to be built-in (fully-recessed) or freestanding.
- Do not use this appliance for other than its intended purpose. For indoor, household use only.
- Do not operate the unit with wet hands, while standing on a wet surface or while standing in water.
- Do not use solvent-based cleaning agents or abrasives on the interior of the cooler. These cleaners may damage or discolor the interior.
- Keep fingers out of pinch point areas and be careful when closing doors if children are around.
- This appliance is designed for storing and cooling wines. Do not store perishable food or medical products within the unit.
- When disposing of refrigerated appliances, special handling is often required. It is the consumer's responsibility to comply with federal and local regulations when disposing of this product.
- Do not slide your wine cooler into place.
- **WARNING:** Risk of child entrapment and suffocation. Before you throw away this or an old unit, take off the door. Leave the shelves in place, so that children may not easily climb inside.
- Caution: flammable refrigerant used! When handing, moving and use of the refrigerator, make sure to avoid either damaging the refrigerant tubing, or increasing the risk of a leak.

ELECTRICAL CONNECTION

Improper use of the grounded plug can result in the risk of electrical shock. If the power cord is damaged, frayed or shows cracks or abrasions across its length, have it replaced at an authorized service center.

For your protection, this unit is equipped with a 3-conductor cord set that has a molded 3-prong grounding-type plug, and should be used in combination with a properly connected grounding-type outlet.

- Do not under any circumstances cut or remove the third ground prong from the power cord supplied. For personal safety, this appliance must be properly grounded.
- The cord should be secured behind the unit and not left exposed or dangling to prevent accidental injury.
- A standard electrical supply (115V AC only, 60Hz, 15A), properly grounded in accordance with the National Electrical Code and local codes and ordinances, is required.
- Never unplug the unit by pulling the power cord. To disconnect the appliance, always grip the plug firmly and pull straight out from the wall outlet. When moving the unit, be careful not to damage the power cord.
- The unit should always be plugged into its own individual electrical outlet with a voltage rating that matches the rating label on the unit.

Extension Cord

CAUTION: It is strongly recommended that you do not use an adapter or an extension cord with this unit.

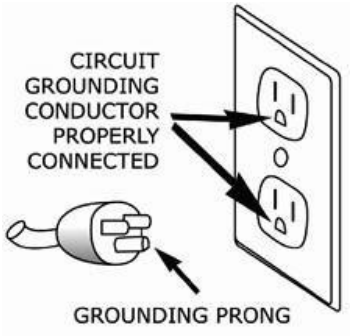

PARTS AND SPECIFICATIONS

1. Full glass door
2. Cabinet
3. Control panel
4. Fan (upper zone)
5. Bottle style wire shelf with black color wooden lip
6. Recess handle
7. Fan (lower zone)
8. Lock
9. Leveling feet
10. Front exhaust

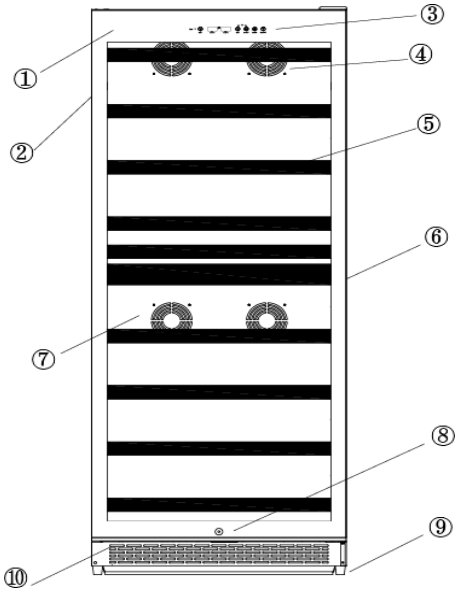

MODEL No.	EL-300TS
Voltage	AC 115V
Frequency	60Hz
Ambient Temp Range	41-100°F / Humidity 45-90%
Control Temp Range	Upper Zone 39-64 °F Lower Zone 39-64 °F
Refrigerant	R600a/1.69OZ
Power Consumption	0.68kWh/24h
Input Power	370W
Volume	21.2 cu. ft.
Net Weight	257 lbs.
Gross Weight	298 lbs.
Dimensions (WxDxH)	29 1/2"x27"x73 1/2"
Box Dimensions (WxDxH)	31 1/2"x29 1/2"x76 3/4"

*Note: EL-300TS bottle storage capacity is based on a standard 750 ml wine bottles. Storing large and/or oddly shaped bottles (including champagne and sparkling wine bottles) will decrease the bottle capacity of the wine cooler.

VINOTEMP EL-300TS DUAL ZONE WINE COOLER

BOTTLE CAPACITY

You may adjust the shelves of your wine cooler to accommodate more or less bottles.
If stacking the bottles on top of each other, please do not pull out the shelves.
EL-300TS: Depending on how the bottles are placed.
Adjust the shelves as shown to fix approximately 228 bottles in your cooler.

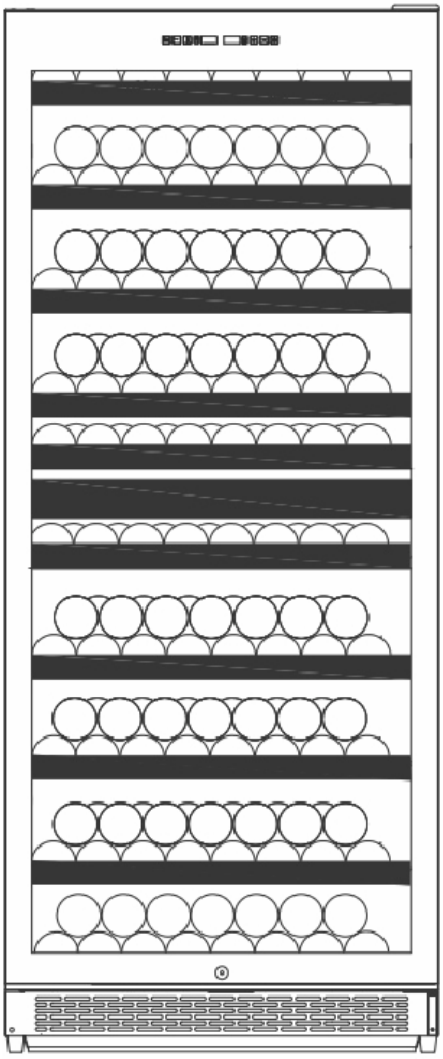

INSTALLATION

- Remove all packing material before using your wine cooler.
- **IMPORTANT**: Before connecting the unit to a power source, let it stand upright for approximately 24 hours. This will reduce the possibility of a malfunction in the cooling system from handling during transportation.

  This unit is designed for freestanding or built in installation but indoor use only. Position the unit in a dry and well-ventilated place. Avoid placing the wine cooler near any source of heat or moisture, or in direct sunlight. Do NOT install the unit in a location with an ambient temperature that will fall below 41°F.

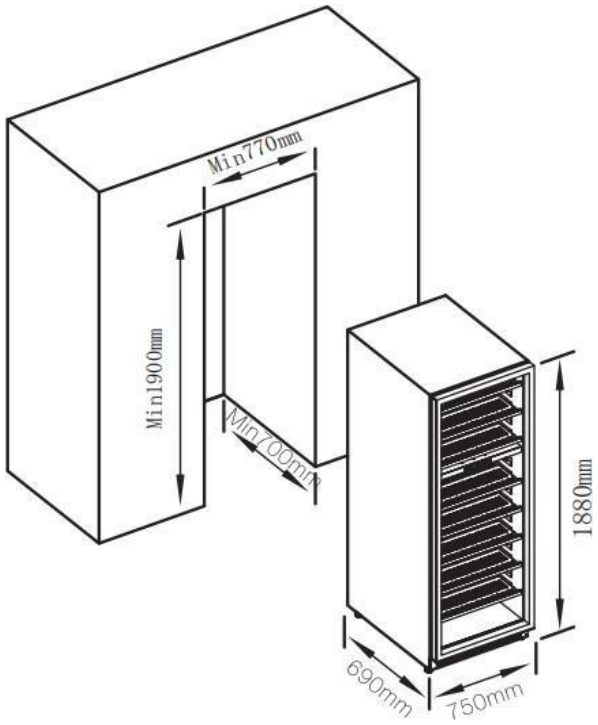

(The picture is just for reference)

- For built-in installation, leave a 0.8“ space on each side and at the top of the wine cooler to ensure proper air circulation to cool the compressor and condenser. Also, be sure to not obstruct the front exhaust vent with any objects as this may affect the unit from performing properly.
- For freestanding installation, leave 2” of space at the back, 0.8” of space on each side, and unlimited clearance at the top of the beverage cooler are suggested to ensure proper air circulation to cool the compressor and condenser. Do not place underneath a table, counter top, or anything of the sort as this will not allow for proper air circulation.
- Do not slide the unit into place.
- Place the beverage cooler on a level surface strong enough to support it when it is fully loaded. To level the beverage cooler, adjust the front leveling legs at the bottom of the wine cooler.

  For best performance it is recommended that you install the appliance in a location with an ambient temperature between 41-100°F. If the ambient temperature is above or below recommended temperatures, the performance of the unit may be affected.
- Plug the wine cooler into an exclusive, properly installed-grounded wall outlet.

INSTALLING THE CHARCOAL FILTER

To install the charcoal filter, please follow the belowinstructions:

- The back of the filter has a 3M glue tape which you can affix to the shelf or the inside of the unit

OPERATING YOUR WINE COOLER

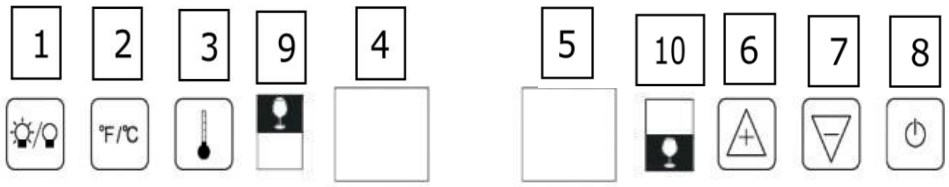

1. Light: turn the inner light ON or OFF.
2. °F/°C Selector: choose to display temperature setting in Fahrenheit or Celsius.
3. To view the set temperature at any time, please press the button. The set temperature will temporarily flash in the LED display for 5 seconds.
4. Temperature display for the upper zone: the LED display will flash when setting the temperature. When not setting the temperature (normal mode), this display will show the current temperature for the upper zone.
5. Temperature display for the lower zone: the LED display will flash when setting the temperature. When not setting the temperature (normal mode), this display will show the current temperature for the lower zone.
6. UP: use this button to raise the temperature in 1 degree increments.
7. DOWN: use this button to lower the temperature in 1 degree increments.
8. Power: use this button to turn the wine cooler ON or OFF. To power OFF the cooler, press for a minimum of 5 seconds. Press the same button to power ON.The LED display will show the original temperature set prior to resetting the appliance.
9. The Symbol refers to the upper zone.
10. The Symbol refers to the lower zone.

TEMPERATURE ZONES

The wine cooler has two temperature zones. The recommended temperature setting for each zone is:

- UPPER ZONE 39-64 °F
- LOWER ZONE 39-64 °F

SETTING A TEMPERATURE

- Choose between Celsius and Fahrenheit by pushing the °F/C button. The temperature will now display in Celsius or Fahrenheit.

- If setting the temperature, press the button first. You can then select the UP or DOWN buttons to change the temperature in one degree increments. When pushing either button for the first time, the readout will show the original temperature set.

- Pressing the UP button will increase the temperature by 1 degree.

- Pressing the DOWN button will decrease the temperature by 1 degree.

NOTE: When using the unit for the first time or after a long period of inactivity, there may be a variance of a few degrees between the selected temperature and the temperature indicated on the LED readout. This is normal due to the length of inactivity, and will correct itself after the unit has run for a few hours. If the unit is unplugged, has lost power or is turned off, wait 3 to 5 minutes before restarting the unit. The unit will not restart before this time delay.

STORING WINE

Note: Bottle capacities are approximate maximums when storing traditional Bordeaux 750 ML bottles and may include bulk storage. Many bottles differ in size and dimensions. As such, the actual number of bottles you may be able to store may vary.

- When adding a bottle to the wine cooler, make sure there is no contact with the back interior of the cooler.
- Always place bottles on the shelves only.
- To avoid damage to the shelves and ensure the cooler maintains a consistent temperature, do not overfill the wine cooler.

SHELVES

To avoid damaging the door gasket, ensure that the door is fully opened when pulling the shelves out of the compartment.

- The pull-out shelves allow bottles of wine to be viewed and removed more easily.
- For easy access to the storage bottles, you must pull the shelf approximately 1/3 out of the rail compartment. This unit was designed with a plastic post on each sides of the shelf track to prevent bottles from falling.
- This unit's shelves may be adjusted to a range of heights.

DOOR LOCK

The wine cooler cornes with a lock and key combination. The keys are located inside the plastic bag containing the Owner's Manual. To unlock the door, insert the key into the lock and turn it counter-clockwise. To lock the door, insert the key and turn it clockwise, ensuring that the metal pin is fully engaged.

DEFROSTING

The wine cooler defrosts automatically. The evaporator behind the rear wall of the unit automatically defrosts and the condensate collects in the drainage channel behind the rear wall of the unit, and flows through the drainage hole into the drip tray by the compressor, where it evaporates.

CARE AND MAINTENANCE

CLEANING YOUR WINE COOLER

IMPORTANT: Always unplug the unit before cleaning or performing maintenance. Never use harsh cleansers or scouring pads to clean any part of the unit.

- Turn off the power, unplug the appliance, and remove all items including shelves.
- Wash the inside surfaces with a warm water and baking soda solution. The solution should be about 2 tablespoons of baking soda to a quart of water.
- Wash the shelves with a mild detergent solution.
- Wring excess water out of the sponge or cloth before cleaning control panels or any electrical parts.
- Wash the outside cabinet with warm water and mild liquid detergent. Rinse well and wipe dry with a clean, soft cloth.

POWER FAILURE

Most power failures are corrected within a few hours and should not affect the temperature of your appliance. If the power is off for an extended period of time, proper steps should be taken to protect your contents.

INACTIVITY

If the unit will not be used for a period of less than three weeks, leave the cooler operating. If the period of inactivity is several months, remove all items and turn the unit off. Clean and dry the interior thoroughly.
Leave the door open slightly to prevent any possible moisture build-up.

MOVING YOUR COOLER

Before moving your beverage cooler, first be sure to remove all items from the cooler.

- Securely tape down any loose items, such as shelves, inside the unit.
- Turn the adjustable leg up to the base to avoid damage.
- Tape the door shut.
- Ensure that the unit stays securely in the upright position during transportation. Protect the outside of the appliance with a blanket or similar item.

ENERGY SAVING TIPS

- The unit should be located in the coolest area of the room away from heat sources or direct sunlight.
- Ensure that the unit has proper allowances on all sides for proper ventilation. Never cover any air vents.
- Only open the cooler door for as long as necessary. Frequent opening of the door will affect internal temperature.

PROBLEMS WITH YOUR WINE COOLER

Most common problems can be solved easily, saving you the cost of a possible service call. Try the following suggestions to see if you can solve the problem before contacting Vinotemp at (954) 686-4441.

TROUBLESHOOTING

PROBLEM	POSSIBLE CAUSE
Wine Cooler does not operate	• Ensure unit is plugged into an electrical outlet. • Check if unit is turned off. • Check for a tripped circuit breaker or blown fuse.
Wine Cooler is not cold enough	• Check the temperature control setting. • External environment or ambient temperature may require a higher setting. • Check if door does not close completely or is open too often. • Check if door gasket does not seal properly.
Wine Cooler turns on and off frequently	• The room temperature may be hotter than normal. • Check if door does not close completely or is open too often. • Check if door gasket does not seal properly. • The temperature control is not set correctly.
Wine Cooler light does not work	• Ensure unit is properly plugged in. • Check for a tripped circuit breaker or blown fuse. • Check if the light switch is OFF.
Wine Cooler makes too much noise or vibrates	• Check to ensure the unit is level. • The rattling noise may come from the flow of refrigerant. This is normal. • As each cycle ends, you may hear gurgling sounds caused by the flow of refrigerant in the unit. This is normal. • Contraction and expansion of the inside walls may cause popping and crackling noises.
Wine Cooler door will not close properly	• Check to ensure the unit is level. • The door was reversed and was not properly installed. • The gasket is dirty. • The shelves are out of position.

SERVICE FOR YOUR APPLIANCE

We are proud of our customer service organization and the network of professional service technicians that provide service on your Vinotemp appliances. With the purchase of your Vinotemp appliance, you can have the confidence that if you ever need additional information or assistance, the Vinotemp Products Customer Service team will be here for you. Just call us toll-free.

VINOTEMP PRODUCTS CUSTOMER SERVICES

Product Information 800-323-5029	Whatever your questions are about our products, help is available.
Part Orders 800-220-5570	You may order parts and accessories that will be delivered directly to your home by personal check, money order, Master Card, or Visa.
In-Home Repair Service 800-220-5570	An Vinotemp Products authorized service center will provide expert repair service, scheduled at a time that is convenient for you. Our trained servicers know your appliance inside and out.

YOUR VINOTEMP PRODUCTS WARRANTY	Staple your sales receipt here. Proof of original purchase date is needed to obtain service under warranty.

WHAT IS COVERED – LIMITED TWO-YEAR WARRANTY

Vinotemp Products warrants that the product is free from defects in materials and/or workmanship for a period of twenty-four (24) months from the date of purchase by the original owner. The foregoing timeline begins to run upon the date of purchase, and shall not be stalled, tolled, extended, or suspended for any reason whatsoever unless described in detail in the warranty document. For two years from the date of purchase by the original owner, Vinotemp products will, at its option, repair or replace any part of the product which proves to be defective in material or workmanship under normal use. Vinotemp Products will provide you with a reasonably similar product that is either new or factory refurbished. During this period Vinotemp Products will provide all parts and labor necessary to correct such defects free of charge, so long as the product has been installed and operated in accordance with the written instructions in this manual. In rental or commercial use, the warranty period is 90 days. All Vinotemp appliances of 3.5 cubic feet capacity or less must be brought/sent to the appliance service center for repair.

LIMITED THIRD THROUGH FIFTH YEAR WARRANTY

For the third through the fifth year from the date of original purchase, Vinotemp Products will provide a replacement compressor free of charge due to a failure. You are responsible for the service labor and freight charges. In rental or commercial use, the limited compressor warranty is one year and nine months. Costs involved to move the product to the service center and back to the user's home, as maybe required, are the user's responsibility.

WARRANTY EXCLUSIONS / WHAT IS NOT COVERED:

The warranty coverage described herein excludes all defects or damage that are not the direct fault of Vinotemp Products, including without limitation, one or more of the following:

- A failure to comply with any applicable state, local, city, or county electrical, plumbing and/or building codes, regulations, or laws, including failure to install the product in strict conformity with local fire and building codes and regulations.
- Any external, elemental and/or environmental forces and factors, including without limitation, rain, wind, sand, floods, fires, mud slides, freezing temperatures, excessive moisture or extended exposure to humidity, lightning, power surges, structural failures surrounding the appliance, and acts of God.

- Content losses of food or other content due to spoilage.
- Incidental or consequential damages
- Parts and labor costs for the following will not be considered as warranty:
  - Light bulbs and/or plastic housing.
  - Plastic cabinet liners.
  - Punctured evaporator that voids the warranty on the complete sealed system.
- Shipping and handling costs associated with the replacement of the unit.
- Repairs performed by unauthorized servicers.
- Service calls that are related to external problems, such as abuse, misuse, inadequate electrical power, accidents, fire, floods, or any other acts of God.
- Failure of the product if it is used for other than it intended purpose.
- The warranty does not apply outside the Continental USA.
- Surcharges including but not limited to, any after hour, weekend, or holiday service calls, tolls, ferry trip charges, or mileage expense for service calls to remote areas.

In no event shall Vinotemp Products have any liability or responsibility whatsoever for damage to surrounding property, including cabinetry, floors, ceilings, and other structures and/or objects around the product. Also excluded from this warranty are scratches, nicks, minor dents, and other cosmetic damages on external surfaces and exposed parts; Products on which the serial numbers have been altered, defaced or removed; service visits for customer education, or visits where there is nothing wrong with the product; correction of installation problems (you are solely responsible for any structure and setting for the product, including all electrical, plumbing and/or other connecting facilities, for proper foundation/flooring, and for any alterations including without limitation cabinetry, walls, floors, shelving etc., as well as the resetting of breakers or fuses.

OUT OF WARRANTY PRODUCT

Vinotemp Products is under no obligation, at law or otherwise, to provide you with any concessions, including repairs, pro-rates, or product replacement, once this warranty has expired.

WARRANTY – REFRIGERATION - COMPRESSOR

SERVICE & IMPORTANT NOTICE

Upon receipt and inspection of unit, the supply cord must be replaced if it is damaged. Contact our customer service at 1-954-686-4441.

The manufacturer has a policy of continuous improvement on its products and reserves the right to change materials and specifications without notice.

WARNING:
Please do not place the unit within reach of children.
For adult use only.

Contact **Vinotemp Customer Service** with any questions or visit

www.vinotemp.com

The Legacy Companies
Weston, FL 33331
www.vinotemp.com

Vinotemp is a registered trademark of Vinotemp International. All products, features, and services are subject to change without notice. We cannot guarantee the accuracy of the contents of this document. We disclaim liability for errors, omissions, or future changes.

© 2024 Vinotemp International. All rights reserved.

Printed in China

EL-300TS

REFROIDISSEUR DE VIN BIZONE

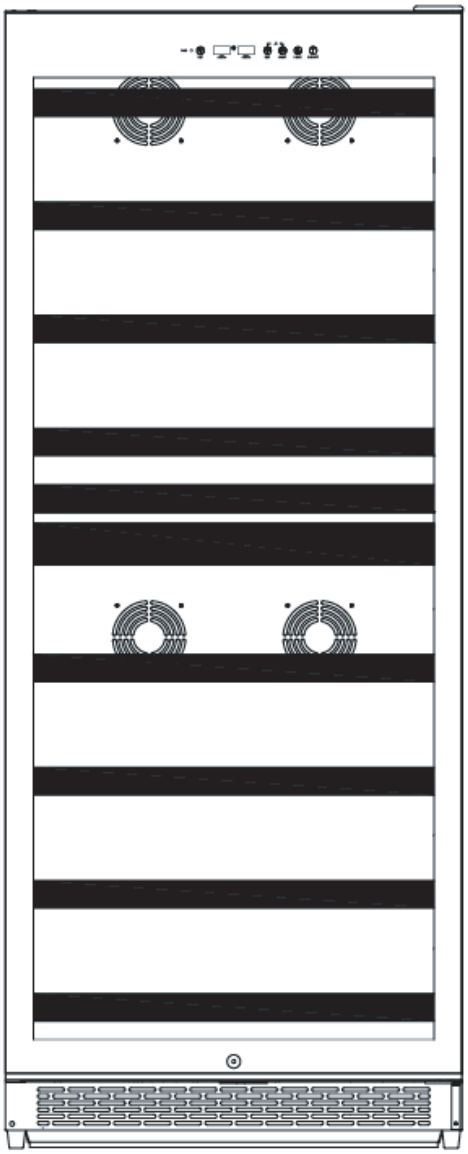

MANUEL DU PROPRIÉTAIRE

Vinotemp®

UN FIER HÉRITAGE D'EXPÉRIENCE ET DE QUALITÉ

The Legacy Companies, Weston, FL 33331 | 1.954.686.4441 | www.vinotemp.com

VOTRE REFROIDISSEUR DE VIN

Cet appareil peut être utilisé pour l'entreposage et/ou le service. L'appareil dispose d'une porte vitrée et d'une lumière intérieure douce que vous pouvez utiliser pour présenter votre vin.

SERVIR DES VINS

Il est important de conserver les vins à la bonne température. Pour les conserver le plus longtemps possible, les vins doivent être stockés à environ 13 °C (55 °F). Toutefois, le tableau ci-dessous suggère la température de consommation optimale pour les différents styles de vin.

°C	°F	Style de vin
18	64	Vins rouges corsés, Shiraz
17	62	Porto Tawny
15	59	Vins rouges mi-corsés
14	57	Sherry Amontillado
13	55	Vins rouges légers
12	54	Vins blancs corsés
11	52	Vins blancs mi-corsés
10	50	Rosé, vins blancs légers
9	48	Vin mousseux millésimé
8	46	Sherry Fino
7	45	Vin mousseux non millésimé

Laissez-nous vous aider...

Lisez attentivement ce guide.

Cela vous aidera à utiliser et à entretenir correctement votre nouvel appareil à glaçons.

Gardez-les à portée de main pour répondre à vos questions.
Si vous ne comprenez pas quelque chose ou si vous avez besoin d'aide, appelez au :

Service à la clientèle Vinotemp :
954-686-4441

Conservez la preuve de la date d'achat originale (par exemple votre reçu de caisse) avec ce guide afin de déterminer la période de garantie.

PRUDENCE:

CET APPAREIL N'EST PAS CONÇU POUR LE STOCKAGE DE MÉDICAMENTS OU D'AUTRES PRODUITS MÉDICAUX.

Noter les numéros de modèle et de série.

Vous les trouverez sur une plaque située sur la paroi arrière de l'appareil à glaçons.

Veuillez noter ces numéros ici :

_____
Date d'achat

_____
Numéro de modèle

_____
Numéro de série

Indiquez ces numéros dans toute correspondance ou toute demande de service concernant votre appareil à glaçons.

Si l'appareil à glaçons est endommagé à la livraison, communiquez immédiatement avec le détaillant (ou le fabricant) qui vous l'a vendu.

Économisez temps et argent. Avant de faire un appel de service, consultez la section Dépannage du guide.
Elle énumère les causes des problèmes mineurs de fonctionnement que vous pouvez corriger vous-même.

Si vous avez besoin de faire un appel de service

Nous sommes fiers de notre service et nous voulons qu'il soit à la hauteur de vos attentes. Si, pour une raison ou une autre, vous n'êtes pas satisfait du service que vous recevez, voici les étapes à suivre pour obtenir une aide supplémentaire.
Tout d'abord, communiquez avec les personnes qui ont assuré l'entretien de votre appareil à glaçons. Expliquez la raison de votre insatisfaction. Dans la plupart des cas, le problème sera résolu à cette étape.

Ensuite, si vous n'êtes toujours pas satisfait, écrivez tous les renseignements, sans oublier votre numéro de téléphone, et envoyez le tout à l'adresse suivante :

Service à la clientèle Avanti
Weston, FL 33331 USA

TABLE DES MATIÈRES

CONSIGNES DE SÉCURITÉ IMPORTANTES 5
RACCORDEMENT ÉLECTRIQUE 6
PIÈCES ET CARACTÉRISTIQUES 7
CAPACITÉ EN BOUTEILLES 8
INSTALLATION ..... 9 et 10
FONCTIONNEMENT DE VOTRE REFROIDISSEUR DE VIN ..... 10 à 12
SOIN ET ENTRETIEN 13
DÉPANNAGE 14
SERVICE POUR VOTRE APPAREIL 15
GARANTIE DES PRODUITS AVANTI 16
SERVICE ET AVIS IMPORTANT 18

AVERTISSEMENT RELATIF À LA PROPOSITION 65 DE LA CALIFORNIE

AVERTISSEMENT : Ce produit contient un produit chimique reconnu dans l'État de Californie comme pouvant causer le cancer, des malformations congénitales ou d'autres problèmes de reproduction.

Pour en savoir plus sur la proposition 65, rendez-vous sur le site :
https://www.vinotemp.com/prop65

CONSIGNES DE SÉCURITÉ IMPORTANTES

Pour réduire le risque d'incendie, de décharge électrique ou de blessure lors de l'utilisation de votre appareil, suivez ces précautions de base :

- Ne faites pas fonctionner cet appareil ni tout autre appareil avec un cordon endommagé.
- Ne faites pas fonctionner l'appareil si le boîtier est retiré ou endommagé.
- Faites preuve de prudence et exercez une surveillance raisonnable lorsque l'appareil est utilisé à proximité d'enfants. Ne laissez jamais les enfants utiliser l'appareil ni jouer avec celui-ci ou grimper à l'intérieur. Conservez les matériaux d'emballage hors de portée des enfants.
- Avant d'effectuer tout entretien ou nettoyage, assurez-vous que l'appareil est débranché ou que la source d'alimentation est déconnectée.
- Ne nettoyez pas l'appareil avec des liquides inflammables. N'entreposez ou n'utilisez aucune essence ni autre vapeur ou liquide inflammable à proximité de cet appareil ou de tout autre appareil ménager. Les vapeurs pourraient entraîner un risque d'incendie ou d'explosion.
- Faites preuve de prudence lorsque vous déplacez et installez l'appareil. Le refroidisseur est lourd et, afin d'éviter toute foulure ou blessure, il peut requérir deux personnes ou plus lors de son déplacement.
- Pour assurer une bonne ventilation de votre appareil, vous devez absolument éviter toute obstruction devant l'appareil. Choisissez un endroit bien ventilé où les températures sont supérieures à 5 °C (41 °F) et inférieures à 37,7 °C (100 °F).
- Placez l'appareil loin de la lumière solaire directe et des sources de chaleur (cuisinière, appareil de chauffage, radiateur, etc.). Cet appareil est destiné à une utilisation intérieure uniquement et il doit être installé dans un endroit protégé des intempéries.
- Placez l'appareil sur une surface solide et plane.
- Ne tentez pas de réparer ni de remplacer une pièce de votre appareil, sauf si cela est expressément recommandé dans ce manuel. Vous devez faire appel à un technicien qualifié pour effectuer tous les autres services d'entretien ou de réparation.
- Ne branchez que sur des prises correctement polarisées. Il est recommandé de disposer d'un circuit séparé qui desserve uniquement votre appareil. Utilisez des prises qui ne peuvent pas être éteintes par un interrupteur ou une chaîne (tirette). Assurez-vous que la fiche est entièrement insérée dans le réceptacle.
- Pour vous protéger contre les décharges électriques, n'immergez pas l'appareil, la fiche ou le cordon dans de l'eau ou d'autres liquides. Évitez de placer l'appareil dans des endroits humides.
- Cet appareil est conçu pour être encastré (entièrement encastré) ou autonome.
- N'utilisez pas cet appareil à des fins autres que celles pour lesquelles il est conçu. Pour un usage intérieur et domestique uniquement.
- N'utilisez pas l'appareil si vous avez les mains mouillées, si vous vous tenez sur une surface humide ou si vous vous tenez dans l'eau.
- N'utilisez pas de produits de nettoyage à base de solvant ou d'abrasifs à l'intérieur du refroidisseur. Ces nettoyants peuvent endommager ou décolorer l'intérieur.
- Gardez les doigts hors des zones de pincement et, si des enfants sont présents, soyez prudent lorsque vous fermez les portes.
- Cet appareil est conçu pour conserver et refroidir les vins. Ne stockez pas de denrées périssables ni de produits médicaux dans l'appareil.
- Lors de l'élimination d'appareils réfrigérants, une manipulation spéciale est souvent requise. Il incombe au consommateur de se conformer aux réglementations fédérales et locales lors de la mise au rebut de ce produit.
- Ne faites pas glisser votre refroidisseur de boissons en place.
- **AVERTISSEMENT :** Risque de coincement et de suffocation des enfants. Avant de jeter cet appareil ou un ancien appareil, enlevez-en la porte. Laissez les tablettes en place, pour empêcher les enfants de pouvoir grimper facilement à l'intérieur.
- Attention : Réfrigérant inflammable utilisé! Lors de la manipulation, du déplacement et de l'utilisation du refroidisseur, veillez à éviter d'endommager le tube frigorifique, ou d'augmenter le risque de fuite.

RACCORDEMENT ÉLECTRIQUE

L'utilisation incorrecte de la prise mise à la terre peut entraîner un risque de décharge électrique. Si le cordon d'alimentation est endommagé, effiloché ou présente des fissures ou des abrasions sur sa longueur, faites-le remplacer dans un centre de service agréé.

Pour votre protection, cet appareil est muni d'un ensemble de cordons à trois conducteurs avec une fiche moulée à trois broches dont une de mise à la terre, et il doit être utilisé en combinaison avec une prise de mise à la terre correctement connectée.

- Ne coupez ni ne retirez en aucun cas la troisième broche (de mise à la terre) du cordon d'alimentation électrique fourni. Pour votre sécurité personnelle, cet appareil doit être correctement mis à la terre.
- Pour éviter toute blessure accidentelle, le cordon doit être fixé derrière l'appareil et ne pas être dénudé ou suspendu.
- Une alimentation électrique standard (115 V c.a. seulement, 60 Hz, 15 A) correctement mise à la terre, conformément au Code national de l'électricité et aux codes et réglementations locaux est requise.
- Ne débranchez jamais l'appareil en tirant sur le cordon d'alimentation. Pour débrancher l'appareil, saisissez toujours fermement la fiche et tirez-la directement hors de la prise murale. Lorsque vous déplacez l'appareil, assurez-vous de ne pas endommager le cordon d'alimentation.
- L'appareil doit toujours être branché sur sa propre prise électrique individuelle dont la tension correspond à celle précisée sur l'étiquette signalétique de l'appareil.

Rallonge électrique

ATTENTION : Nous vous recommandons fortement de ne pas utiliser un adaptateur ni une rallonge avec cet appareil.

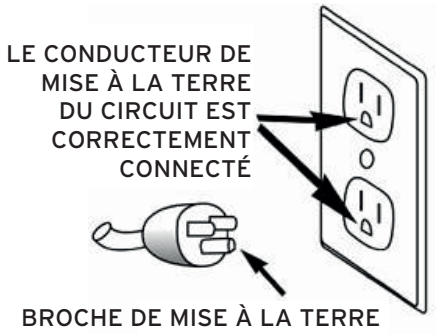

PIÈCES ET SPÉCIFICATIONS

1. Porte entièrement vitrée
2. Compartiment
3. Panneau de commande
4. Ventilateur (zone supérieure)
5. Étagère en fil de style bouteille avec bordure en bois de couleur noire
6. Poignée encastrée
7. Ventilateur (zone inférieure)
8. Verrou
9. Pieds de nivellement réglables
10. Évacuation avant

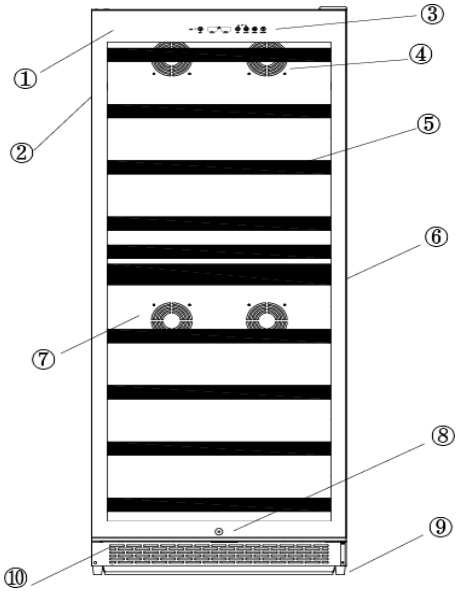

MODÈLE No.	EL-300TS
Tension	CA 115 V
Fréquence	60 Hz
Plage de température ambiante	41 à 100 °F/ Humidité 45 à 90 %
Plage de température ajustable	Zone supérieure 39 à 64 °F Zone inférieure 39 à 64 °F
Réfrigérant	R600a/1,69 OZ
Consommation d'énergie	0,68 kWh/24 h
Alimentation d'entrée	370 W
Volume	21,2 pi ³.
Poids net	257 lb
Poids brut	298 lb
Dimensions (LxPxH)	29 1/2 po x 27 po x 73 1/2 po
Dimensions de la boîte (LxPxH)	31 1/2 po x 29 1/2 po x 76 3/4 po

*Remarque : la capacité de stockage de bouteilles du modèle EL-300TS est basée sur des bouteilles de vin standard de 750 ml. Le stockage de bouteilles de grande taille et/ou de forme irrégulière (y compris les bouteilles de champagne et de vin pétillant) réduira la capacité de stockage du refroidisseur de vin.

REFROIDISSEUR DE VIN VINOTEMP EL-300TS À ZONE DOUBLE

CAPACITÉ DE LA BOUTEILLE

Vous pouvez ajuster les étagères de votre refroidisseur de vin pour accueillir plus ou moins de bouteilles.

Si vous empilez les bouteilles les unes sur les autres, veuillez ne pas tirer sur les étagères.

EL-300TS : Selon la façon dont les bouteilles sont placées.

Ajustez les étagères comme indiqué pour stocker environ 228 bouteilles dans votre refroidisseur.

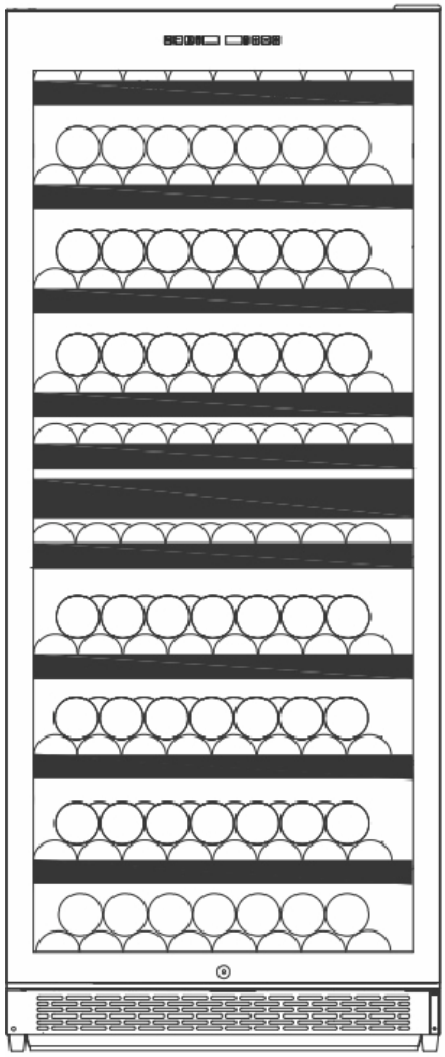

INSTALLATION

- Retirez tout le matériel d'emballage avant d'utiliser votre refroidisseur de vin.
- **IMPORTANT** : avant de connecter l'appareil à une source d'alimentation, laissez-le en position verticale pendant environ 24 heures. Ceci réduira la possibilité d'un mauvais fonctionnement dans le système de refroidissement suivant la manipulation durant le transport.

  Cet appareil est conçu pour une installation en pose libre ou encastrée et pour une utilisation à l'intérieur uniquement. Placez l'appareil dans un endroit sec et bien ventilé. Évitez de placer le refroidisseur de vin près d'une source de chaleur ou d'humidité, ou à la lumière directe du soleil. N'installez PAS l'appareil dans un endroit où la température ambiante est inférieure à 41 °F.

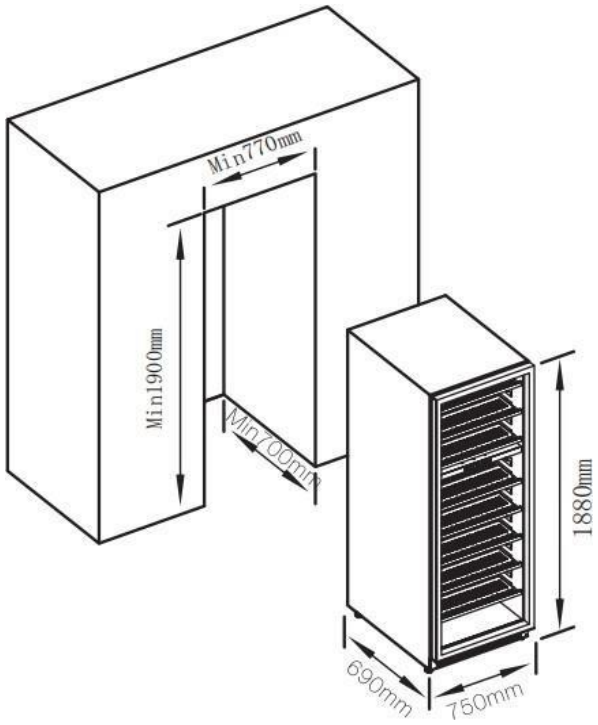

(La photo est uniquement pour référence)

- For built-in installation, leave a 0.8“ space on each side and at the top of the wine cooler to ensure proper air circulation to cool the compressor and condenser. Also, be sure to not obstruct the front exhaust vent with any objects as this may affect the unit from performing properly.
- For freestanding installation, leave 2” of space at the back, 0.8” of space on each side, and unlimited clearance at the top of the beverage cooler are suggested to ensure proper air circulation to cool the compressor and condenser. Do not place underneath a table, counter top, or anything of the sort as this will not allow for proper air circulation.
- Ne faites pas glisser l'appareil pour l'installer.
- Placez le refroidisseur de boisson sur une surface plane et suffisamment solide pour pouvoir le supporter lorsqu'il est complètement rempli. Pour mettre le refroidisseur de boisson à niveau, réglez les pieds de nivellement avant situés au bas du refroidisseur de vin.

  Il est recommandé d'installer l'appareil dans un endroit où la température ambiante se situe entre 41 °F et 100 °F pour assurer un fonctionnement optimal. Si la température ambiante est supérieure ou inférieure aux températures recommandées, les performances de l'appareil peuvent être affectées.
- Branchez le refroidisseur à vin dans une prise murale exclusive, correctement installée et mise à la terre.

INSTALLATION DU FILTRE À CHARBON

Pour installer le filtre à charbon, veuillez suivre les instructions ci-dessous :

- Le dos du filtre est muni d'une bande adhésive 3M que vous pouvez fixer sur l'étagère ou à l'intérieur de l'appareil.

UTILISATION DE VOTRE REFROIDISSEUR DE VIN

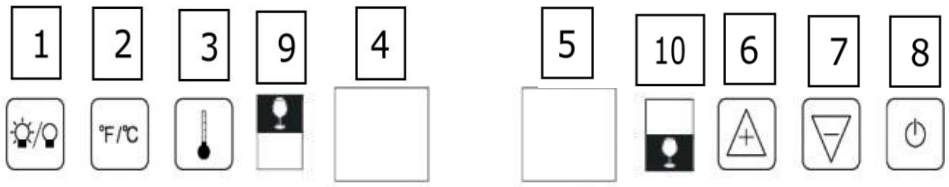

1. Voyant : allumez ou éteignez l'éclairage intérieur.
2. Option °F/°C : choisissez d'afficher la température en Fahrenheit ou en Celsius.
3. Pour consulter la température réglée à tout moment, veuillez appuyer sur le bouton .
   La température réglée clignotera temporairement sur l'écran DEL pendant 5 secondes.
4. Affichage de la température de la zone supérieure : l'écran DEL clignotera lors du réglage de la température. Lorsque vous ne réglez pas la température (mode normal), l'écran indique la température actuelle de la zone supérieure.
5. Affichage de la température de la zone inférieure : l'écran DEL clignotera lors du réglage de la température. Lorsque vous ne réglez pas la température (mode normal), l'écran indique la température actuelle de la zone inférieure.
6. UP : utilisez ce bouton pour augmenter la température par incréments de 1 degré.
7. BAS : utilisez ce bouton pour baisser la température par incréments de 1 degré.
8. Alimentation : utilisez ce bouton pour allumer ou éteindre le refroidisseur de vin. Pour éteindre le refroidisseur, appuyez sur pendant au moins 5 secondes. Appuyez sur le même bouton pour l'allumer. L'écran DEL indique la température d'origine réglée avant de réinitialiser l'appareil.
9. Le symbole fait référence à la zone supérieure.
10. Le symbole fait référence à la zone inférieure.

ZONES DE TEMPERATURE

Le refroidisseur de vin possède deux zones de température. La température recommandée pour chaque zone est la suivante :

- Zone supérieure 39 à 64 °F
- Zone inférieure 39 à 64 °F

REGLER UNE TEMPERATURE

- Choisissez entre celsius et fahrenheit en appuyant sur le °F/C bouton. La température s'affiche alors en degrés Celsius ou en degrés Fahrenheit.

- Pour régler la température, appuyez d'abord sur le bouton. Vous pouvez ensuite sélectionner les boutons UP ou BAS pour modifier la température par incréments d'un degré. Lorsque vous appuyez sur l'un des boutons pour la première fois, l'écran affiche la température initiale.

- Une pression sur le bouton UP augmente la température d'un degré.

- Une pression sur la touche BAS diminue la température d'un degré.

REMARQUE : Lors de la première utilisation de l'appareil ou après une longue période d'inactivité, il peut y avoir un écart de quelques degrés entre la température sélectionnée et la température indiquée sur l'écran LED. Ce phénomène est normal en raison de la durée d'inactivité et se corrigera de lui-même après quelques heures de fonctionnement de l'appareil. Si l'appareil est débranché, s'il n'y a plus de courant ou s'il est éteint, attendez 3 à 5 minutes avant de le redémarrer. L'appareil ne redémarrera pas avant ce délai.

STOCKAGE DU VIN

Remarque : veuillez noter que les capacités des bouteilles sont des valeurs maximales approximatives pour le stockage de bouteilles de Bordeaux traditionnelles de 750 ml et qu'elles incluent le stockage en vrac. Les dimensions et la taille des bouteilles peuvent varier. Par conséquent, le nombre réel de bouteilles que vous pouvez stocker peut aussi varier.

- Lorsque vous stockez une nouvelle bouteille dans le refroidisseur de vin, assurez-vous qu'elle n'entre pas en contact avec l'intérieur arrière du refroidisseur.
- Placez toujours les bouteilles sur les étagères uniquement.
- Pour éviter d'endommager les étagères et vous assurer que le refroidisseur maintienne une température constante, ne remplissez pas trop le refroidisseur de vin.

ÉTAGÈRES

Pour éviter d'endommager le joint de la porte, assurez-vous que la porte est complètement ouverte lorsque vous retirez les étagères du compartiment.

- Les étagères coulissantes permettent de voir et de retirer plus facilement les bouteilles de vin.
- Pour un accès facile au contenu de stockage, vous devez retirer les étagères d'environ 1/3 du compartiment à rails. Cette unité a été conçue avec une encoche de chaque côté des rails des étagères pour empêcher les bouteilles de tomber.
- Les étagères peuvent être ajustées à différentes hauteurs.

VERROUILLAGE DES PORTES

Le refroidisseur de vin est livré avec une serrure et une clé. Les clés se trouvent à l'intérieur du sac en plastique contenant le manuel du propriétaire. Pour déverrouiller la porte, insérez la clé dans la serrure et tournez-la dans le sens inverse des aiguilles d'une montre. Pour verrouiller la porte, insérez la clé et tournez-la dans le sens des aiguilles d'une montre, en vous assurant que la goupille métallique est complètement engagée.

DÉGIVRAGE

Le refroidisseur de vin se dégivre automatiquement. L'évaporateur situé derrière la paroi arrière de l'appareil se dégèle automatiquement et le condensat s'accumule dans le canal de drainage situé derrière la paroi arrière de l'appareil et s'écoule par le trou de drainage dans le bac de récupération situé près du compresseur, où il s'évapore.

SOIN ET ENTRETIEN

NETTOYAGE DE VOTRE REFROIDISSEUR DE VIN

IMPORTANT : Débranchez toujours l'appareil avant de le nettoyer ou de procéder à son entretien. N'utilisez jamais de nettoyants puissants ni de tampons à récurer pour nettoyer une quelconque partie de l'appareil.

- Coupez l'alimentation, débranchez l'appareil et retirez tous les articles, y compris les tablettes.
- Lavez les surfaces intérieures avec une solution d'eau chaude et de bicarbonate de soude. La solution doit être composée d'environ deux cuillères à soupe de bicarbonate de soude pour un litre d'eau.
- Lavez les tablettes avec une solution détergente douce.
- Essorez l'excès d'eau de l'éponge ou du linge avant de nettoyer les panneaux de commande ou toute autre pièce électrique.
- Lavez l'armoire extérieure à l'eau chaude et un détergent liquide doux. Rincez bien et essuyez avec un linge doux et propre.

PANNE D'ÉLECTRICITÉ

La plupart des pannes de courant sont corrigées en quelques heures et ne devraient pas perturber la température de votre appareil. Si le courant est coupé pendant une période prolongée, des mesures appropriées doivent être prises pour protéger votre contenu.

INACTIVITÉ

Si l'appareil n'est pas utilisé pendant une période inférieure à trois semaines, laissez le refroidisseur en fonctionnement. Si la période d'inactivité est de plusieurs mois, retirez tous les articles et éteignez l'appareil. Nettoyez et séchez soigneusement l'intérieur.
Laissez la porte légèrement ouverte pour éviter toute accumulation d'humidité.

DÉPLACEMENT DE VOTRE REFROIDISSEUR

Avant de déplacer votre refroidisseur à boisson, assurez-vous d'abord de retirer tous les articles du refroidisseur.

- Fixez solidement à l'aide de ruban adhésif tout élément mobile, comme les tablettes, à l'intérieur de l'appareil.
- Tournez le pied réglable jusqu'à ce qu'il touche la base pour éviter de l'endommager.
- Fermez la porte avec du ruban adhésif.
- Assurez-vous que l'appareil reste bien en position verticale pendant le transport. Protégez l'extérieur de l'appareil avec une couverture ou un objet similaire.

CONSEILS POUR ÉCONOMISER L'ÉNERGIE

- L'appareil doit être placé dans la zone la plus fraîche de la pièce, loin des sources de chaleur ou de la lumière directe du soleil.
- Assurez-vous que l'appareil dispose de suffisamment de place sur tous les côtés pour assurer une bonne ventilation. Ne couvrez jamais les bouches d'aération.
- N'ouvrez la porte du refroidisseur que le temps nécessaire. L'ouverture fréquente de la porte aura une incidence sur la température interne.

PROBLÈMES AVEC VOTRE REFROIDISSEUR DE VIN

La plupart des problèmes courants peuvent être résolus facilement, ce qui vous évite le coût d'une éventuelle prestation de service. Essayez les suggestions ci-dessous pour voir si vous pouvez résoudre le problème avant de communiquer avec Vinotemp au (954) 686-4441.

DÉPANNAGE

PROBLÈME	CAUSE POSSIBLE
Le refroidisseur de vin ne fonctionne pas	• Assurez-vous que l'appareil est branché sur une prise électrique. • Vérifiez si l'appareil est éteint. • Vérifiez si un disjoncteur est déclenché ou si un fusible est grillé.
Le refroidisseur de vin n'est pas assez froid	• Vérifiez le réglage du contrôle de température. • L'environnement externe ou la température ambiante peuvent requérir un réglage plus élevé. • Vérifiez si la porte ne se ferme pas complètement ou si elle est ouverte trop souvent. • Vérifiez si le joint de la porte n'assure pas une étanchéité correcte.
Le refroidisseur de vin s'allume et s'éteint fréquemment	• La température de la pièce est peut-être plus élevée que la normale. • Vérifiez si la porte ne se ferme pas complètement ou si elle est ouverte trop souvent. • Vérifiez si le joint de la porte n'assure pas une étanchéité correcte. • La commande de température n'est pas réglée correctement.
L'éclairage du refroidisseur de vin ne fonctionne pas	• Assurez-vous que l'appareil est correctement branché. • Vérifiez si un disjoncteur est déclenché ou si un fusible est grillé. • Vérifiez si l'interrupteur d'éclairage est éteint.
Le refroidisseur de vin fait trop de bruit ou vibre	• Assurez-vous que l'appareil est de niveau. • Le bruit de cliquetis peut provenir de l'écoulement du réfrigérant. C'est normal. • À la fin de chaque cycle, vous pouvez entendre des gargouillis causés par l'écoulement du réfrigérant dans l'unité. C'est normal. • La contraction et la dilatation des parois intérieures peuvent provoquer des bruits d'éclatement et de craquement.
La porte du refroidisseur de vin ne se ferme pas correctement	• Assurez-vous que l'appareil est de niveau. • La porte a été inversée et n'a pas été installée correctement. • Le joint est sale. • Les tablettes sont mal positionnées.

SERVICE POUR VOTRE APPAREIL

Nous sommes fiers de notre organisation de service à la clientèle et le réseau de techniciens de services professionnels qui offrent des services sur vos appareils Vinotemp. Avec l'achat de votre appareil Vinotemp, vous pouvez être sûr que si vous avez besoin d'informations supplémentaires ou d'aide, l'équipe de service à la clientèle Vinotemp produits seront là pour vous. Il suffit d'appeler le numéro sans frais.

VINOTEMP PRODUITS SERVICES CLIENTS

Information Produit 800-323-5029	Quels que soient vos questions sont sur nos produits, l'aide est disponible.
Partie commandes 800-220-5570	Vous pouvez commander des pièces et accessoires qui seront livrés directement à votre domicile par chèque personnel, Mandat, Master Card ou Visa.
Service de réparation à domicile 800-220-5570	Un centre de service autorisé de produits Vinotemp fournira un service de réparation expert, prévue à un moment qui est commode pour vous. Nos réparateurs formés connaissent votre appareil

VOS PRODUITS VINOTEMP GARANTIE	Staple votre reçu de vente ici. Preuve de la date d'achat originale est nécessaire pour obtenir un service sous garantie.

CE QUI EST COUVERT - GARANTIE LIMITÉE DE DEUX ANS

Vinotemp Products garantit que le produit est exempt de défauts de matériaux et / ou de fabrication pour une période de vingt-quatre (24) mois à compter de la date d'achat par le propriétaire initial. La durée commence à courir à la date d'achat, et ne sera pas retardée, restreinte, prolongée ou suspendu pour quelque raison que ce soit, sauf si décrit en détail dans le document de garantie. Pendant deux ans à compter de la date d'achat par le propriétaire d'origine, les produits Vinotemp seront, à sa discrétion, réparer ou remplacer toute partie du produit qui se révèle être un défaut de matériau ou de fabrication dans une utilisation normale. Vinotemp Products vous fournira un produit raisonnablement semblable nouveau ou remis à neuf. Au cours de cette période Vinotemp Products fournira toutes les pièces et la main-d'œuvre nécessaires pour corriger ces défauts gratuitement, aussi longtemps que le produit a été installé et utilisé conformément aux instructions écrites dans ce manuel. En usage locatif ou commercial, la période de garantie est de 90 jours. Tous les appareils Vinotemp de 3,5 pieds cubes la capacité ou moins doivent être traduits / envoyé au centre de service de l'appareil pour la réparation.

TROISIÈME LIMITÉE À LA CINQUIÈME ANNÉE GARANTIE

Pour la troisième à la cinquième année à partir de la date d'achat originale, Vinotemp Products fournira un compresseur de remplacement gratuit en raison d'un échec. Vous êtes responsable de la main-d'œuvre et de fret de service. En usage locatif ou commercial, la garantie du compresseur est limitée à un an et neuf mois. Les coûts impliqués pour déplacer le produit au centre de service et de retour à la maison de l'utilisateur, comme peut-être nécessaire, sont à la charge de l'utilisateur.

EXCLUSIONS DE LA GARANTIE / NON COUVERTS:

La couverture de la garantie décrite ici exclut tous les défauts ou les dommages qui ne sont pas la faute directe de Vinotemp Products, y compris, sans limitation, un ou plusieurs des éléments suivants:

- Un non-respect de tout État applicable, local, ville, ou du comté électricité, plomberie et / ou des codes du bâtiment, des règlements ou des lois, y compris le défaut d'installer le produit en stricte conformité avec le feu et les codes du bâtiment et les règlements locaux.
- Les forces externes, élémentaires et / ou l'environnement et les facteurs, y compris, sans s'y limiter, la pluie, le vent, le sable, les inondations, les incendies, les coulées de boue, des températures de congélation, l'humidité excessive ou à une exposition prolongée à l'humidité, la foudre, les surtensions, les défaillances structurelles entourant l'appareil, et les actes de Dieu.
- Les pertes de contenu de la nourriture ou d'autres contenus en raison de la détérioration.
- Les dommages accessoires ou consécutifs
- Pièces et coûts de main-d'œuvre pour les éléments suivants ne seront pas considérés comme garantie:
  - Les ampoules et / ou boîtier en plastique.
  - Doublures d'armoires en plastique.
  - Poncture évaporateur annule la garantie sur le système scellé complet.
  - Les frais de transport et de manutention associés au remplacement de l'unité.
- Les réparations effectuées par réparateurs non autorisés
- Les appels de service qui sont liés à des problèmes externes, tels que l'abus, l'alimentation électrique inadéquate, les accidents, les incendies, les inondations, ou tout autre acte de Dieu.
- Une panne du produit si elle est utilisée pour autre chose que son intention but.
- La garantie ne couvre pas en dehors de la Continental USA.
- Surtaxes, y compris mais sans s'y limiter, toute après heure, les appels week-end, ou de services de vacances, les péages, les frais de voyage de convoyage ou les frais de kilométrage pour les appels de service dans les régions éloignées.

En aucun cas, Vinotemp Products toute responsabilité ou responsabilité pour les dommages aux biens environnants, y compris les armoires, les planchers, les plafonds, et d'autres structures et / ou des objets autour du produit. Sont également exclus de cette garantie sont les égratignures, les entailles, les bosses mineures, et d'autres dommages esthétiques sur les surfaces externes et les parties exposées; Produits dont les numéros de série ont été modifiés, effacés ou supprimés; visites de service pour l'éducation à la clientèle, ou des visites où il n'y a rien de mal avec le produit; correction des problèmes d'installation (vous êtes seul responsable de toute structure et réglage pour le produit, y compris tous les systèmes électriques, de plomberie et / ou d'autres installations de raccordement, pour le bon plancher / fondation, et pour toute modification, y compris sans s'y limiter les armoires, les murs, les planchers, les étagères etc., ainsi que la remise à zéro des disjoncteurs ou fusibles.

HORS DE LA GARANTIE DU PRODUIT

Vinotemp Products est soumis à aucune obligation, en droit ou autrement, de vous fournir toutes les concessions, y compris les réparations, les pro-taux, ou le remplacement du produit, une fois la garantie expirée.

GARANTIE - REFRIGERATION - COMPRESSEUR

SERVICE ET AVIS IMPORTANT

Après réception et inspection de l'appareil, le cordon d'alimentation doit être remplacé s'il est endommagé. Veuillez communiquer avec notre service à la clientèle au 1-954-686-4441.

Le fabricant a pour principe d'apporter des améliorations continues à ses produits et il se réserve le droit de modifier les matériaux et les caractéristiques, et ce, sans préavis.

AVERTISSEMENT :
Veuillez ne pas placer l'appareil à la portée des enfants.
Réservé à l'usage des adultes.

Si vous avez des questions, communiquez avec **Service à la clientèle Vinotemp**
ou visitez le site
www.vinotemp.com

THE LEGACY COMPANIES
WESTON, FL 33331
www.vinotemp.com

Vinotemp est une marque déposée de Vinotemp International. La totalité des produits, des caractéristiques et des services est susceptible d'être modifiée sans préavis. Nous ne pouvons pas garantir l'exactitude du contenu de ce document. Nous déclinons toute responsabilité concernant les erreurs, les omissions ou les changements ultérieurs.

© 2024 Vinotemp International. Tous droits réservés.

Imprimée en Chine