DESCRIÇÃO DESCRIPITION	QT. AMOUNT	ITEM PART	COMP. MM	LARG. MM
Lateral esquerda/Lateral Izquierda/Left Side	1	1	590	375
Lateral Direita/Lateral Derecha/Right Side	1	2	590	375
Quadro Interno/Cuadro Interno/Square Internal	1	8	420	375
Rodapé Frontal/Zocalo Frontal /Front Baseboard	2	9	420	80
Rodapé Traseiro/Zocalo Trasero/Back Baseboard	2	10	420	80
Lateral da Gaveta/Lateral De La Cajonera/Side Drawer	4	22	350	109
Frente de Gaveta/Frente De La Cajonera/Front Drawer	2	23	430	160
Traseiro de Gaveta/Trasero Del Cajon/Back Drawer	2	26	372	80
Fundo de Gaveta/Fondo Del Cajon/Bottom Drawer	2	27	395	355
Traseiro/Trasero/Back	2	39	1690	453
Tampo/Tampo/Cover	1	42	460	385

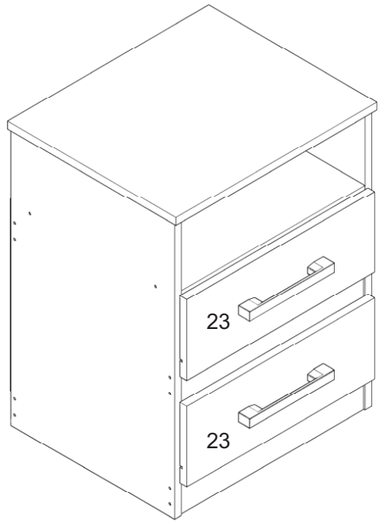

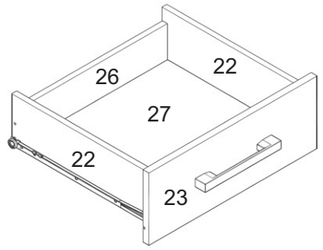

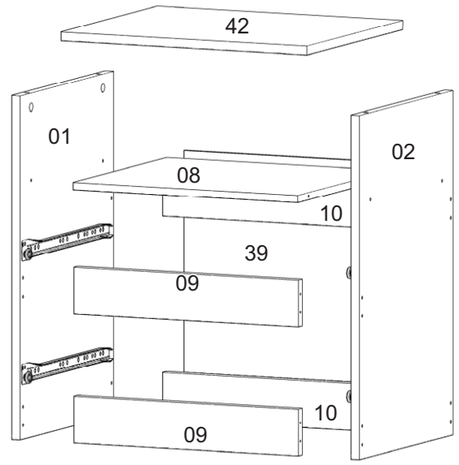

Acessórios

A 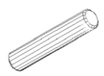 08	B 04	C 04	D 04	E 08
F 20	G 04	H 08	I 20	J 35
K 04	L 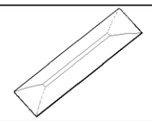 02	M 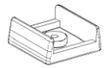 04	N 04	O 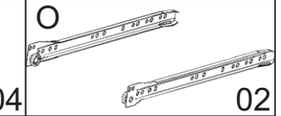 02
P 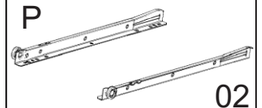 02	Q 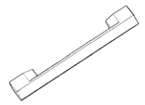 02	R 02		

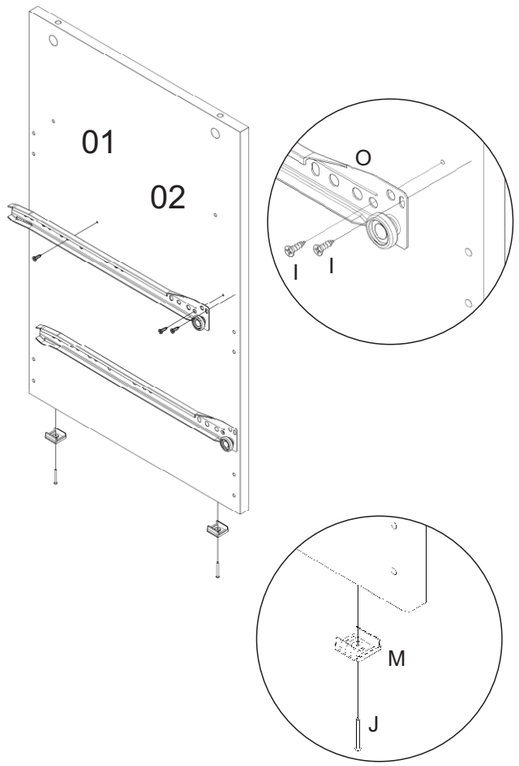
01
01
02
O
I
I
M
J

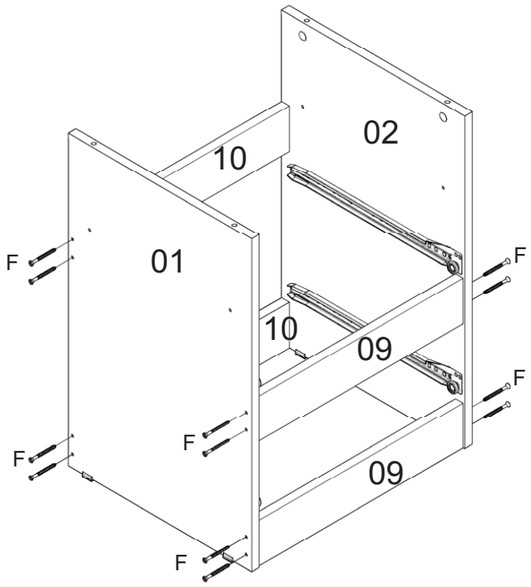
02
02
10
F
F
10
09
F
F
F
09
F

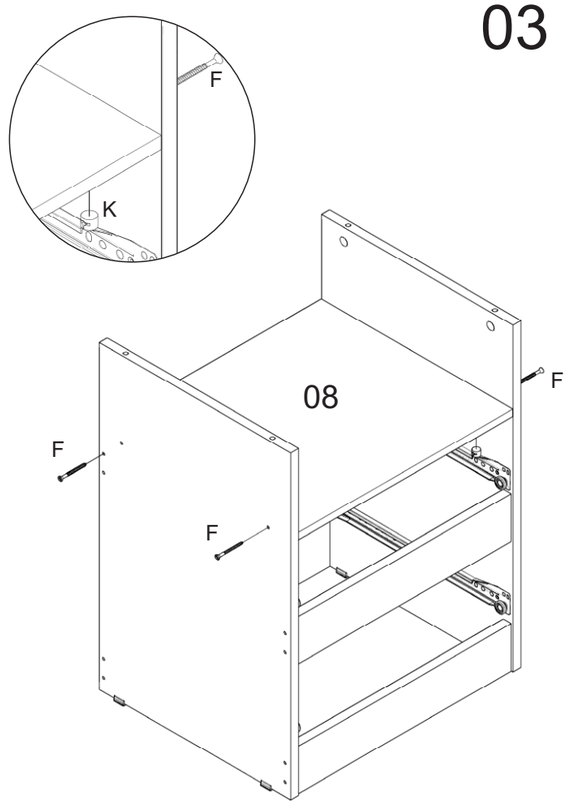
03
F
K
08
F
F
F

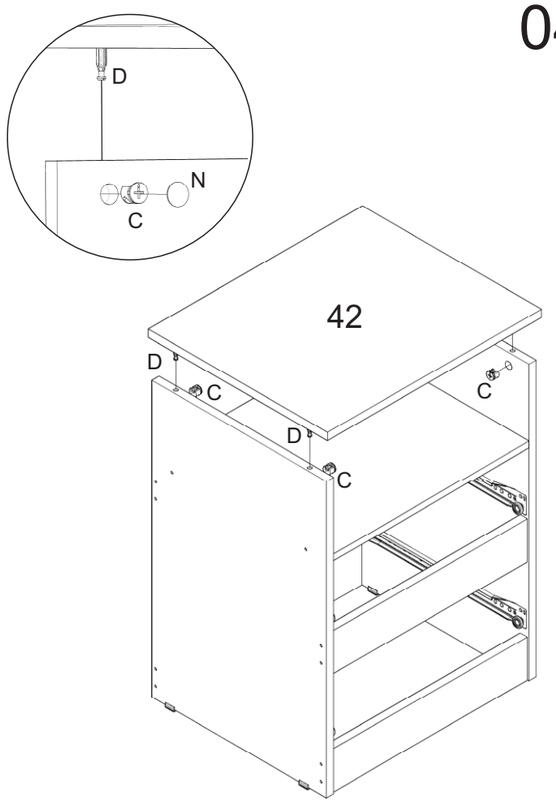
04
D
N
C
42
D
C
C
D
C

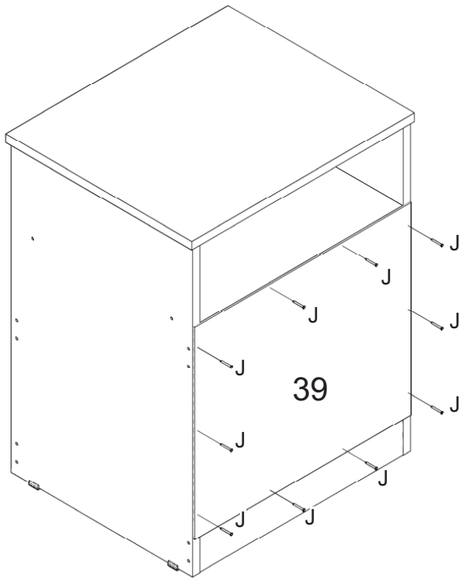
05
J
J
J
J
39
J
J
J
J
J

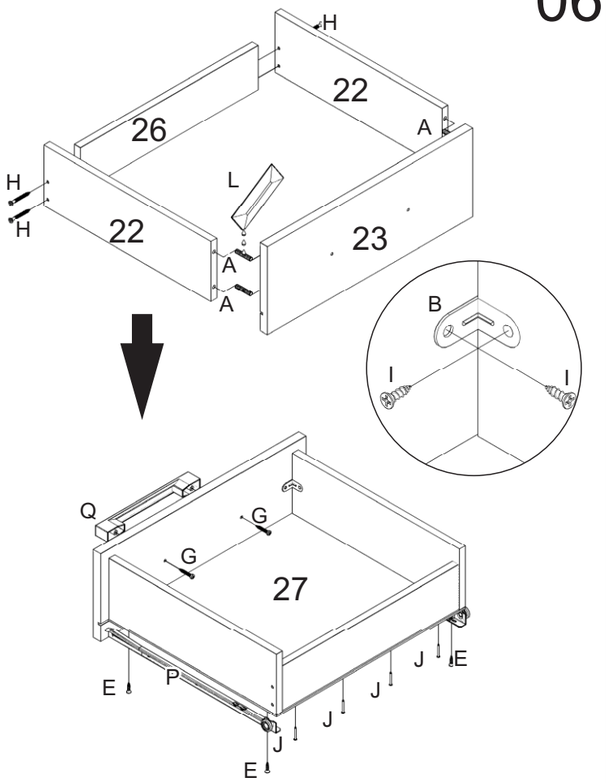
06
H
22
26
A
H
L
H
22
23
A
A
B
I
I
Q
G
G
27
E
P
J
J
J
J
E
E

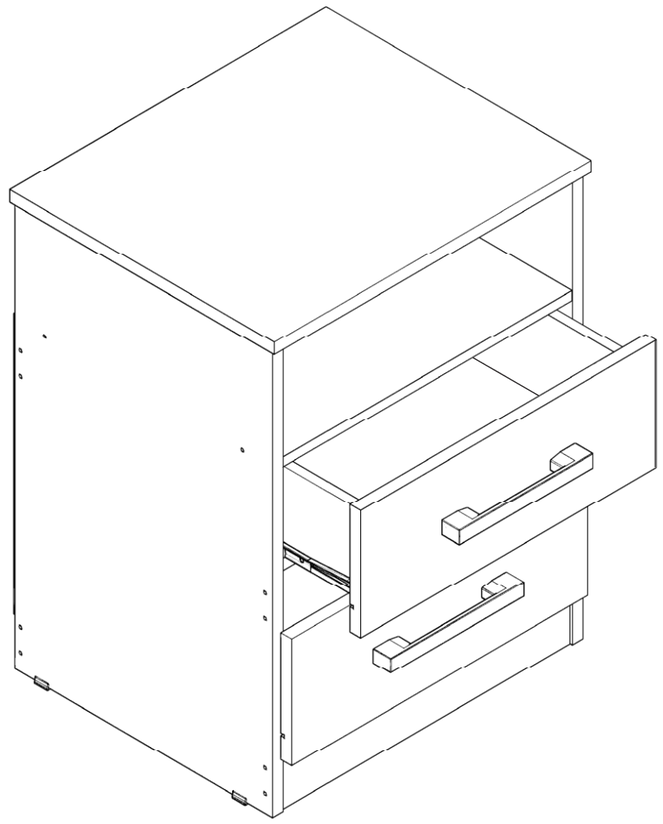
07