ASSEMBLY INSTRUCTION
Instructions d'assemblage

Patio Swing / Balancelle de jardin

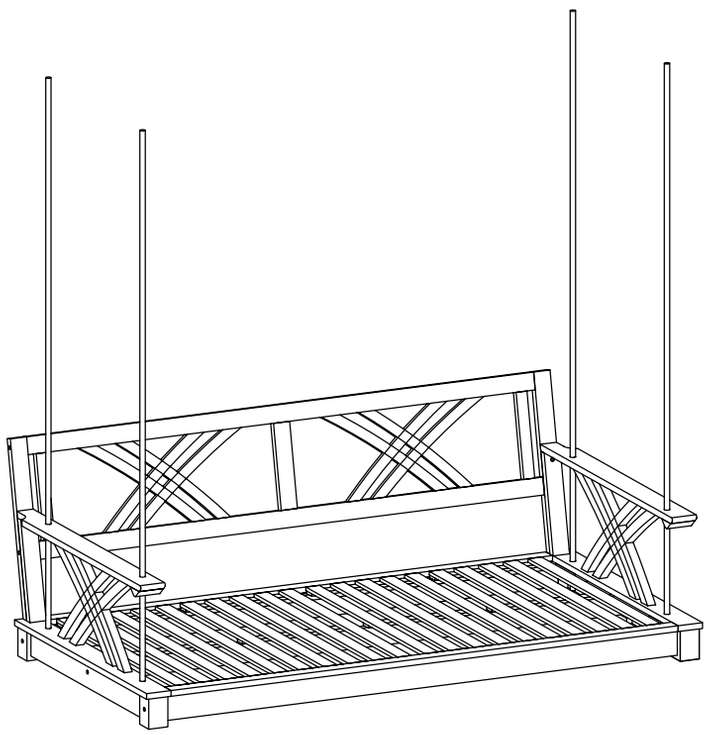

N717P533817

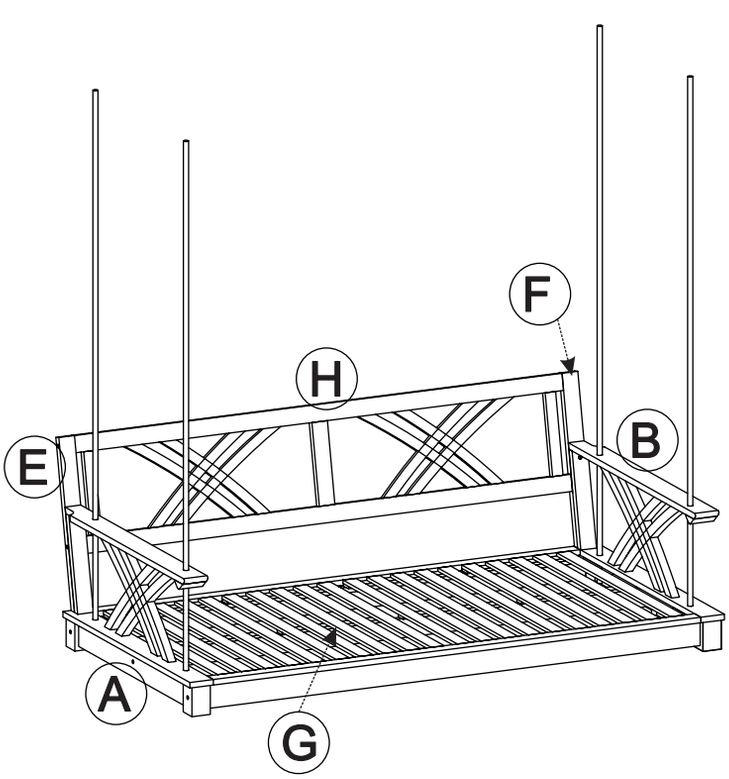

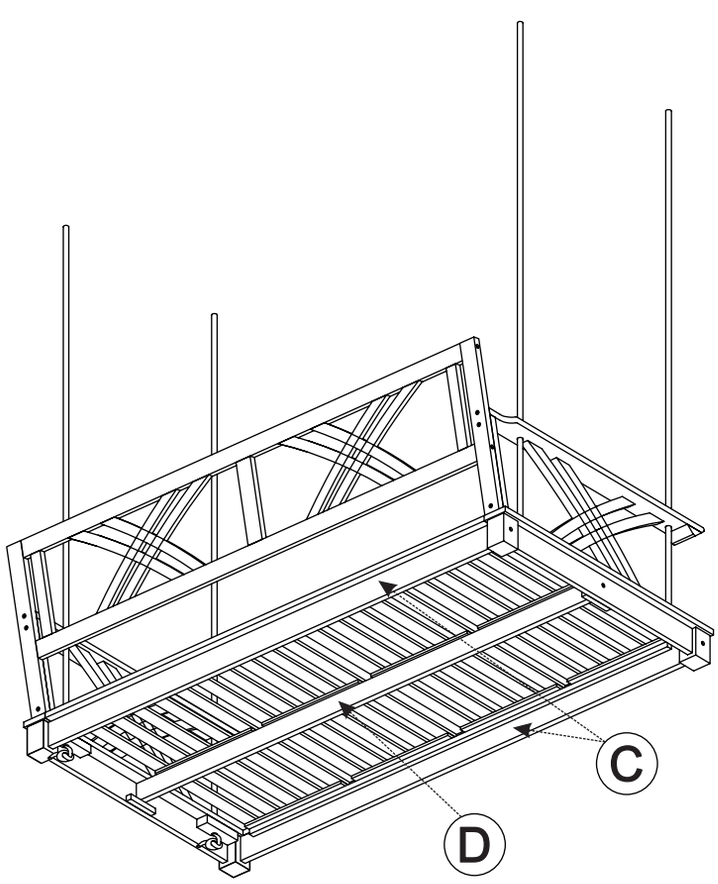

Caution : You must read this before you proceed.
Attention : Vous devez lire ceci avant de continuer.

Care & Maintenance / Entretien et maintenance



- Not for commercial use. For residential use only.
- Pas pour un usage commercial, mais seulement un usage résidentiel.



- Do not put hot items directly on furniture surface.
- Ne pas placer les articles chauds directement sur la surface du meuble



- Do not clean furniture with harsh cleansers or polish.
- Ne pas nettoyer les meubles avec des nettoyants puissants ou du vernis.



- To obtain the longest lifespan of your outdoor products, minimizing exposure to direct sunlight is recommended.
- Il est recommandé de minimiser l'exposition à la lumière directe du soleil pour obtenir la durée de vie la plus longue de vos produits d'extérieur.



- Children should not climb or jump on the furniture.
- Les enfants sont interdits de grimper ou de sauter sur les meubles.



- Do not write on furniture without a padded barrier to protect the surface.
- Ne pas écrire sur les meubles sans barrière rembourré pour protéger la surface.



- To obtain the longest lifespan of your outdoor products, avoid extended and lengthy exposure to rain, snow, and direct sunshine. Whenever possible cover the product and /or place under patio or awnings.
- Pour obtenir la durée de vie la plus longue de vos produits d'extérieur, évitez une exposition prolongée à la pluie, à la neige et au soleil direct. Dans la mesure du possible, couvrez le
produit et/ou placez-le sous une terrasse ou un auvent.



- Stains may be removed with mild soap solution and damp cloth.
- Les taches peuvent être éliminées avec une solution savonneuse douce et un chiffon humide.

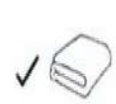

- Dust and pick-up spills using a clean, non-colored, lint-free cloth.
- La poussière et le ramassage se répandent à l'aide d'un chiffon propre, non coloré et non pelucheux.

Part List/Liste Des Pièces:

A 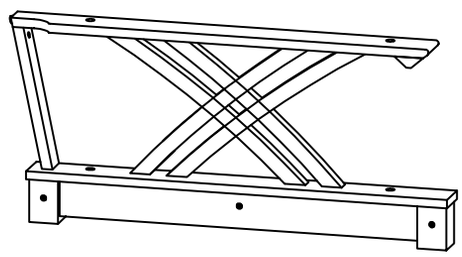 1 pc	B 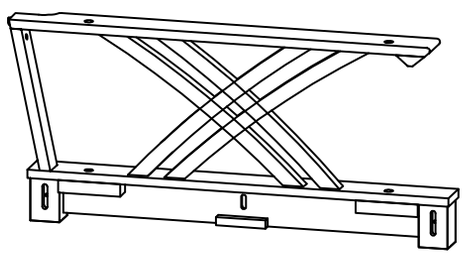 1 pc

C 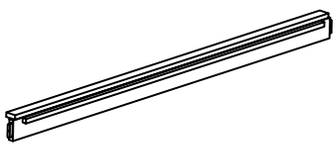 2 pcs	D 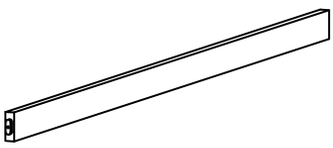 1 pc	E  1 pc	F  1 pc

H 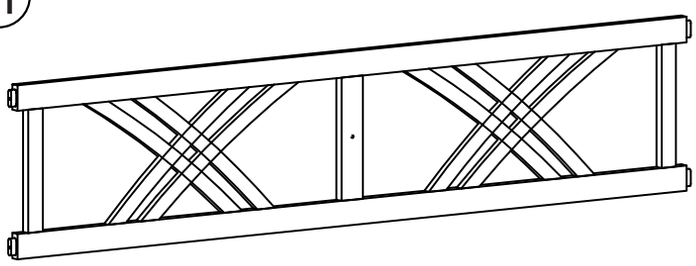 1 pc	G 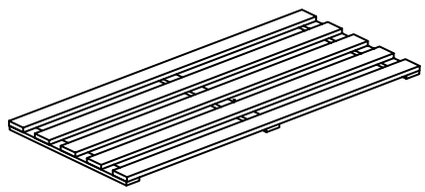 4 pcs

Hardware List/Liste Des Matériels:

1 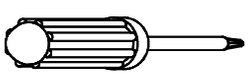 Not provided Non fourni (1 pc)	2  Allen key 4/ Clé Allen (2 pcs)	3 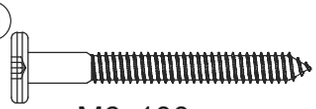 M6x100 8 pcs + extra 1 pc	4 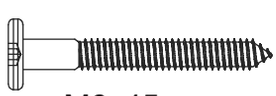 M6x45 6 pcs + extra 1 pc
5  M6x45 2 pcs + extra 1 pc	6  M6x15 2 pcs + extra 1 pc	7  M4x25 (24 pcs) + extra 2pcs	8  4 pcs

Step 1/ Étape 1:

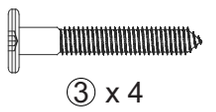

③ x 4



④ x 2

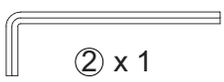

② x 1

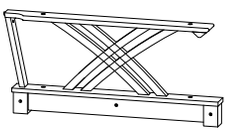

Ⓐ x 1

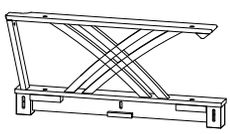

Ⓑ x 1



Ⓒ x 2

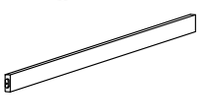

Ⓓ x 1

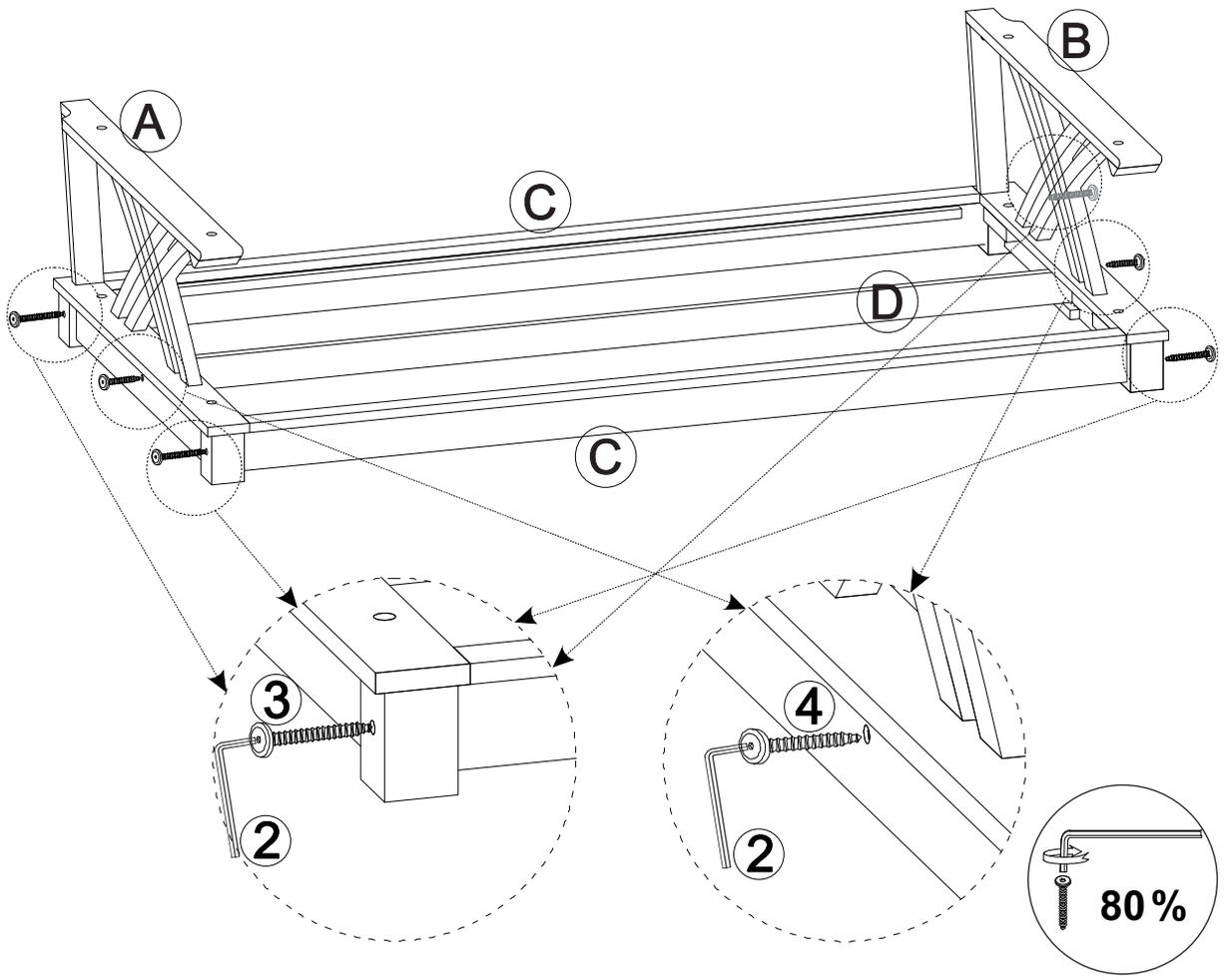

Step 2/ Étape 2:

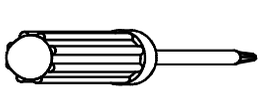

① x 1



⑦ x 24

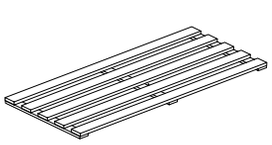

Ⓖ x 4

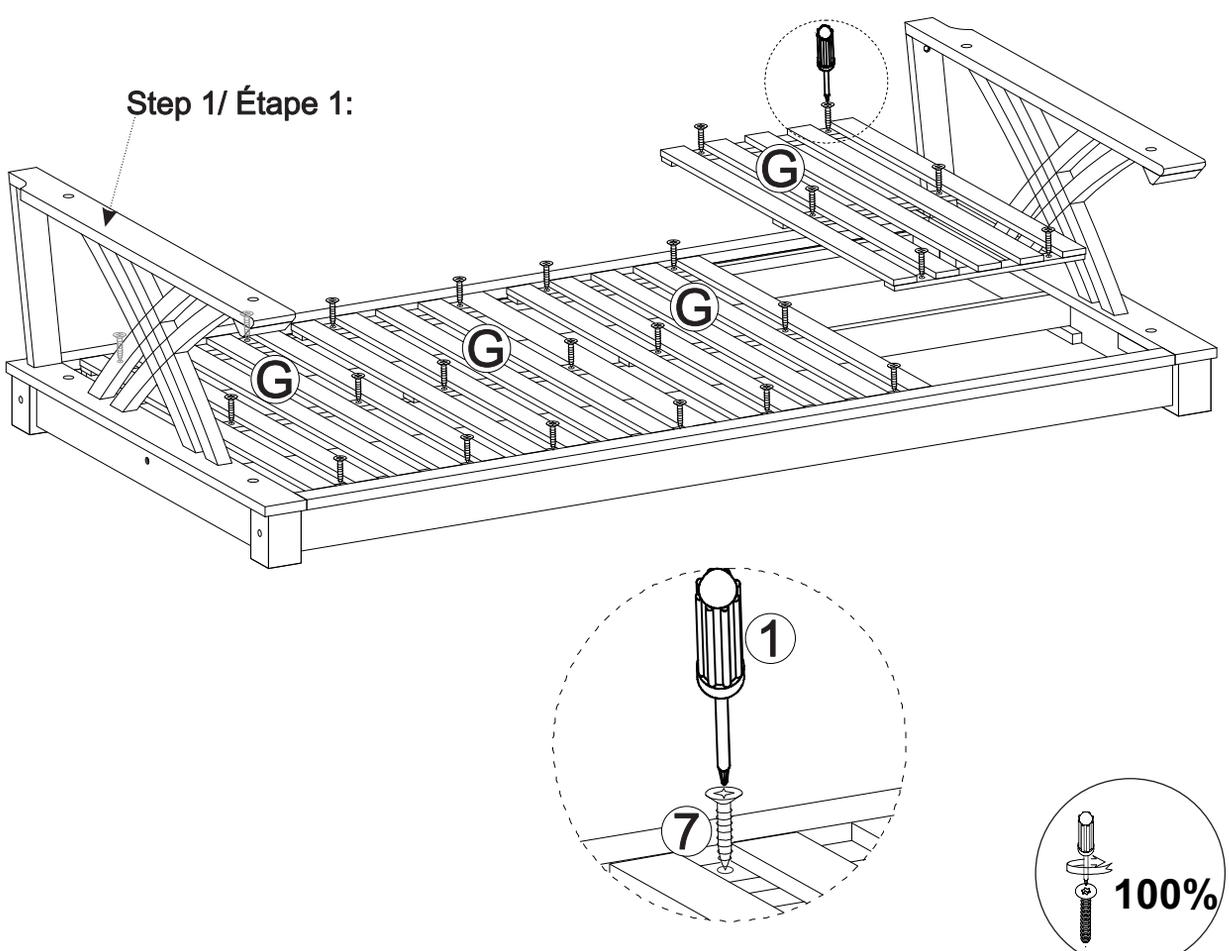

Step 3/ Étape 3:

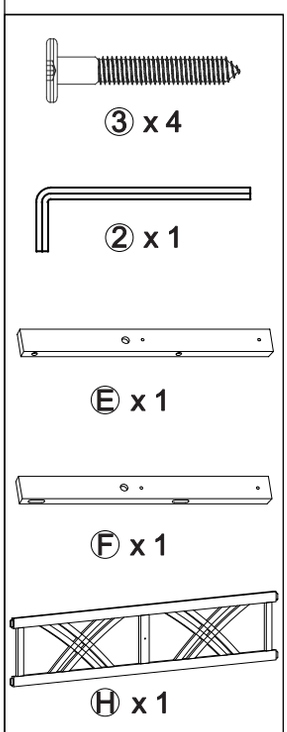

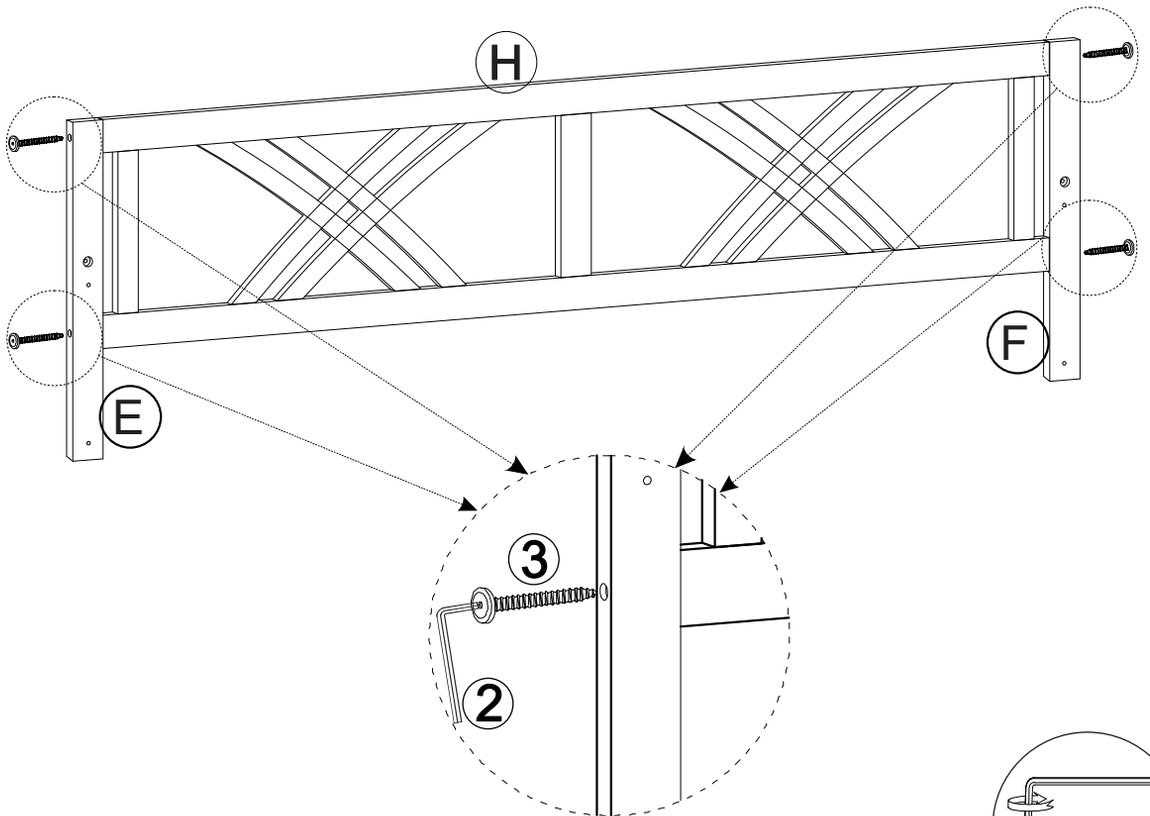

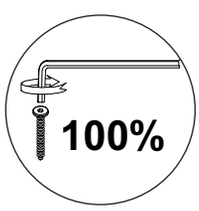

Step 4/ Étape 4:

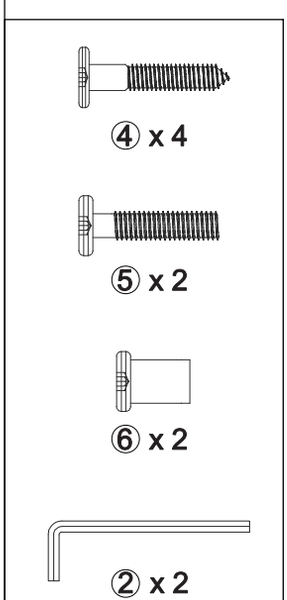

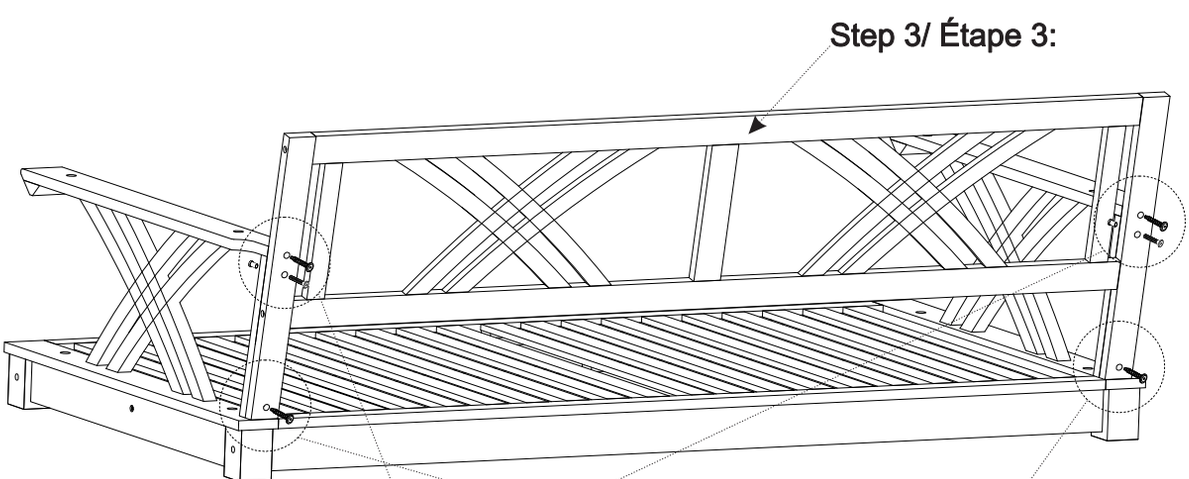

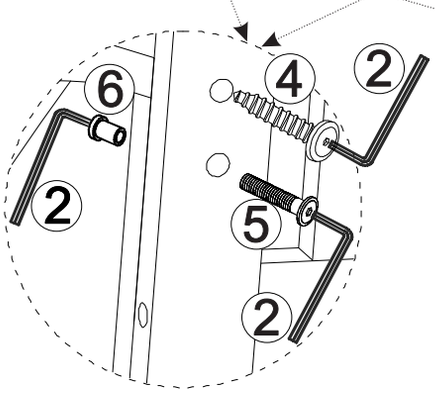

Step 4.1/ Étape 4.1

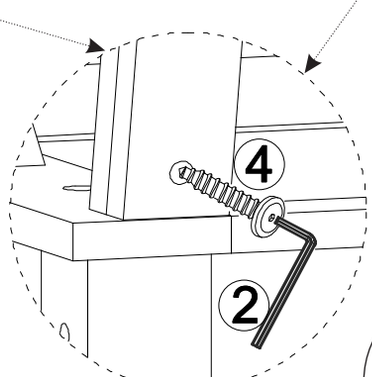

Step 4.2/ Étape 4.2

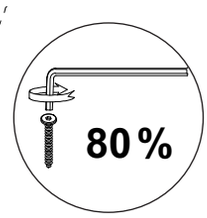

Step 5/ Étape 5:

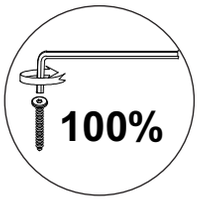

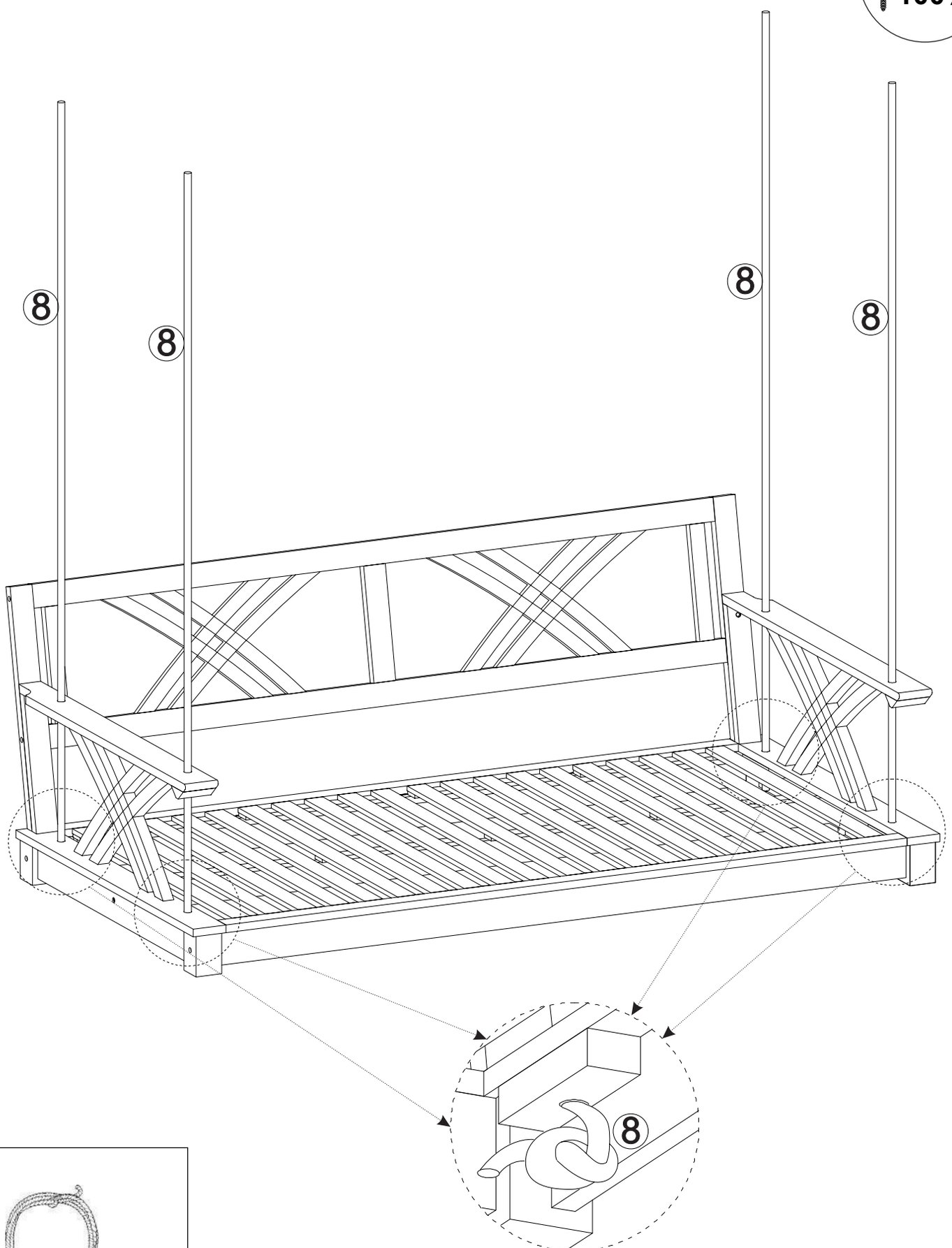

⑧ x 4