ASSEMBLY INSTRUCTION

SKUCODE: N601P526289
N601P526290
N601P526291
N601P526292

Thissetofproductswillbeshippedin4boxesandmayarriveon differentdays.Ifall4boxesarrivebutpartsaremissing.pleasecontact customerservice.

Bunk bed 190x135/90cm

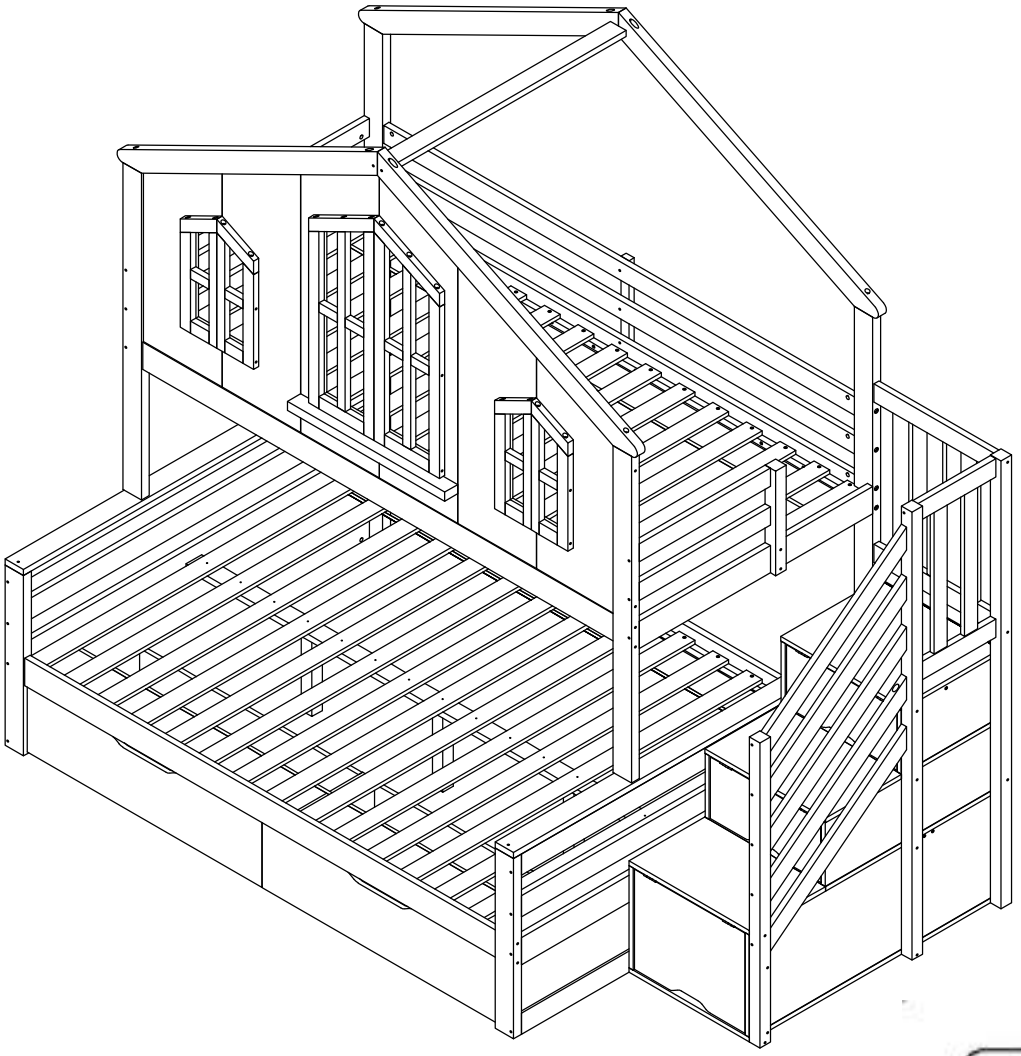

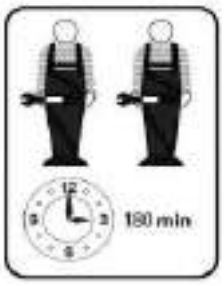

English

IMPORTANT ! KEEP FOR FUTURE REFERENCE : READ CAREFULLY

- To be assembled by an adult. Assembly must be checked by an adult before use
- WARNING ! Keep all screws, small parts and plastic bags out of the reach of children
- Properly identify all parts before assembling
- Never use your item if any of its parts are broken or missing
- Should any problems arise, please contact our After Sales Service
- Manufacturer's instructions shall be followed at all times
- Care: Clean with a soft, dry cloth. In case of larger stains, carefully rub with a slightly damp, non-abrasive sponge
- Avoid the risk of fire by not placing furniture near sources of ignition or hot items
- Do not jump on the bed

Deutsch

WICHTIG ! ZUM SPÄTEREN NACHSCHLAGEN AUFBEWAHREN: SORGFÄLTIG LESEN

- Muss von einem Erwachsenen zusammengebaut werden.Der Zusammenbau muss vor dem Gebrauch von einem Erwachsenen überprüft werden
- WARNUNG! Bewahren Sie alle Schrauben, Kleinteile und Plastikbeutel außerhalb der Reichweite von Kindern auf
- Kennzeichnen Sie vor dem Zusammenbau alle Teile richtig
- Benutzen Sie Ihren Artikel niemals, wenn Teile gebrochen sind oder fehlen
- Sollten Probleme auftreten, wenden Sie sich bitte an unseren Kundendienst
- Die Anweisungen des Herstellers sind stets zu befolgen
- Pflege: Mit einem weichen, trockenen Tuch reinigen. Bei größeren Flecken vorsichtig mit einem leicht feuchten, nicht scheuernden Schwamm abreiben. nicht scheuernden Schwamm
- Vermeiden Sie die Gefahr eines Brandes, indem Sie die Möbel nicht in der Nähe von Zündquellen oder heißen Gegenständen aufstellen
- Nicht auf das Bett springen

Français

IMPORTANT ! CONSERVER POUR RÉFÉRENCE ULTÉRIEURE : LIRE ATTENTIVEMENT

- Le montage doit être effectué par un adulte. Le montage doit être vérifié par un adulte avant Utilisation
- ATTENTION ! Tenir les vis, les petites pièces et les sachets en plastique hors de portée des enfants
- Identifiez correctement toutes les pièces avant de les assembler
- N'utilisez jamais votre article si l'une de ses pièces est cassée ou manquante
- En cas de problème, veuillez contacter notre service après-vente
- Les instructions du fabricant doivent être respectées à tout moment
- Entretien : nettoyer avec un chiffon doux et sec. En cas de taches plus importantes, frotter soigneusement avec une éponge non abrasive légèrement humide. légèrement humide et non Abrasive
- Évitez les risques d'incendie en ne plaçant pas les meubles à proximité de sources d'inflammation ou d'objets chauds
- Ne pas sauter sur le lit

Italiano

IMPORTANTE! CONSERVARE PER RIFERIMENTO FUTURO: LEGGERE ATTENTAMENTE

- Deve essere assemblato da un adulto. L'assemblaggio deve essere controllato da un adulto prima dell'uso
- ATTENZIONE! Tenere tutte le viti, le piccole parti e i sacchetti di plastica fuori dalla portata dei bambini
- Identificare correttamente tutte le parti prima dell'assemblaggio
- Non utilizzare mai l'articolo se alcune parti sono rotte o mancanti
- In caso di problemi, si prega di contattare il nostro Servizio Post Vendita
- Le istruzioni del produttore devono essere sempre seguite
- Cura: Pulire con un panno morbido e asciutto. In caso di macchie più estese, strofinare accuratamente con una spugna leggermente umida e nonspugna leggermente umida e non abrasiva
- Evitare il rischio di incendio, non collocando i mobili vicino a fonti di accensione o a oggetti caldi
- Non saltare sul letto

Español

¡ IMPORTANTE ! CONSÉRVELO PARA FUTURAS CONSULTAS: LEA ATENTAMENTE

- Debe ser montado por un adulto. El montaje debe ser comprobado por un adulto antes del uso

ADVERTENCIA Mantenga todos los tornillos, piezas pequeñas y bolsas de plástico fuera del alcance de los niños.

- Identifique correctamente todas las piezas antes de montarlas
- Nunca utilice su artículo si alguna de sus piezas está rota o falta
- Si surge algún problema, póngase en contacto con nuestro Servicio Postventa
- Las instrucciones del fabricante deben seguirse en todo momento
- Cuidado: Limpiar con un paño suave y seco. En caso de manchas más grandes, frote cuidadosamente con una esponja no abrasiva ligeramente humedecida.
- Evite el riesgo de incendio no colocando los muebles cerca de fuentes de ignición u objetos calientes.
- No saltar sobre la cama.

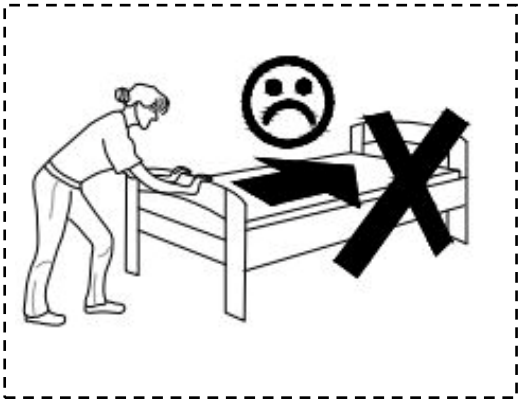

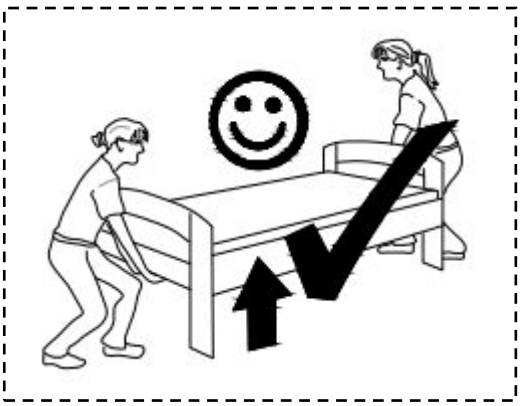



INSTRUCTIONS

IMPORTANT-READ CAREFULLY-RETAIN FOR FUTURE REFERENCE

a) **WARNING** -Children can become trapped between the bed and the wall, the adjoining pieces of furniture (e.g. cupboards) and the lke. To avoid risk of serious injury the distance between the safety barrier and the adjoining structure shall not exceed 90 mm or shall be more than 230 mm.

b) **WARNİNG**-Do not use the bed if any structural part is broken or missing; Replacement parts are between requested from the manufacturer or the store.

c) **WARNING**-Do not climb or wiggle on any non-designated structures.

d) it is imperative to always follow the installation instructions and manufacturer's use.

e) The recommended size of the mattress to be used with the bed is 190 cmx90 /135 cm, maximum thickness mattress:13cm.

f) It is necessary to ventilate the room in order to maintain a low level moisture and prevent mold growth in the bed and its periphery.

g) Joining devices should always be tightened properly and regularly verified. Tighten if necessary.

i) Meets European standard requirements NC safety EN 747-1:2024.

ANLEITUNGEN

WICHTIG - SORGFÄLTIG LESEN - FÜR SPÄTERE VERWENDUNG AUFBEWAHREN

a) **WARNUNG** - Kinder können zwischen dem Bett und der Wand, den angrenzenden Möbelstücken (z. B. Schränken) und der Lücke eingeklemmt werden. Um die Gefahr schwerer Verletzungen zu vermeiden, darf der Abstand zwischen der Sicherheitsbarriere und der angrenzenden Struktur nicht mehr als 90 mm oder mehr als 230 mm betragen.

b) **WARNUNG**-Das Bett darf nicht benutzt werden, wenn ein Bauteil gebrochen ist oder fehlt; Ersatzteile sind beim Hersteller oder im Geschäft anzufordern.

c) **WARNUNG** - Klettern oder wackeln Sie nicht auf nicht dafür vorgesehenen Strukturen.

d) Befolgen Sie unbedingt die Installationsanweisungen und die Gebrauchsanweisungen des Herstellers.

e) Die empfohlene Größe der Matratze für das Bett beträgt 190 cmx90 /135 cm, maximale Dicke der Matratze:13cm.

f) Es ist notwendig, den Raum zu lüften, um die Feuchtigkeit niedrig zu halten und Schimmelbildung im Bett und seiner Umgebung zu verhindern.

g) Die Verbindungselemente sollten immer richtig angezogen sein und regelmäßig überprüft werden. Ziehen Sie sie gegebenenfalls nach.

i) Meets European standard requirements NC safety EN 747-1:2024.

IMPORTANT- READ CAREFULLY-

RETAIN FOR FUTURE REFERENCE

TOP TIPS BEFORE YOU START !

1.Please check that all parts & hardware are present before you start the assembly of your furniture.

2.For ease and speed of assembly, we recommend that before you commence each step of the assembly,

Please identify all the parts required for that step.

3.We recommend that where possible, all items are assembled near to the area in which they will be placed in use,

to avoid moving the product unnecessarily once assembled.

4.For the protection of your furniture, particularly items of high gloss finish, we recommend that the product is placed on a

Protected surface during assembly to prevent any damage.

5.During assembly please take care not to over-tighten any fittings, as this may damage the product.

CARE AND MAINTENANCE OF YOUR FURNITURE

1.Please periodically check all fittings and re-tighten as necessary.

2.To clean your item, please use a damp cloth and wipe clean.

3.Never allow any kind of liquid to remain on your furniture. Absorption can cause wood to warp or finishes to de-laminate.

4.Please do not place hot items (e.g hot drinks) directly on the wood surface.

5.Please do not drag or pull your furniture.

IMPORTANT INFORMATION

1. The recommended size of mattress: (W)135/90cm x (L) 190cm x (H) 13 cm.
2. Maximum thickness of mattress: 13cm.
3. Children should be discouraged from playing on top of this bunk bed.
4. The bunk bed should be checked periodically by the owner to ensure that the guardrail, ladder, and other components are maintained in the correct position and state of repair and that all connectors are tight.
5. A bunk bed is not to be placed near a ceiling fan unless the distance between the closest points on the ceiling fan bunk. Bed is at lest 2 metres.
6. Use guardrails on both sides of upper bunk.

7. Children should play sensibly in and around the bed to avoid falling and injury.

8. The bed is designed for one person on each level only.

9. Use Ladder for entering and leaving upper bunk.

10. If the bunk bed will be placed next to the wall, the guardrail that runs the full length of the bed should be placed against

The wall to prevent entrapment between the bed and the wall.

11. WARNING Do not use the bunk bed/high bed if any structural part is broken or missing.

12. Ventilation of the room is necessary in order to keep the humidity low and to prevent mould in and around the bed.

13. WARNING "high beds & the upper bed of bunk beds are not suitable for children under six years due to risk of injury from falls".

14. WARNING "children can become trapped between the bed & the wall, a roof pitch, the ceiling, adjoining pieces of furniture (e.g. cupboards) and the like. To avoid risk of serious injury the distance between the top safety barrier and the adjoining structure shall not exceed 75mm nor shall be more than 230mm".

15. This child bed conforms to BS EN 747-1 : 2024 & BS EN 747-2 : 2024

"Furniture - Bunk beds and high beds".

16. Always follow the manufacturer's instructions.

STRANGULATION HAZARD:

17. Never attach or hang items to any part of the bunk bed that are not designed for use with the bed for example, but not limited to hooks, belts and jump ropes.

18. WARNING "Bunk Beds and high beds can present a serious risk of injury from strangulation if not used correctly. Never attach or hang items to any part of the bunk bed that are not designed to be used with the bed. for example, but not limited to ropes, strings, cords, hooks, belts and bags".

WICHTIG - SORGFÄLTIG LESEN -

FÜR SPÄTERE VERWENDUNG AUFBEWAHREN

TOP-TIPPS, BEVOR SIE STARTEN!

1. Bitte überprüfen Sie, ob alle Teile und Beschläge vorhanden sind, bevor Sie mit der Montage Ihrer Möbel beginnen.

2.Für eine einfache und schnelle Montage empfehlen wir, dass Sie vor jedem Montageschritt

Bitte identifizieren Sie alle für diesen Schritt erforderlichen Teile.

3.Wir empfehlen, alle Artikel möglichst in der Nähe des Einsatzortes zu montieren.

um ein unnötiges Bewegen des Produkts nach der Montage zu vermeiden.

4. Zum Schutz Ihrer Möbel, insbesondere von Möbeln mit Hochglanzoberfläche, empfehlen wir, das Produkt auf einen

Geschützte Oberfläche während der Montage um eventuelle Beschädigungen zu vermeiden.

5. Achten Sie bei der Montage darauf, die Verschraubungen nicht zu fest anzuziehen, da dies zu einer Beschädigung des Produkts führen kann.

PFLEGE UND WARTUNG IHRER MÖBEL

1. Bitte überprüfen Sie regelmäßig alle Verschraubungen und ziehen Sie sie bei Bedarf nach.

2. Verwenden Sie zum Reinigen Ihres Artikels bitte ein feuchtes Tuch und wischen Sie ihn sauber.

3. Lassen Sie niemals Flüssigkeiten auf Ihren Möbeln zurück. Durch die Aufnahme kann sich das Holz verziehen oder die Oberfläche kann sich ablösen.

4. Bitte stellen Sie keine heißen Gegenstände (z. B. heiße Getränke) direkt auf die Holzoberfläche.

5. Bitte schleifen oder ziehen Sie Ihre Möbel nicht.

WICHTIGE INFORMATIONEN

1. Die empfohlene Matratzengröße: (W) 135/90cm x (L) 190cm x (H) 13 cm.

2. Maximale Matratzendicke: 13 cm.

3. Kinder sollten davon abgehalten werden, auf diesem Etagenbett zu spielen.

4. Das Etagenbett sollte regelmäßig vom Eigentümer überprüft werden, um sicherzustellen, dass Geländer, Leiter und andere Komponenten in der richtigen Position und im richtigen Zustand gehalten werden und dass alle Verbindungselemente fest sind.

5. Ein Etagenbett darf nicht in der Nähe eines Deckenventilators aufgestellt werden, es sei denn, der Abstand zwischen den nächstgelegenen Punkten des Etagenbetts mit Deckenventilator beträgt mindestens 2 Meter.

6. Verwenden Sie an beiden Seiten der oberen Koje Schutzgeländer.

7. Kinder sollten vernünftig im und um das Bett spielen, um Stürze und Verletzungen zu vermeiden.

8. Das Bett ist auf jeder Ebene nur für eine Person ausgelegt.

9. Benutzen Sie die Leiter zum Ein- und Aussteigen aus dem oberen Bett.

10. Wenn das Etagenbett neben der Wand aufgestellt wird, sollte das über die gesamte Länge des Bettes verlaufende Schutzgeländer gegen

Die Wand verhindert ein Einklemmen zwischen Bett und Wand.

11. WARNUNG Verwenden Sie das Etagenbett/Hochbett nicht, wenn ein Bauteil gebrochen ist oder fehlt.

12. Eine Belüftung des Zimmers ist notwendig, um die Luftfeuchtigkeit niedrig zu halten und Schimmelbildung im und um das Bett vorzubeugen.

13. WARNUNG „Hochbetten & das Oberbett von Etagenbetten sind wegen Verletzungsgefahr durch Stürze nicht für Kinder unter sechs Jahren geeignet.“

14. WARNUNG: „Kinder können zwischen Bett und Wand, einer Dachschräge, der Decke, angrenzenden Möbelstücken (z. B. Schränken) und dergleichen eingeklemmt werden. Um die Gefahr schwerer Verletzungen zu vermeiden, darf der Abstand zwischen der oberen Sicherheitsbarriere und der angrenzenden Struktur 75 mm nicht überschreiten und nicht mehr als 230 mm betragen.“

15. Dieses Kinderbett entspricht BS EN 747- 1 : 2024 & BS EN 747-2 : 2024

"Möbel - Etagenbetten und Hochbetten".

16. Befolgen Sie immer die Anweisungen des Herstellers.

STRANGULATIONSGEFAHR:

17. Befestigen oder hängen Sie niemals Gegenstände an Teilen des Etagenbetts auf, die nicht für die Verwendung mit dem Bett vorgesehen sind (z. B. Haken, Gürtel und Springseile).

18. WARNUNG „Bei unsachgemäßer Verwendung von Etagenbetten und Hochbetten besteht die Gefahr einer Strangulation. Befestigen oder hängen Sie niemals Gegenstände an Teilen des Etagenbetts auf, die nicht für die Verwendung mit dem Bett vorgesehen sind. Dies sind beispielsweise , jedoch nicht ausschließlich, Seile, Schnüre, Kordeln, Haken, Gürtel und Taschen.“

IMPORTANT- À LIRE ATTENTIVEMENT-

À CONSERVER POUR RÉFÉRENCE FUTURE

LES BONS CONSEILS AVANT DE COMMENCER !

1. Veuillez vérifier que toutes les pièces et le matériel sont présents avant de commencer l'assemblage de vos meubles.

2. Pour faciliter et accélérer l'assemblage, nous vous recommandons, avant de commencer chaque étape de l'assemblage,

Veuillez identifier toutes les pièces requises pour cette étape.

3. Nous recommandons que, dans la mesure du possible, tous les articles soient assemblés à proximité de la zone dans laquelle ils seront utilisés,

pour éviter de déplacer inutilement le produit une fois assemblé.

4.Pour la protection de vos meubles, en particulier des articles à finition brillante, nous vous recommandons de placer le produit sur un

Surface protégée lors du montage pour éviter tout dommage.

5. Lors de l'assemblage, veillez à ne pas trop serrer les raccords, car cela pourrait endommager le produit.

SOIN ET ENTRETIEN DE VOS MEUBLES

1. Veuillez vérifier périodiquement tous les raccords et resserrer si nécessaire.

2. Pour nettoyer votre article, veuillez utiliser un chiffon humide et essuyer.

3. Ne laissez jamais aucun type de liquide rester sur vos meubles. L'absorption peut provoquer la déformation du bois ou le délaminage des finitions.

4. Veuillez ne pas placer d'objets chauds (par exemple des boissons chaudes) directement sur la surface du bois.

5. Veuillez ne pas traîner ou tirer vos meubles.

UNE INFORMATION IMPORTANT

1. La taille recommandée du matelas : (W) 135/90cm x (L) 190cm x (H) 13 cm.

2. Épaisseur maximale du matelas : 13 cm.

3. Il convient de décourager les enfants de jouer sur ce lit superposé.

4. Le lit superposé doit être vérifié périodiquement par le propriétaire pour s'assurer que le garde-corps, l'échelle et les autres composants sont maintenus dans la bonne position et en bon état et que tous les connecteurs sont bien serrés.

5. Un lit superposé ne doit pas être placé à proximité d'un ventilateur de plafond, à moins que la distance entre les points les plus proches du ventilateur de plafond ne soit respectée. Le lit mesure au moins 2 mètres.

6. Utilisez des garde-corps des deux côtés du lit supérieur.

7. Les enfants doivent jouer raisonnablement dans et autour du lit pour éviter les chutes et les blessures.

8. Le lit est conçu pour une seule personne à chaque niveau.

9. Utilisez l'échelle pour entrer et sortir du lit supérieur.

10. Si le lit superposé doit être placé près du mur, le garde-corps qui s'étend sur toute la longueur du lit doit être placé contre

Le mur pour éviter tout coincement entre le lit et le mur.

11. AVERTISSEMENT N'utilisez pas le lit superposé/lit surélevé si une pièce structurelle est cassée ou manquante.

12. La ventilation de la pièce est nécessaire afin de maintenir un faible taux d'humidité et d'éviter la moisissure dans et autour du lit.

13. AVERTISSEMENT "les lits hauts et le lit supérieur des lits superposés ne conviennent pas aux enfants de moins de six ans en raison du risque de blessure en cas de chute".

14. AVERTISSEMENT "Les enfants peuvent se retrouver coincés entre le lit et le mur, une pente de toit, le plafond, des meubles attenants (par exemple des placards) et autres. Pour éviter tout risque de blessure grave, la distance entre la barrière de sécurité supérieure et la barrière de sécurité adjacente la structure ne doit pas dépasser 75 mm ni dépasser 230 mm".

15. Ce lit enfant est conforme aux normes BS EN 747- 1 : 2024 et BS EN 747-2 : 2024

"Meubles - Lits superposés et lits hauts".

16. Suivez toujours les instructions du fabricant.

RISQUE D'ÉTRANGULATION :

17. N'attachez ou ne suspendez jamais d'objets à une partie du lit superposé qui ne sont pas conçus pour être utilisés avec le lit, par exemple, mais sans s'y limiter, des crochets, des ceintures et des cordes à sauter.

18. AVERTISSEMENT "Les lits superposés et les lits hauts peuvent présenter un risque sérieux de blessure par strangulation s'ils ne sont pas utilisés correctement. N'attachez ou ne suspendez jamais d'objets à une partie du lit superposé qui ne sont pas conçus pour être utilisés avec le lit. par exemple, mais sans s'y limiter, les cordes, ficelles, cordons, crochets, ceintures et sacs".

IMPORTANTE- LEER CON ATENCIÓN-

CONSERVAR PARA FUTURA REFERENCIA

¡MEJORES CONSEJOS ANTES DE COMENZAR!

1. Verifique que todas las piezas y herrajes estén presentes antes de comenzar a ensamblar sus muebles.

2. Para facilitar y acelerar el montaje, recomendamos que antes de comenzar cada paso del montaje,

Identifique todas las piezas necesarias para ese paso.

3. Recomendamos que, siempre que sea posible, todos los artículos se monten cerca del área en la que se utilizarán.

para evitar mover el producto innecesariamente una vez montado.

4. Para la protección de sus muebles, especialmente los artículos con acabado de alto brillo, recomendamos colocar el producto sobre una

Superficie protegida durante el montaje para evitar cualquier daño.

5.Durante el montaje, tenga cuidado de no apretar demasiado ningún accesorio, ya que esto podría dañar el producto.

CUIDADO Y MANTENIMIENTO DE TUS MUEBLES

1. Revise periódicamente todos los accesorios y vuelva a apretarlos según sea necesario.

2. Para limpiar su artículo, utilice un paño húmedo y límpielo.

3.Nunca permita que quede ningún tipo de líquido en sus muebles. La absorción puede causar que la madera se deforme o que los acabados se deslaminen.

4. No coloque artículos calientes (por ejemplo, bebidas calientes) directamente sobre la superficie de madera.

5. No arrastre ni tire de sus muebles.

INFORMACIÓN IMPORTANTE

1. El tamaño recomendado del colchón: (W) 135/90cm x (L) 190cm x (H) 13 cm.

2. Grosor máximo del colchón: 13cm.

3. Se debe disuadir a los niños de jugar encima de esta litera.

4. El propietario debe revisar periódicamente la litera para garantizar que la barandilla, la escalera y otros componentes se mantengan en la posición y estado correctos y que todos los conectores estén apretados.

5. No se debe colocar una litera cerca de un ventilador de techo a menos que la distancia entre los puntos más cercanos de la litera del ventilador de techo. La cama mide al menos 2 metros.

6. Utilice barandillas a ambos lados de la litera superior.

7. Los niños deben jugar con sensatez dentro y alrededor de la cama para evitar caídas y lesiones.

8. La cama está diseñada para una persona en cada nivel únicamente.

9. Utilice la escalera para entrar y salir de la litera superior.

10. Si la litera se va a colocar junto a la pared, la barandilla que recorre toda la longitud de la cama debe colocarse contra

La pared para evitar atrapamientos entre la cama y la pared.

11. ADVERTENCIA No utilice la litera/cama alta si alguna pieza estructural está rota o falta.

12. La ventilación de la habitación es necesaria para mantener baja la humedad y evitar moho dentro y alrededor de la cama.

13. ADVERTENCIA "Las camas altas y la cama superior de las literas no son adecuadas para niños menores de seis años debido al riesgo de lesiones por caídas".

14. ADVERTENCIA "Los niños pueden quedar atrapados entre la cama y la pared, la pendiente del tejado, el techo, los muebles contiguos (por ejemplo, armarios) y similares. Para evitar el riesgo de lesiones graves, la distancia entre la barrera de seguridad superior y la barrera de seguridad contigua La estructura no excederá los 75 mm ni excederá los 230 mm".

15. Esta cama infantil cumple con BS EN 747-1 : 2024 y BS EN 747-2: 2024.

“Mobiliario - Literas y camas altas”.

16. Siga siempre las instrucciones del fabricante.

PELIGRO DE ESTRANGULACI□N:

17. Nunca coloque ni cuelgue elementos en ninguna parte de la litera que no estén diseñados para usarse con la cama, por ejemplo, entre otros, ganchos, cinturones y cuerdas para saltar.

18. ADVERTENCIA "Las literas y las camas altas pueden presentar un riesgo grave de lesiones por estrangulamiento si no se usan correctamente. Nunca fije ni cuelgue elementos en ninguna parte de la litera que no estén diseñados para usarse con la cama, por ejemplo, pero no limitado a cuerdas, cordeles, cordones, ganchos, cinturones y bolsas".

IMPORTANTE - LEGGERE ATTENTAMENTE -

CONSERVARE PER RIFERIMENTO FUTURO

I MIGLIORI CONSIGLI PRIMA DI INIZIARE!

1.Verificare che tutte le parti e l'hardware siano presenti prima di iniziare l'assemblaggio dei mobili.

2. Per facilitare e velocizzare l'assemblaggio, si consiglia prima di iniziare ogni fase dell'assemblaggio,

Identificare tutte le parti necessarie per questo passaggio.

3. Raccomandiamo, ove possibile, che tutti gli articoli siano assemblati vicino all'area in cui verranno utilizzati,

per evitare di spostare inutilmente il prodotto una volta assemblato.

4.Per la protezione dei tuoi mobili, in particolare degli articoli con finitura lucida, ti consigliamo di posizionare il prodotto su a

Superficie protetta durante il montaggio per evitare eventuali danni.

5.Durante il montaggio fare attenzione a non stringere eccessivamente i raccordi, poiché ciò potrebbe danneggiare il prodotto.

CURA E MANUTENZIONE DEI VOSTRI MOBILI

1. Controllare periodicamente tutti i raccordi e serrarli nuovamente se necessario.

2. Per pulire l'articolo, utilizzare un panno umido e pulirlo.

3.Non lasciare mai alcun tipo di liquido sui mobili. L'assorbimento può causare la deformazione del legno o la delaminazione delle finiture.

4.Si prega di non posizionare oggetti caldi (ad esempio bevande calde) direttamente sulla superficie del legno.

5.Si prega di non trascinare o tirare i mobili.

INFORMAZIONI IMPORTANTI

1. Dimensioni consigliate del materasso: (W) 135/90cm x (L)190cm x (H) 13 cm.

2. Spessore massimo del materasso: 13 cm.

3. I bambini dovrebbero essere scoraggiati dal giocare sul letto a castello.

4. Il letto a castello deve essere controllato periodicamente dal proprietario per garantire che il parapetto, la scala e gli altri componenti siano mantenuti nella posizione corretta e in stato di riparazione e che tutti i connettori siano serrati.

5. Un letto a castello non deve essere posizionato vicino a un ventilatore da soffitto, a meno che non sia rispettata la distanza tra i punti più vicini sul letto a castello. Il letto è di almeno 2 metri.

6. Utilizzare le sponde su entrambi i lati del letto superiore.

7. I bambini dovrebbero giocare in modo sensato dentro e intorno al letto per evitare cadute e lesioni.

8. Il letto è previsto per una sola persona su ogni livello.

9. Usa la scala per entrare e uscire dalla cuccetta superiore.

10. Se il letto a castello verrà posizionato vicino al muro, la ringhiera che corre per tutta la lunghezza del letto deve essere posizionata contro

Il muro per evitare intrappolamenti tra il letto e il muro.

11. ATTENZIONE Non utilizzare il letto a castello/letto sopraelevato se qualche parte strutturale è rotta o mancante.

12. La ventilazione della stanza è necessaria per mantenere bassa l'umidità e prevenire la formazione di muffe all'interno e attorno al letto.

13. ATTENZIONE "i letti alti e il letto superiore dei letti a castello non sono adatti a bambini di età inferiore a sei anni a causa del rischio di lesioni dovute a cadute".

14. AVVERTENZA "I bambini possono rimanere intrappolati tra il letto e il muro, la falda del tetto, il soffitto, i mobili adiacenti (ad esempio armadi) e simili. Per evitare il rischio di lesioni gravi, la distanza tra la barriera di sicurezza superiore e quella adiacente la struttura non deve superare i 75 mm né essere superiore ai 230 mm".

15. Questo lettino è conforme alle norme BS EN 747-1 : 2024 e BS EN 747-2: 2024

"Mobili - Letti a castello e letti alti".

16. Seguire sempre le istruzioni del produttore.

PERICOLO DI STRANGOLAMENTO:

17. Non attaccare o appendere mai oggetti a qualsiasi parte del letto a castello che non siano progettati per l'uso con il letto, ad esempio, ma non limitati a ganci, cinture e corde per saltare.

18. AVVERTENZA "I letti a castello e i letti alti possono presentare un grave rischio di lesioni da strangolamento se non utilizzati correttamente. Non attaccare o appendere mai oggetti a qualsiasi parte del letto a castello che non siano progettati per essere utilizzati con il letto, ad esempio, ma non limitato a corde, spaghi, corde, ganci, cinture e borse".

Parts List

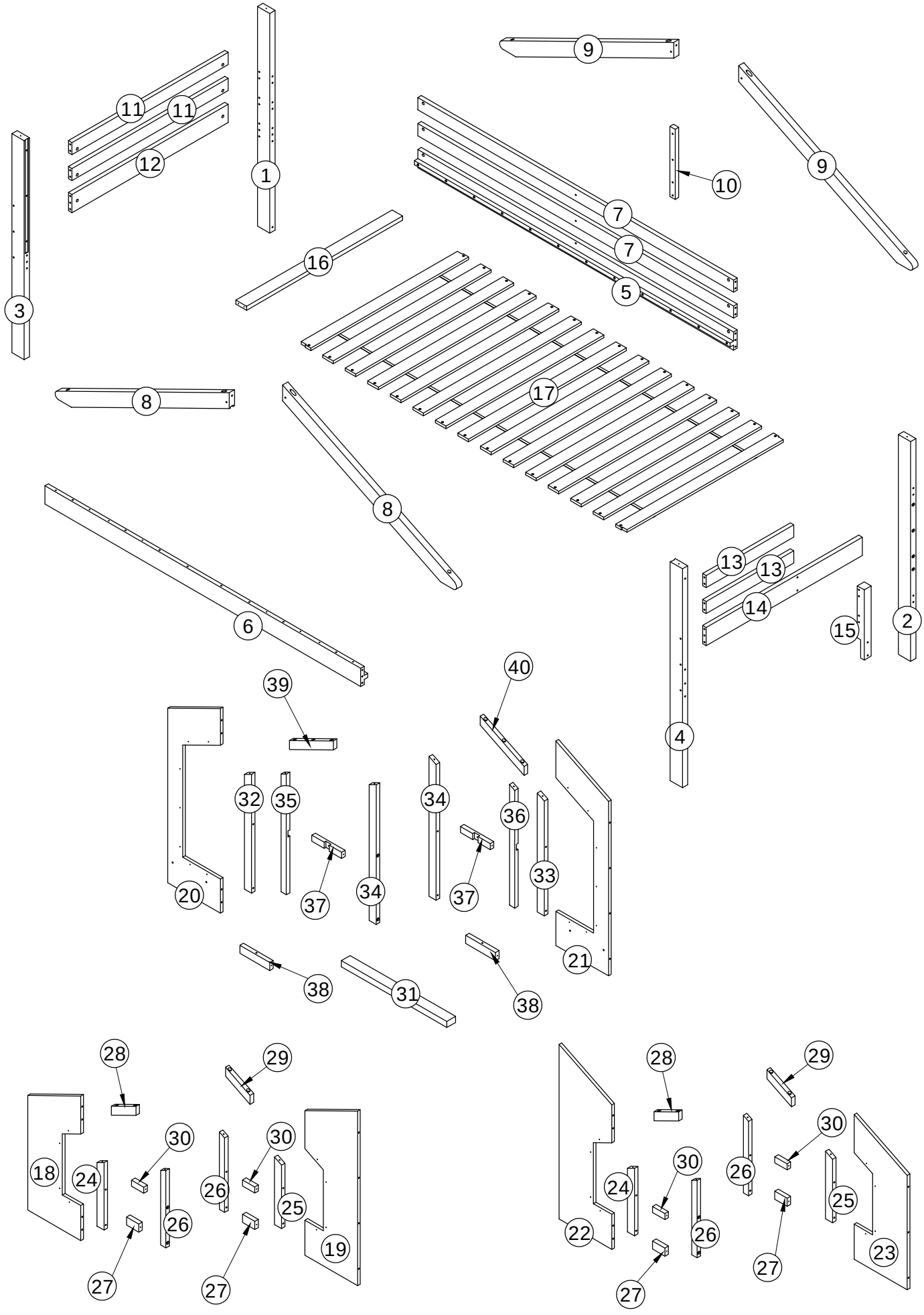
1
2
3
4
5
6
7
7
8
8
9
9
10
11
11
12
13
13
14
15
16
17
18
19
20
21
22
23
24
24
25
25
26
26
26
26
27
27
27
27
28
28
29
29
30
30
30
30
31
32
33
34
34
35
36
37
37
38
38
39
40

Parts List

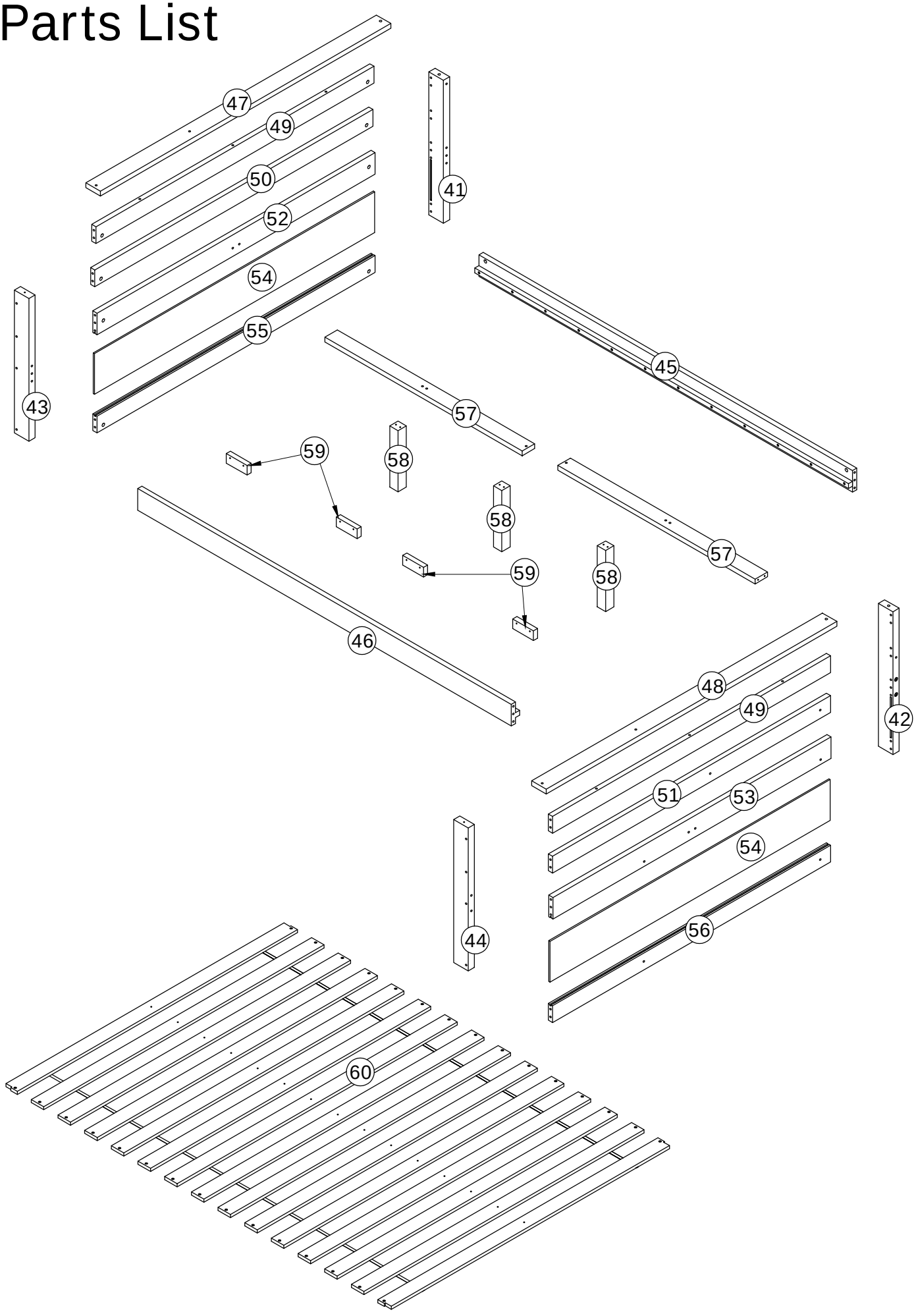
47
49
50
52
54
55
41
43
45
57
59
58
58
57
59
58
46
48
49
42
51
53
54
56
44
60

Parts List

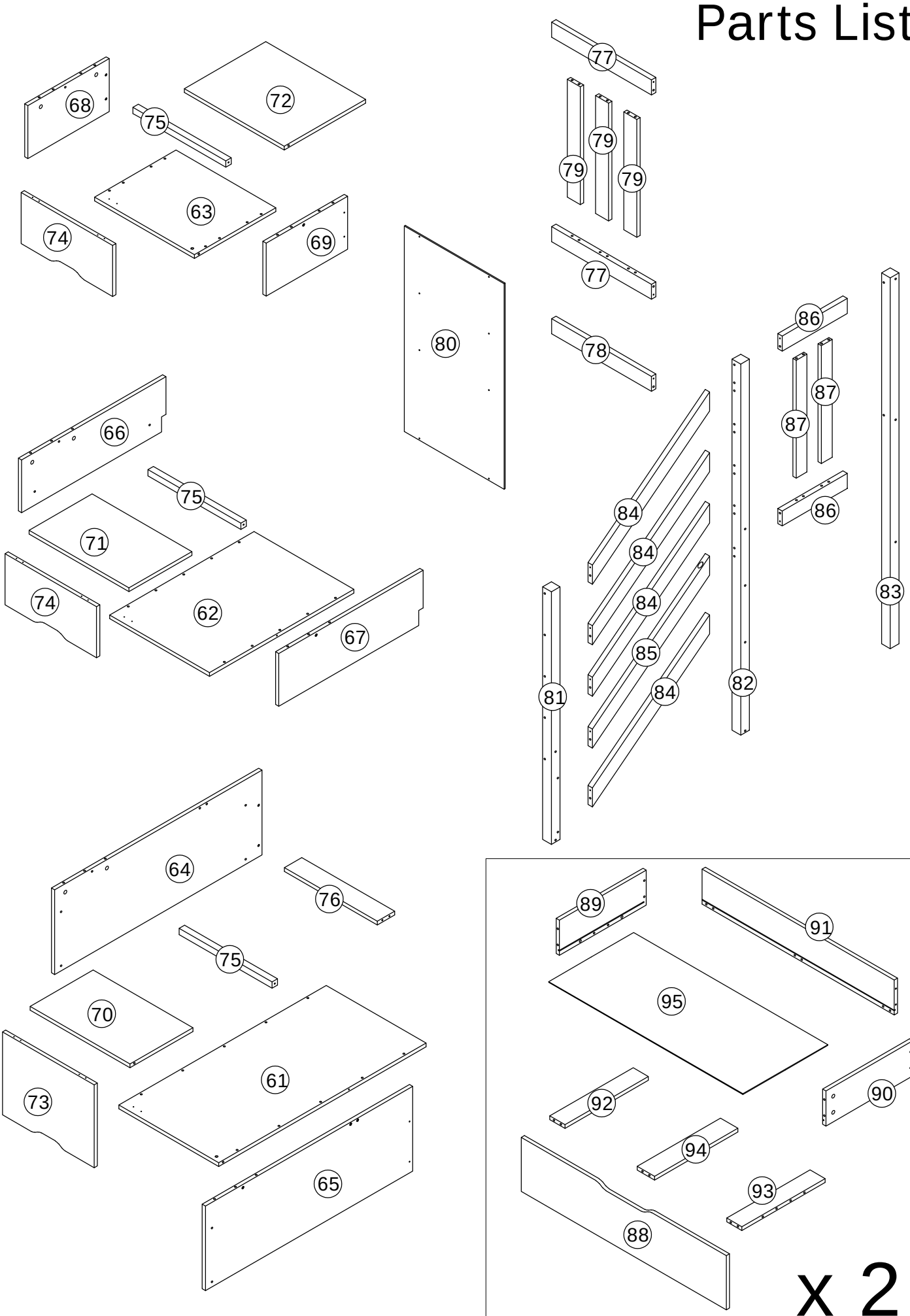
68
72
75
63
74
69
77
79
79
79
77
78
80
86
87
87
86
83
66
75
71
74
62
67
84
84
84
85
84
81
82
64
76
75
70
73
61
65
89
91
95
92
90
94
93
88
x 2

N601P526289A

1 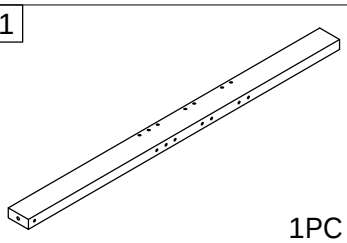 1PC	2 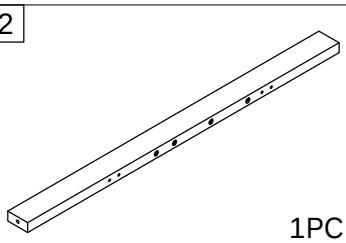 1PC	3 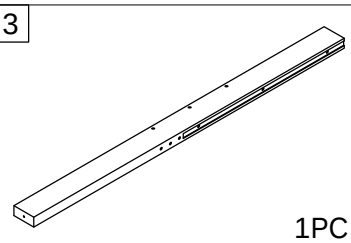 1PC	4 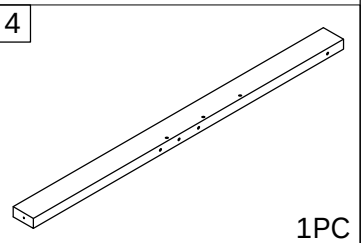 1PC
5 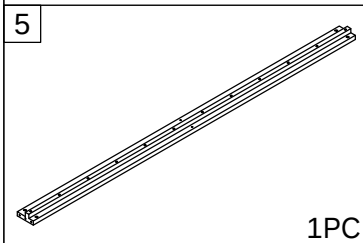 1PC	6 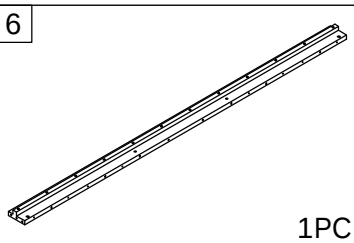 1PC	7 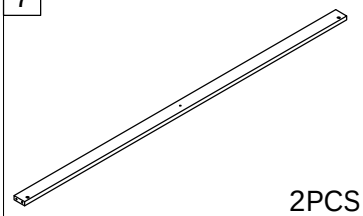 2PCS	8 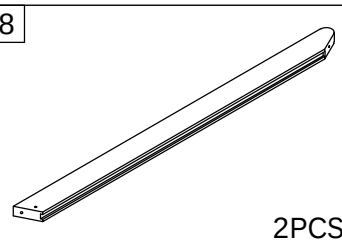 2PCS
9 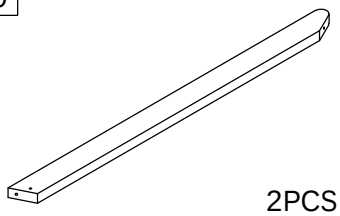 2PCS	41 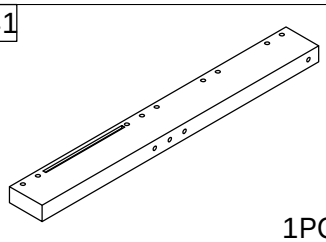 1PC	42 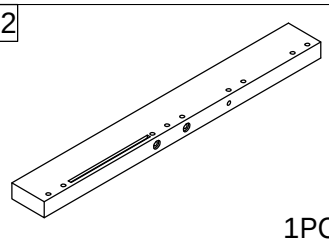 1PC	43 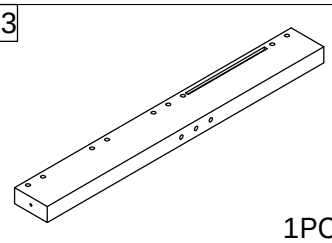 1PC
44 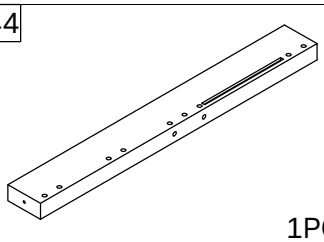 1PC	45 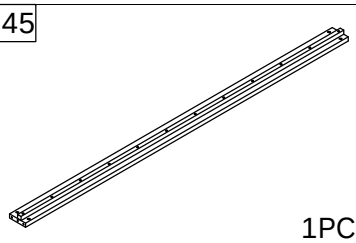 1PC	46 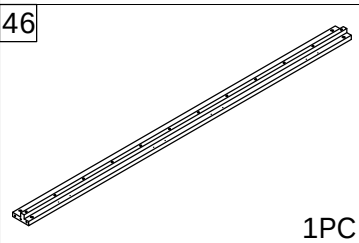 1PC	47 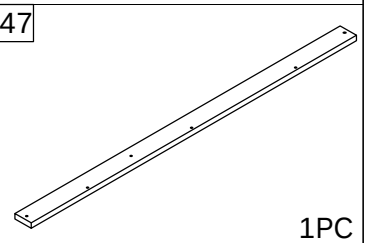 1PC
48 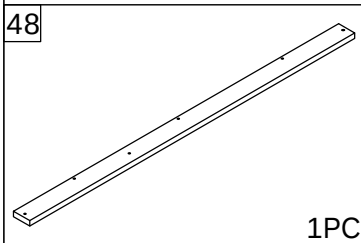 1PC	49 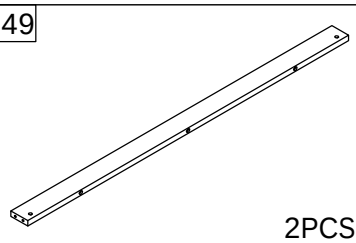 2PCS	50 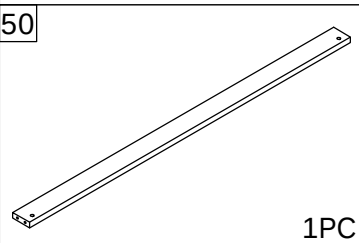 1PC	51 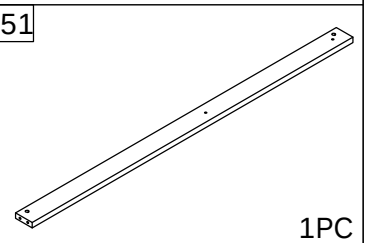 1PC
52 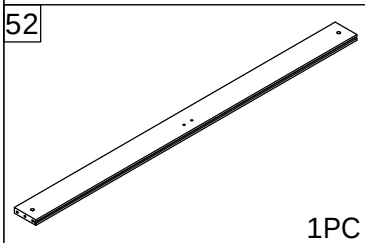 1PC	53 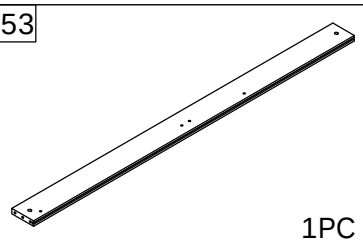 1PC	54 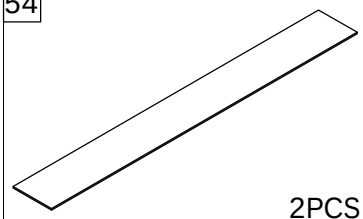 2PCS	55 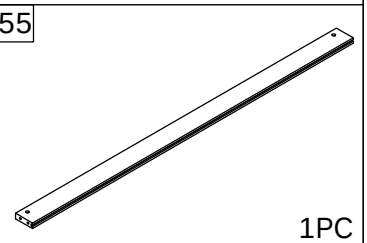 1PC
56 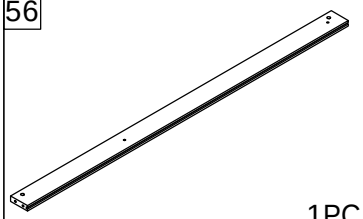 1PC	60 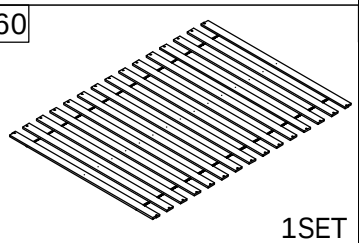 1SET	82 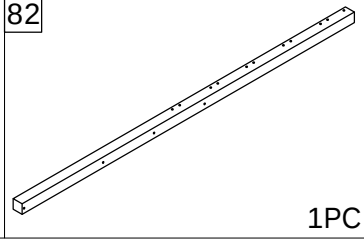 1PC	83 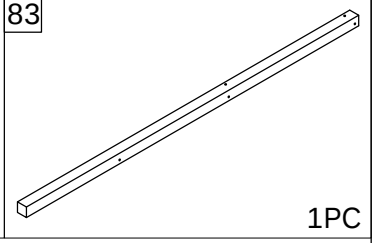 1PC

N601P526290A

18 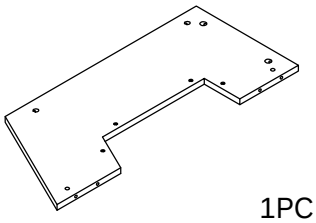 1PC	20 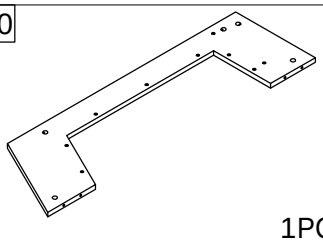 1PC	21 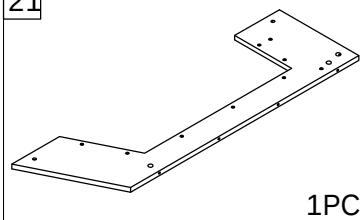 1PC	23 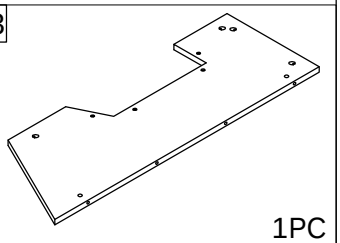 1PC
24 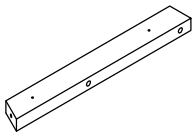 2PCS	25 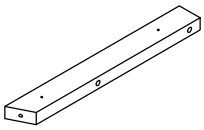 2PCS	26 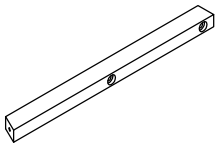 4PCS	27  4PCS
28 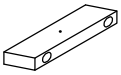 2PCS	29 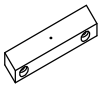 2PCS	30  4PCS	32 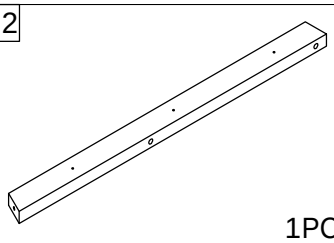 1PC
33 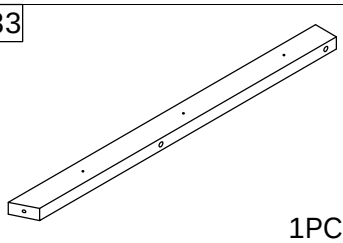 1PC	34 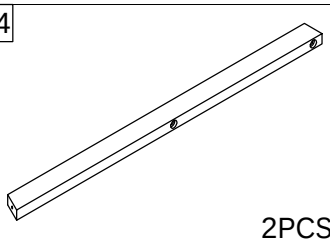 2PCS	35 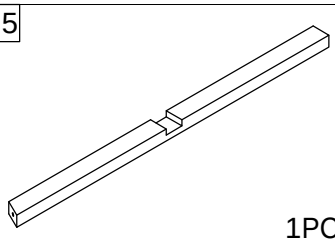 1PC	36 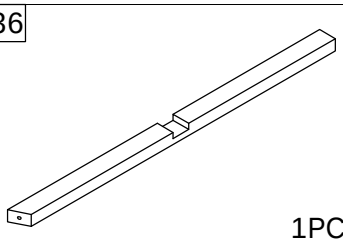 1PC
37 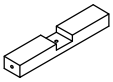 2PCS	38 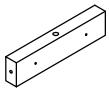 2PCS	39 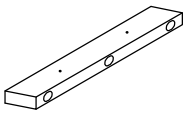 1PC	40 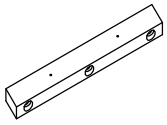 1PC
57 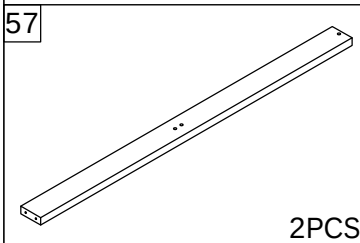 2PCS	68 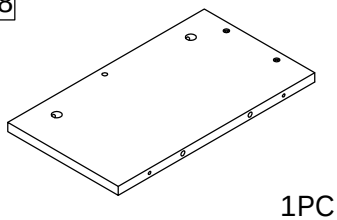 1PC	69 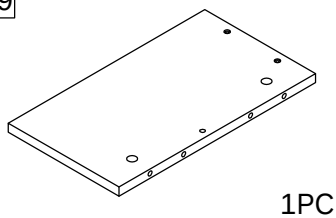 1PC	81 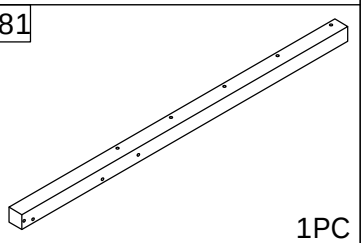 1PC
88 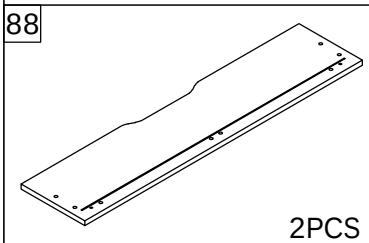 2PCS	91 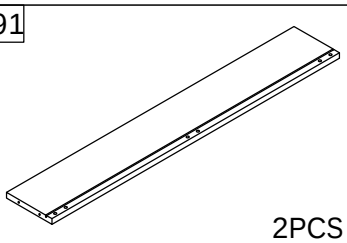 2PCS	92 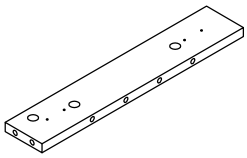 2PCS	93 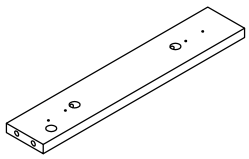 2PCS

N601P526291A

10 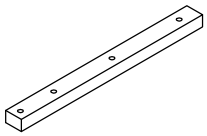 1PC	11 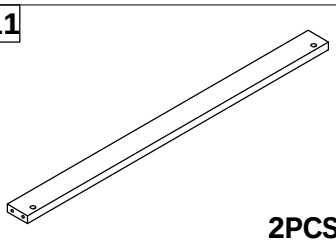 2PCS	12 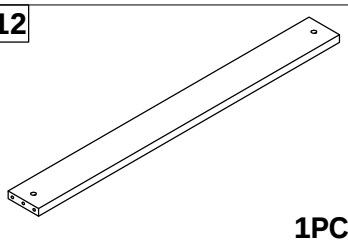 1PC	13 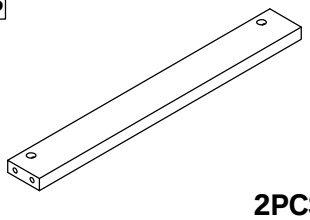 2PCS
14 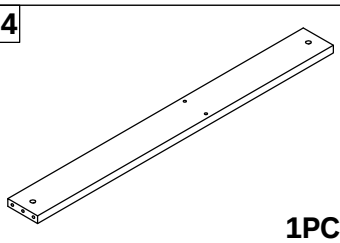 1PC	15 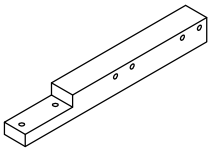 1PC	16 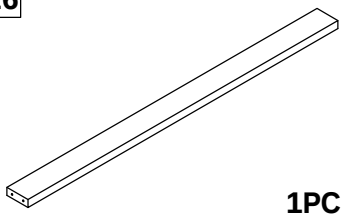 1PC	17 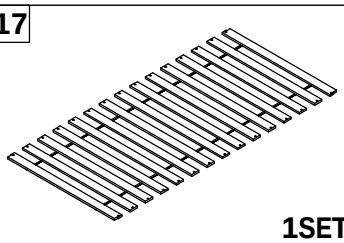 1SET
19 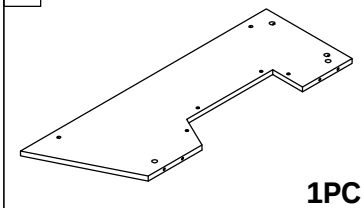 1PC	22 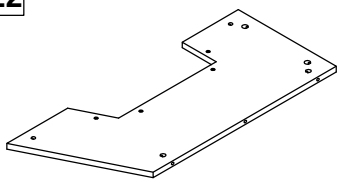 1PC	31 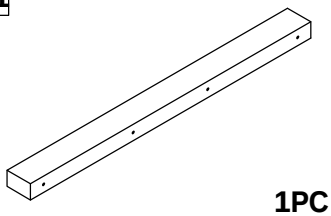 1PC	58 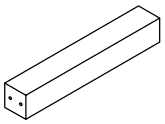 3PCS
59  4PCS	66 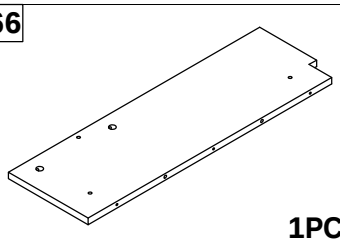 1PC	67 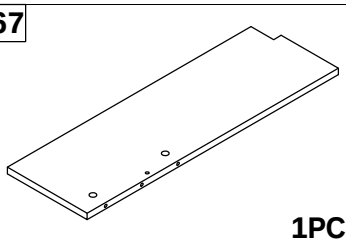 1PC	75 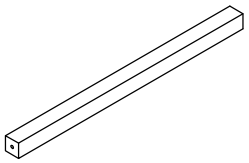 3PCS
77 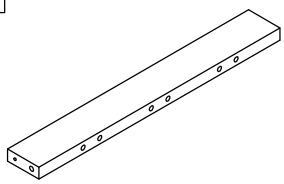 2PCS	78 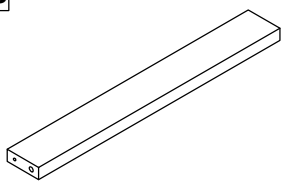 1PC	79 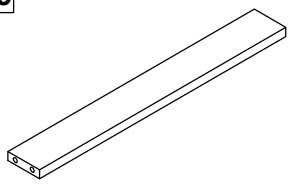 3PCS	84 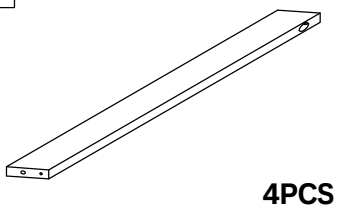 4PCS
85 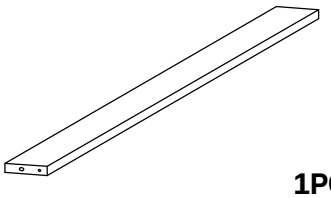 1PC	86 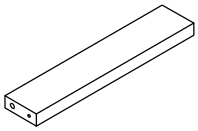 2PCS	87 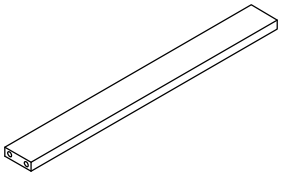 2PCS	89 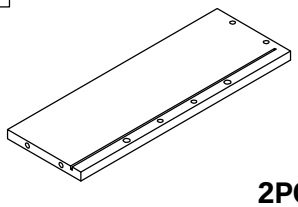 2PCS
90 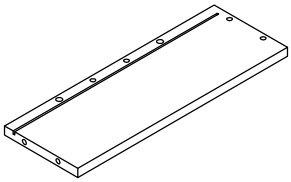 2PCS	94 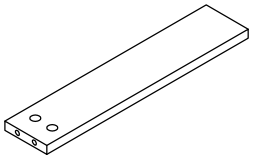 2PCS		

N601P526292A

61 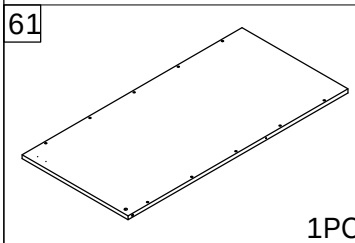 1PC	62 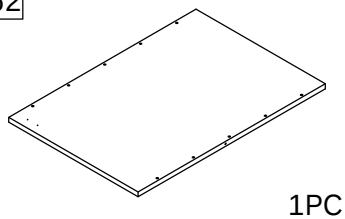 1PC	63 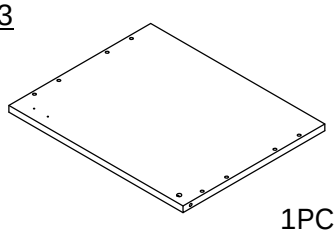 1PC	64 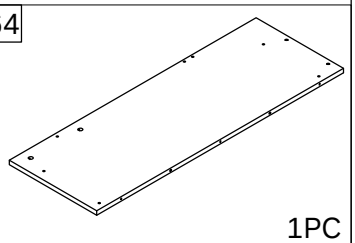 1PC
65 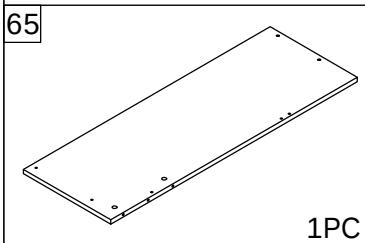 1PC	70 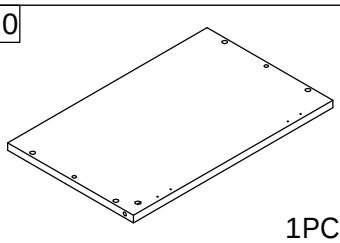 1PC	71 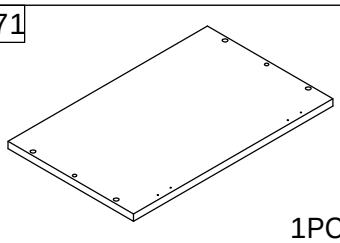 1PC	72 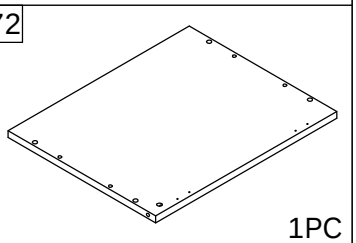 1PC
73 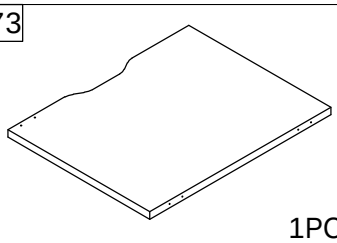 1PC	74 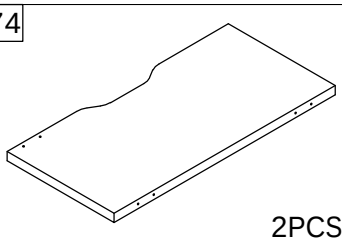 2PCS	76 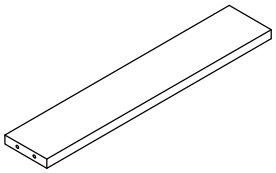 1PC	80 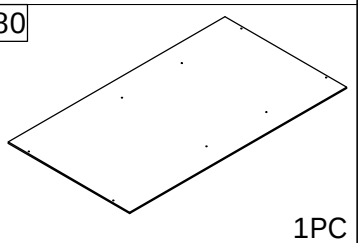 1PC
95 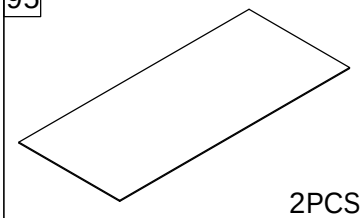 2PCS			

Hardware N601P526289A

A  M6x70MM 26PCS	**B**  M6x80MM 12PCS	**C**  M6x110MM 24PCS	**D**  Φ10x12MM 48PCS
E 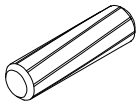 Φ8x30MM 139PCS	**F**  M6x50MM 6PCS	**G**  M6x40MM 2PCS	**H** 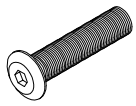 M6x30MM 6PCS
I  M6x25MM 6PCS	**J** 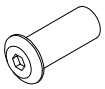 M6x20MM 16PCS	**K** 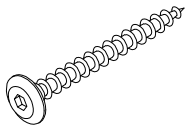 Φ6x50MM 12PCS	**L** 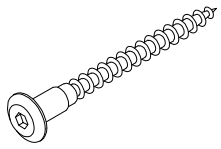 Φ6x60MM 36PCS
M 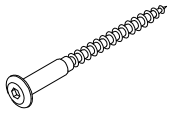 Φ6x70MM 17PCS	**N** 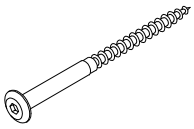 Φ6x80MM 4PCS	**O** 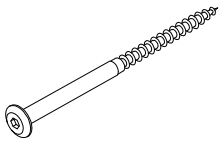 Φ6x90MM 1PC	**P** 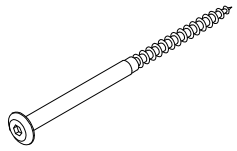 Φ6x100MM 3PCS
Q 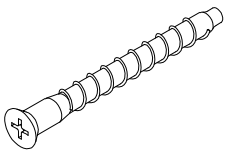 M7x50MM 56PCS	**R** 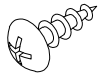 Φ4x15MM 2PCS	**S** 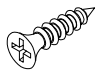 Φ3x14MM 42PCS	**T** 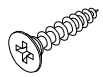 Φ3.5x14MM 30PCS
U 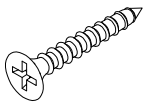 Φ4x30MM 121PCS	**V** 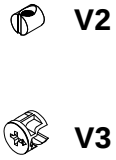 V1 V2 V3 12SETS	**W** 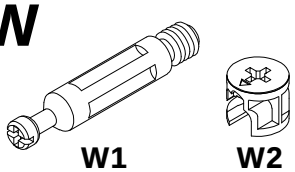 W1 W2 44SETS	**X**  Φ10x10MM 8PCS
Y 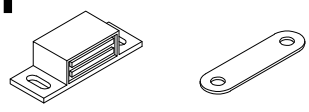 Y1 Y2 3SETS	**Z** 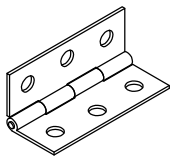 6PCS	**AA** 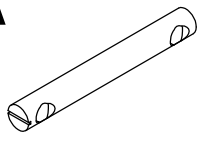 Φ10x80MM 2PCS	**BB** 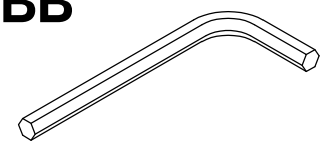 M4 2PCS
CC 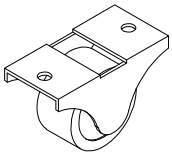 8PCS	**DD** 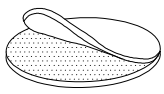 60PCS	**EE** 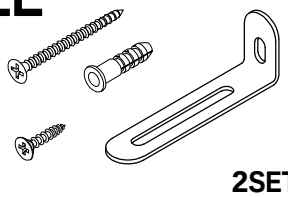 2SETS	

1	E Φ8x30MM 6PCS	V V2 V1 V3 6SETS

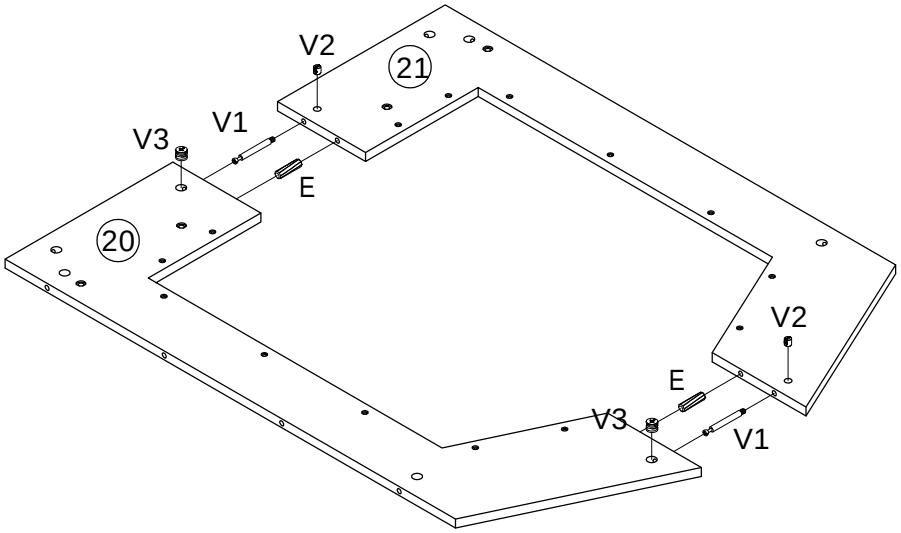

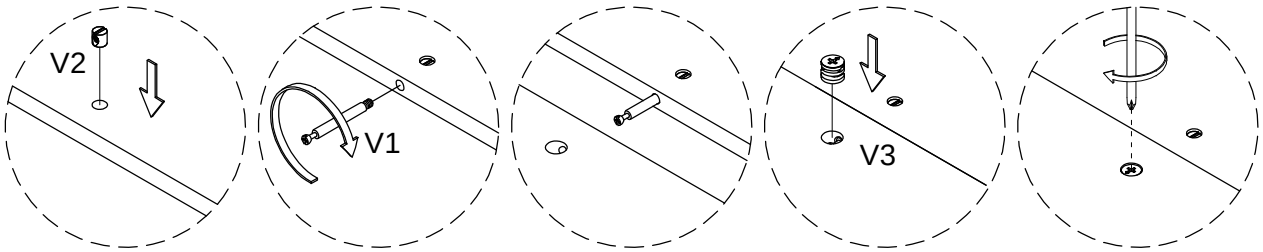

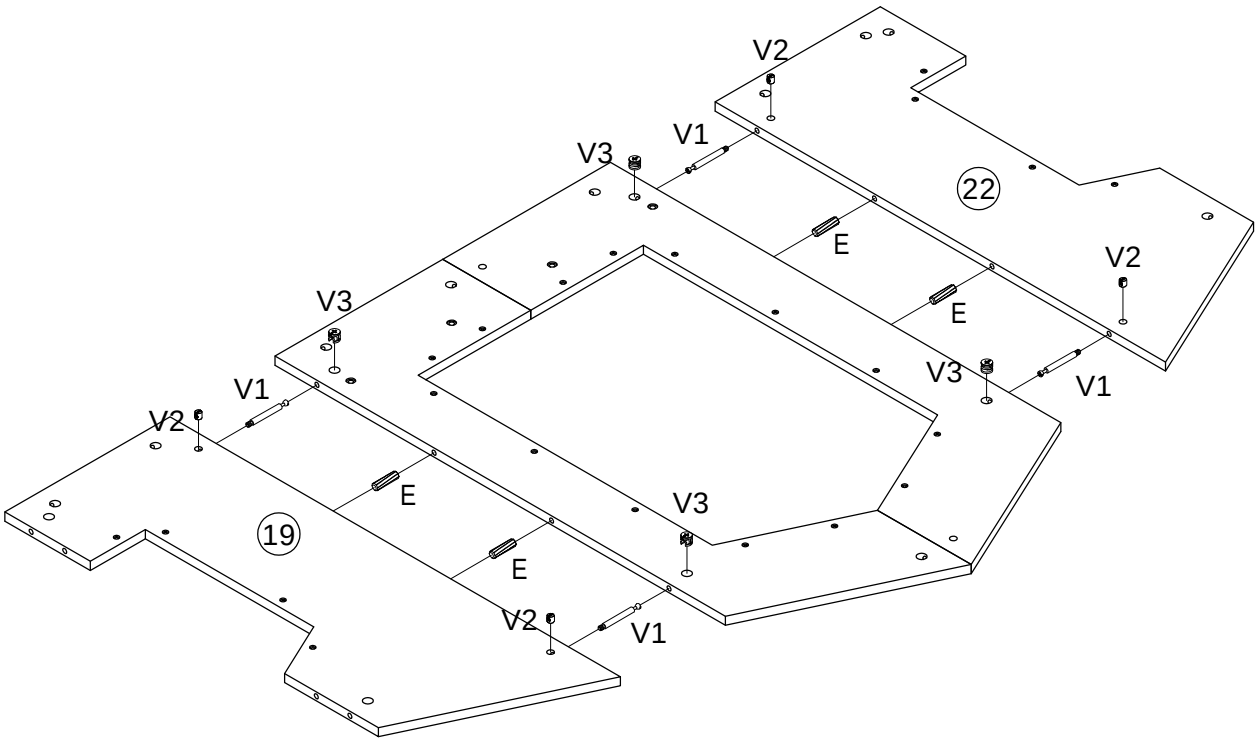

2

E	V	W
		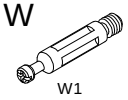
Φ8x30MM 10PCS	V1 V2 V3 6SETS	W1 W2 8SETS

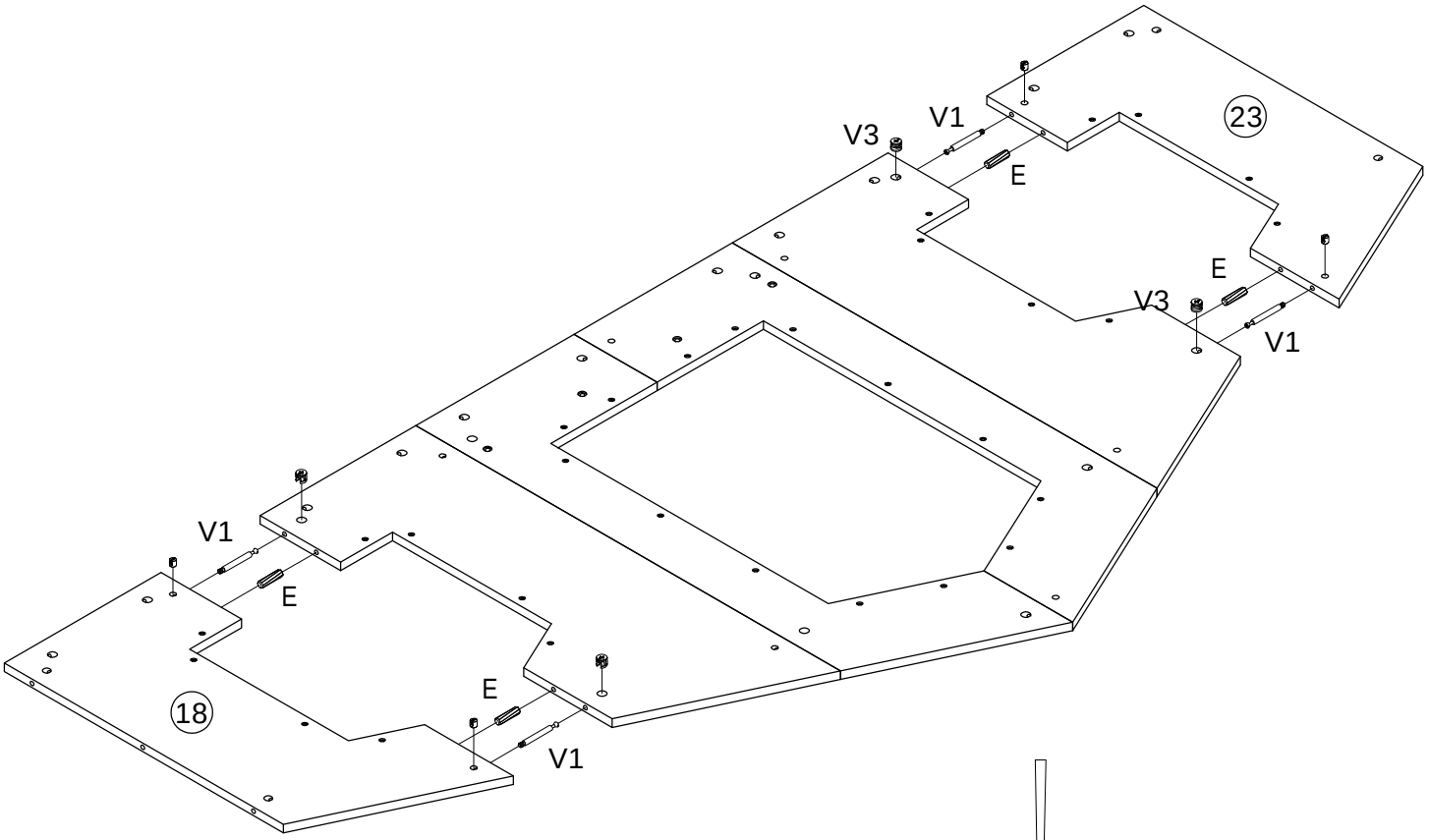

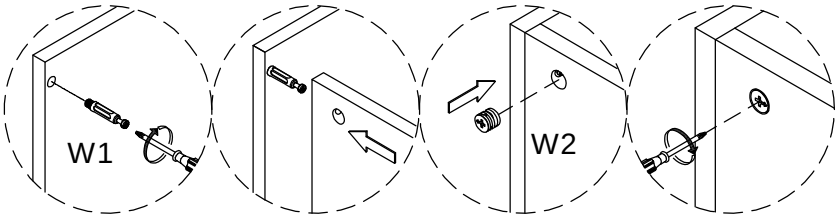

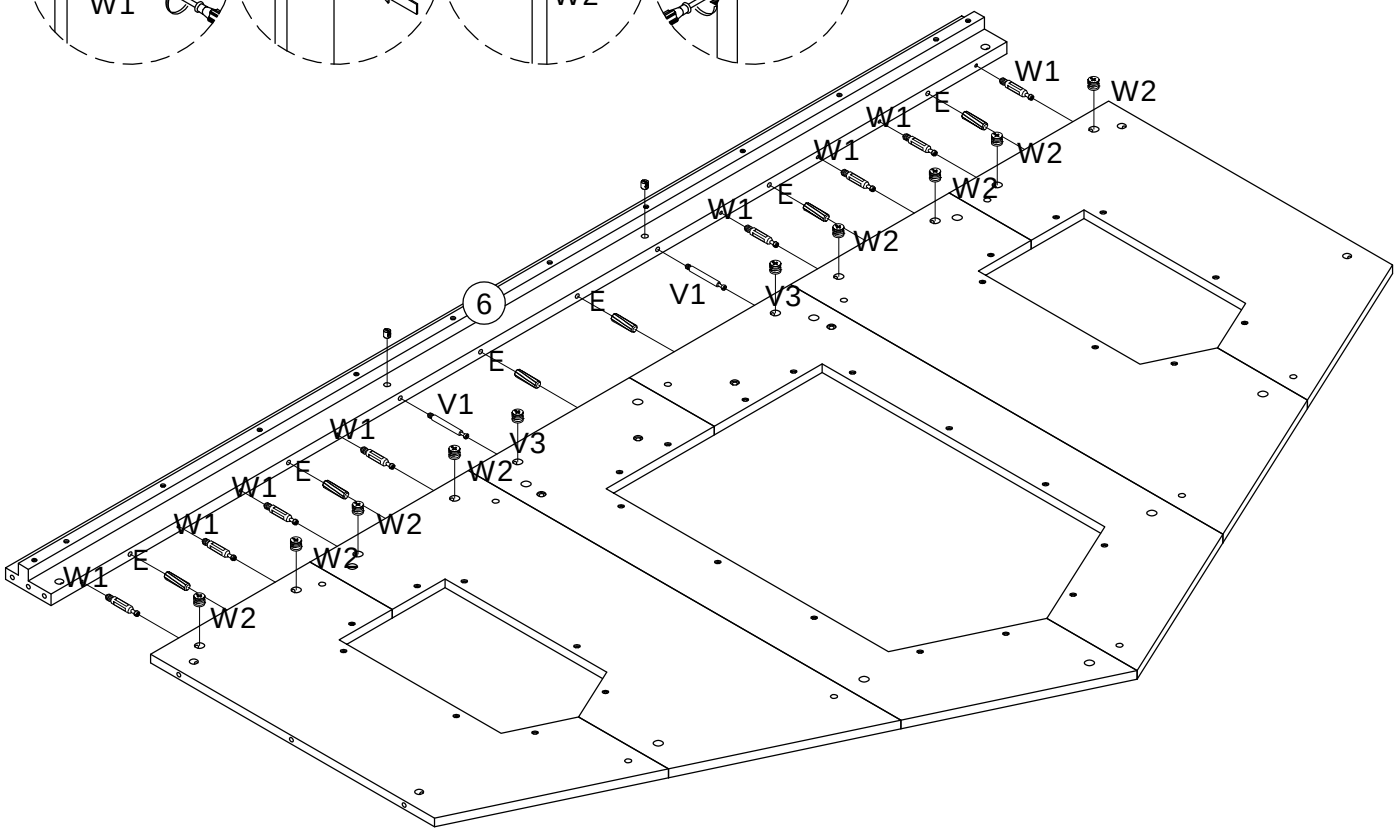

3	C	D	E	X
				
	M6x110MM 8PCS	Φ10x12MM 4PCS	Φ8x30MM 4PCS	Φ10x10MM 4PCS

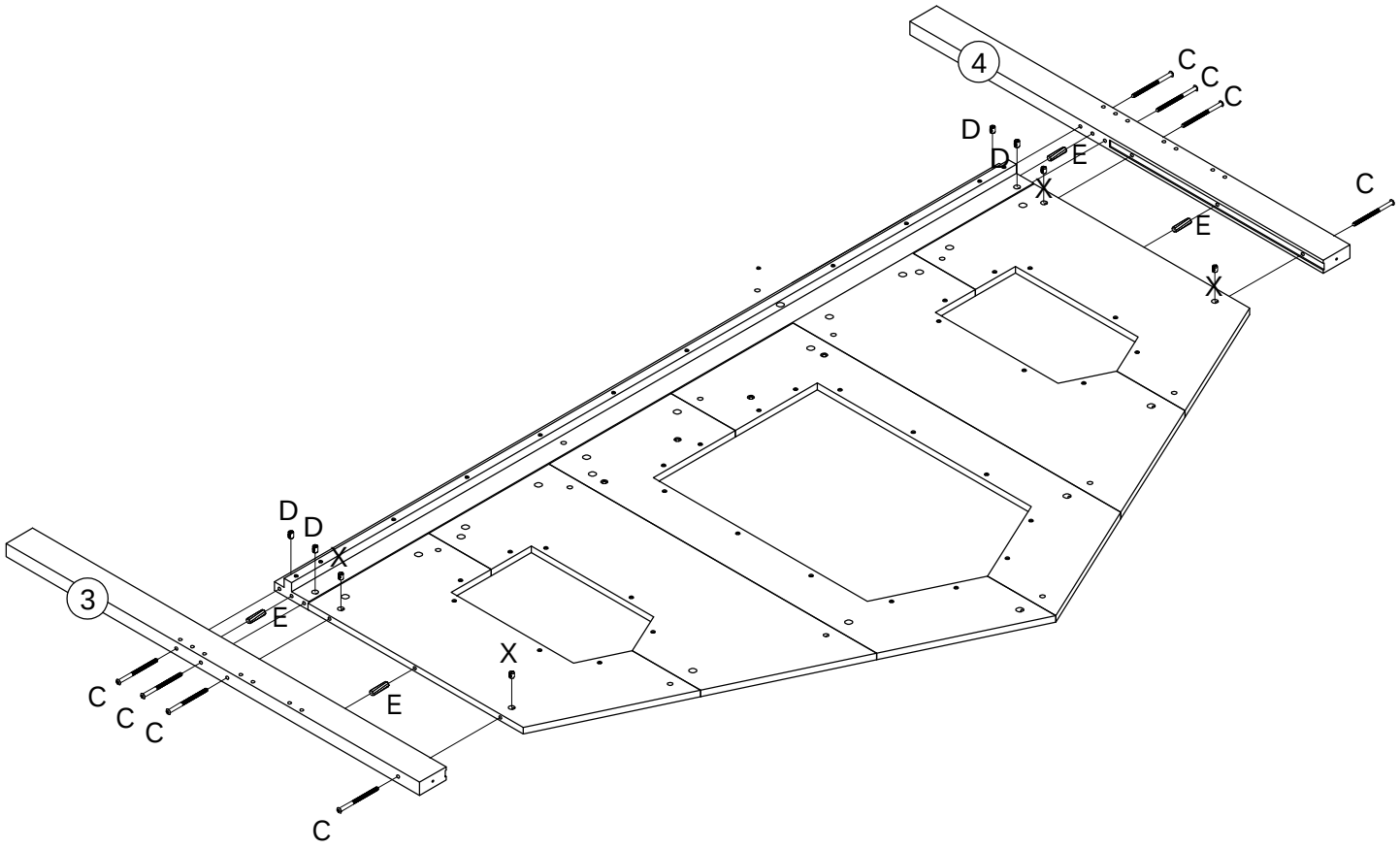

4	G	J
		
	M6x40MM 1PC	M6x20MM 1PC

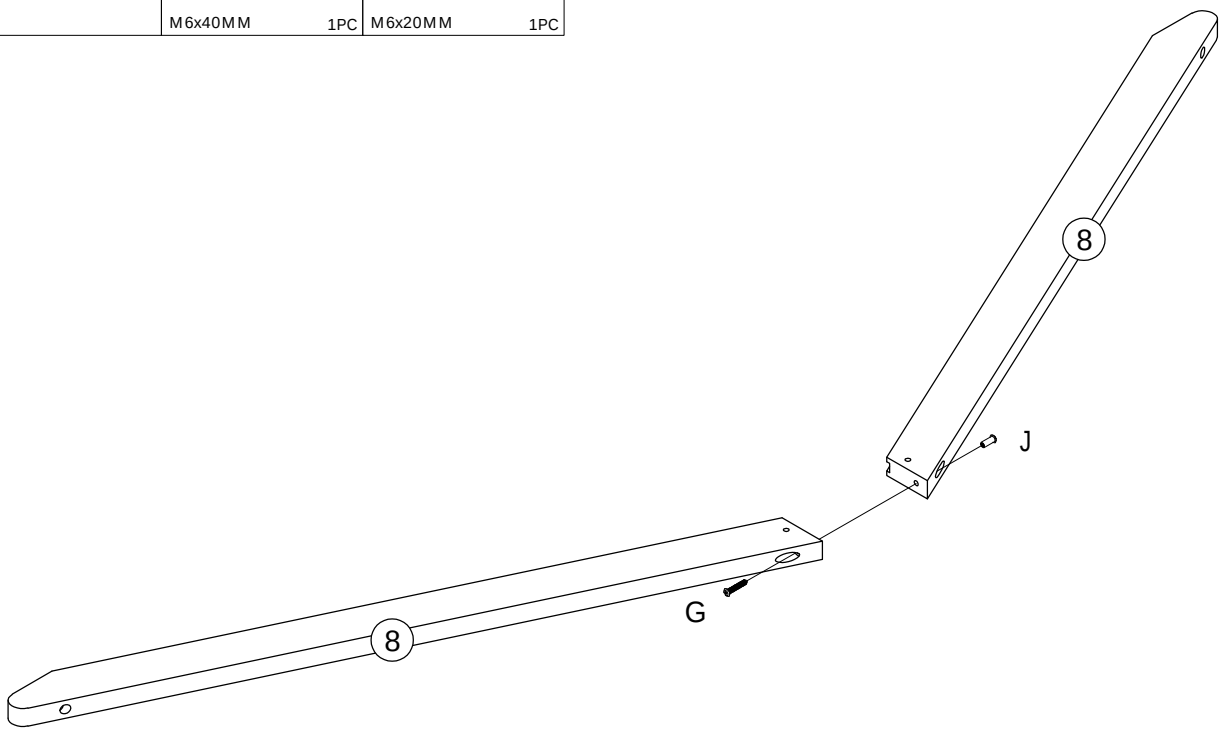

5

N	
	
Φ6x80MM	2PCS

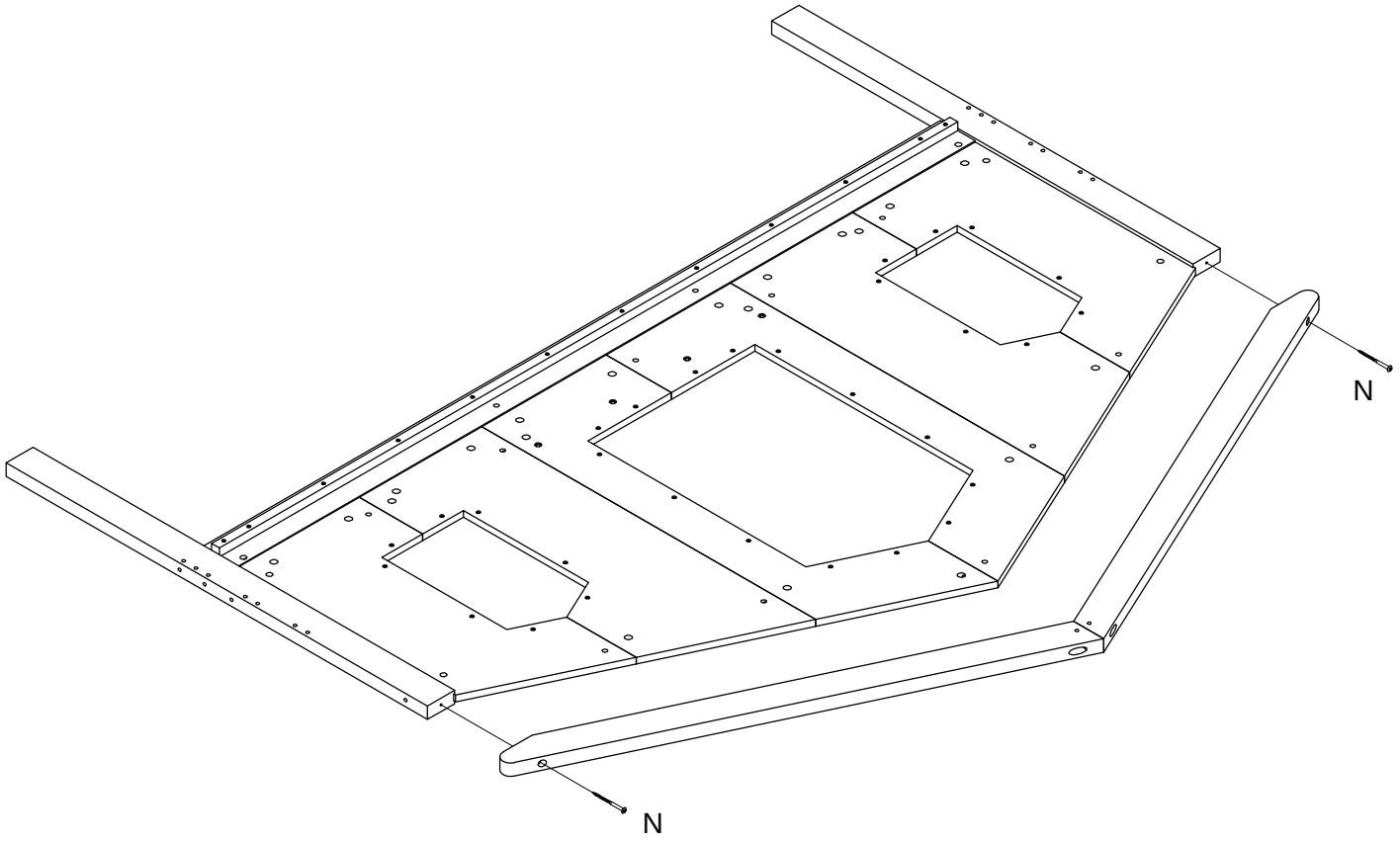

6

H		J	
			
M6x30MM	4PCS	M6x20MM	4PCS

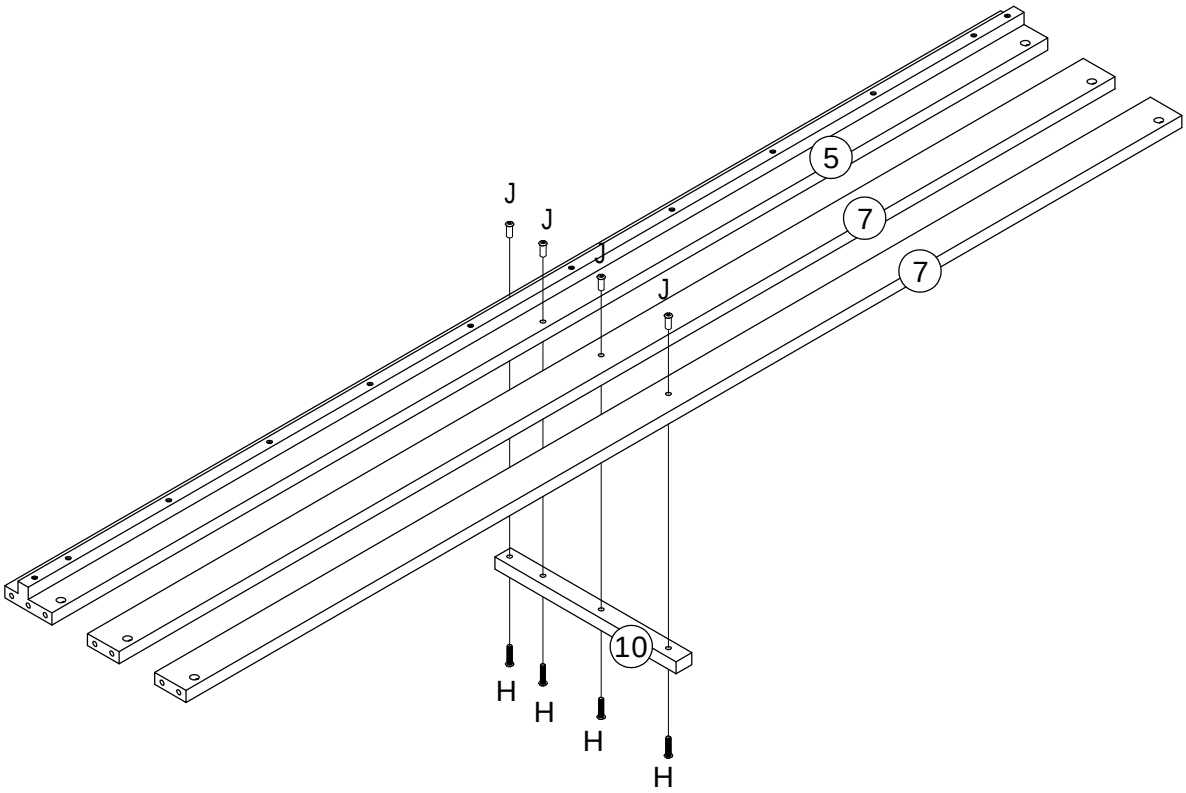

7

C	D	E
		
M6x110MM 8PCS	Φ10x12MM 8PCS	Φ8x30MM 6PCS

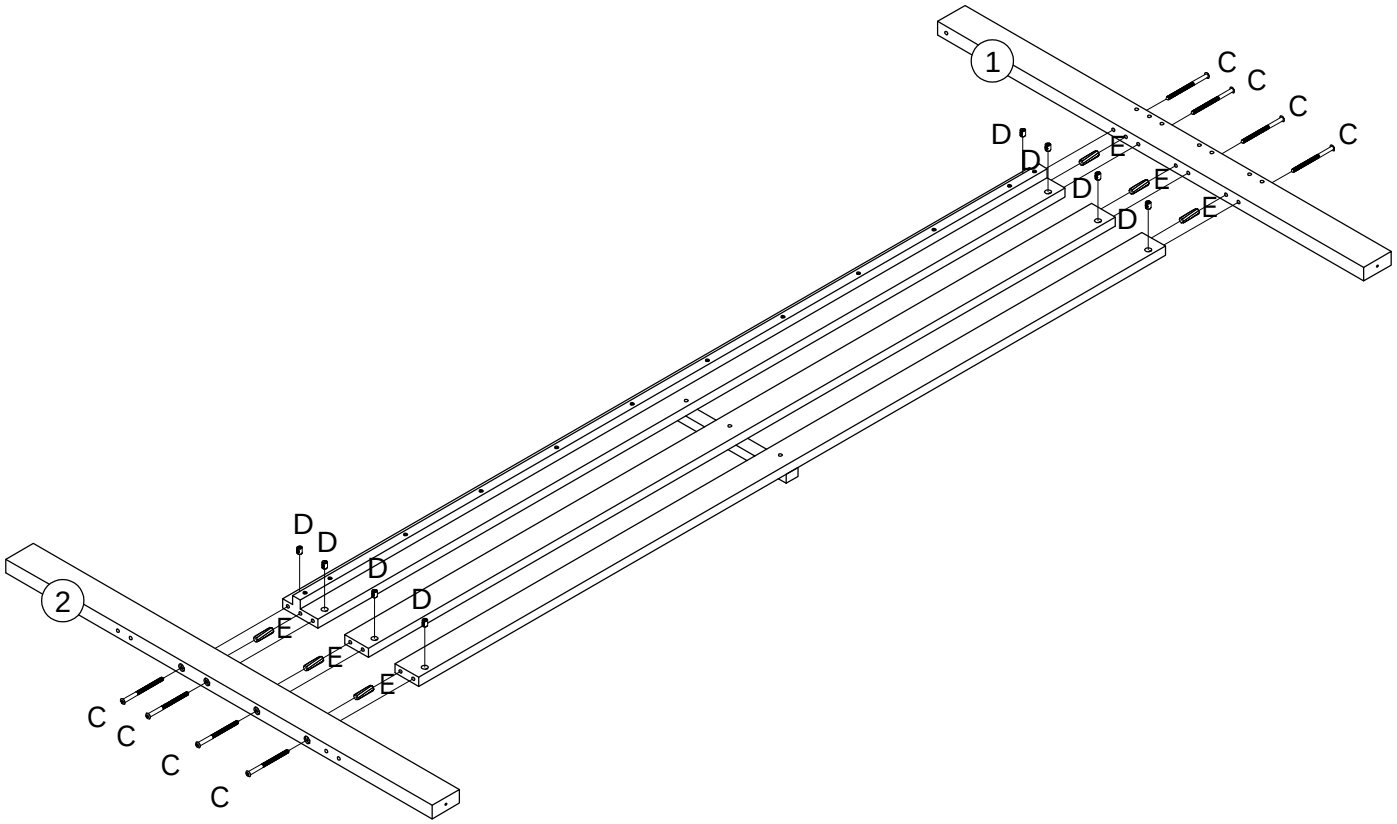

8

G	J
	
M6x40MM 1PC	M6x20MM 1PC

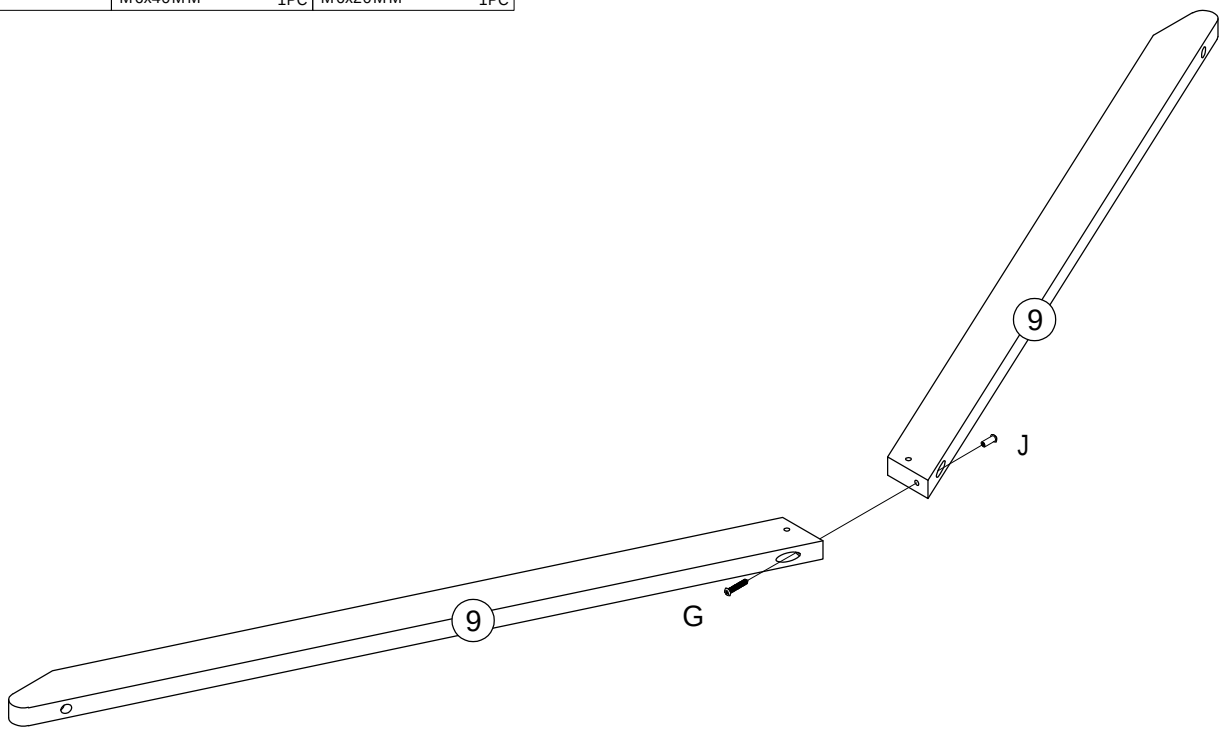

9

N

Φ6x80MM 2PCS

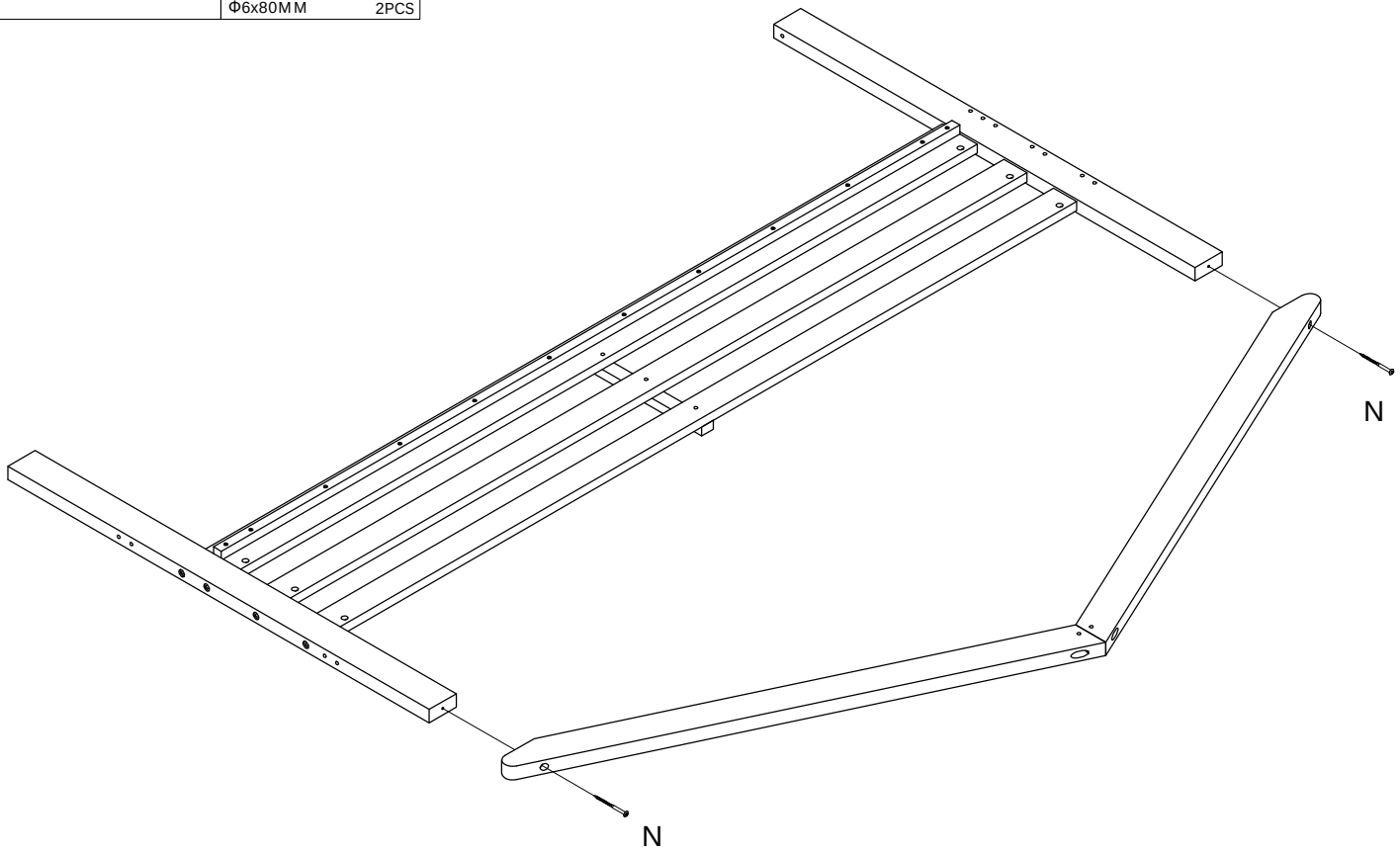

10

B	D	E	H	J
				
M6x80MM 2PCS	Φ10x12MM 2PCS	Φ8x30MM 2PCS	M6x30MM 2PCS	M6x20MM 2PCS

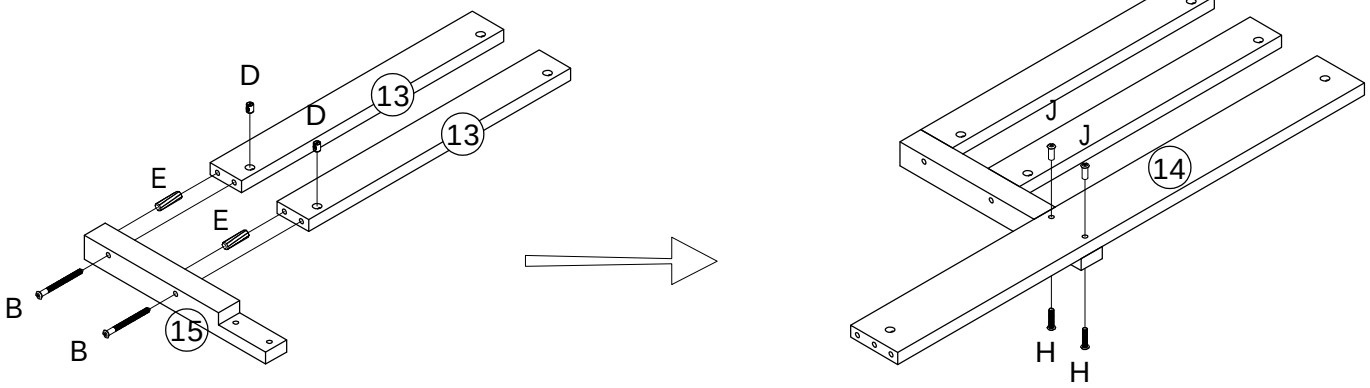

11

A	D	E	L
			
M6x70MM 10PCS	Φ10x12MM 10PCS	Φ8x30MM 14PCS	Φ6x60MM 4PCS

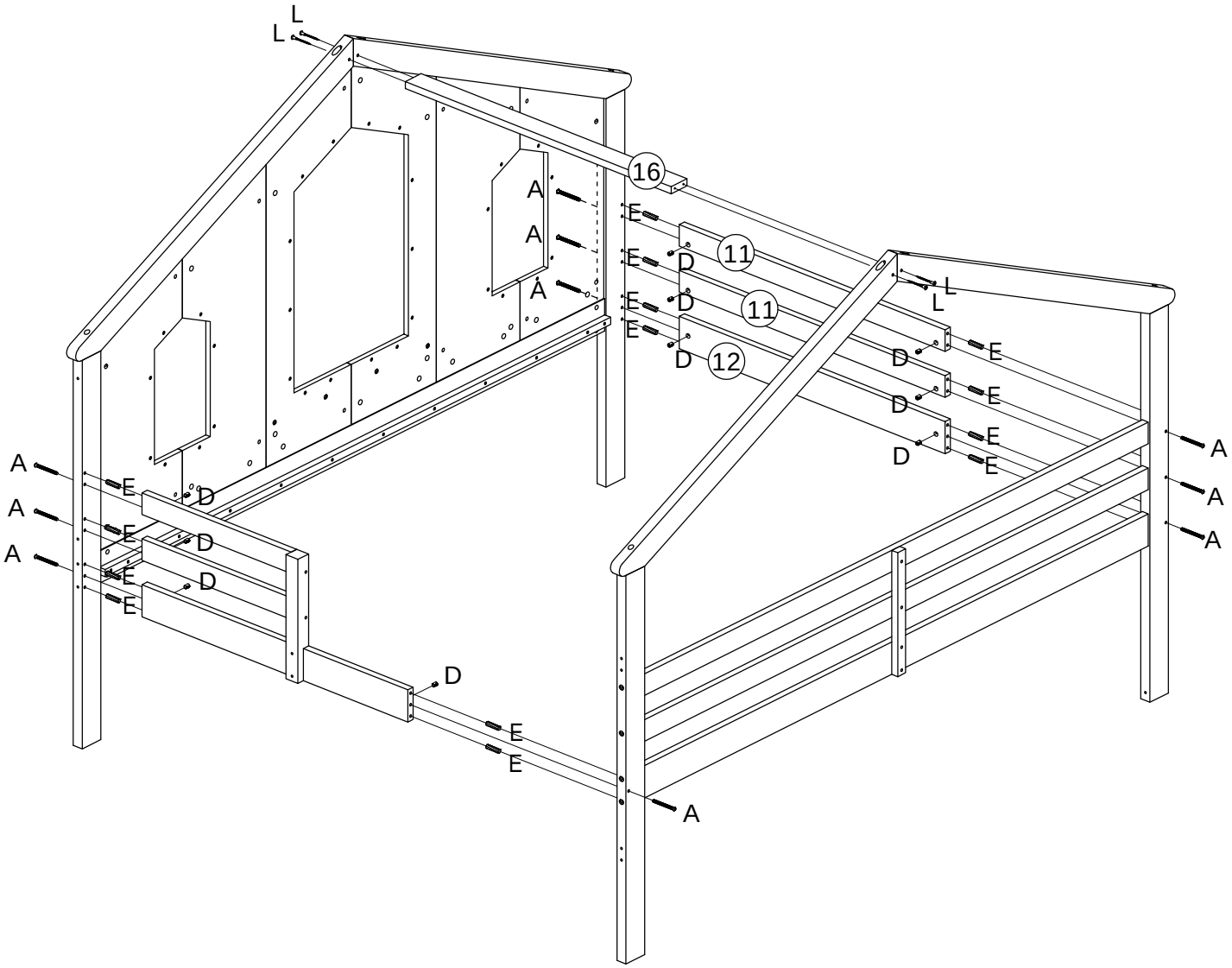

12

L	R
	
Φ6x60MM 1PC	Φ4x15MM 1PC

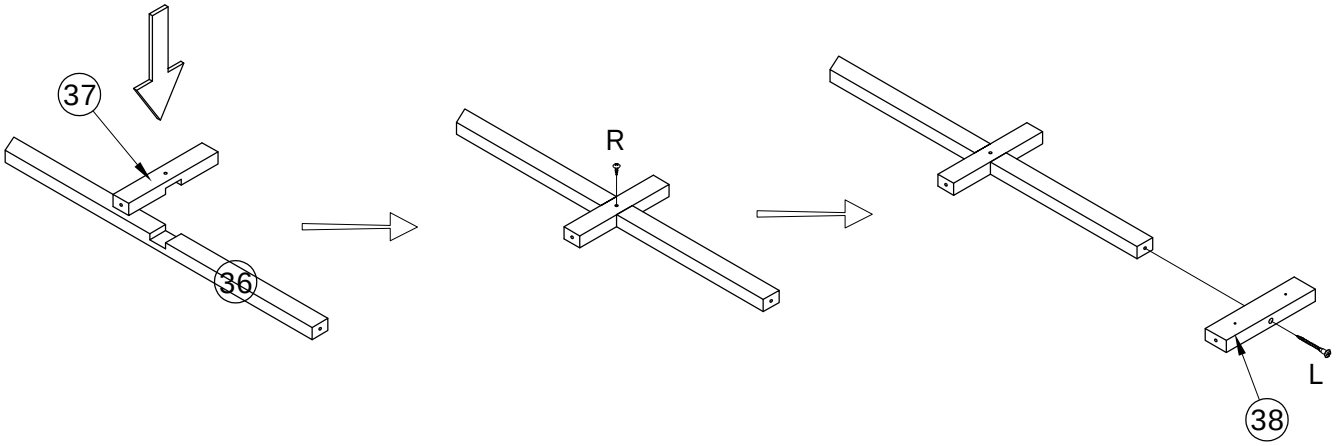

13

L



Φ6x60MM 7PCS

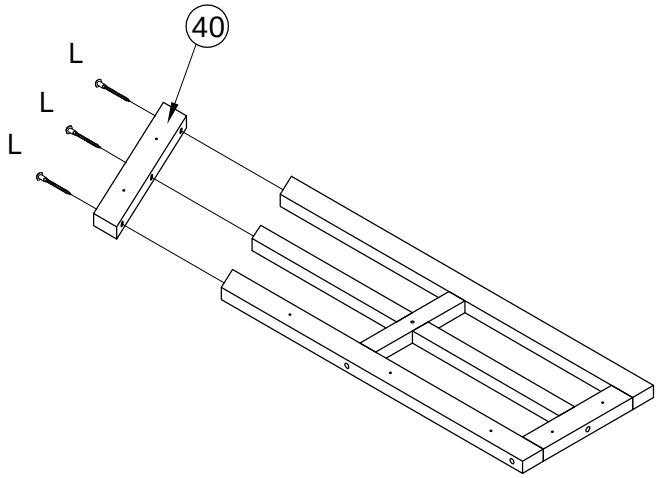

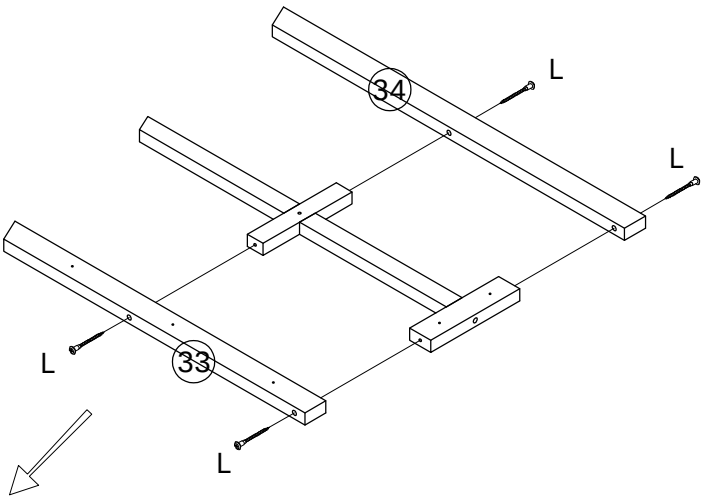

14

L

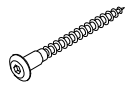

Φ6x60MM 1PC

R



Φ4x15MM 1PC

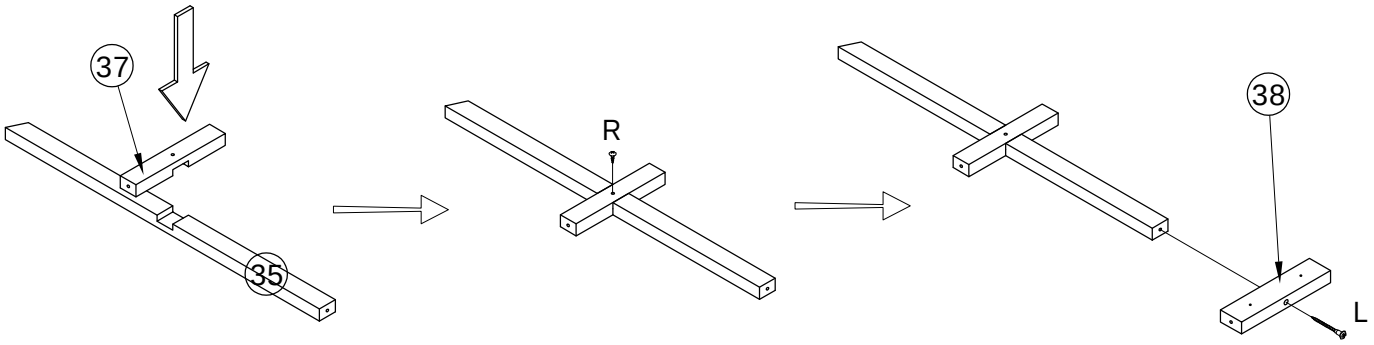

15

L



Φ6x60MM 7PCS

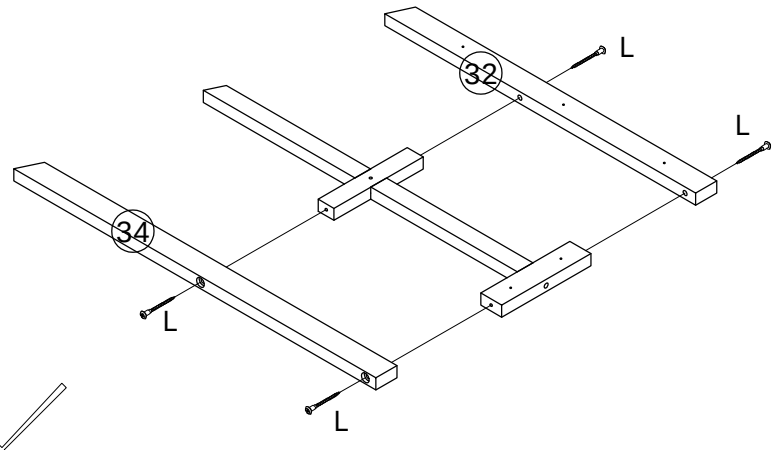

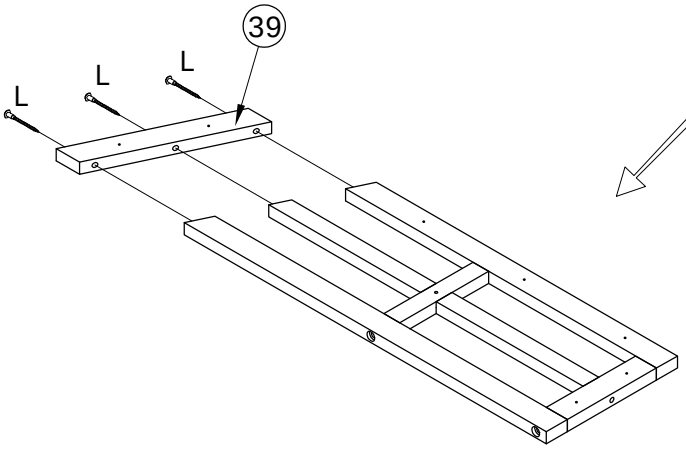

16

K



Φ6x50MM 8PCS

L

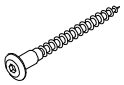

Φ6x60MM 16PCS

x 2

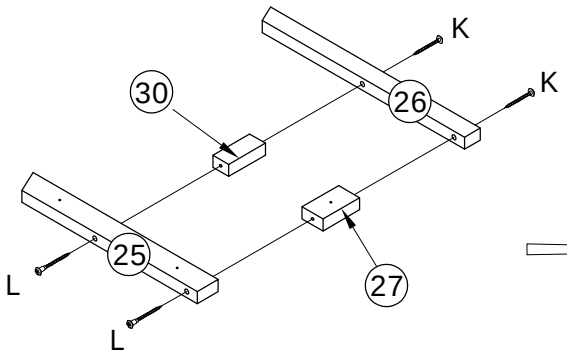

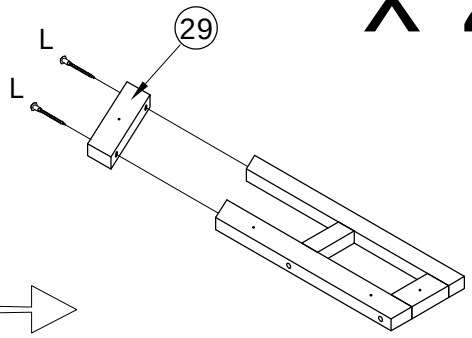

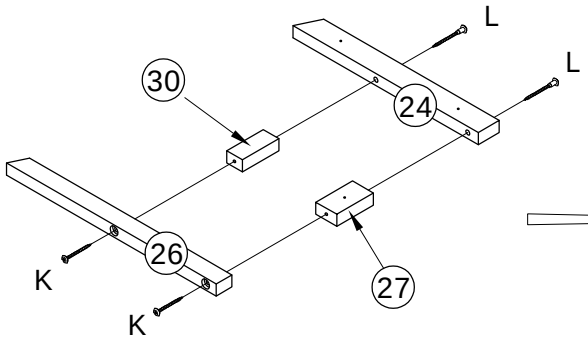

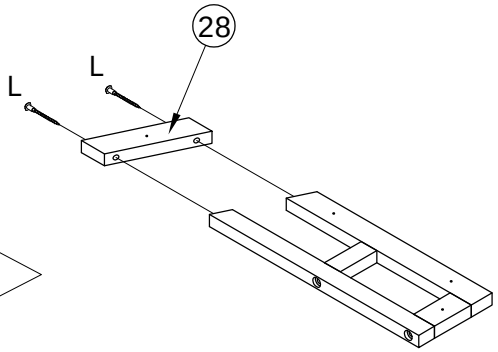

17

Q

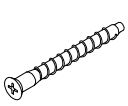

M7x50MM 4PCS

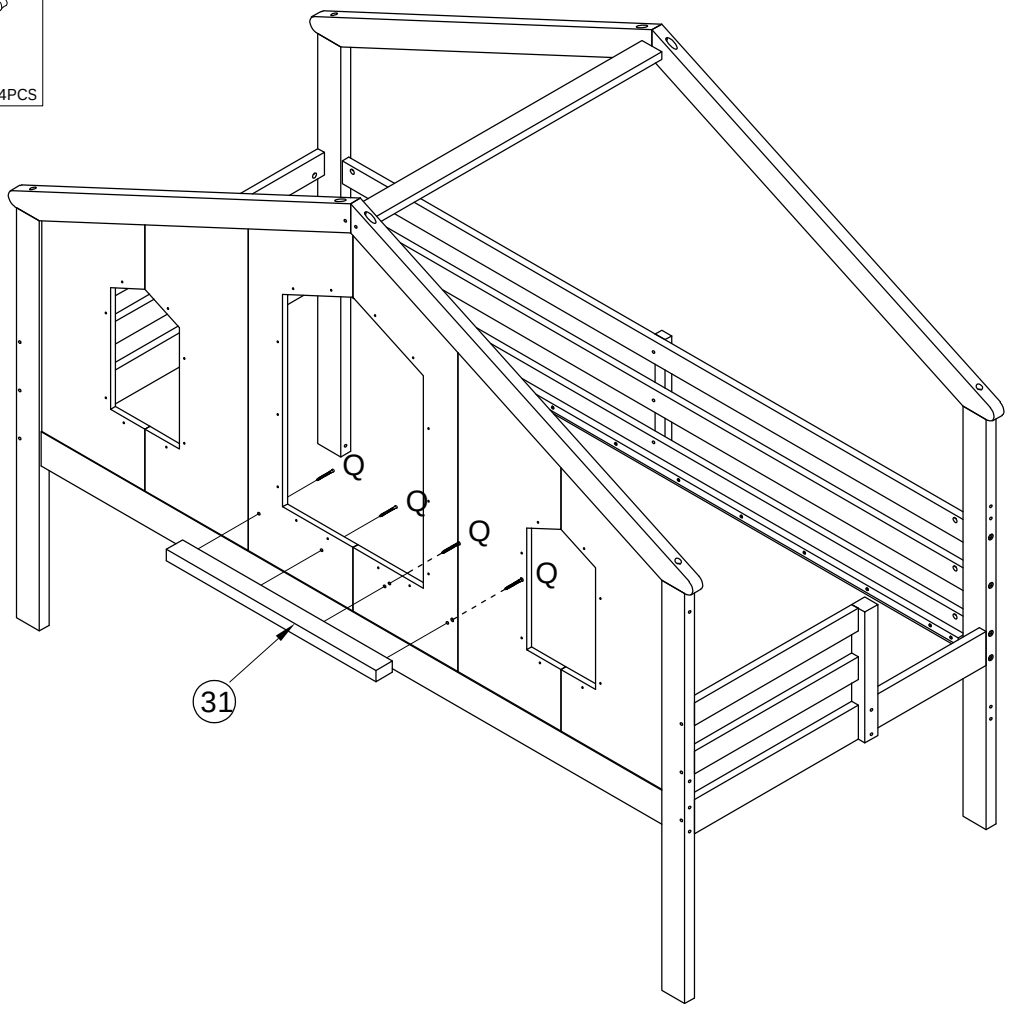

18

U



Φ4x30MM 30PCS

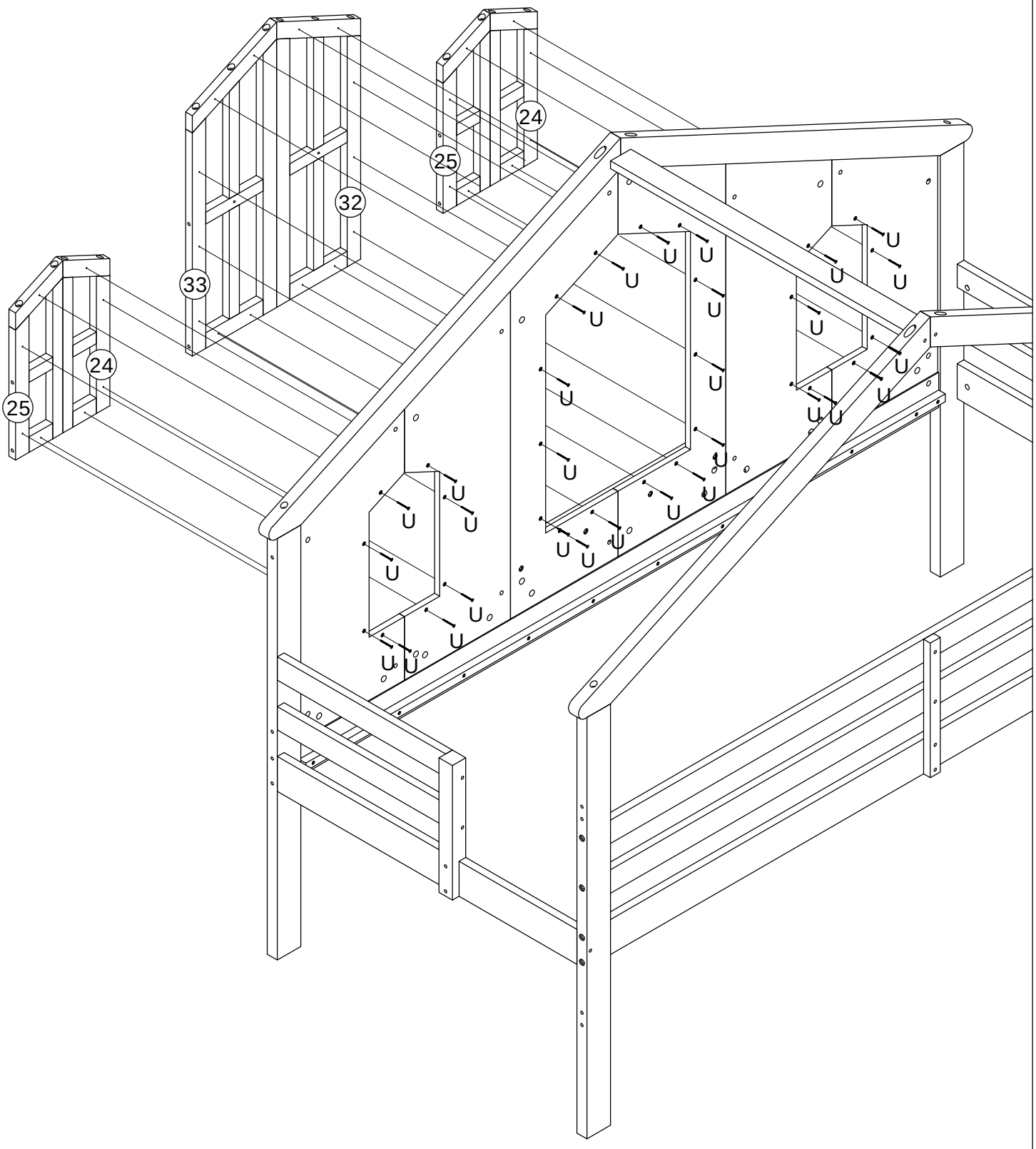

19

B



M6x80MM 3PCS

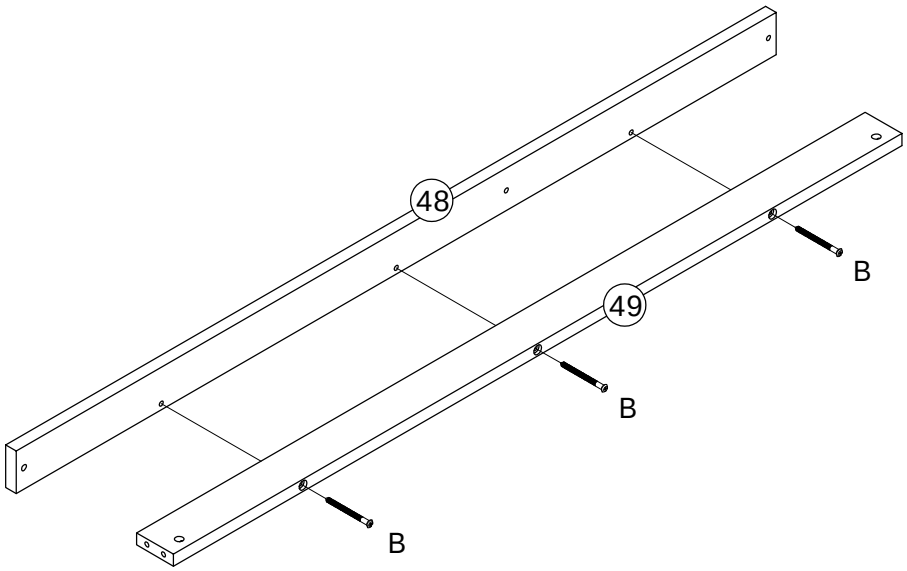

20

A



M6x70MM 8PCS

D



Φ10x12MM 8PCS

E



Φ8x30MM 10PCS

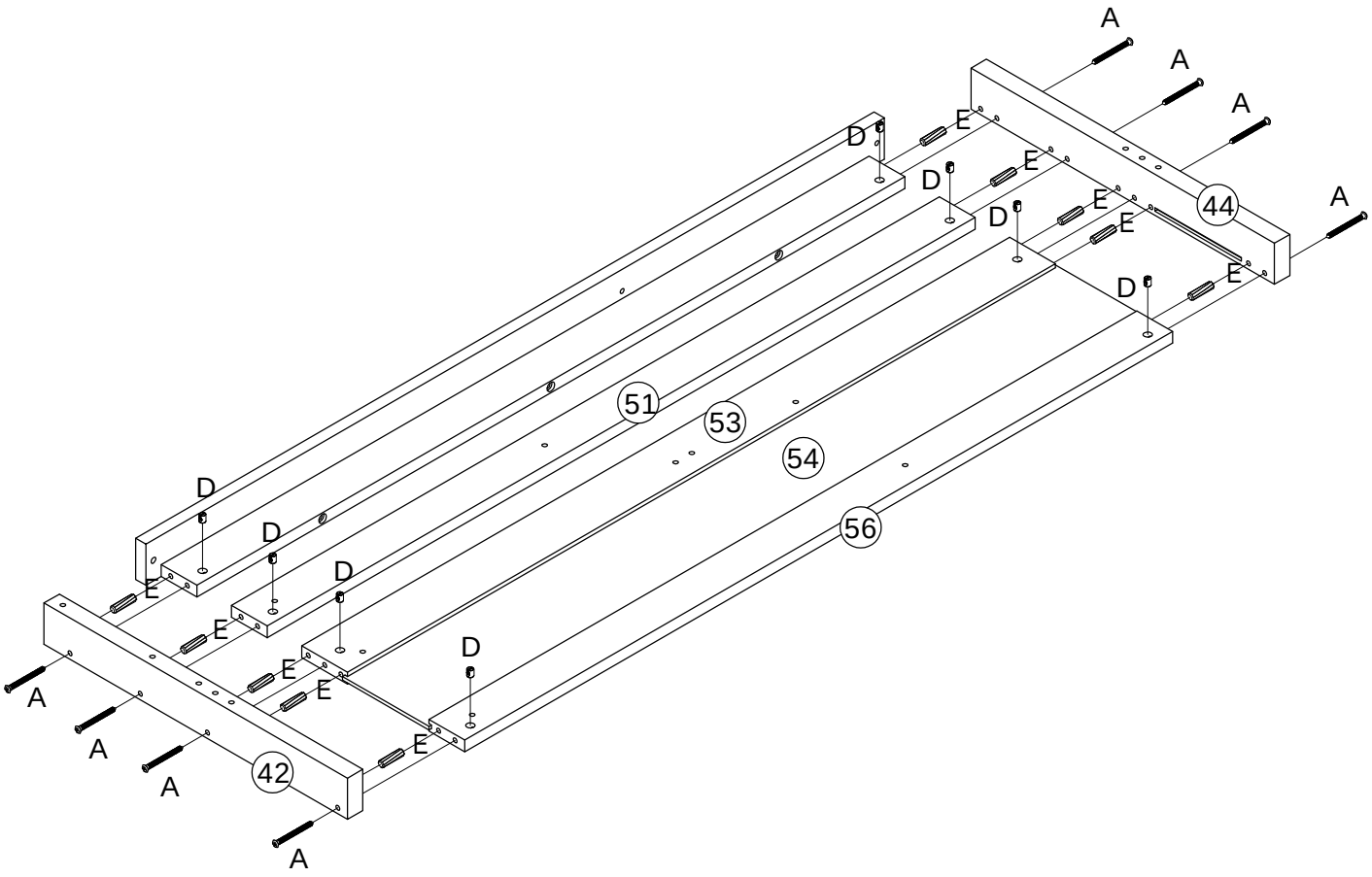

21

F	K	AA
	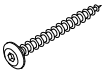	
M6x50MM 1PC	Φ6x50MM 1PC	Φ10x80MM 1PC

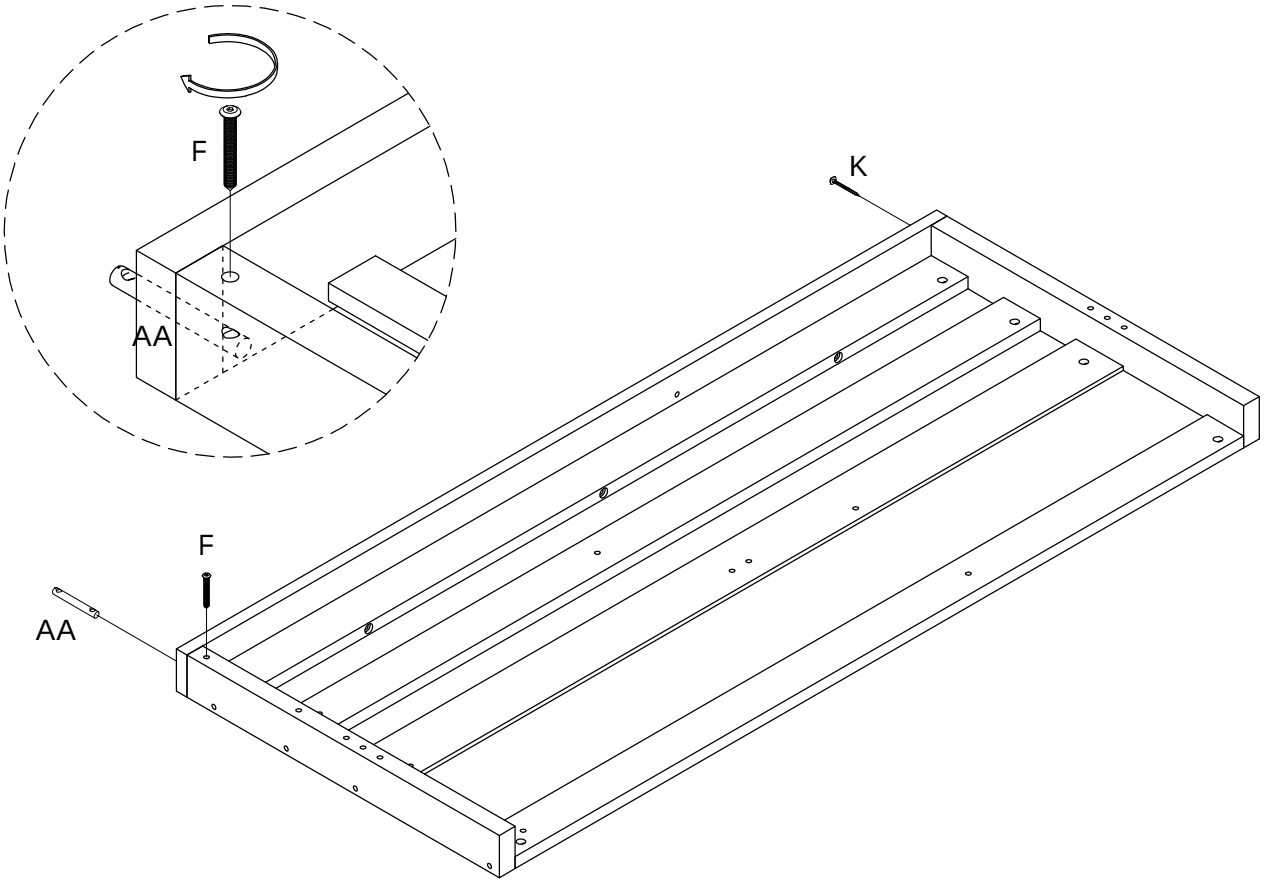

22

B

M6x80MM 3PCS

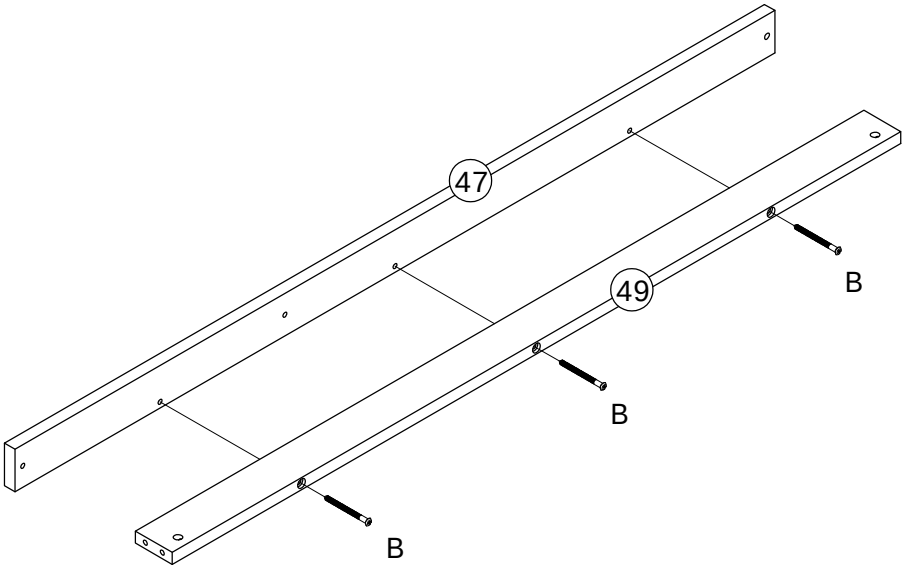

23

A	D	E
		
M6x70MM 8PCS	Φ10x12MM 8PCS	Φ8x30MM 10PCS

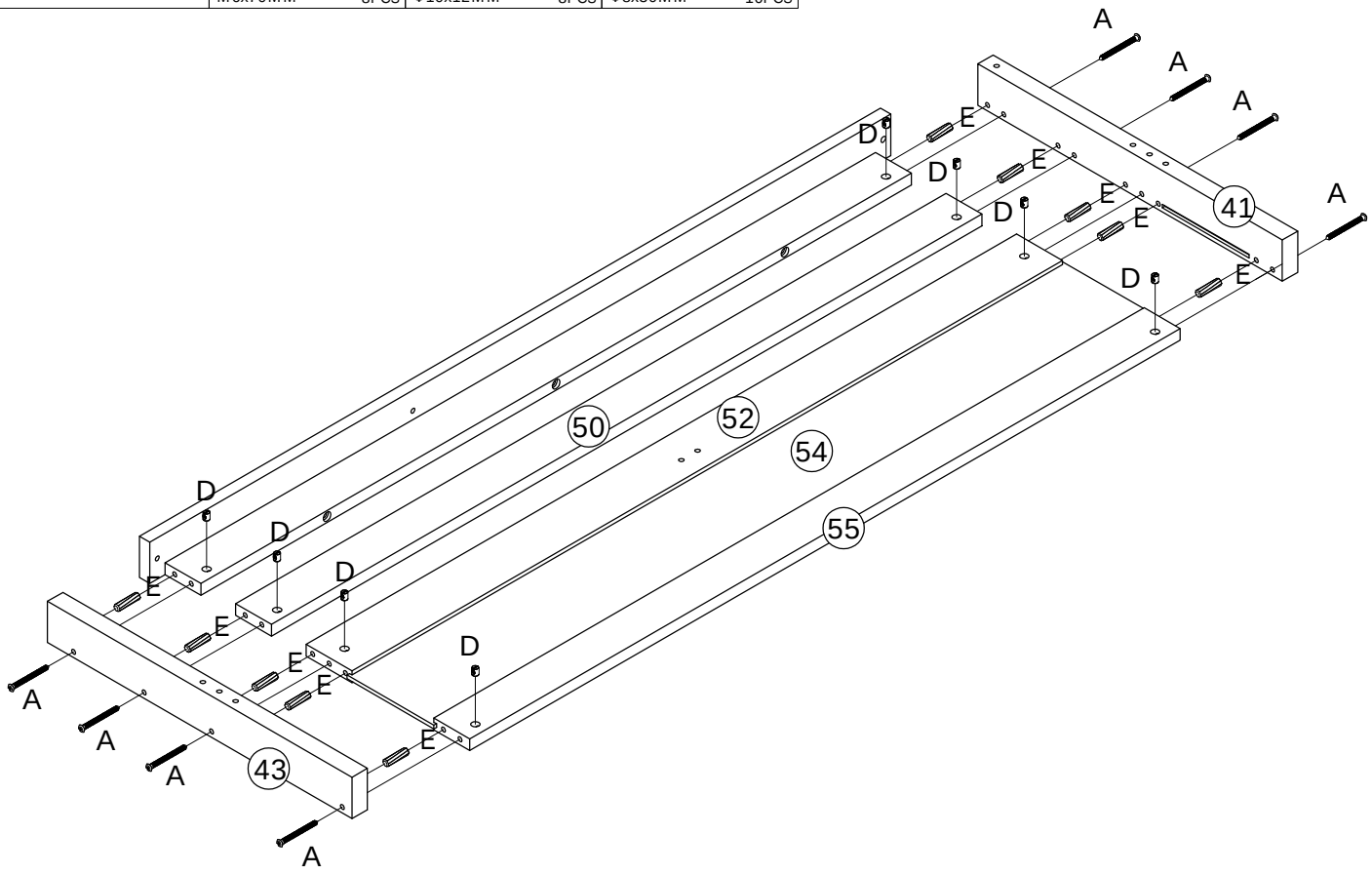

24

F	K	AA
		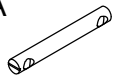
M6x50MM 1PC	Φ6x50MM 1PC	Φ10x80MM 1PC

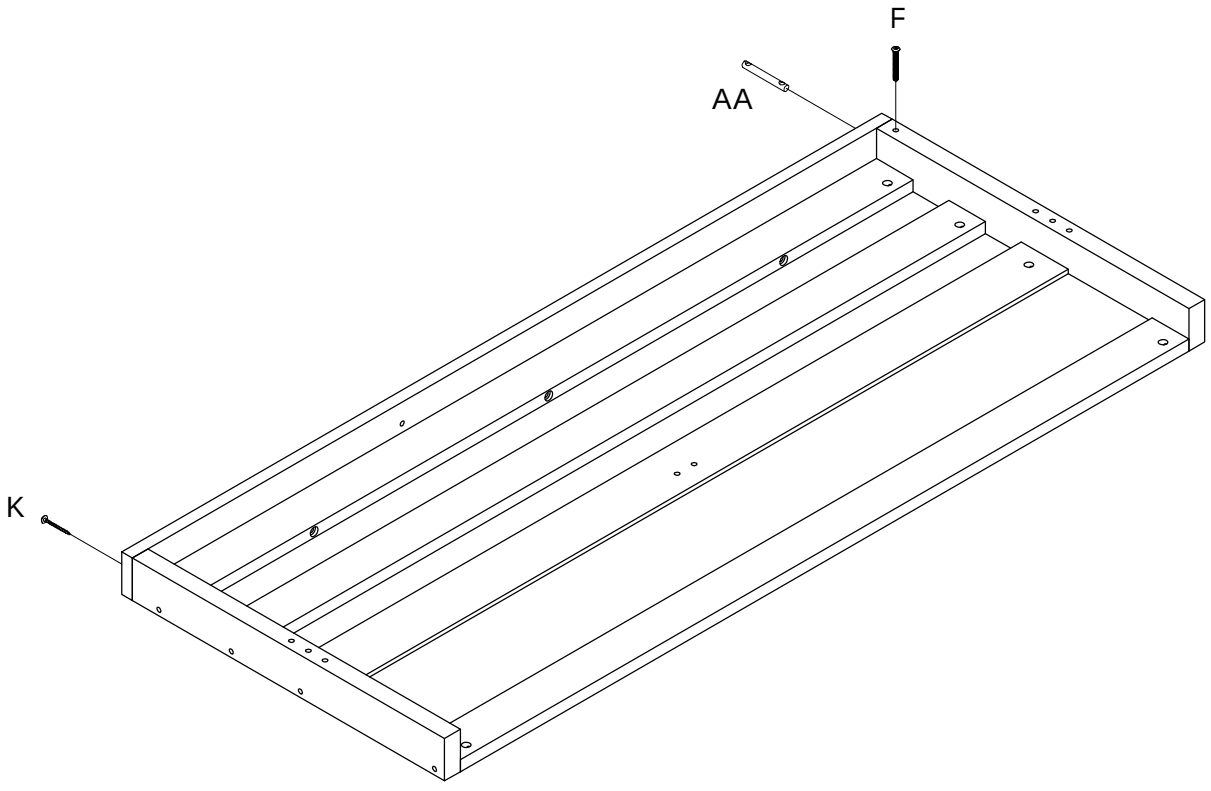

25

Q	U
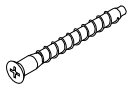	
M7x50MM 6PCS	Φ4x30MM 8PCS

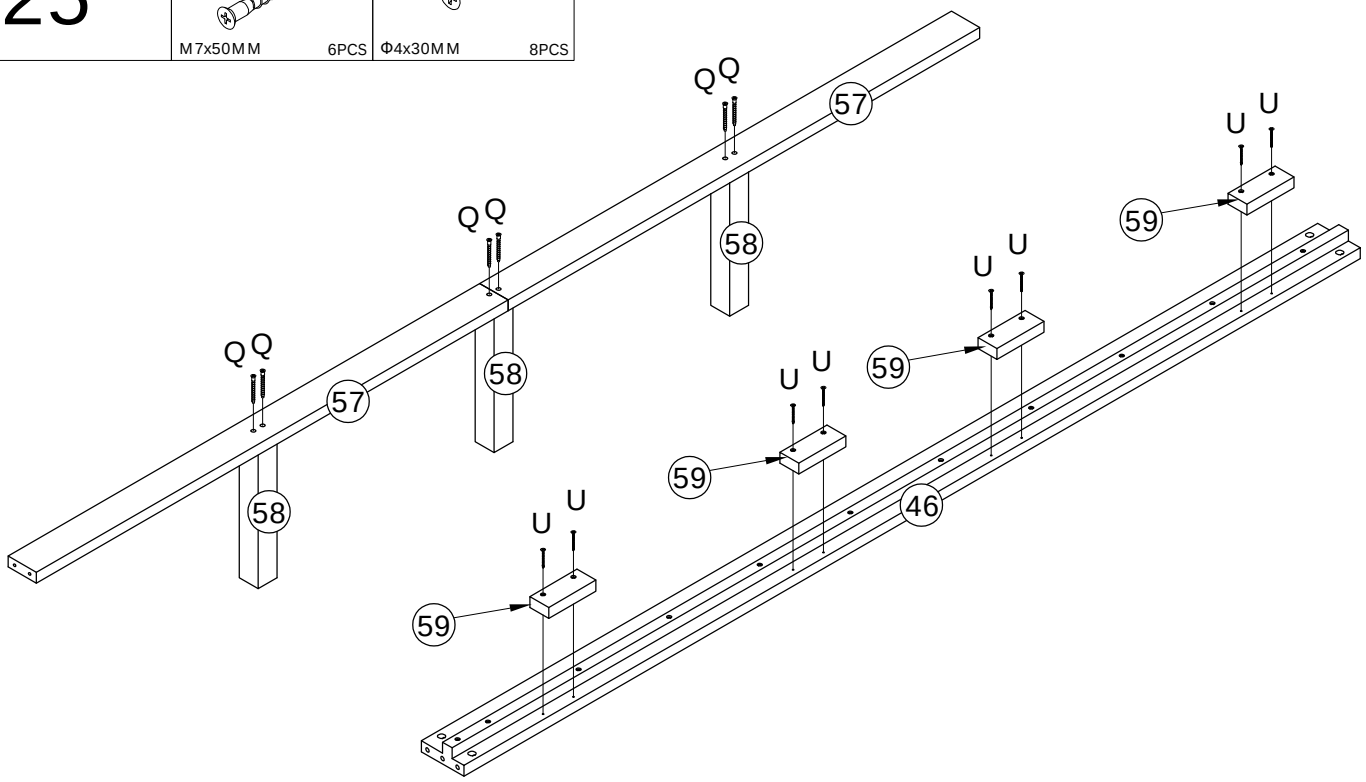

26

C	D	E	Q
			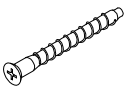
M6x110MM 8PCS	Φ10x12MM 8PCS	Φ8x30MM 4PCS	M7x50MM 4PCS

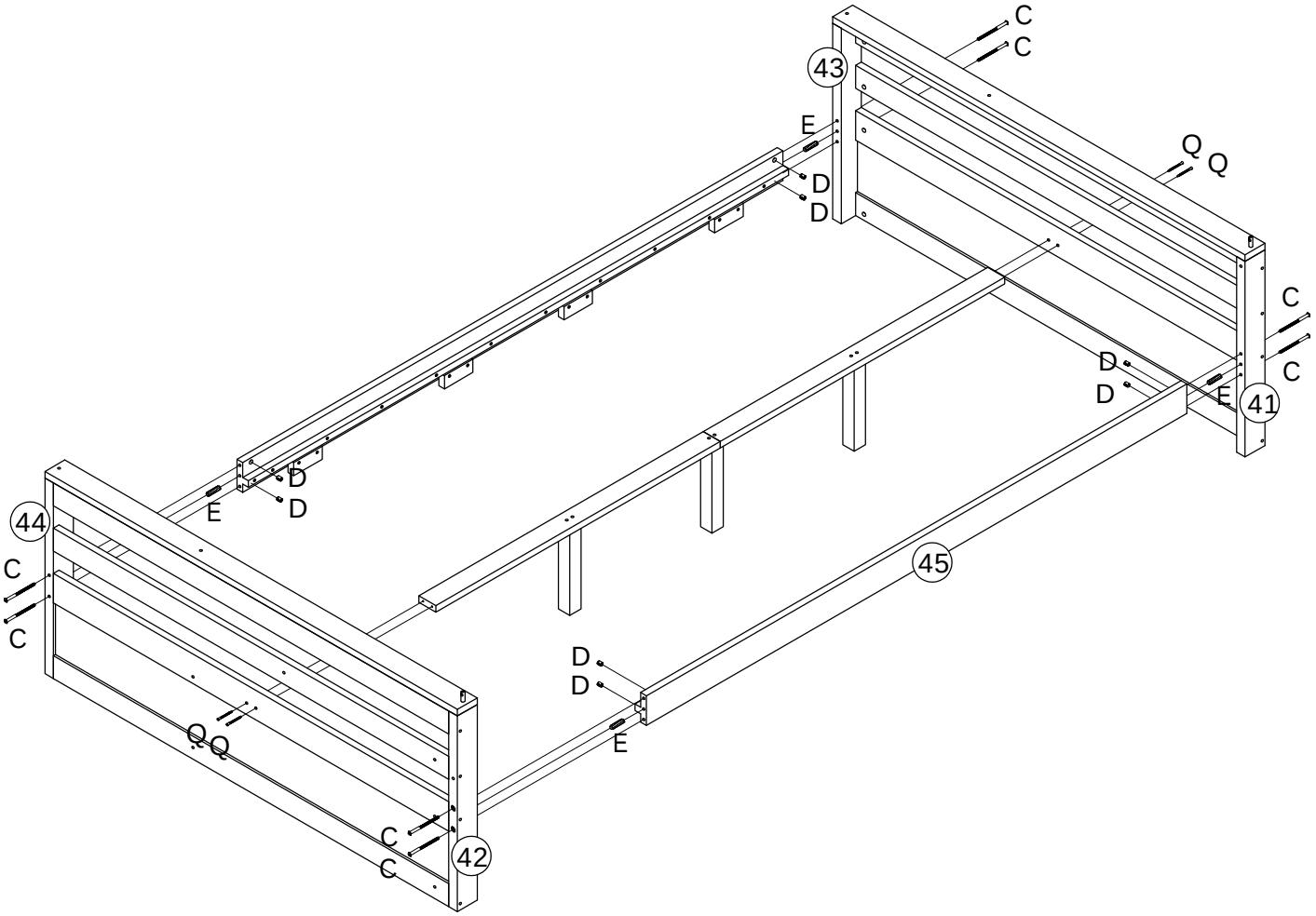

27

F	K
	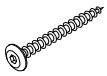
M6x50MM 2PCS	Φ6x50MM 2PCS

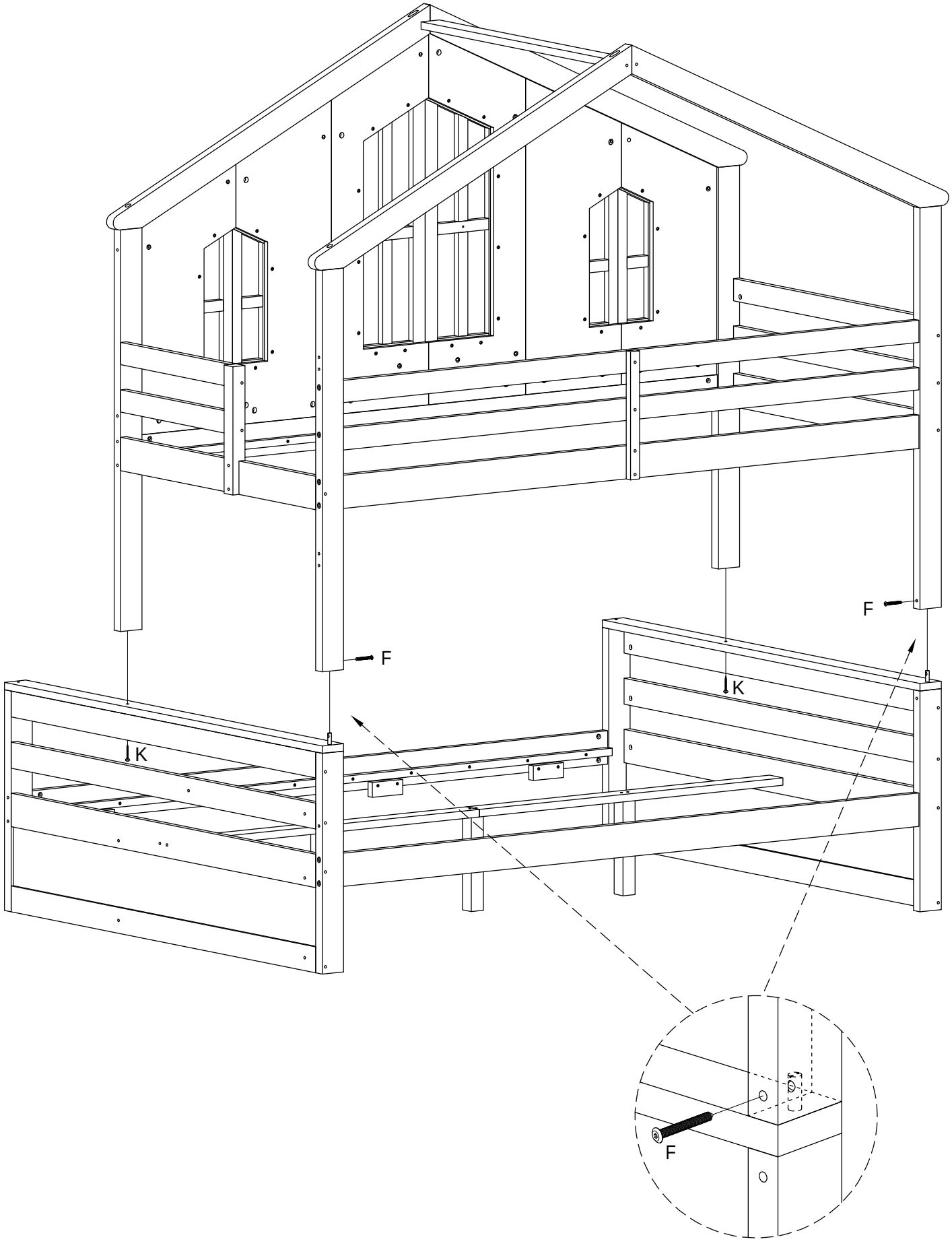

28

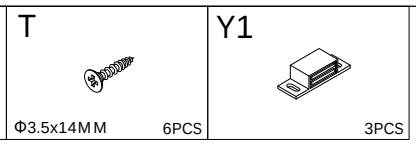
T
Φ3.5x14MM
6PCS
Y1
3PCS

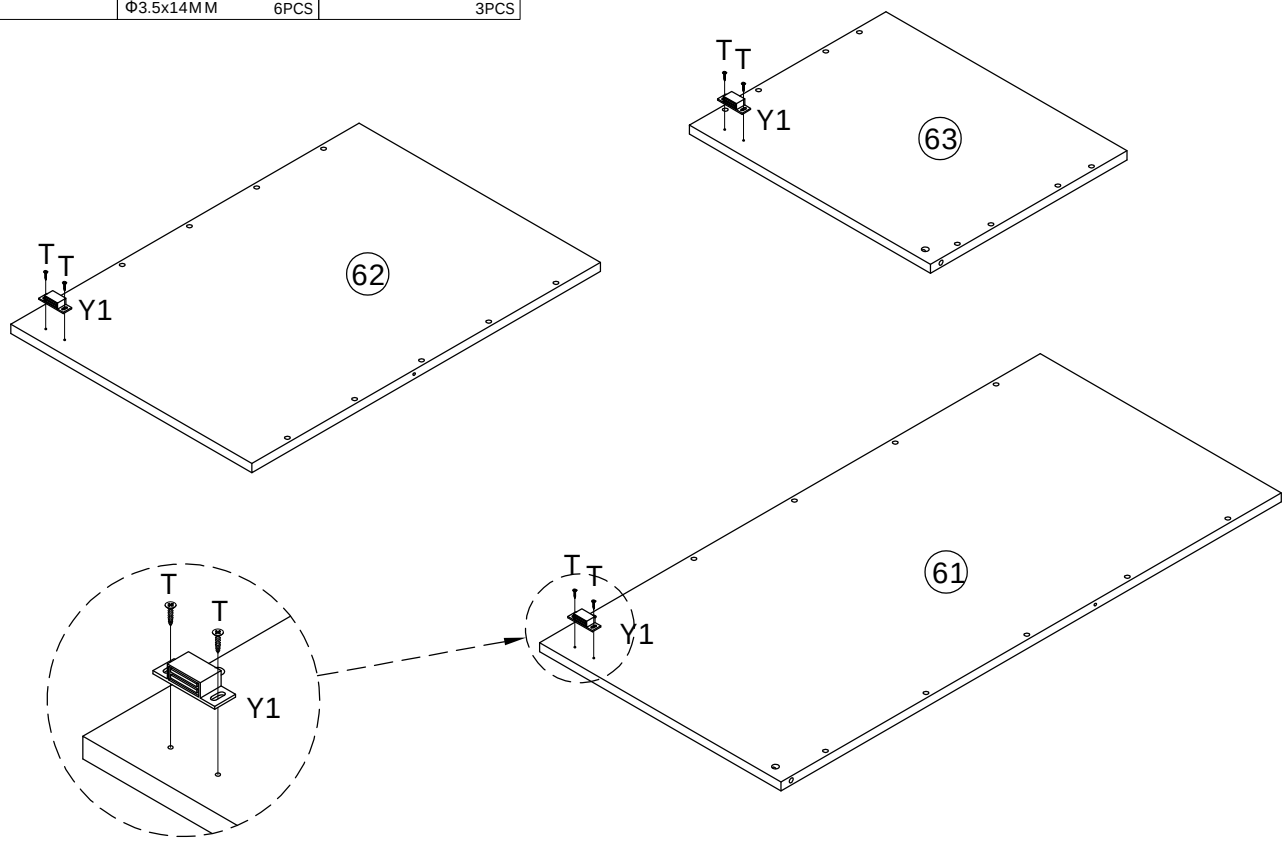
T
T
Y1
63
T
T
Y1
62
T
T
Y1
T
T
Y1
61

29

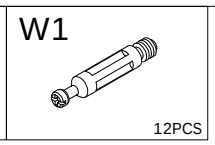
W1
12PCS

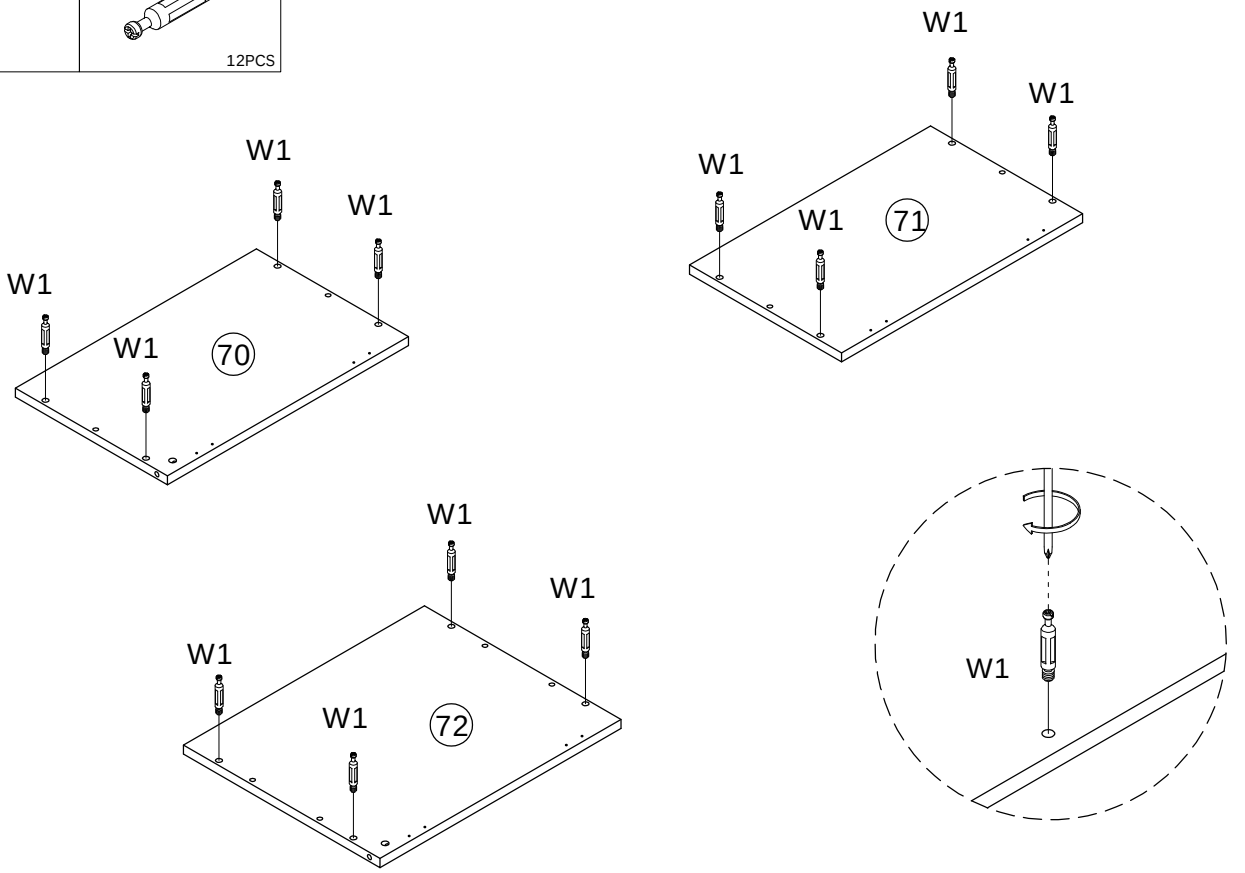
W1
W1
W1
W1
71
W1
W1
W1
W1
70
W1
W1
W1
W1
72
W1

30

S	Y2	Z
Φ3x14MM 24PCS	3PCS	6PCS

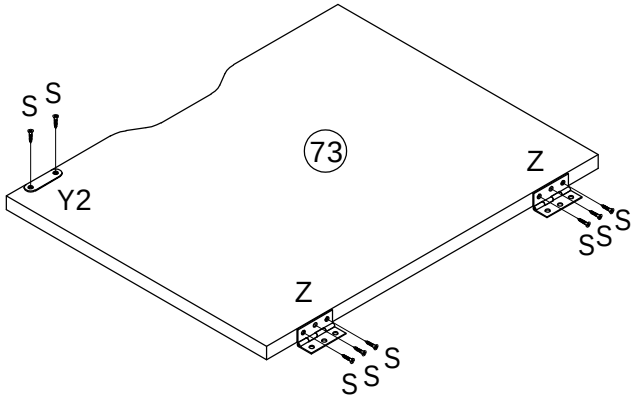

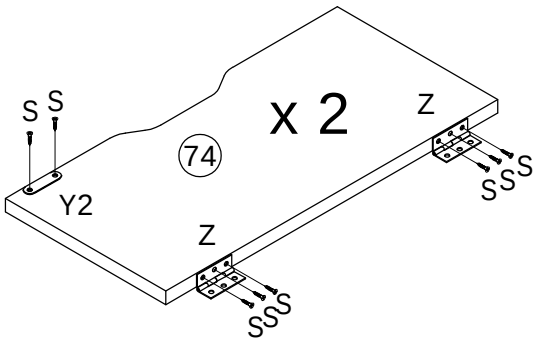

31

E	Q
Φ8x30MM 4PCS	M7x50MM 6PCS

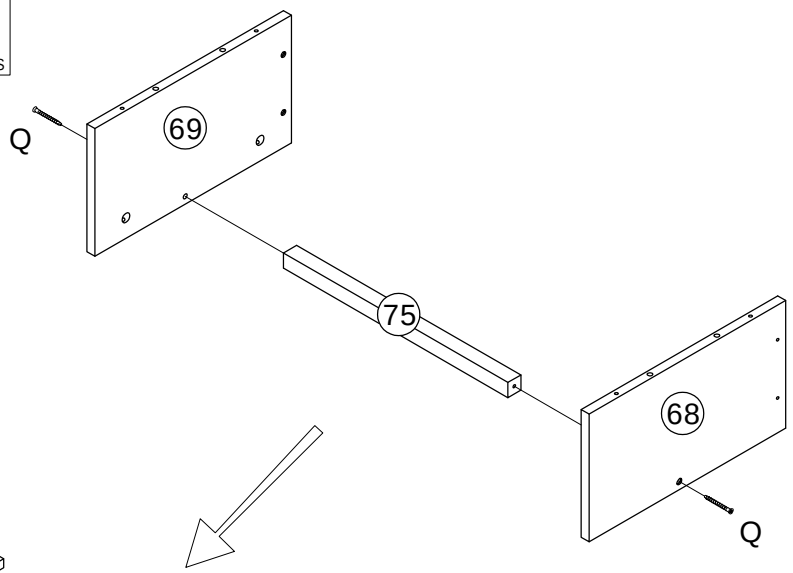

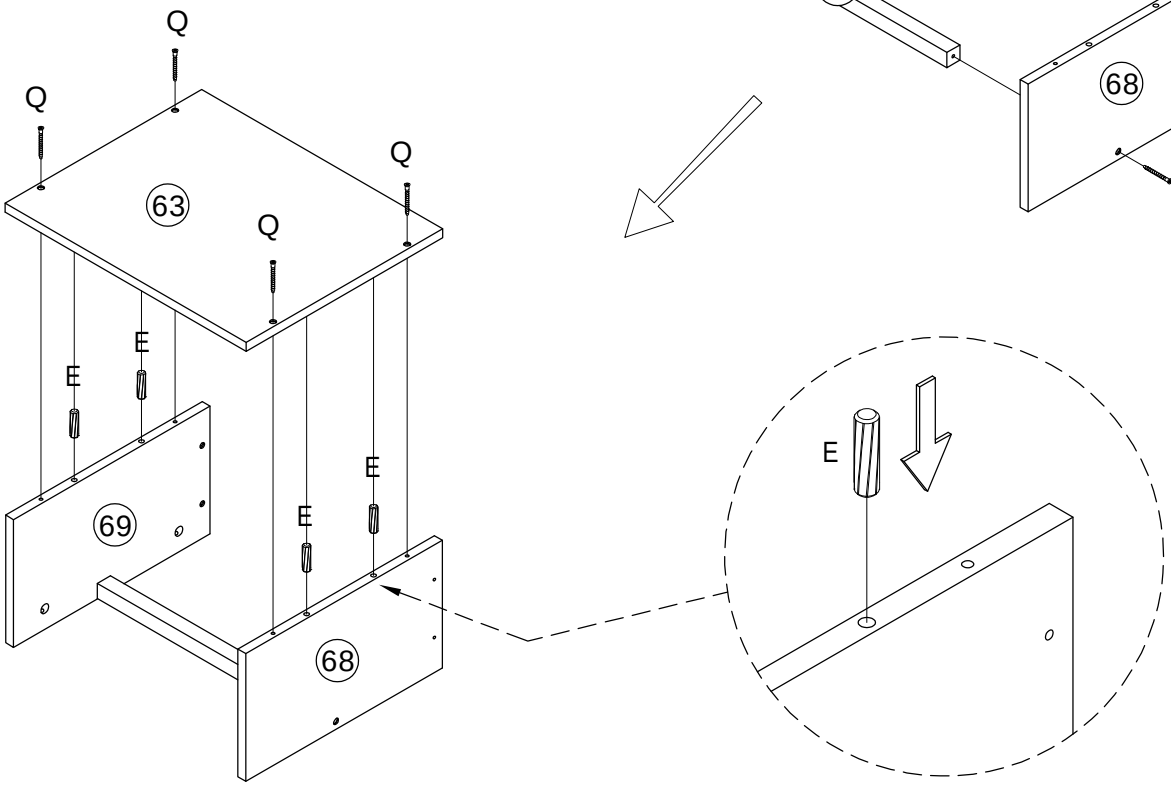

32

E	S	W2
		
Φ8x30MM 4PCS	Φ3x14MM 6PCS	4PCS

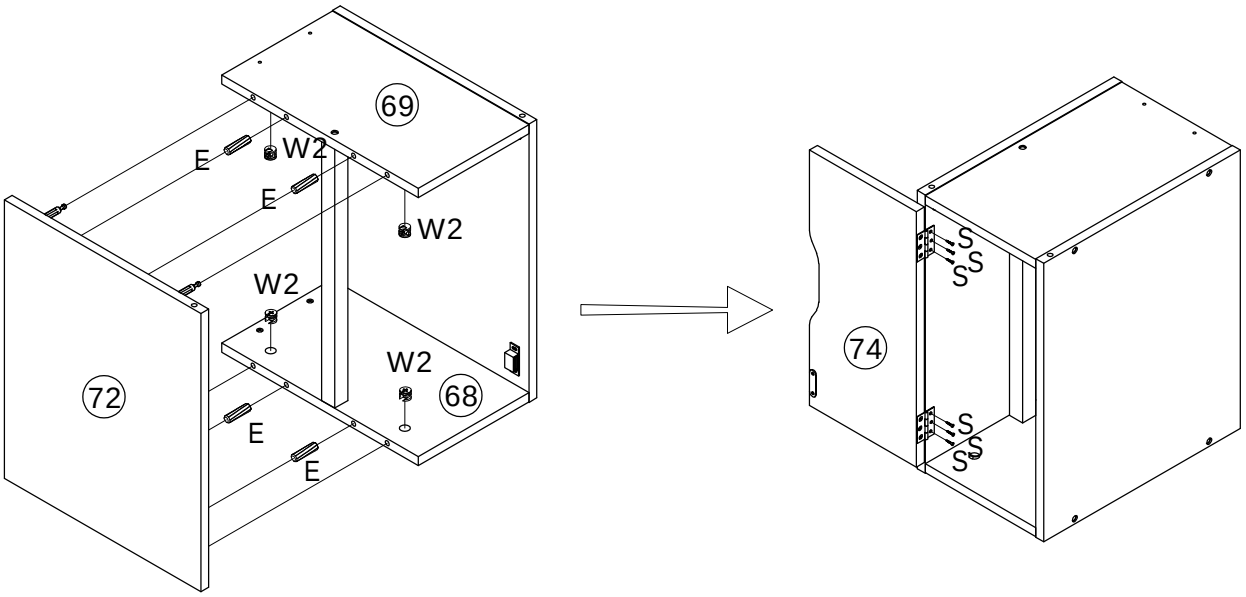

33

E	Q
	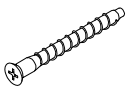
Φ8x30MM 4PCS	M7x50MM 8PCS

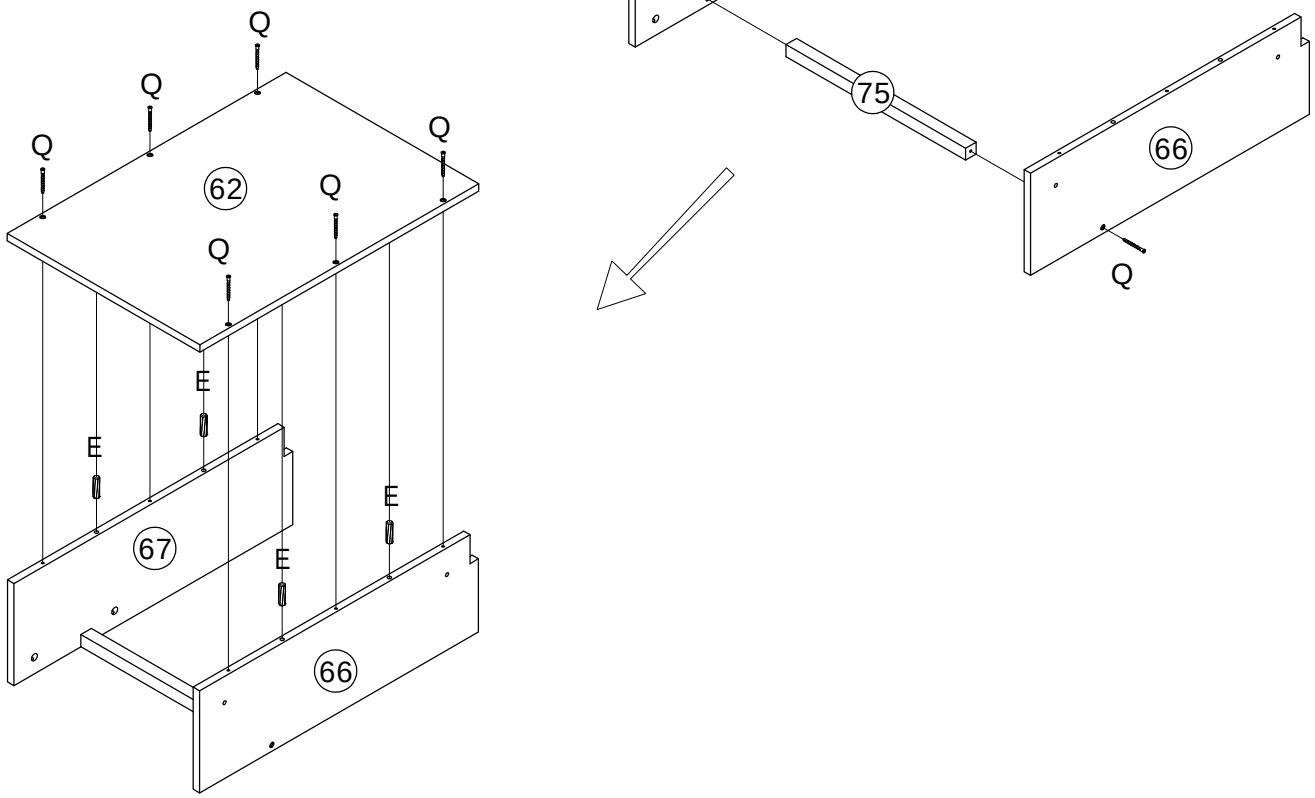

34	E Φ8x30MM 2PCS	S Φ3x14MM 6PCS	W2 4PCS

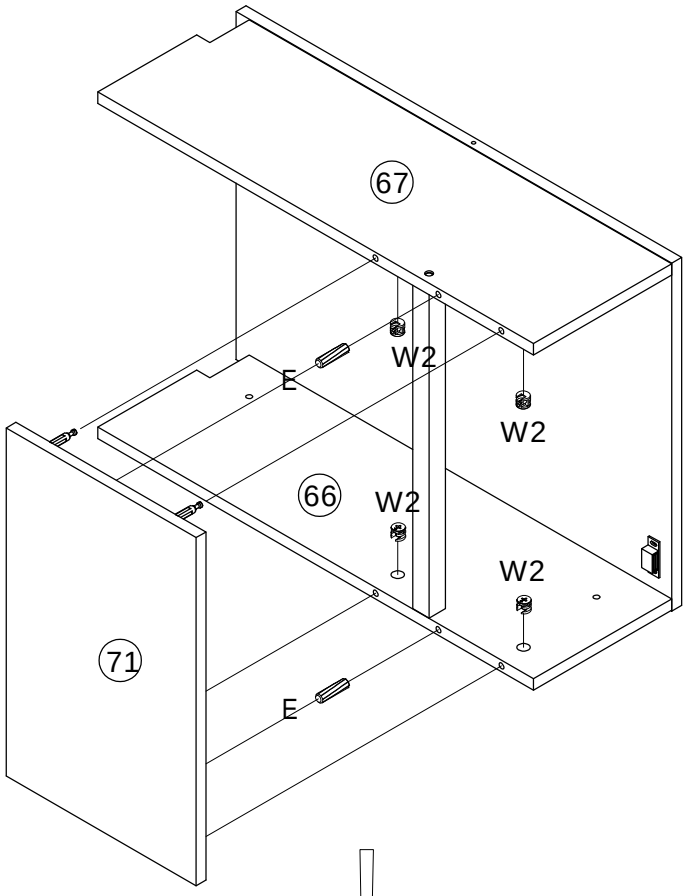

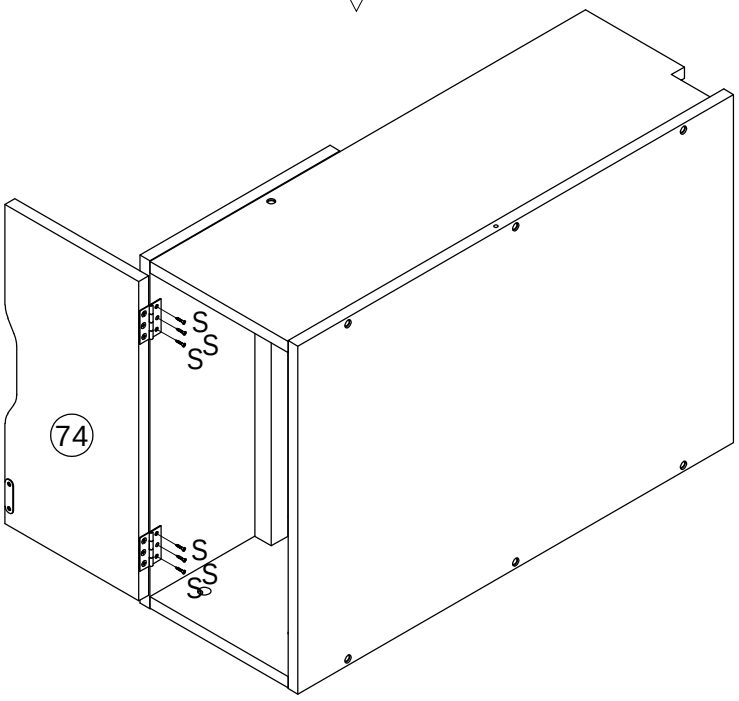

35

E	Q
	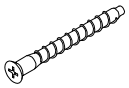
Φ8x30MM 4PCS	M7x50MM 12PCS

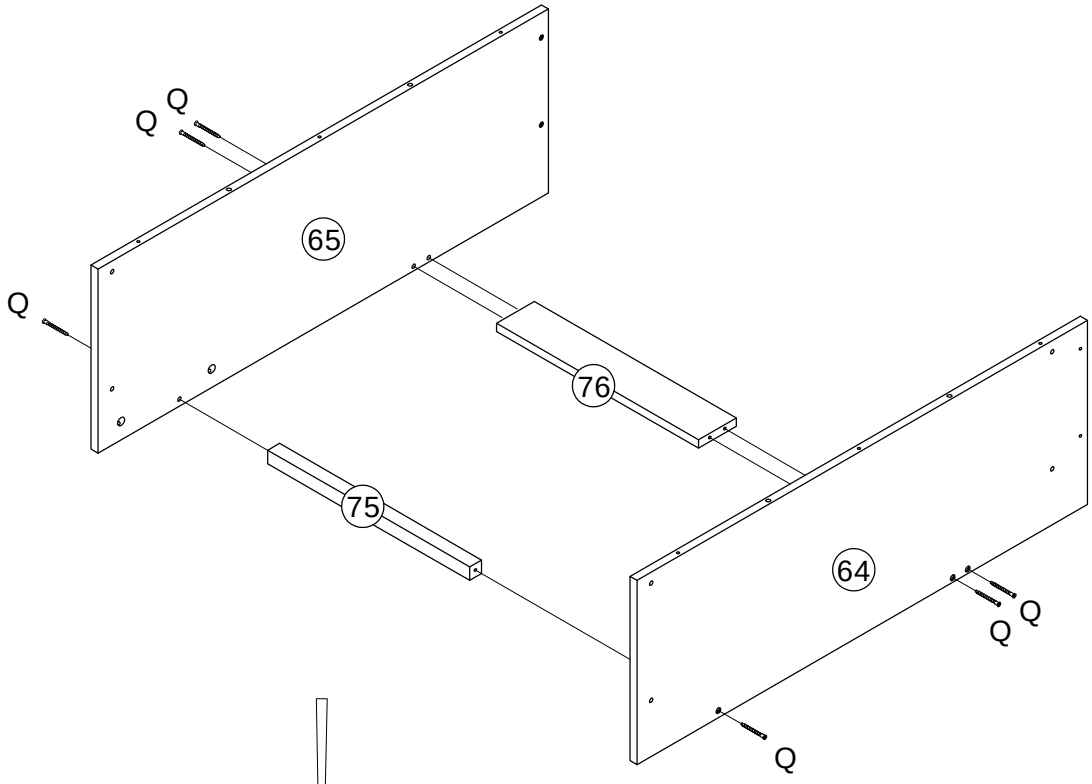

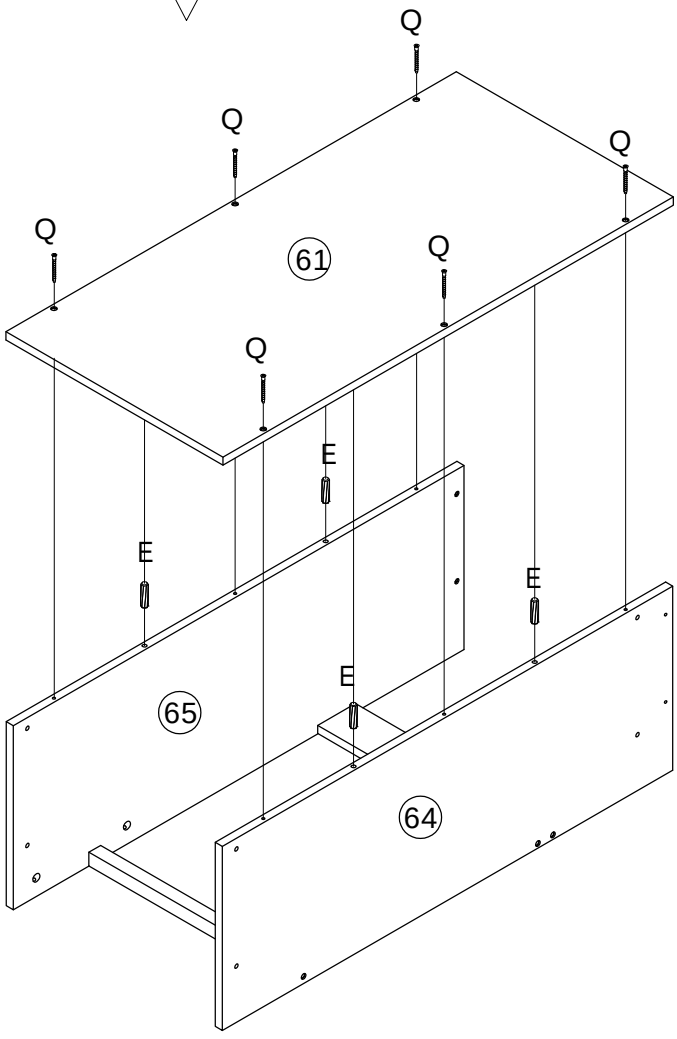

36	E Φ8x30MM 2PCS	S Φ3x14MM 6PCS	W2 4PCS

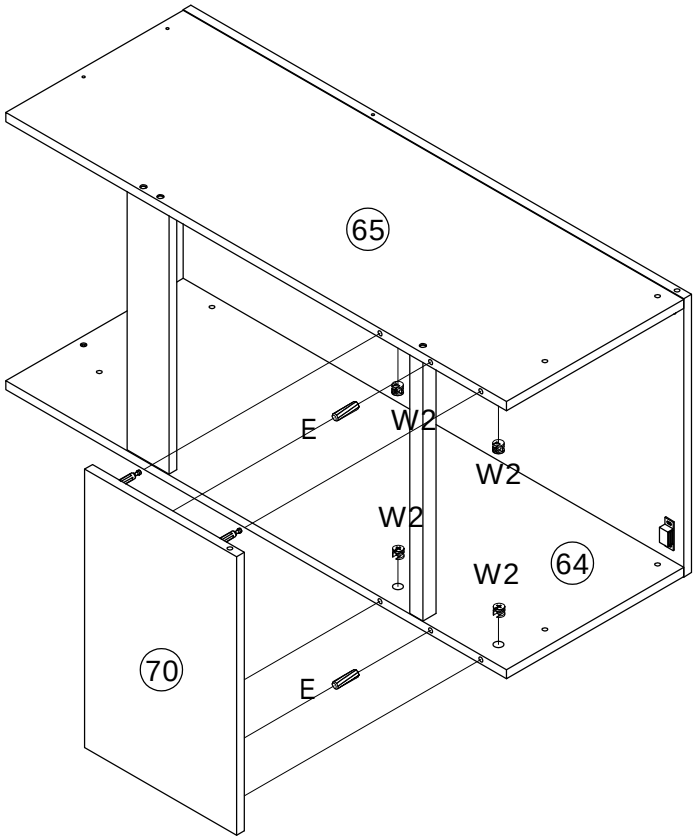

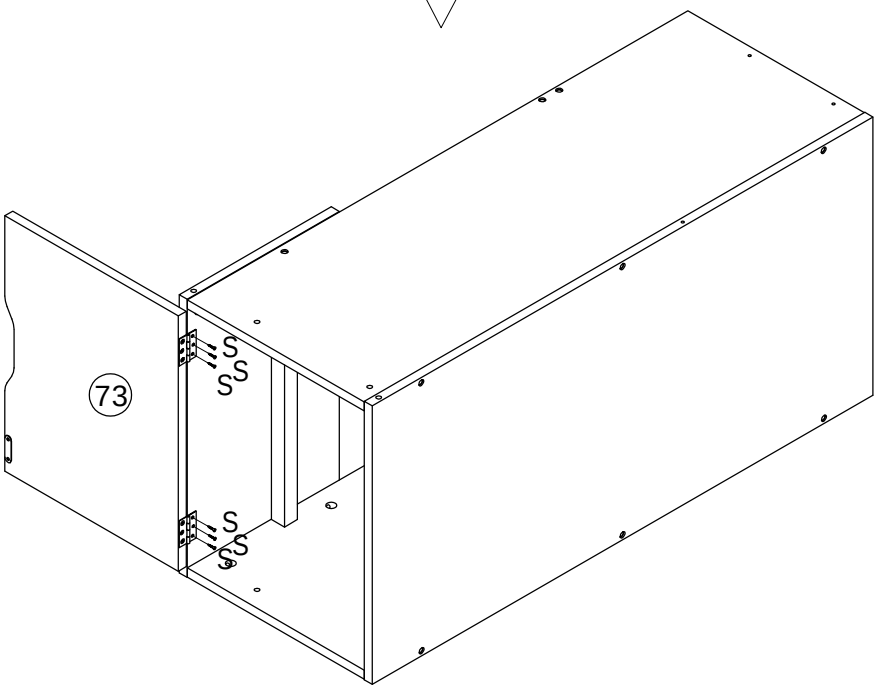

37	I	J
	M6x25MM 4PCS	M6x20MM 4PCS

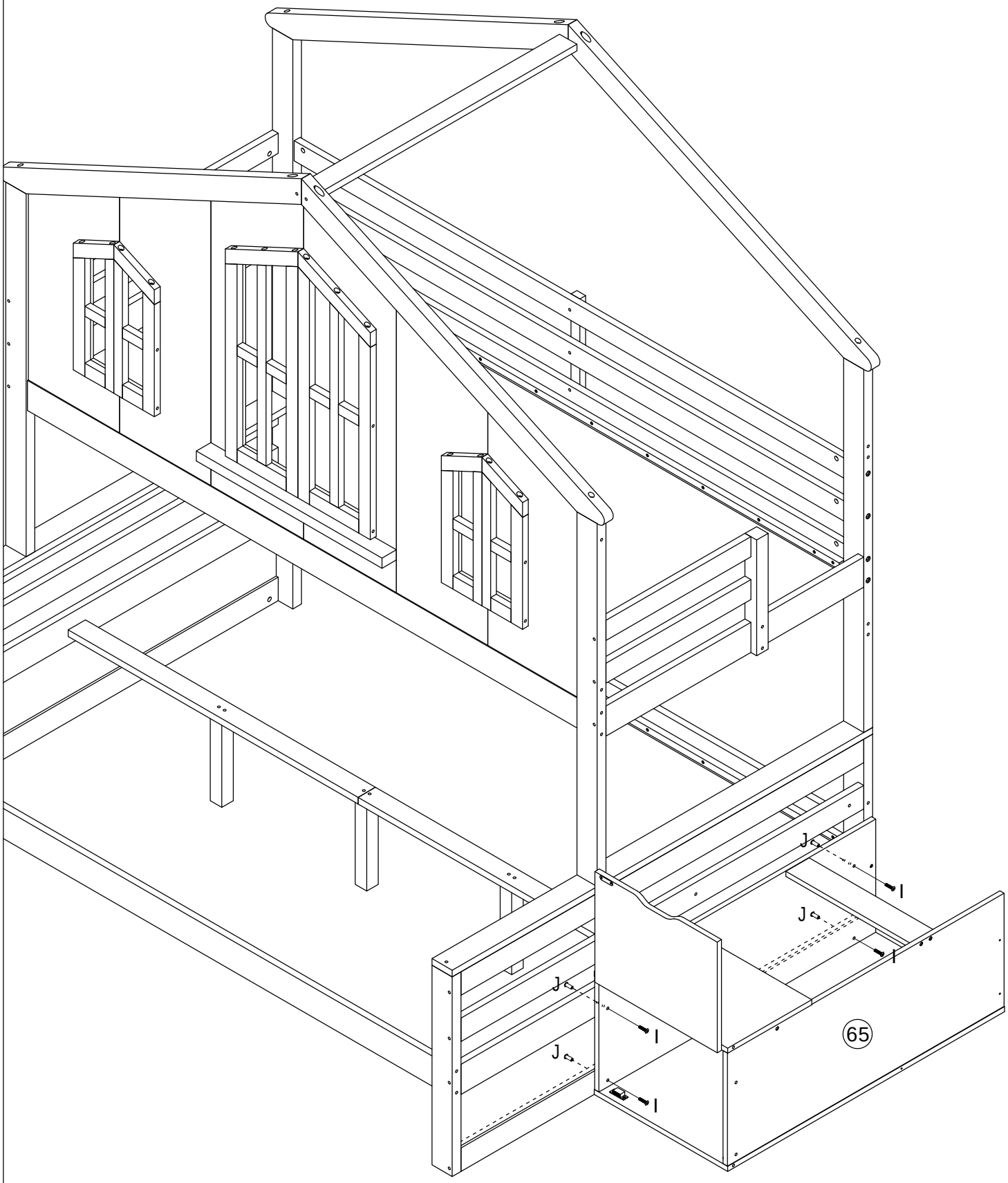

38	I	J
		
	M6x25MM 2PCS	M6x20MM 2PCS

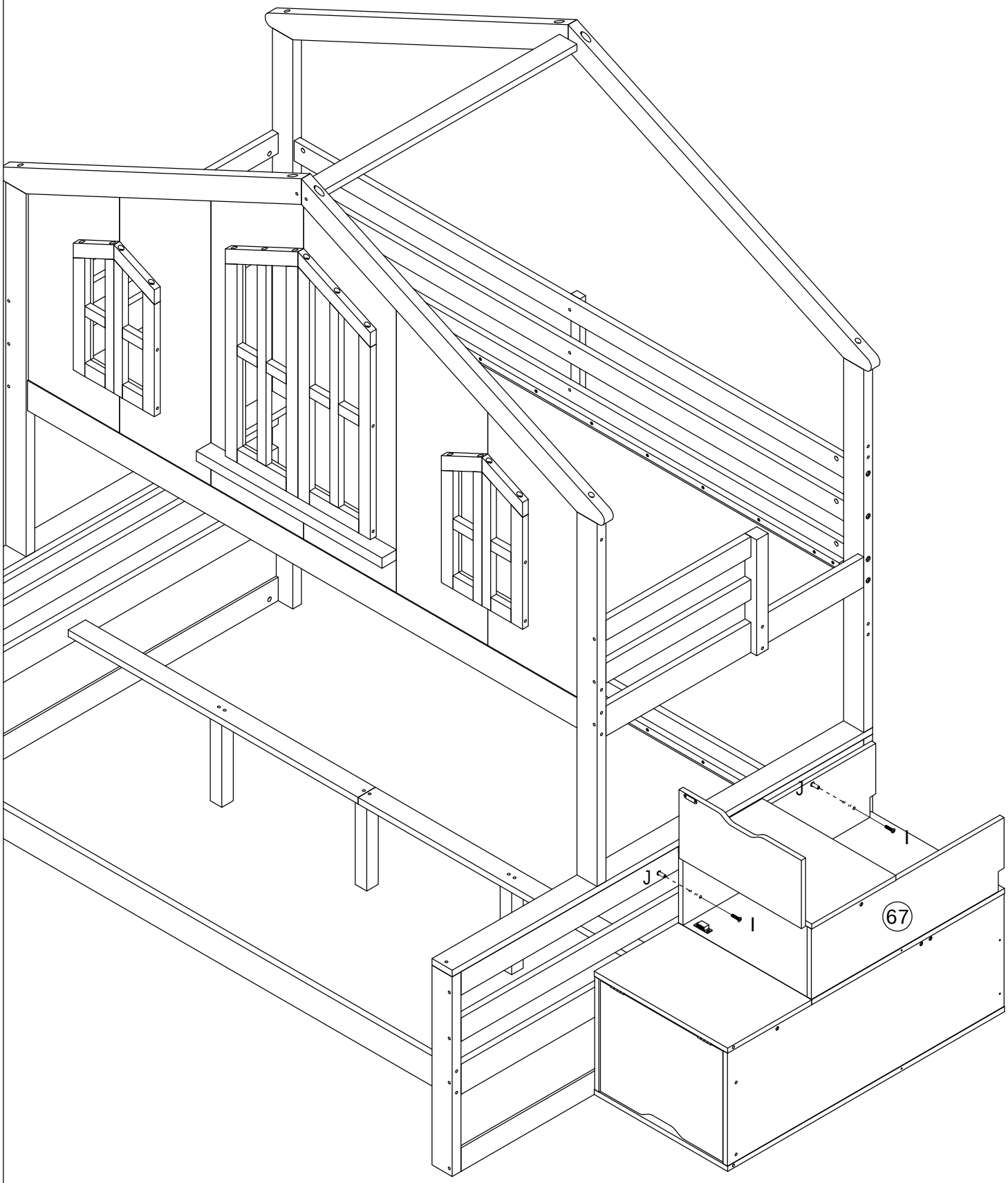

39



40

E	M	O
		
Φ8x30MM 10PCS	Φ6x70MM 9PCS	Φ6x90MM 1PC

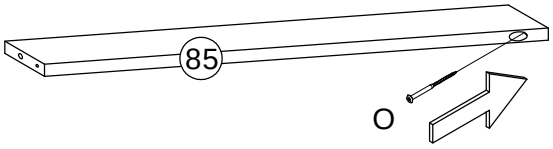

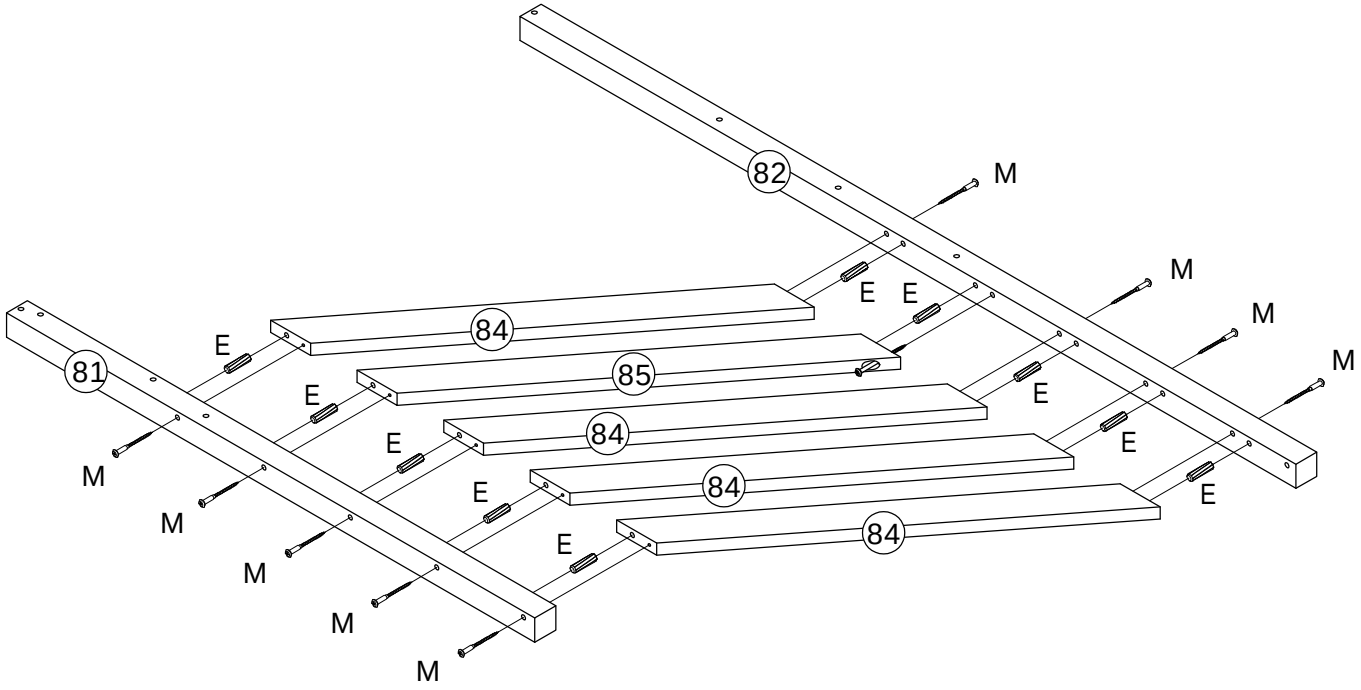

41

E

Φ8x30MM 20PCS

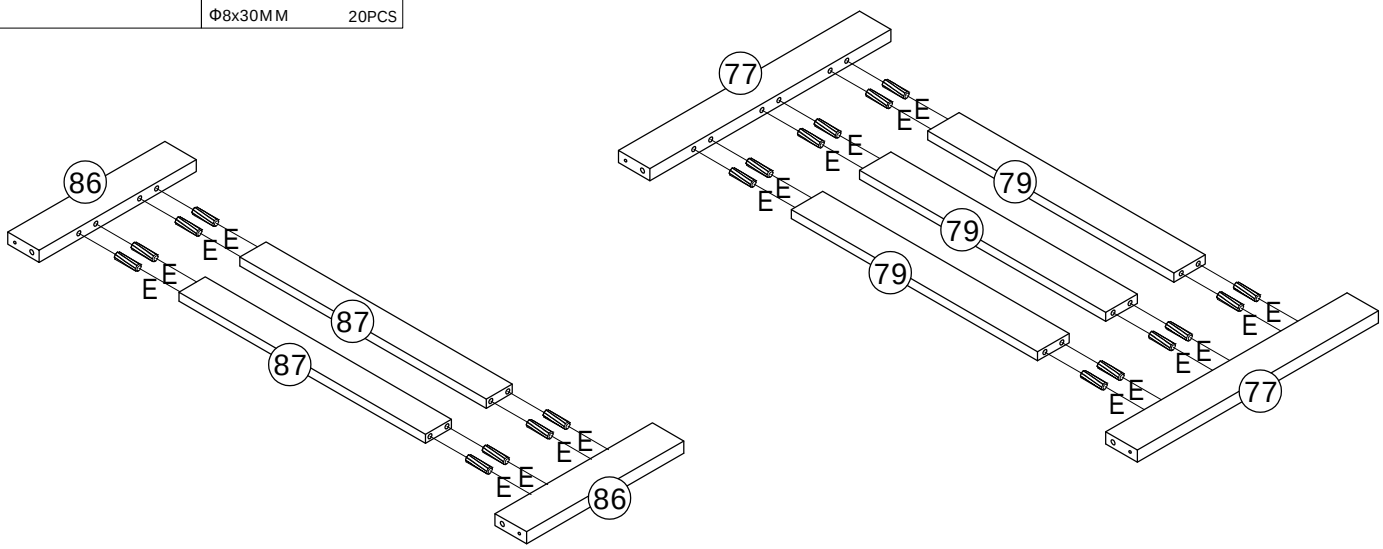

42

E	M
	
Φ8x30MM 2PCS	Φ6x70MM 1PC

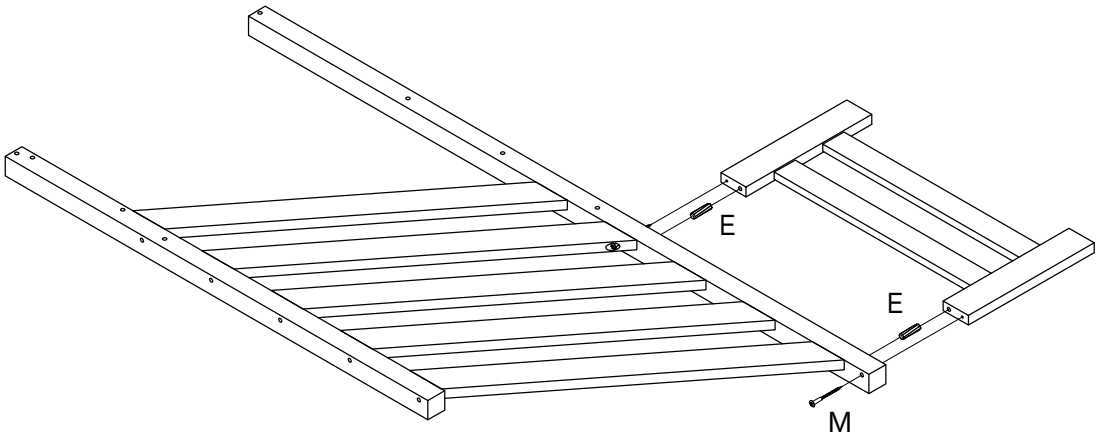

43

E	M
	
Φ8x30MM 3PCS	Φ6x70MM 5PCS

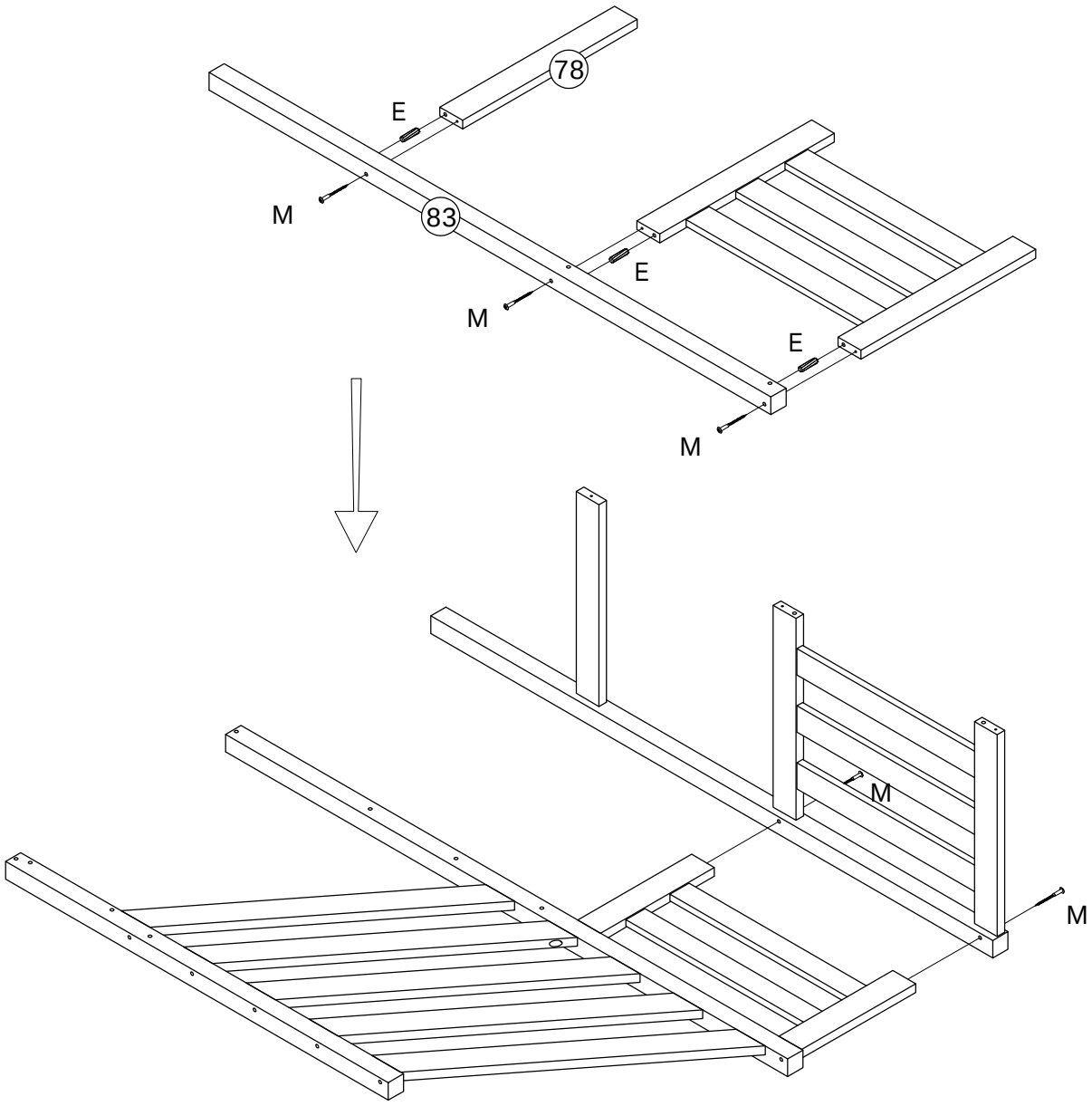

44

B	E	F	J	M	P
M6x80MM 4PCS	Φ8x30MM 2PCS	M6x50MM 2PCS	M6x20MM 2PCS	Φ6x70MM 2PCS	Φ6x100MM 3PCS

X

Φ10x10MM 4PCS

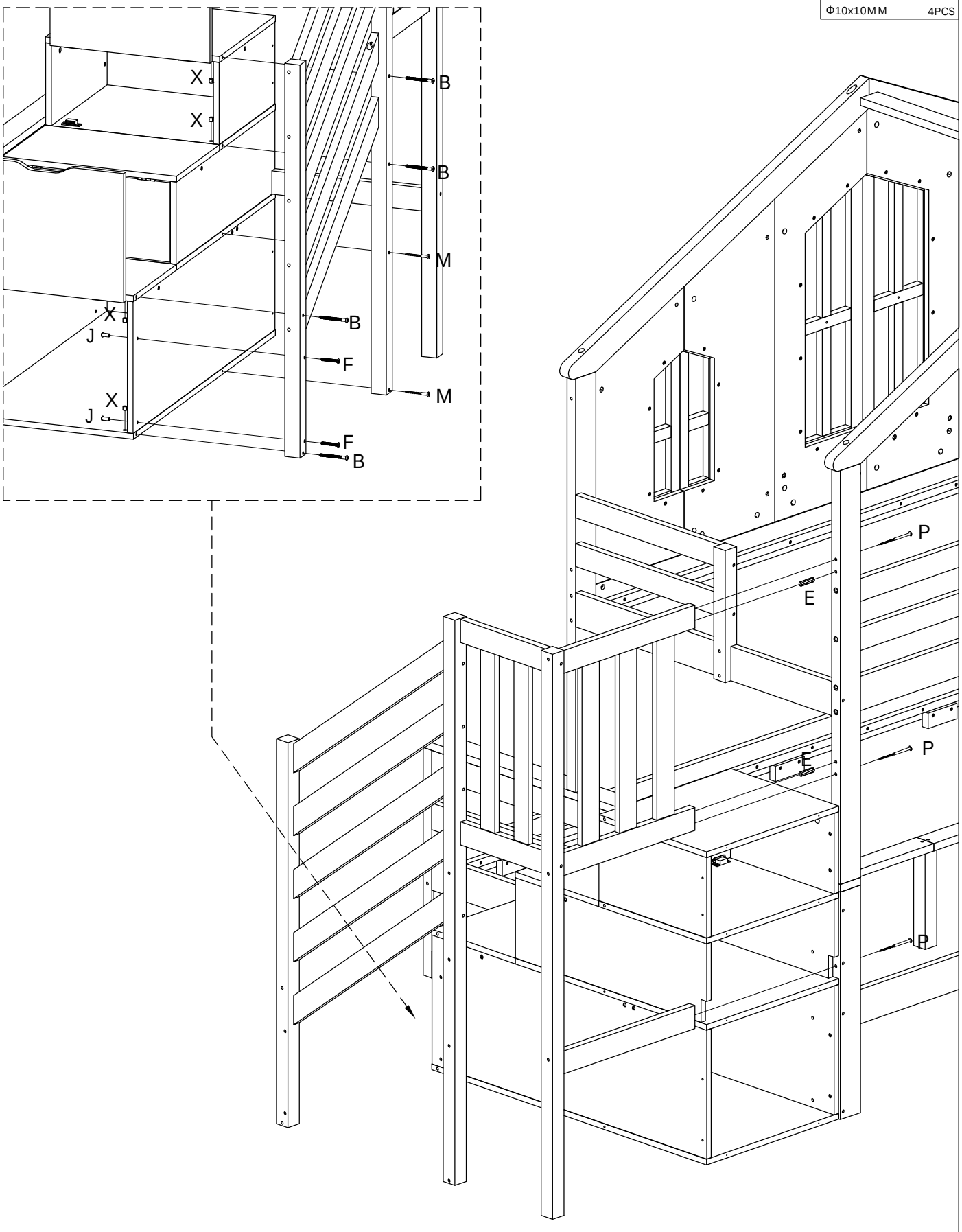

45

U



Φ4x30MM 8PCS

46

T



Φ3.5x14MM 8PCS

47

U



Φ4x30MM 75PCS

x 75

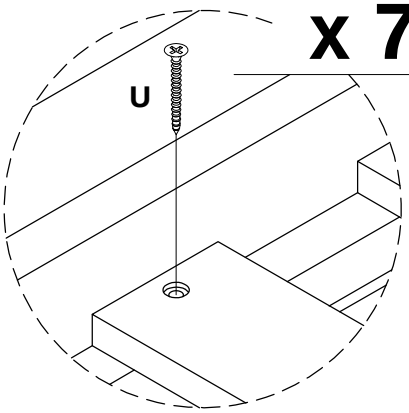

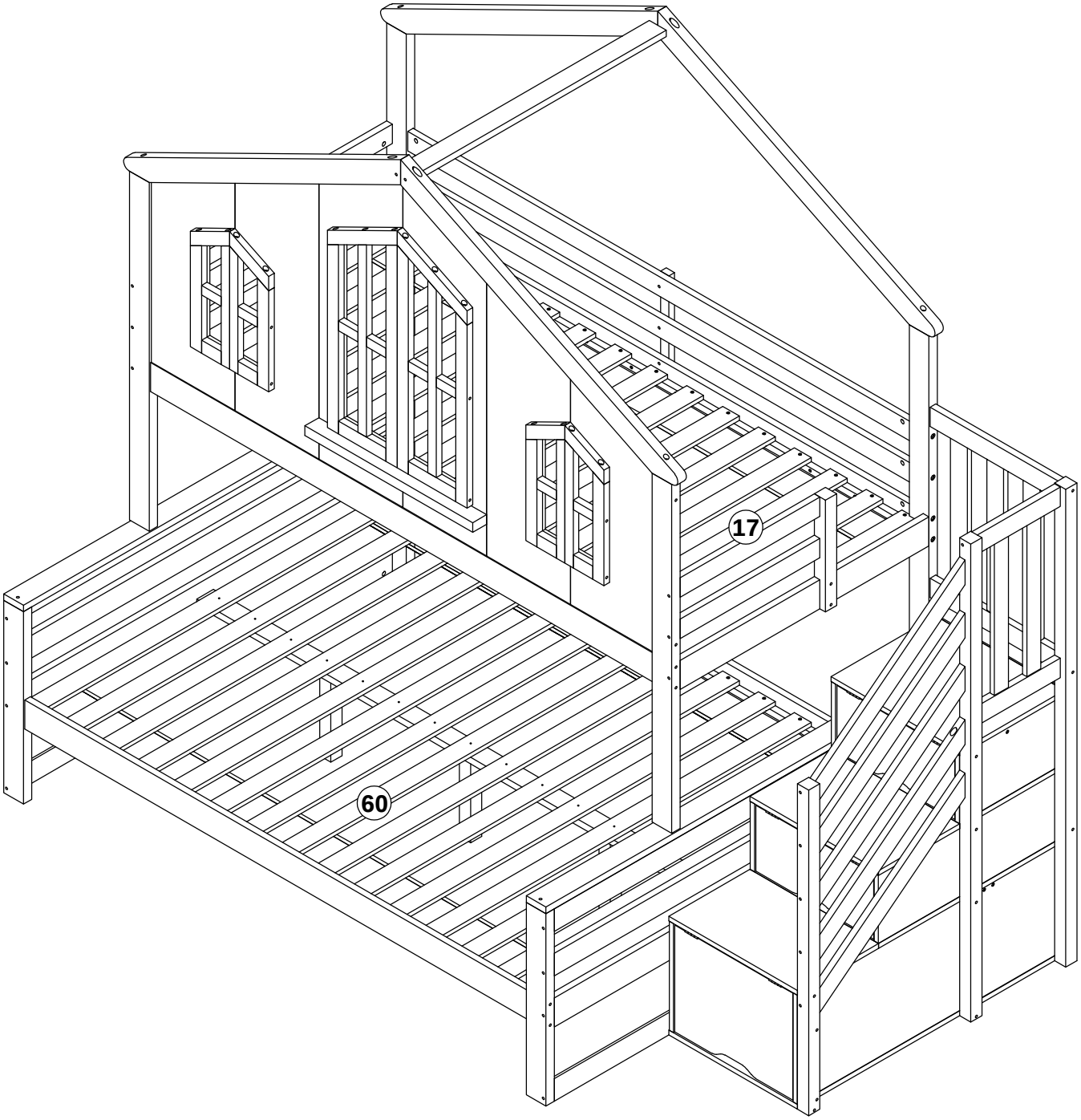

48

W1

24PCS

x 2

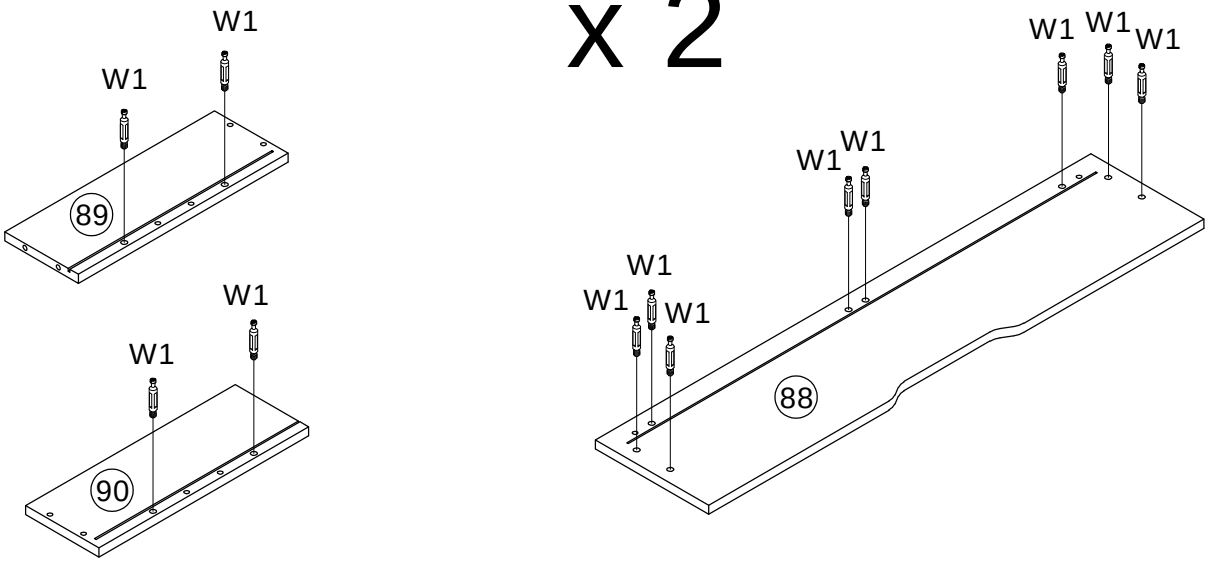

49

E

Φ8x30MM 12PCS

Q

M7x50MM 16PCS

W2

8PCS

x 2

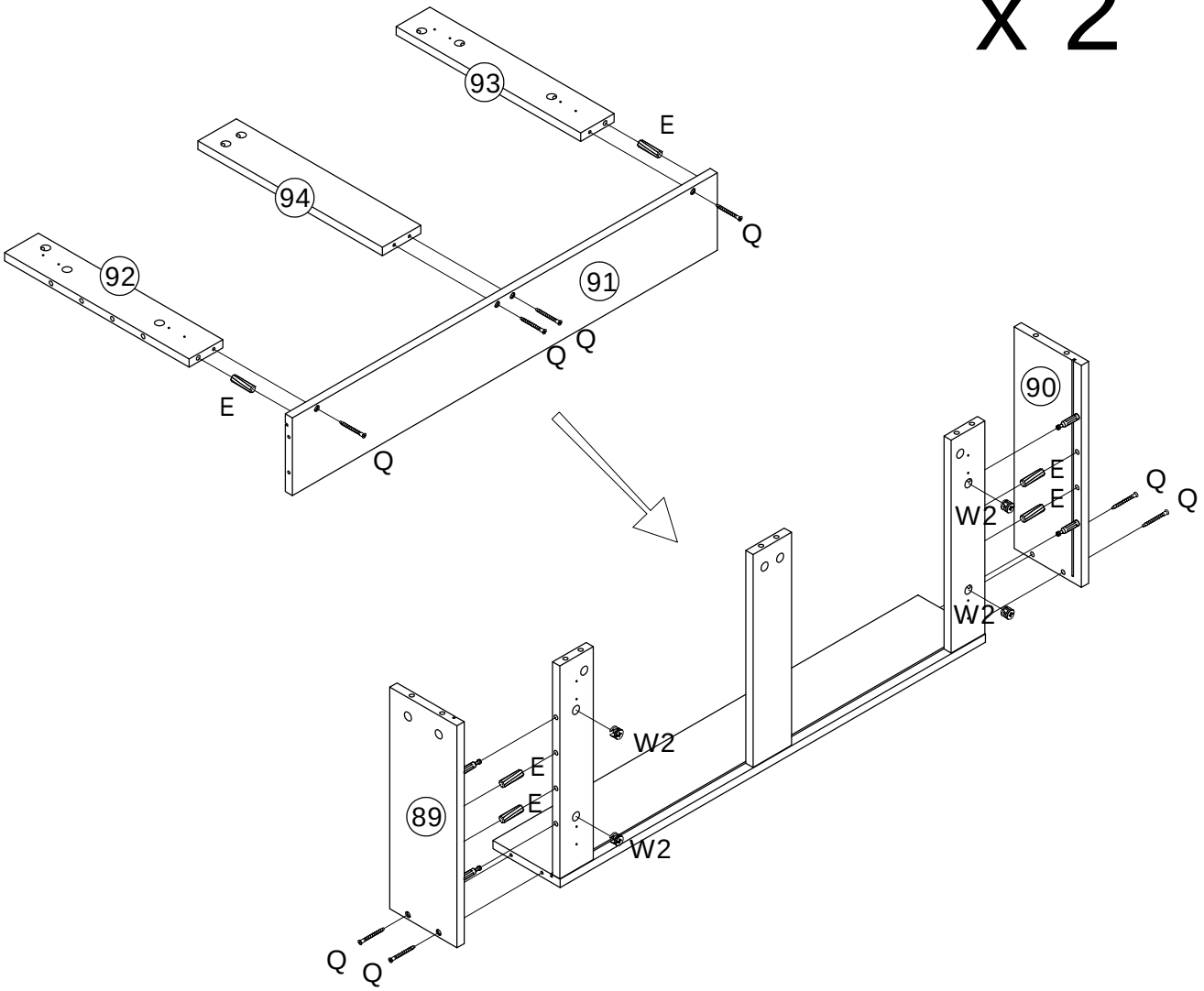

50	E Φ8x30MM 4PCS	W2 16PCS	T Φ3.5x14MM 16PCS	CC 8PCS

x 2

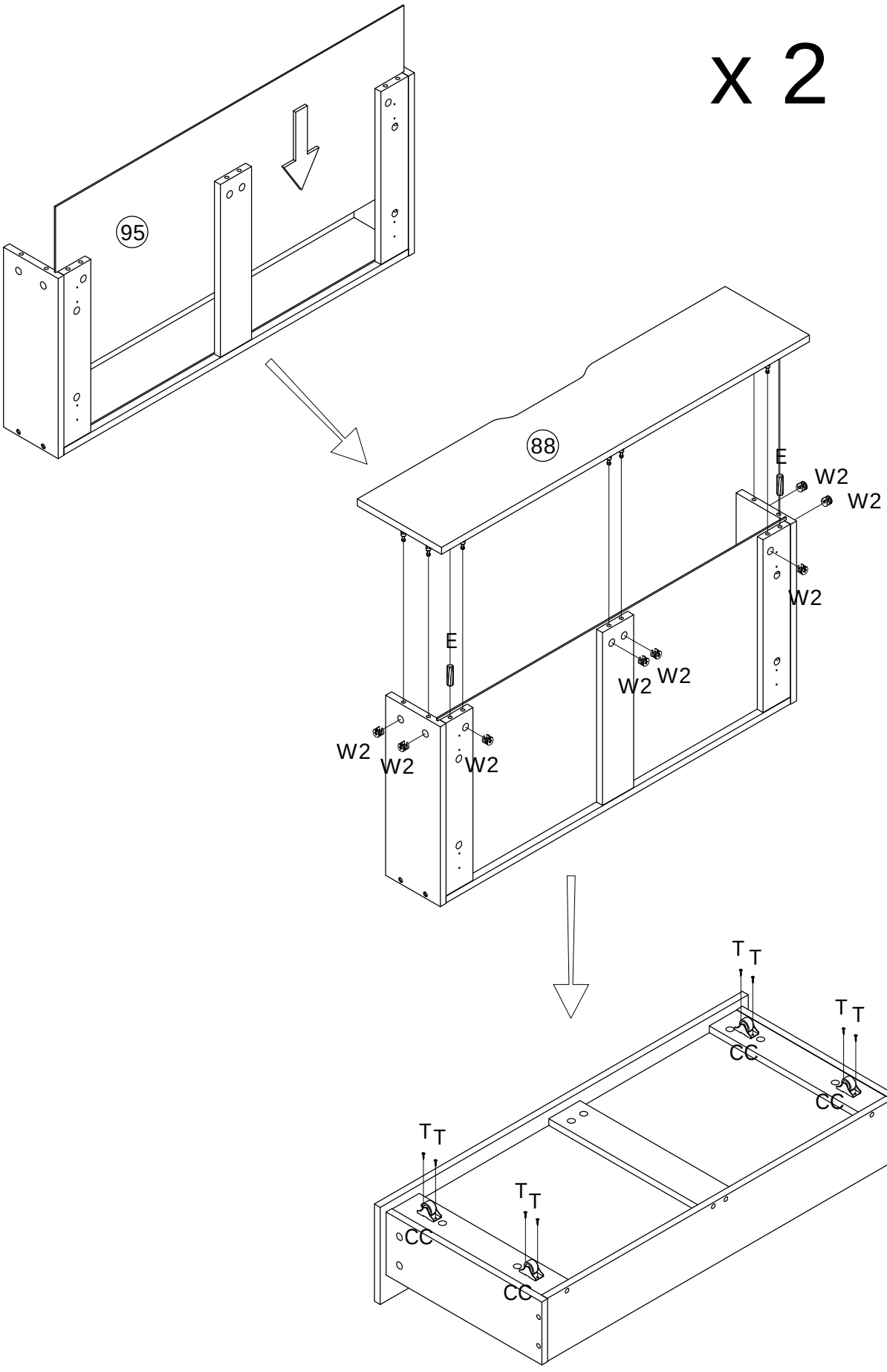

51

DD



60PCS

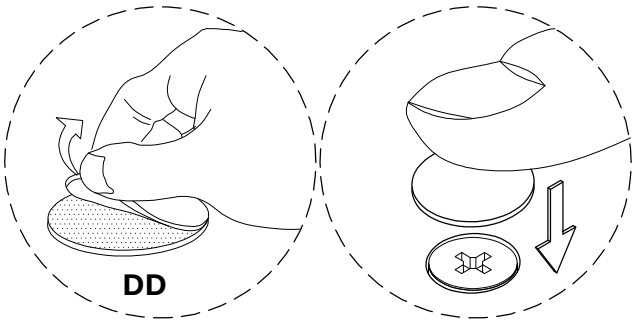

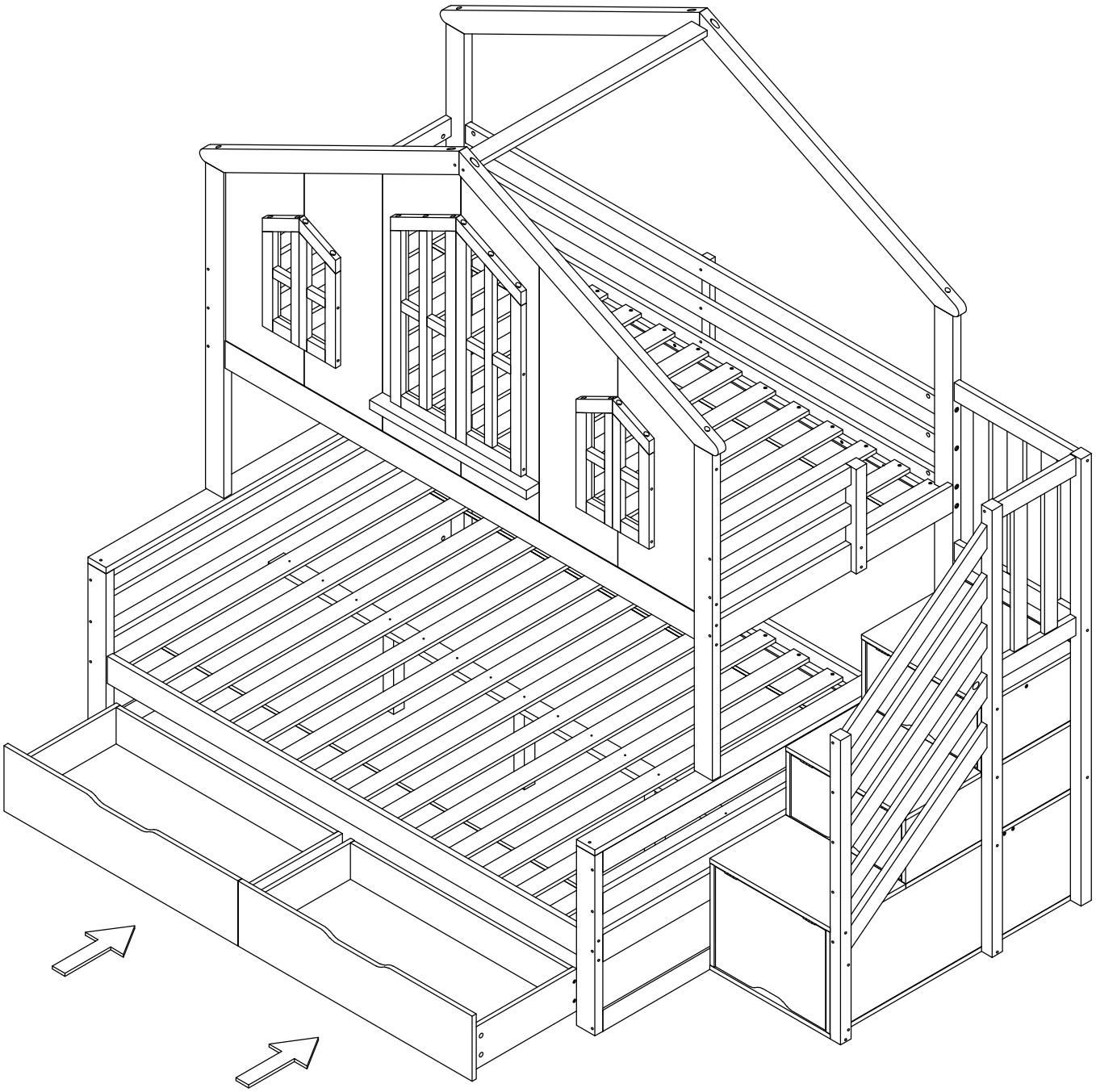

52

EE

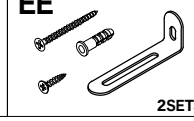

2SETS

1.

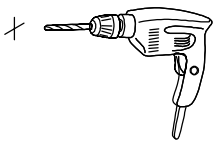

2.

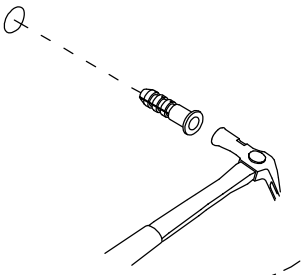

3.

