ASSEMBLY INSTRUCTIONS
INSTRUCTIONS DE MONTAGE



SAFETY WARNING

1. This bed is designed for use only mattress(es) meeting the following specifications on the upper bunk.

Bed Type	Length	Width	Thickness
Twin Standard	74” - 75”	38 1/2 ”	6" Max

2. Replacement parts, including additional guardrails, may be obtained from any of our dealers.

3. Follow the information on the warnings appearing on the upper bunk bed end structure and on the carton. Do not remove warning label from bed.

4. Always use the recommended size mattresses or mattress supports, or both, to help prevent the likelihood of entrapment or falls.

5. Surface of the mattress must be at least 5 in. (127 mm) below the upper edge of guardrails.

6. Do not allow children under 6 years of age to use the upper bunk.

7. Periodically check and ensure that the guardrail, ladder, and other components are in their proper position, free from damage, and that all connectors are tight.

8. Do not allow horseplay on or under the bed and prohibit jumping on the bed

9. Always use the ladder for entering and leaving the upper bunk.

10. Do not use substitute parts. Contact the manufacturer or dealer for replacement parts.

11. Use of a night light may provided added safety precaution for a child using the upper bunk.

12. Always use guardrails on both long sides of the upper bunk. If the bunk bed will be placed next to the wall, the guardrail that runs the full length of the bed should be placed against the wall to prevent entrapment between the bed and wall.

13. The use of water or sleep flotation mattresses is prohibited.

14. STRANGULATION HAZARD – Never attach or hang items to any part of the bunk bed that are not designed for use with the bed; for example, but not limited to, hook, belts and jump ropes.

15. Keep these instructions for future reference

16. We recommend assembling your bunk bed on a shipping carton to protect your floor or carpet

17. Be certain all staples are out of the box before beginning assembly on the shipping carton

18. Prohibit more than one person on upper bunk

AVERTISSEMENTS DE SÉCURITÉ

1. Ce lit est conçu pour être utilisé uniquement avec des matelas répondant aux spécifications suivantes sur la couchette supérieure.

Type de lit	Longueur	Largeur	Épaisseur
Simple Standard	74po - 75po	38 1/2po	6po Max

2. Des pièces de rechange, y compris des garde-corps supplémentaires, peuvent être obtenues auprès de l'un de nos dealers.

3. Suivez les informations figurant sur les avertissements figurant sur la structure d'extrémité du lit superposé supérieur et sur le carton. Ne retirez pas l'étiquette d'avertissement du lit.

4. Utilisez toujours des matelas ou des supports de matelas de taille recommandée, ou les deux, pour éviter tout risque de piégeage ou chutes.

5. La surface du matelas doit être à au moins 5 po (127 mm) sous le bord supérieur des barrières de sécurité.

6. Ne laissez pas les enfants de moins de 6 ans utiliser la couchette supérieure.

7. Vérifiez et assurez-vous périodiquement que le garde-corps, l'échelle et les autres composants sont dans leur position appropriée, exempt de dommages et que tous les connecteurs sont bien serrés.

8. Ne permettez pas les jeux brutaux sur ou sous le lit et interdisez de sauter sur le lit.

9. Utilisez toujours l'échelle pour entrer et sortir de la couchette supérieure.

10. N'utilisez pas de pièces de rechange. Contactez le fabricant ou le revendeur pour obtenir des pièces de rechange.

11. L'utilisation d'une veilleuse peut constituer une mesure de sécurité supplémentaire pour un enfant utilisant la couchette supérieure.

12. Utilisez toujours des barrières de sécurité sur les deux côtés longitudinaux du lit supérieur. Si le lit superposé doit être placé à côté du mur, la barrière de sécurité qui s'étend sur toute la longueur du lit doit être placée contre le mur pour éviter tout piégeage entre le lit et le mur.

13. L'utilisation de matelas à eau ou de matelas flottants pour le sommeil est interdite.

14. RISQUE D'ÉTRANGLEMENT - Ne jamais attacher ou suspendre des objets à une partie quelconque du lit superposé qui ne sont pas conçu pour être utilisé avec le lit ; par exemple, mais sans s'y limiter, un crochet, des ceintures et des cordes à sauter.

15. Conservez ces instructions pour référence ultérieure.

16. Interdire à plus d'une personne de dormir sur la couchette supérieure.

17. Nous vous recommandons d'assembler votre lit superposé sur le carton d'expédition pour protéger votre sol ou votre tapis.

18. Assurez-vous que toutes les agrafes sont sorties de la boîte avant de commencer l'assemblage sur le carton d'expédition.

Detail View - Vue détaillée

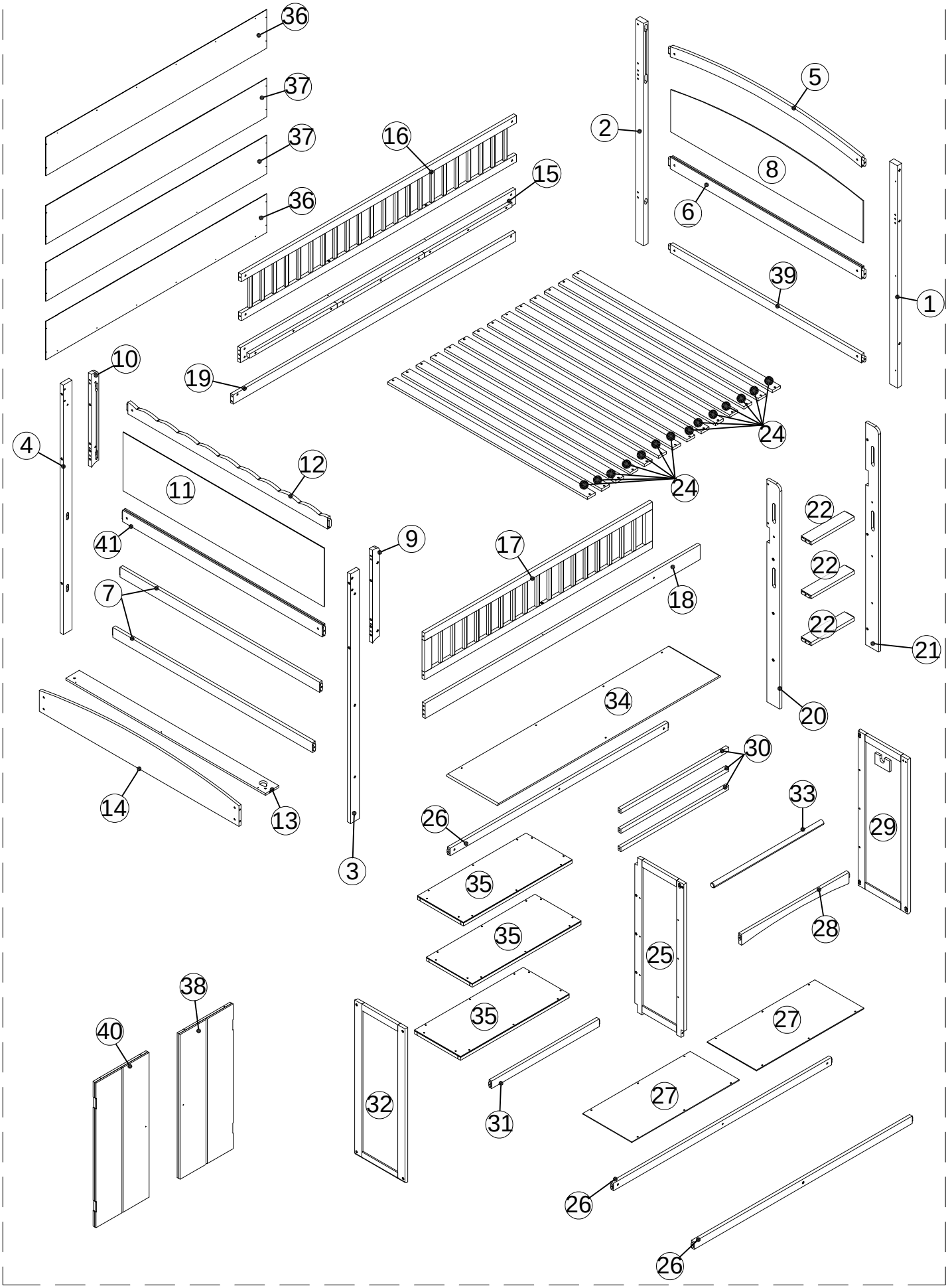

Part Lists - Listes de pièces :

① 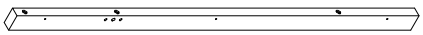	② 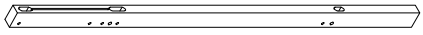	③ 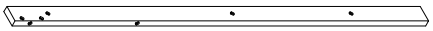
Front right leg/Pied avant droit 1pc/pièce	Rear right leg/Pied arrière droit (1pc/pièce)	Front left leg/Pied avant gauche 1pc/pièce
④ 	⑬ 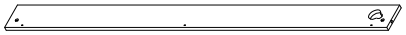	⑮ 
Rear left leg/Pied arrière gauche 1pc/pièce	Shelf board/Planche d'étagère (1pc/pièce)	Rear bed side/Côté arrière du lit (1pc/pièce)
⑯ 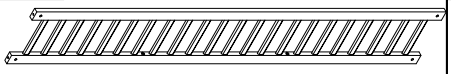	⑰ 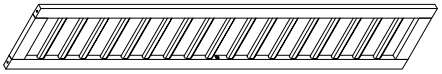	⑱ 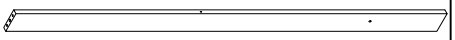
Rear guard frame/Cadre de garde arrière (1pc/pièce)	Front guard frame/Cadre de garde avant(1pc/pièce)	Front bed side/Côté avant du lit (1pc/pièce)
⑲	⑳ 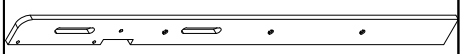	㉑ 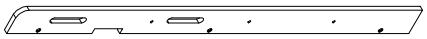
Rear cross bar/Traverse arrière (1pc/pièce)	Left stair post/Montant d'escalier gauche (1pc/pièce)	Right stair post/Montant d'escalier droit (1pc/pièce)
㉖ 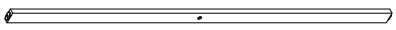	㉚ 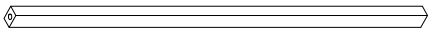	㉞ 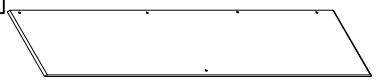
Wardrobe cross bar/Traverse d'armoire (3pcs/pièces)	Back cross bar/barre transversale arrière (3pcs/pièces)	Top panel/Panneau supérieur (1pc/pièce)
㊱ 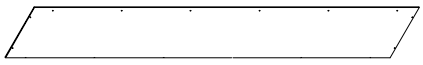	㊲ 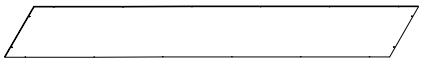	㉟ 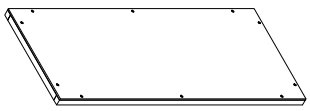
Back panels/Panneaux arrière (2pcs/pièces)	Middle back panel/Panneau arrière central (2pcs/pièces)	Shelf board/Planche d'étagère (2pcs/pièces)
Q 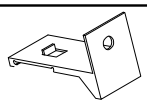 2 Pcs/pièces	Q1 1 Pc/pièce	Q2 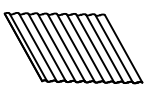 1 Pc/pièce
		Q3  20 Pcs/pièces
Curtain fabric/Tissu pour rideaux - 1set/ensemble		X1 X2 X3 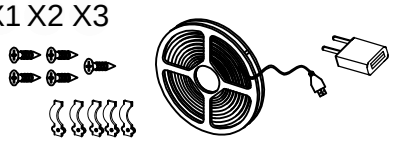 1set/ensemble

Part Lists - Listes de pièces :

5 	6 	7 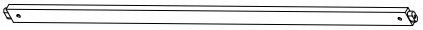
Right side cross bar/Traverse latérale droite (1pc/pièce)	Side cross bar/Traverse latérale (1pc/pièce)	Side cross bar/Traverse latérale (2pcs/pièces)
8 	9 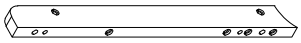	10 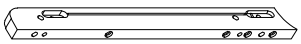
Right side panel/Panneau latéral droit (1pc/pièce)	Front left post/Montant avant gauche (1pc/pièce)	Front right post/Montant avant droit (1pc/pièce)
11 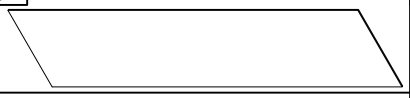	12 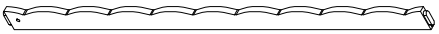	14 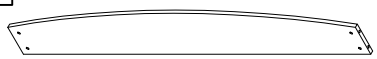
Left side panel/Panneau latéral gauche (1pc/pièce)	Left side cross bar/Traverse latérale gauche (1pc/pièce)	Left side cross panel/Panneau transversal gauche (1pc/pièce)
22 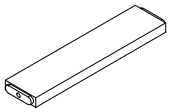	24 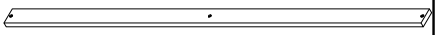	25 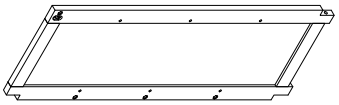
Step/Marche d'escalier (3pcs/pièces)	Slat/Lattes 14pcs/pièces	Middle panel/Panneau central 1pc/pièce
27 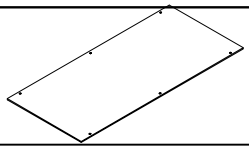	28 	29 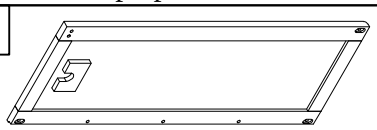
Bottom panel/Panneau inférieur (2pcs/pièces)	Front right cross bar/Traverse avant droite (1pc/pièce)	Right panel/Panneau de droite (1pc/pièce)
31 	32 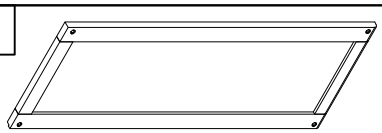	33 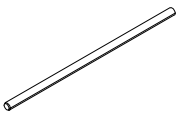
Front left cross bar/Traverse avant gauche (1pc/pièce)	Left panel/Panneau de gauche (1pc/pièce)	Round rail/Barre ronde (1pc/pièce)
35 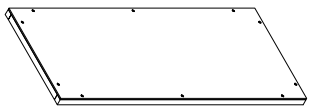	38 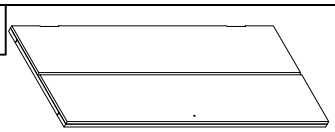	39 
Shelf board/Planche d'étagère (1pc/pièce)	Door frame/Cadre de porte (1pc/pièce)	Side cross bar/Traverse latérale (1pc/pièces)
40 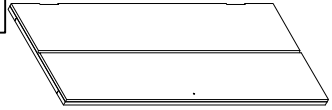	41 	
Door frame/Cadre de porte (1pc/pièce)	Side cross bar/Traverse latérale (1pc/pièce)	

Hardware Lists - Listes de matériel :

A  Ø1/4"*90mm	B  Ø1/4"*9.5*12mm	C  K4mm
Hex-Head bolt/Boulon à tête hexagonale (19 pcs/pièces)	Hex-Head bolt/Boulon à tête hexagonale (68 pcs/pièces)	Allen key/Clé Allen (2pcs/pièces)
D  Ø1/4"*55mm	E 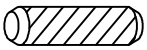 Ø10*30mm	G  #4*25mm
Hex-Head bolt/Boulon à tête hexagonale (42 pcs/pièces)	Wood dowel/Cheville en bois (10 pcs/pièces)	Screw/Vis (15pcs/pièces)
H  #3.5*15mm	I 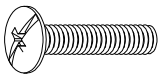	J 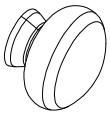
Screw/Vis (41pcs/pièces)	Handle bolt/Boulon de poignée 2 pcs/pièces	Turned knob/Bouton tourné 2 pcs/pièces
K 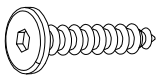 Ø6*70mm	L 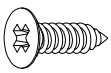 #3.5*15mm	N 
Screw/Vis (3pcs/pièces)	Screw/Vis (53pcs/pièces)	Pass L/Passe L (5 pcs/pièces)
O 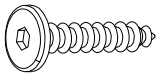 Ø6*35mm	P  #4*30mm	R 
Screw/Vis (3pcs/pièces)	Screw/Vis (33pcs/pièces)	Shelf peg/ Support d'étagère (12 pcs/pièces)
Y 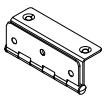	Z 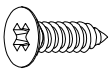 #3.5*12mm	X 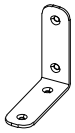
Door hinge/ Charnière de porte (4 pcs/pièces)	Screw/Vis (2pcs/pièces)	Pass L/Passe L (1 pc/pièce)
F F1 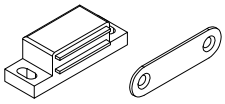	M  Ø1/4"*70mm	
(2 set/ensemble)	Hex-Head bolt/Boulon à tête hexagonale (7 pcs/pièces)	

ASSEMBLY TOOLS REQUIRED (NOT INCLUDED)

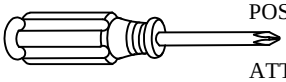

PLEASE BE CAREFUL DO NOT DAMAGE THE HOLE POSITION WHEN YOU USE POWER TOOLS !

ATTENTION À NE PAS ENDOMMAGER LA POSITION DU TROU LORSQUE VOUS UTILISEZ DES OUTILS ÉLECTRIQUES !

POWER SUPPLY

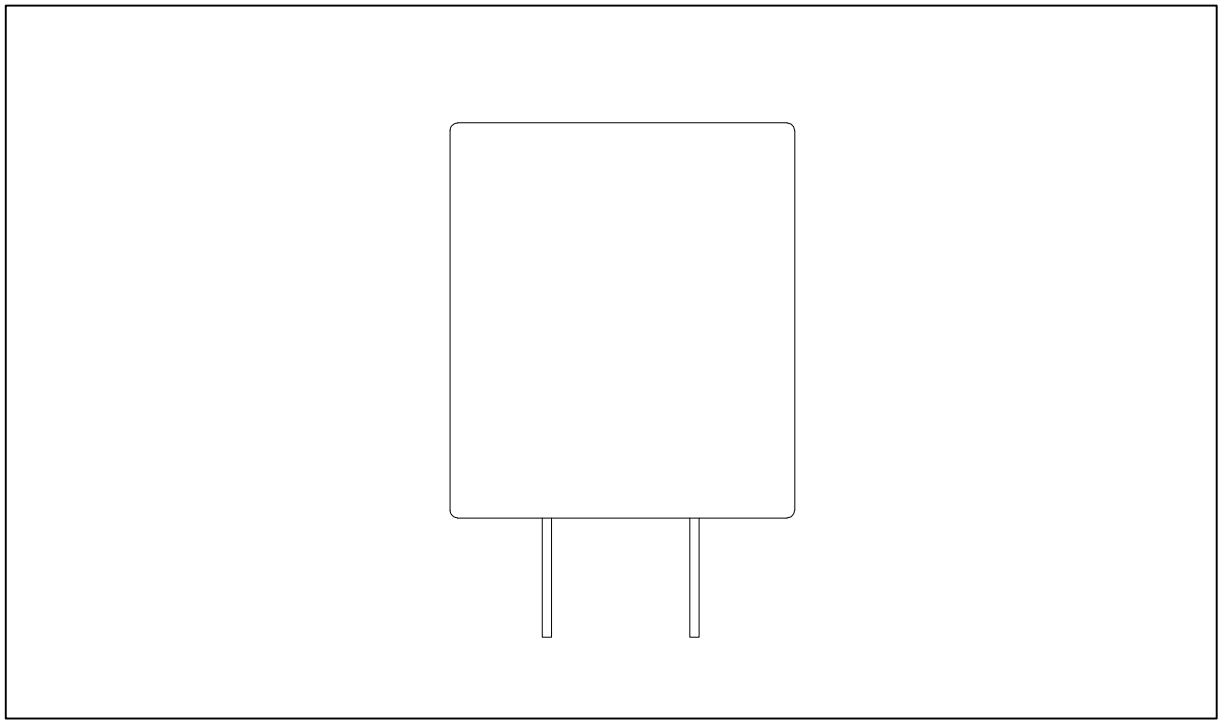

This device complies with part 15 of the FCC Rules. Operation is subject to the following two conditions: (1) This device may not cause harmful interference, and (2) this device must accept any interference received, including interference that may cause undesired operation.

Step/Étape 01

A	B	C
3 Pcs/pièces	3 Pcs/pièces	1 Pcs/pièces

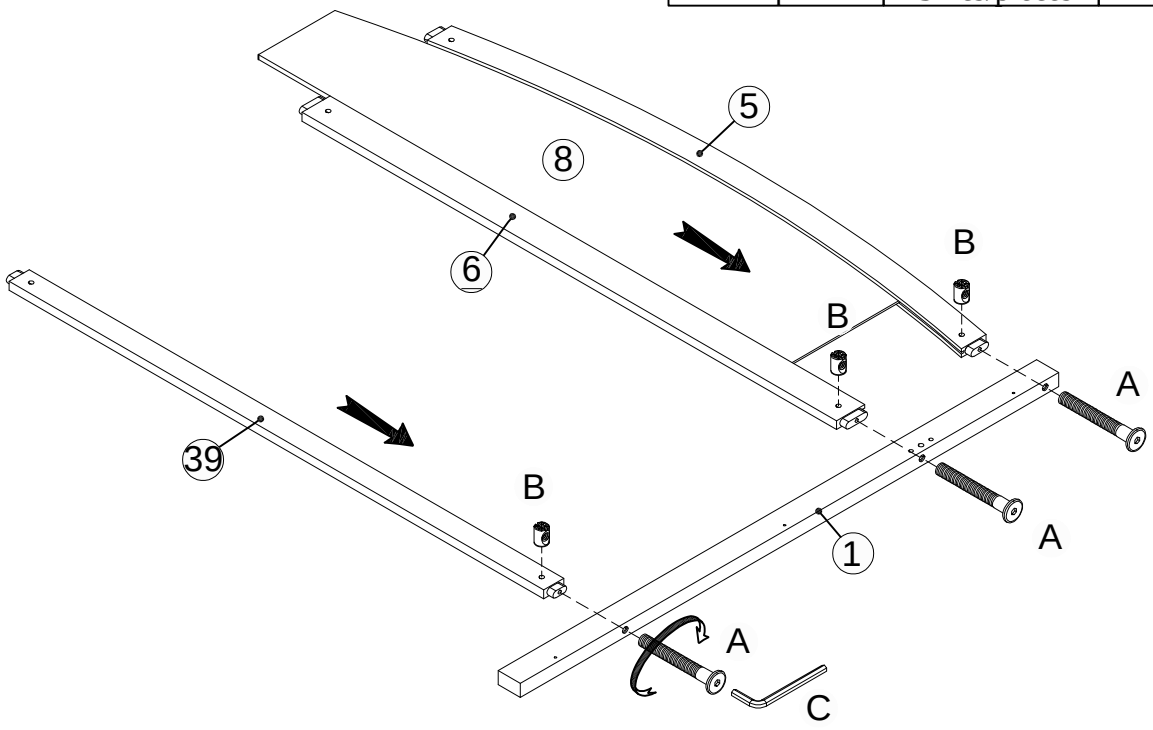

Step/Étape 02

A	B	C
3 Pcs/pièces	3 Pcs/pièces	1 Pcs/pièces

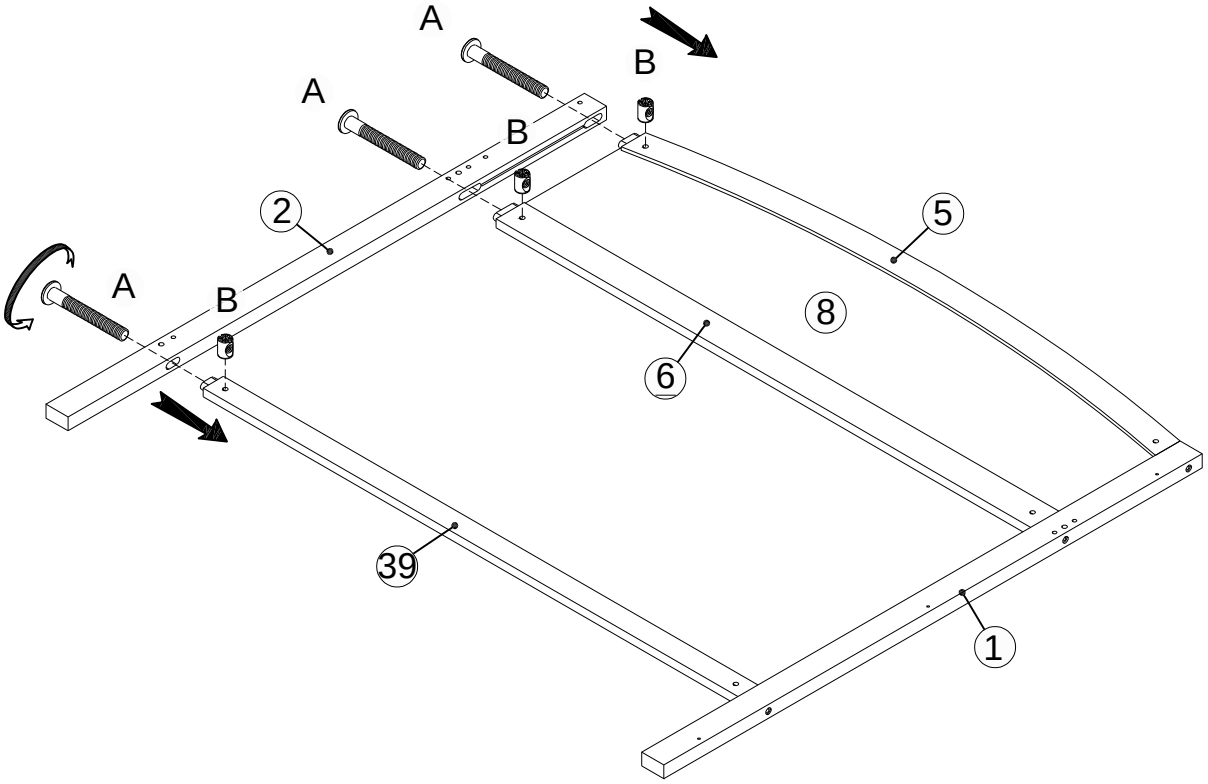

Step/Étape 03

D	B	C
2 Pcs/pièces	2 Pcs/pièces	1 Pcs/pièces

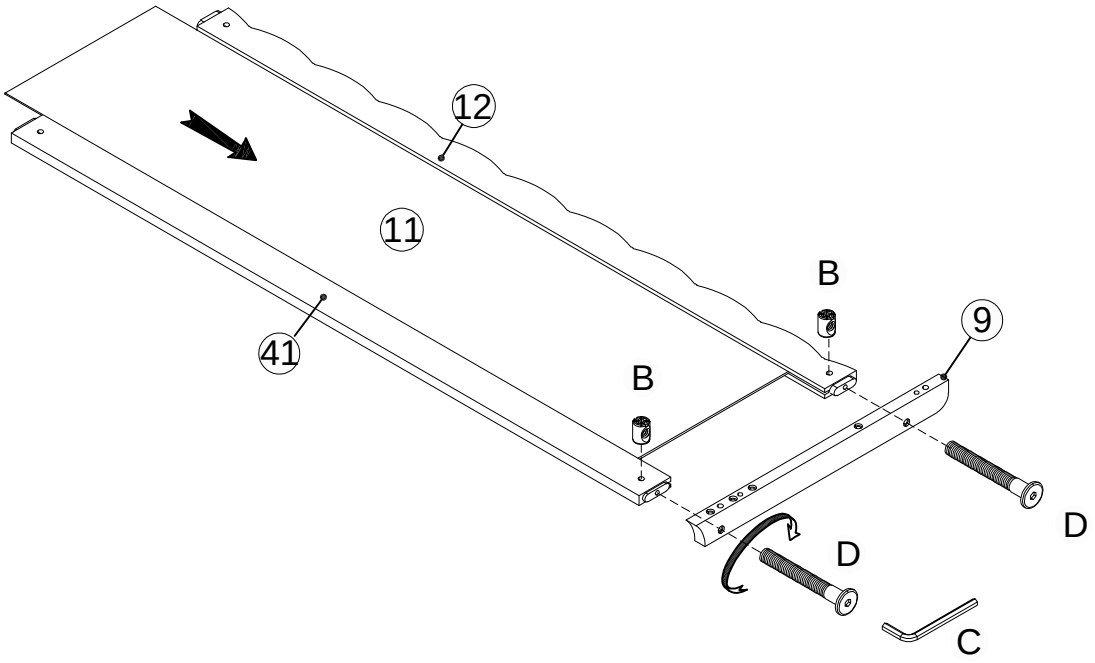

Step/Étape 04

D	B	C
2 Pcs/pièces	2 Pcs/pièces	1 Pcs/pièces

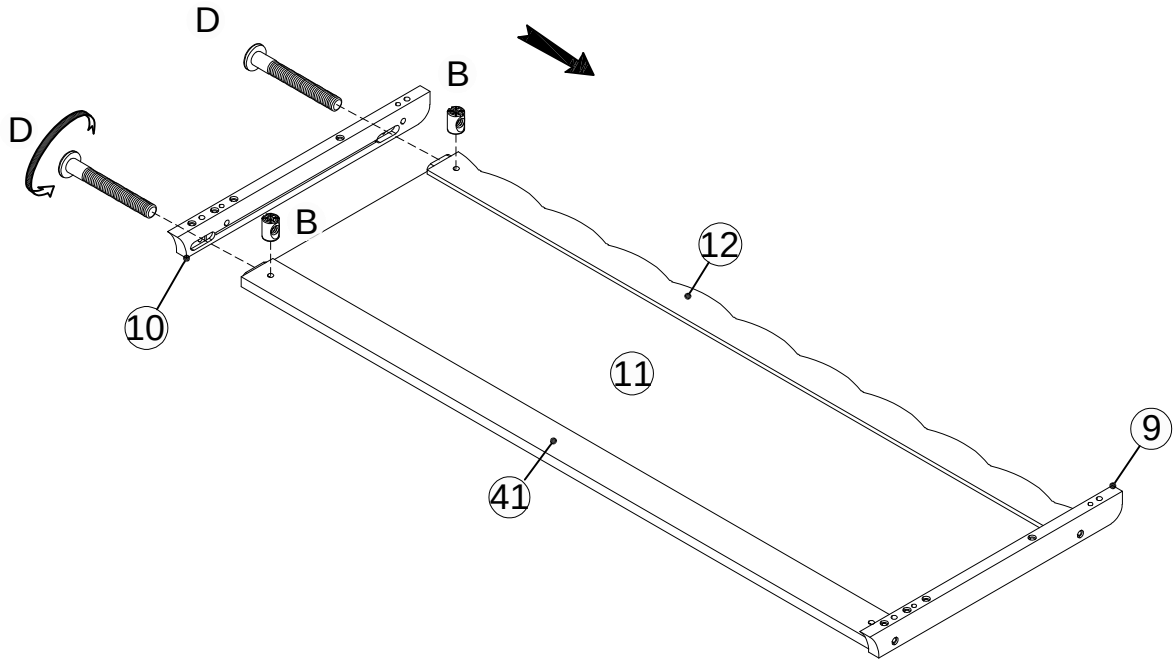

Step/Étape 05

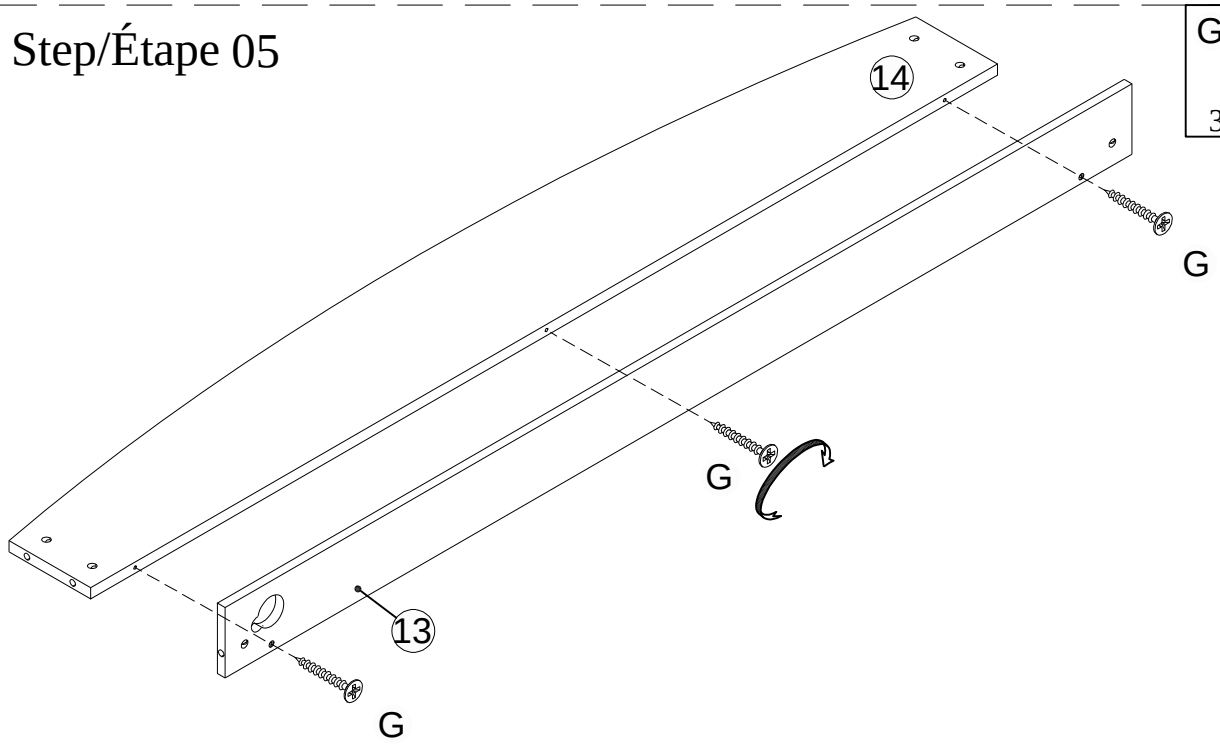

3 Pcs/pièces

Step/Étape 06

"This device complies with part 15 of the FCC Rules. Operation is subject to thefollowing two conditions: (1) This device may not cause harmful interference, and (2)this device must accept any interference received, including interference that maycause undesired operation."	"Cet appareil est conforme à la partie 15 de la réglementation FCC. Son utilisationest soumise aux deux conditions suivantes: (1) Cet appareil ne doit pas provoquerd'interférences nuisibles; (2) Il doit accepter toute interférence reçue, y compris celles susceptibles de provoquer un fonctionnement indésirable."

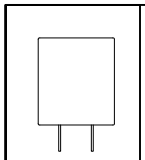

This device complies with part 15 of the FCC Rules. Operation is subject to the following two conditions: (1) This device may not cause harmful interference, and (2) this device must accept any interference received, including interference that may cause undesired operation.

X1 X2 X3

1set/ensemble

Step/Étape 07

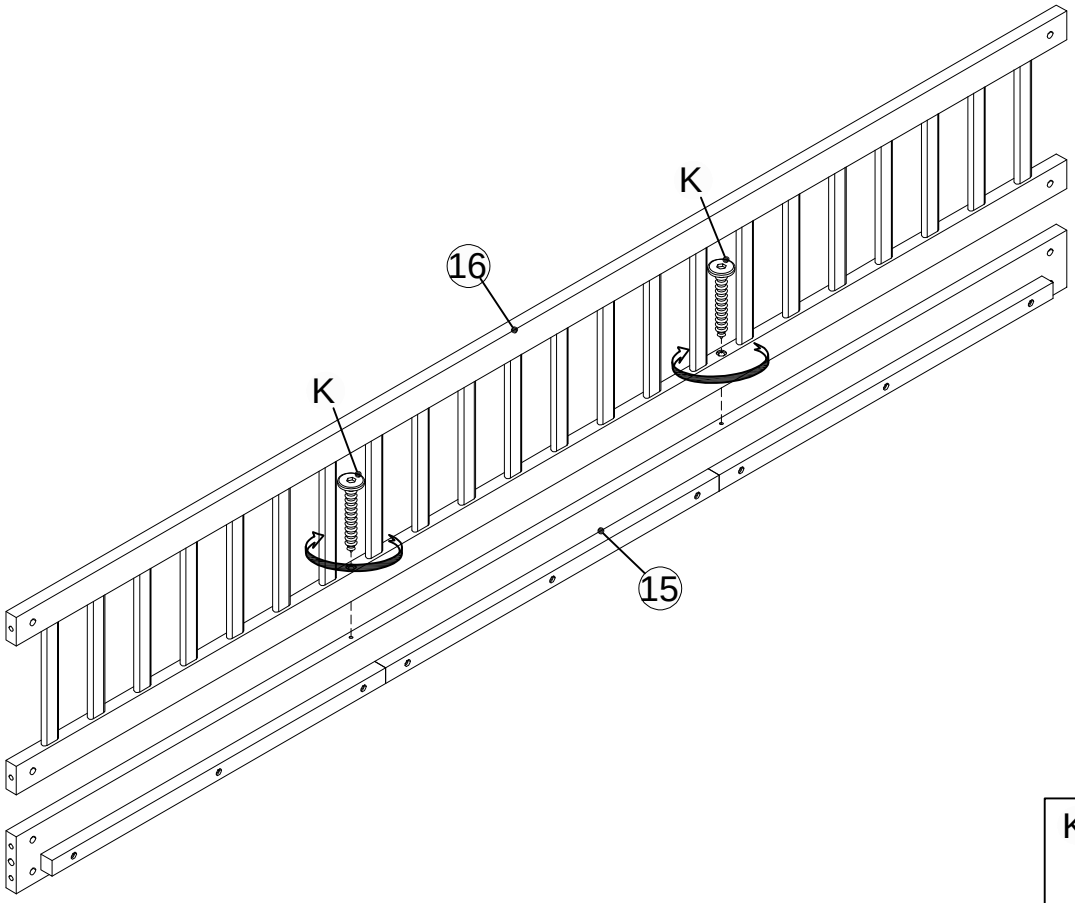

K

2 Pcs/pièces

Step/Étape 08

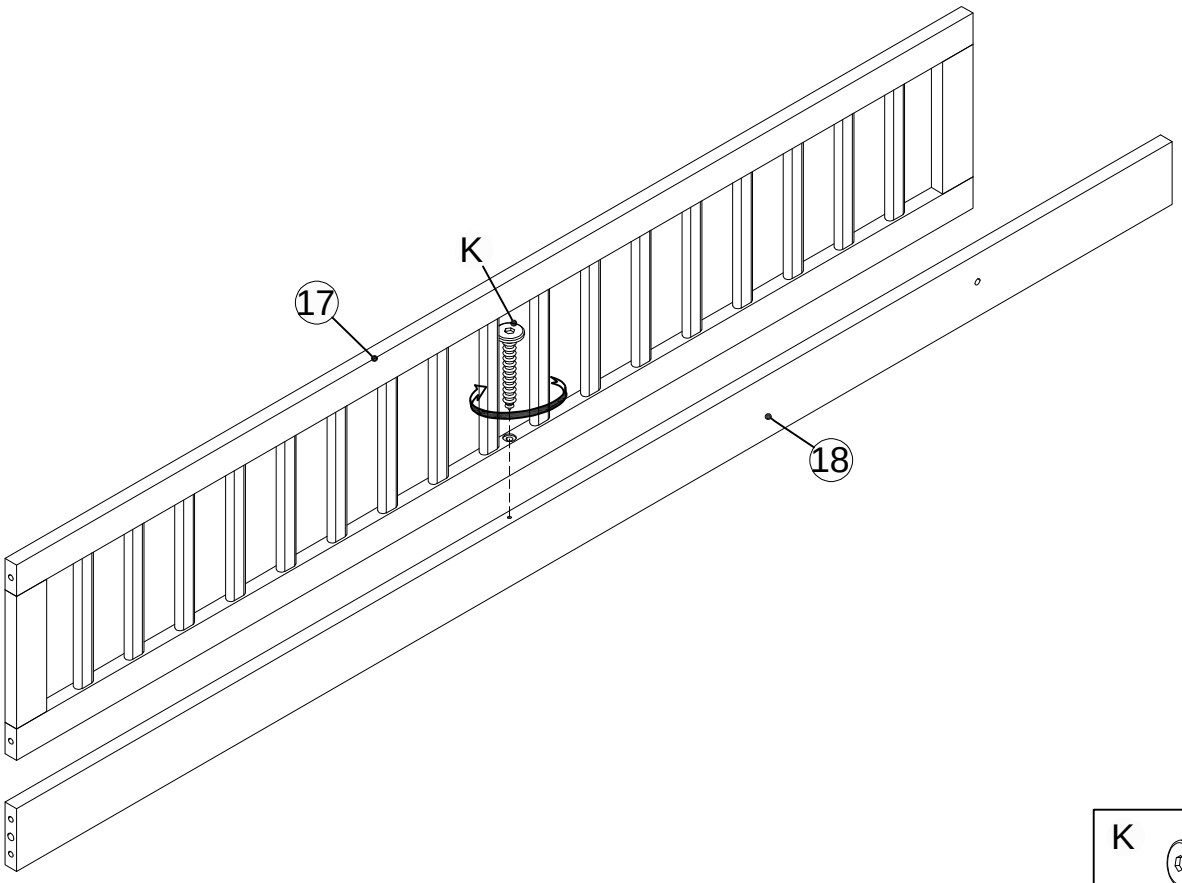

K

1 Pc/pièce

Step/Étape 09

M	E	A	B	C
6 Pc/pièce	4 Pcs/pièces	8 Pcs/pièces	14 Pcs/pièces	1 Pcs/pièces

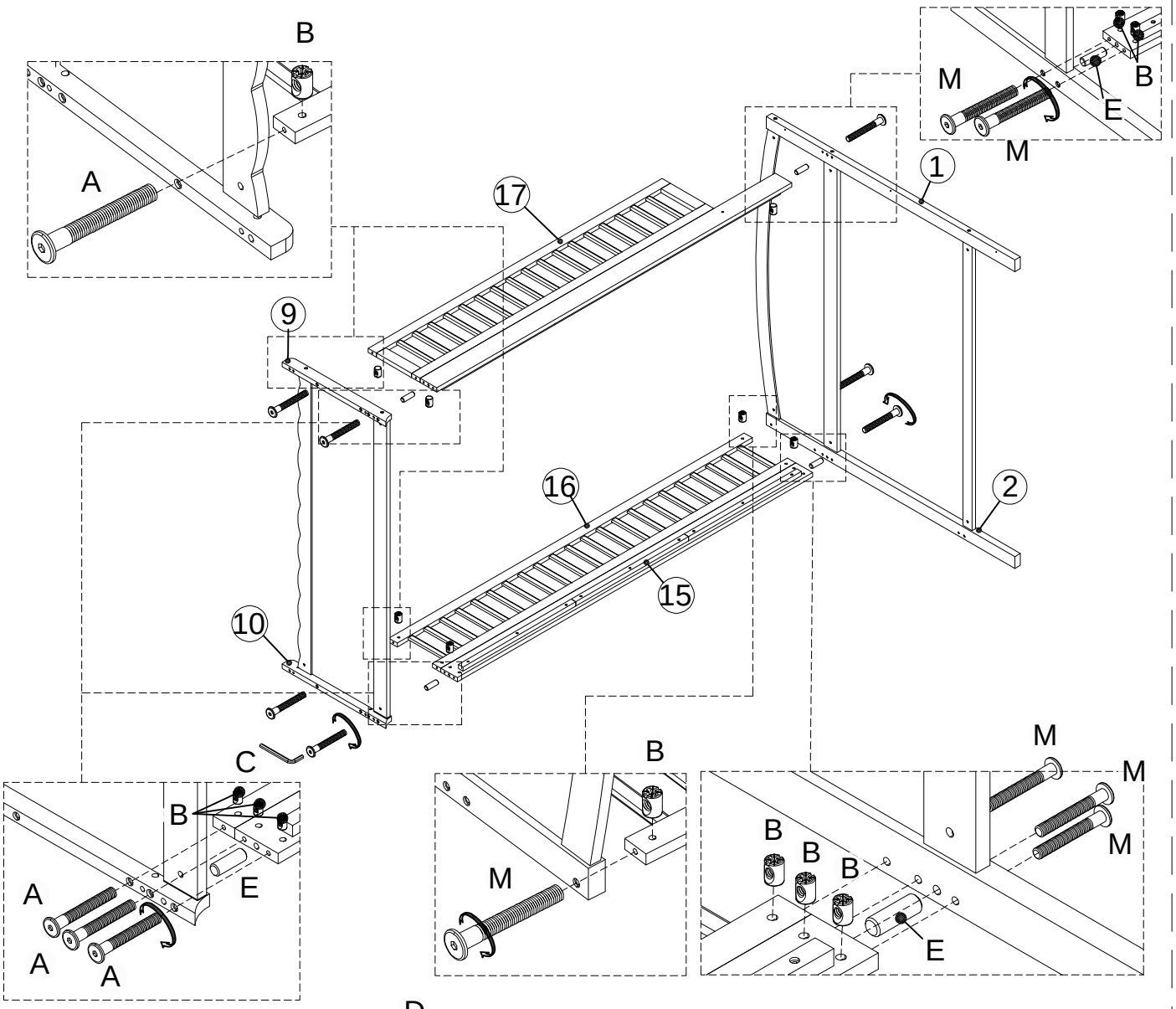

Step/Étape 10

B	C	D
10 Pcs/pièces	1 Pcs/pièces	10 Pcs/pièces

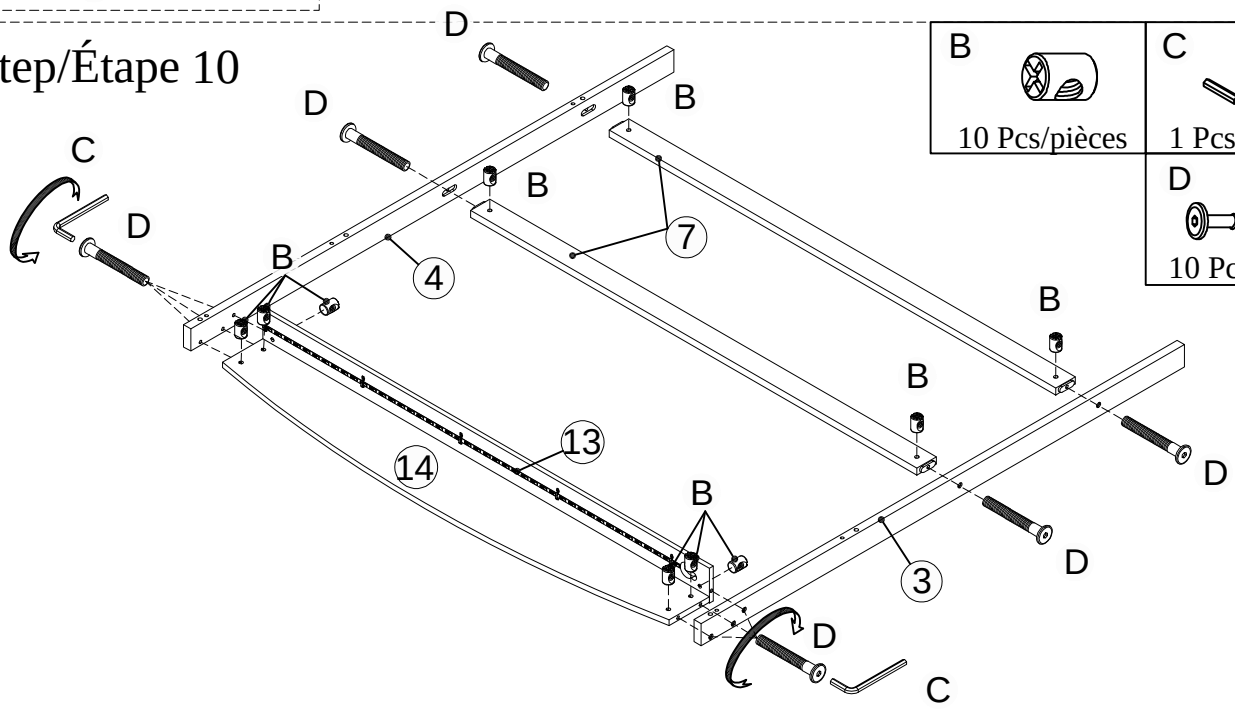

Step/Étape 11

M	A	B	C	E
1 Pc/pièce	5 Pcs/pièces	6 Pcs/pièces	1 Pcs/pièces	6 Pcs/pièces

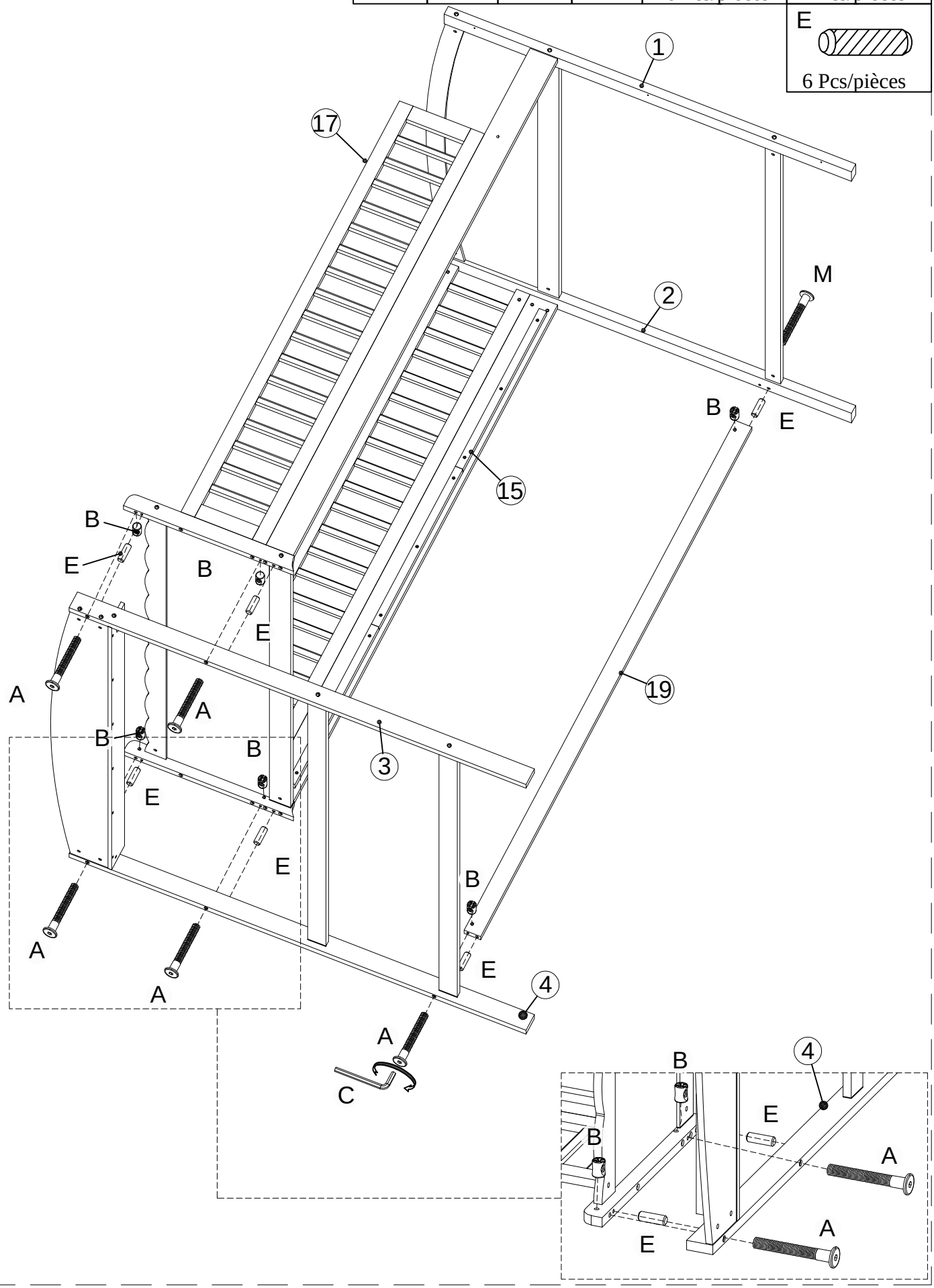

Step/Étape 12

D	B	C
6 Pcs/pièces	6 Pcs/pièces	1 Pcs/pièces

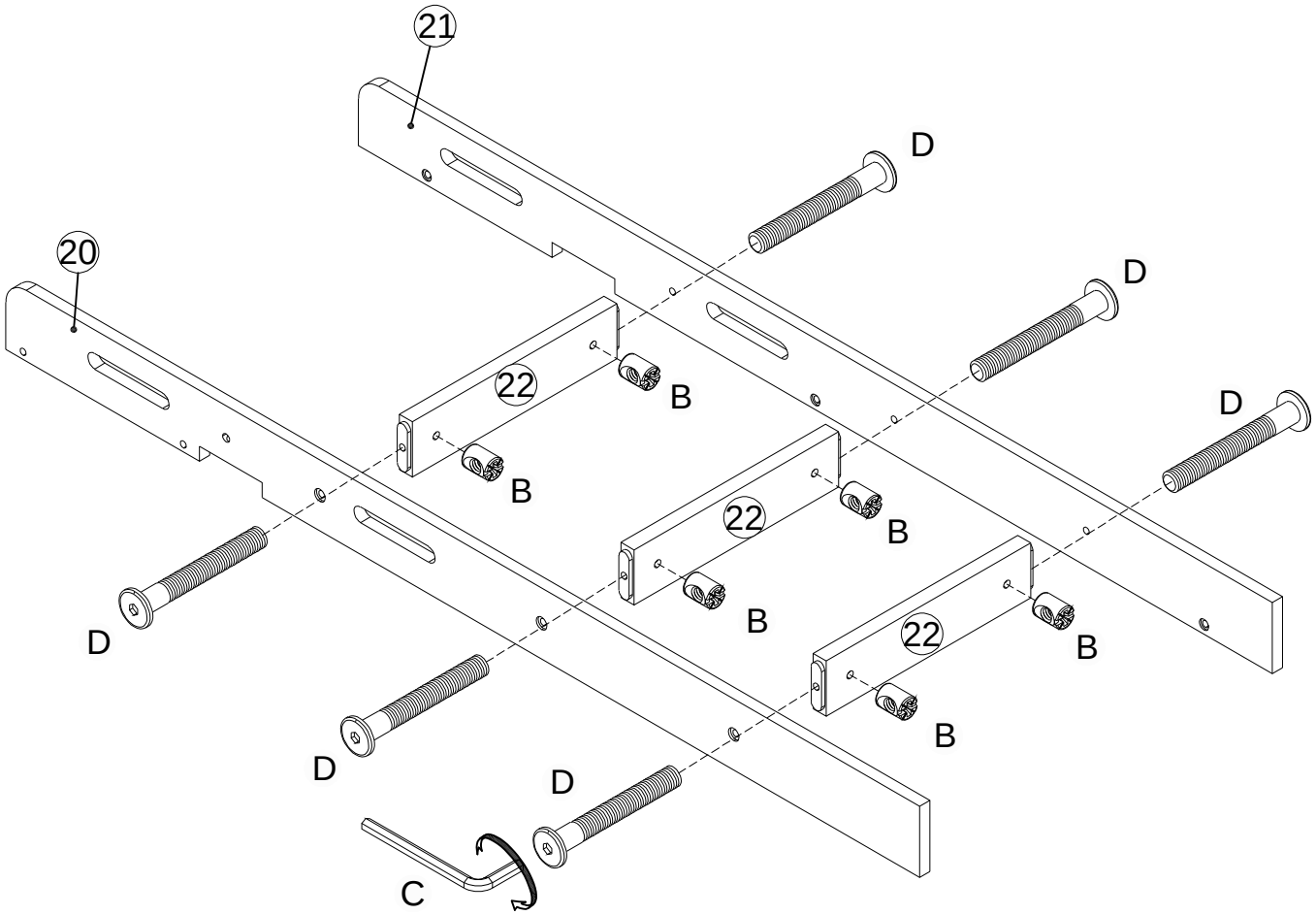

Step/Étape 13

C	B	O	D
1 Pcs/pièces	3 Pcs/pièces	3 Pcs/pièces	3 Pcs/pièces

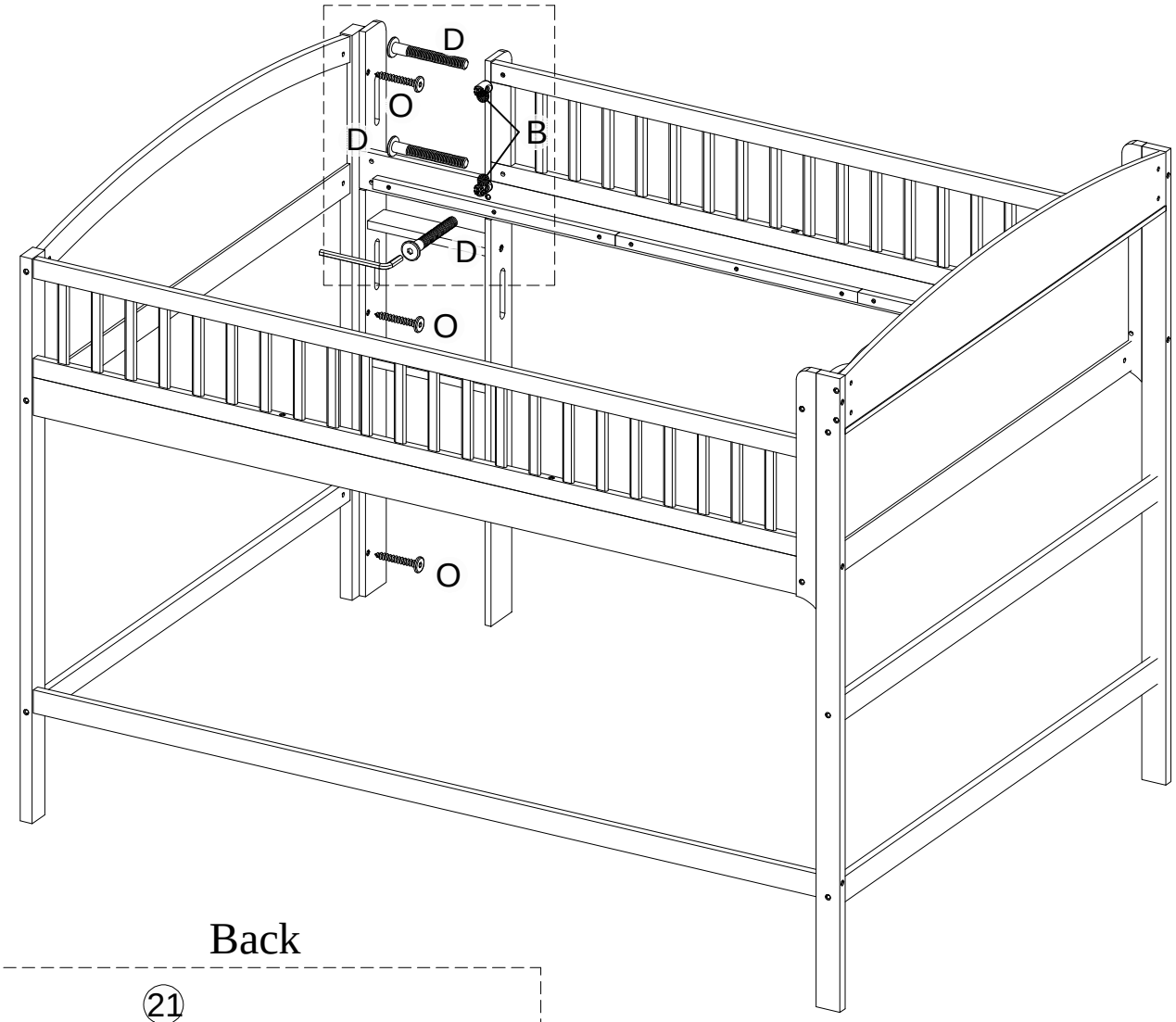

Back

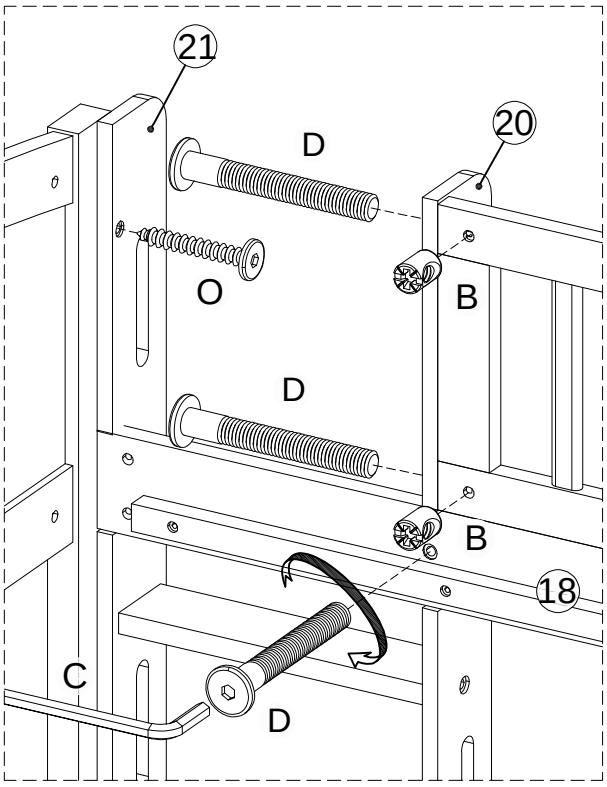

Front

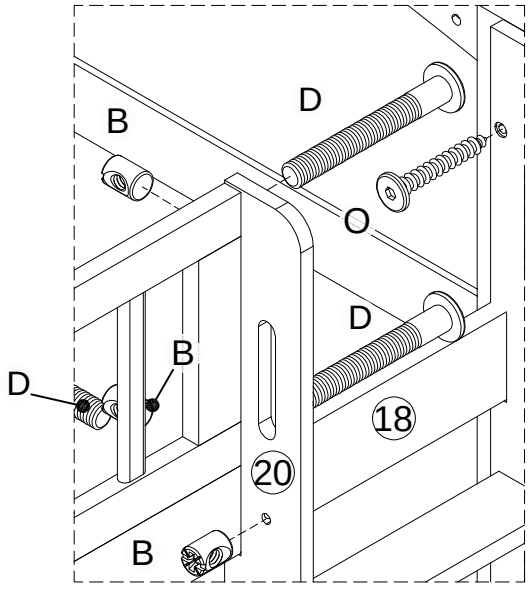

Step/Étape 14

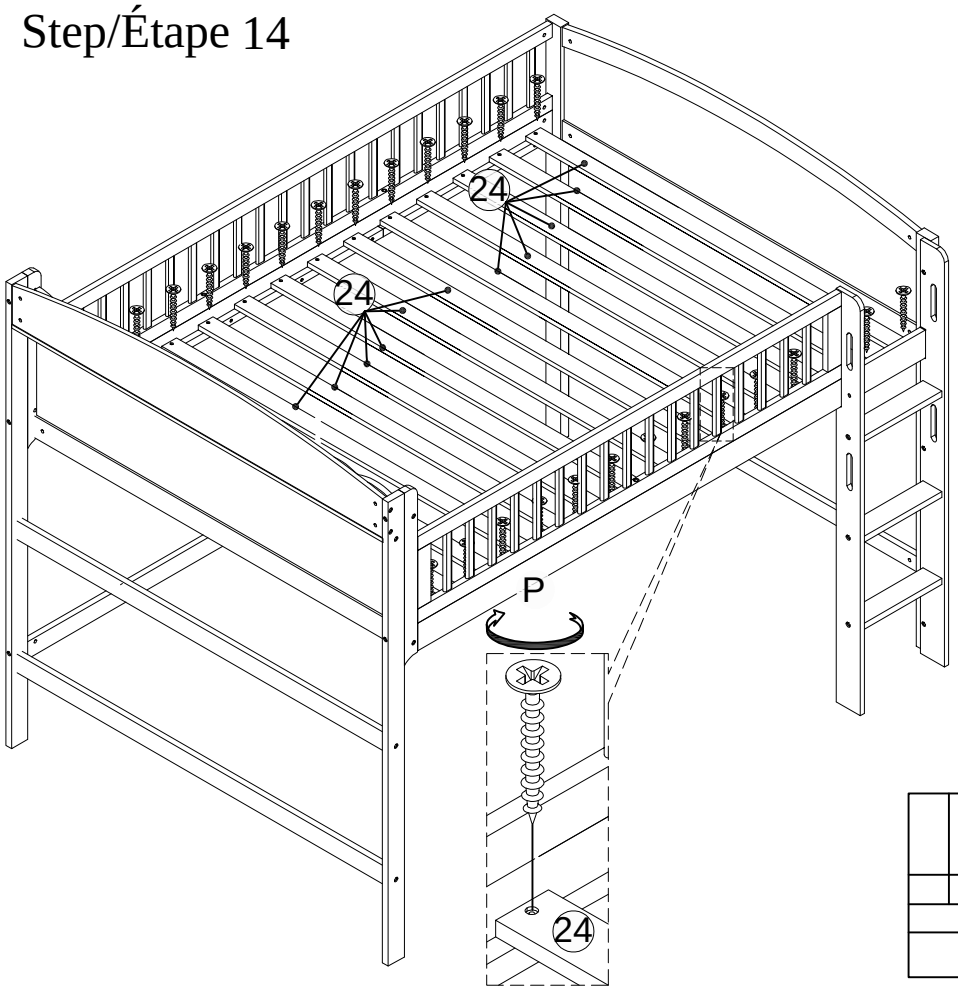

P

28 Pcs/pièces

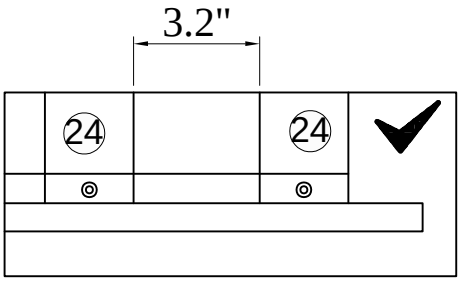

Step/Étape 15

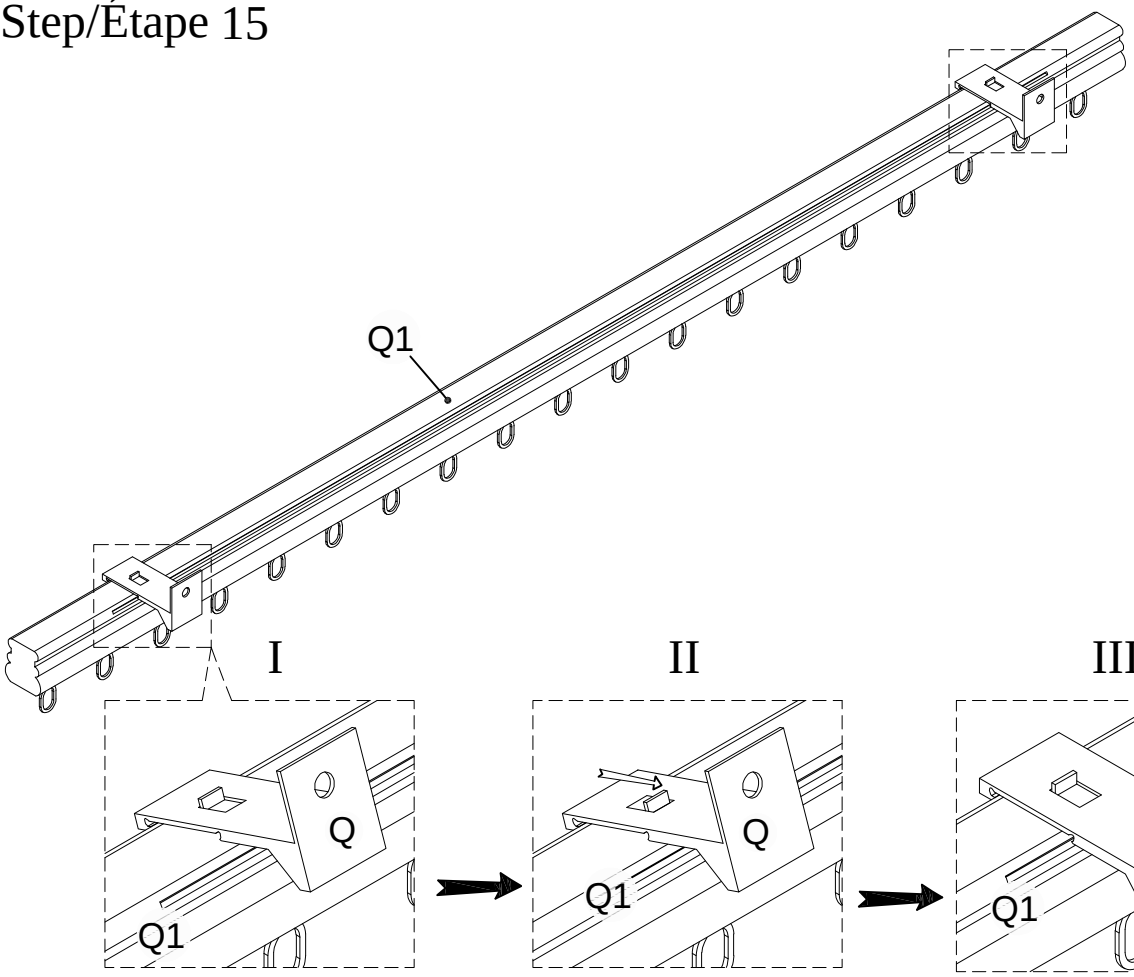

Q1

1 Pc/pièce

Q

2 Pcs/pièces

Step/Étape 16

Q2	Q3
1 Pc/pièce	20 Pcs/pièces

I

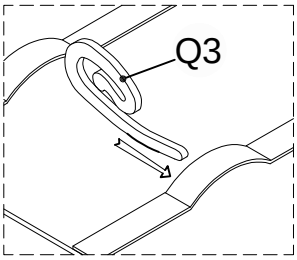

II

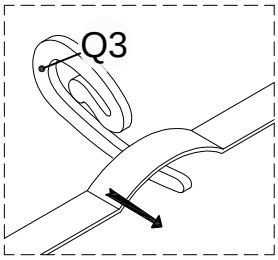

III

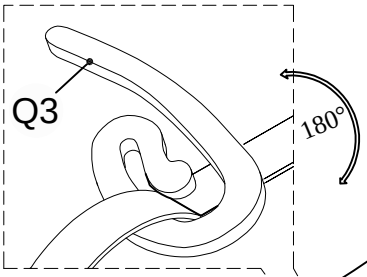

Step/Étape 17

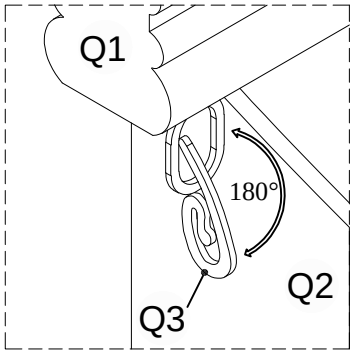

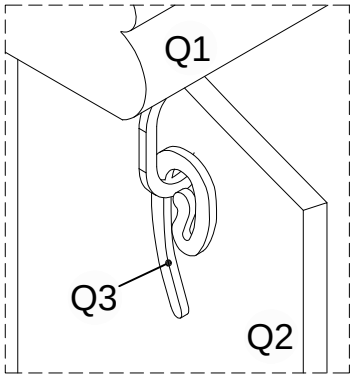

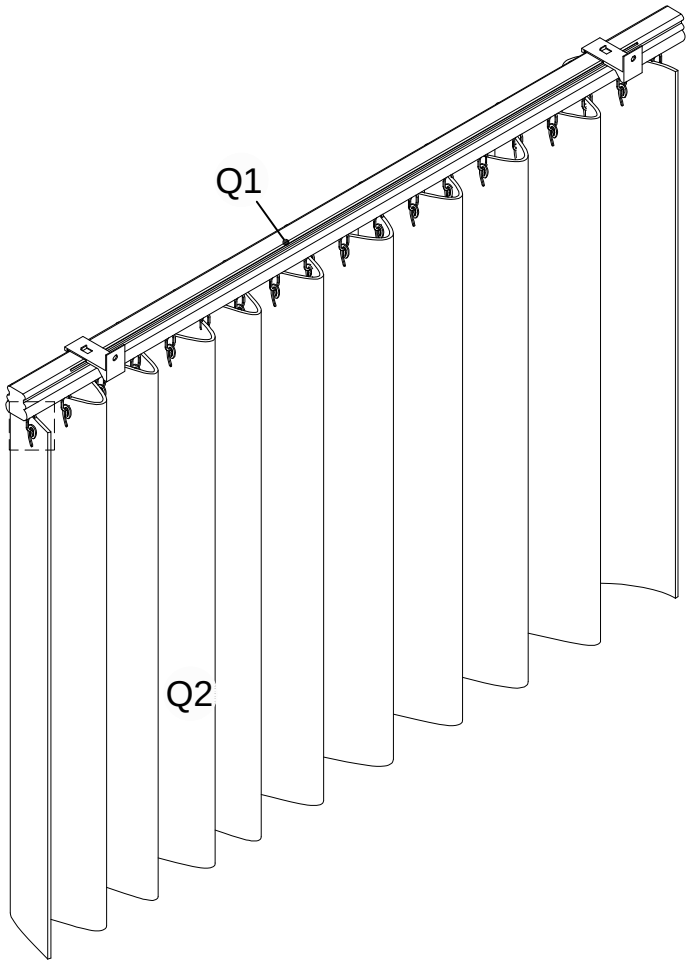

Step/Étape 18

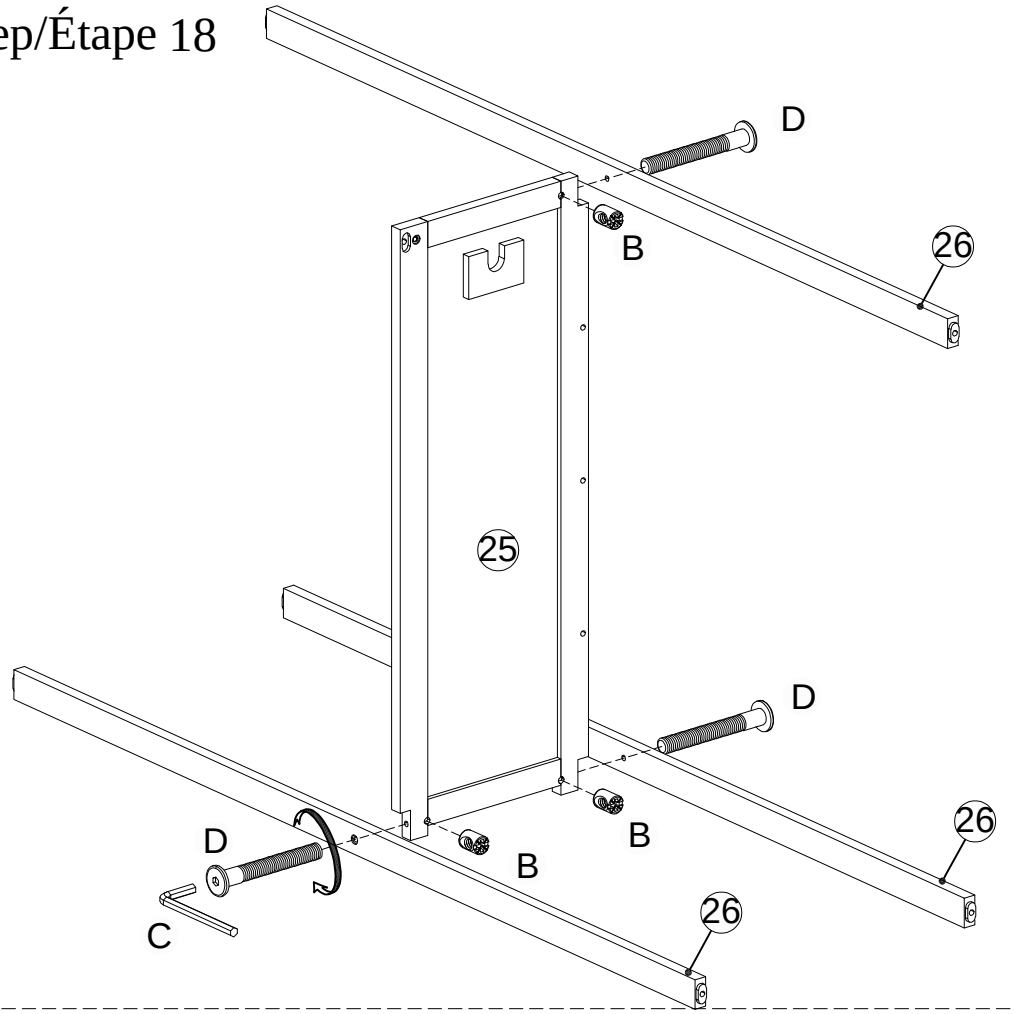

C
1 Pcs/pièces

B
3 Pcs/pièces

D
3 Pcs/pièces

Step/Étape 19

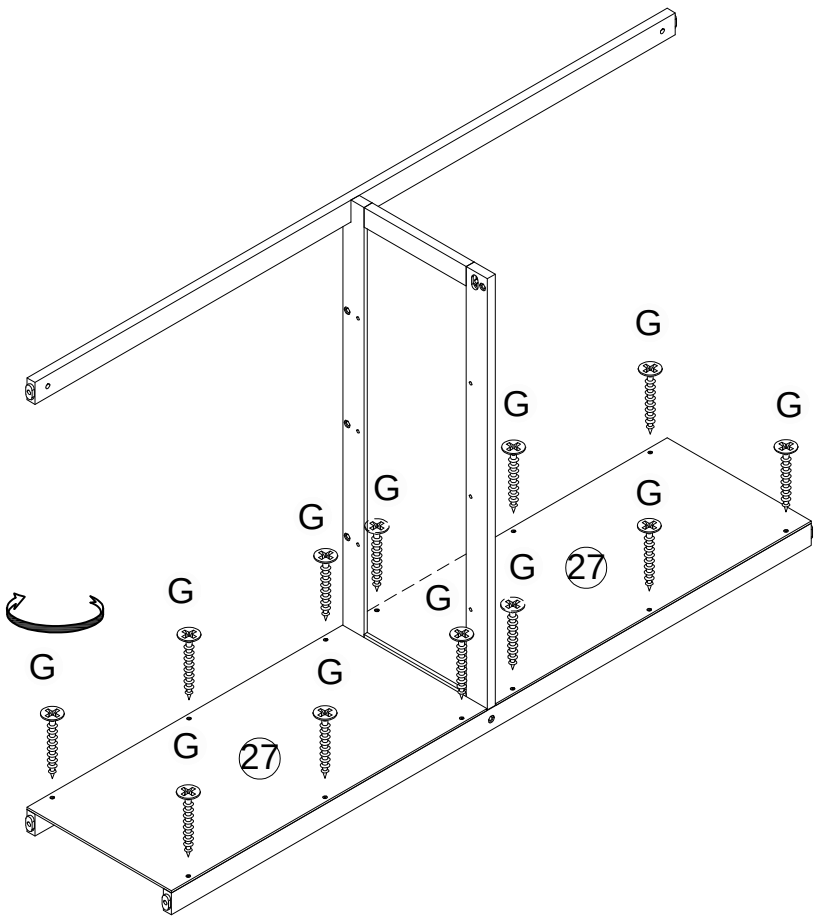

G
12 Pcs/pièces

Step/Étape 20

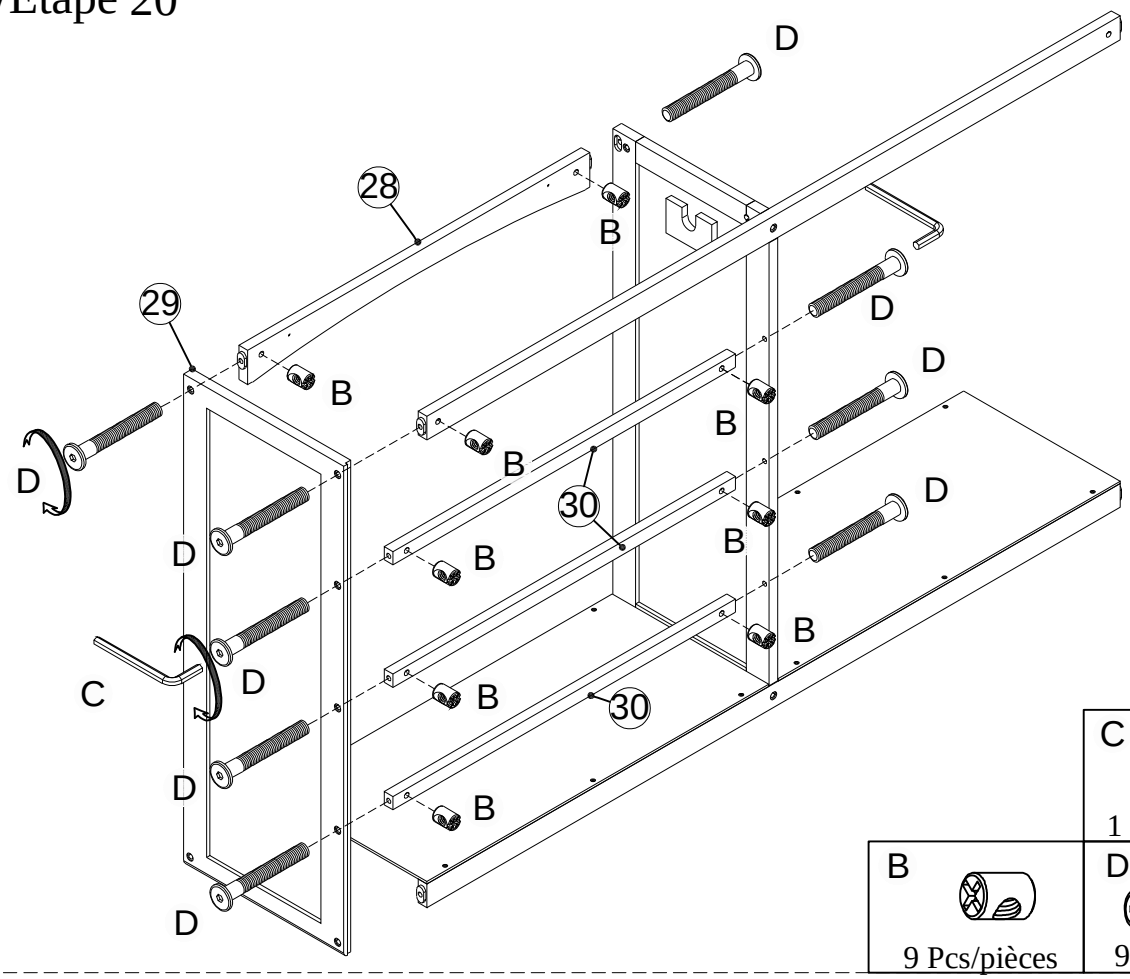

C	
1 Pcs/pièces	
B	D
9 Pcs/pièces	9 Pcs/pièces

Step/Étape 21

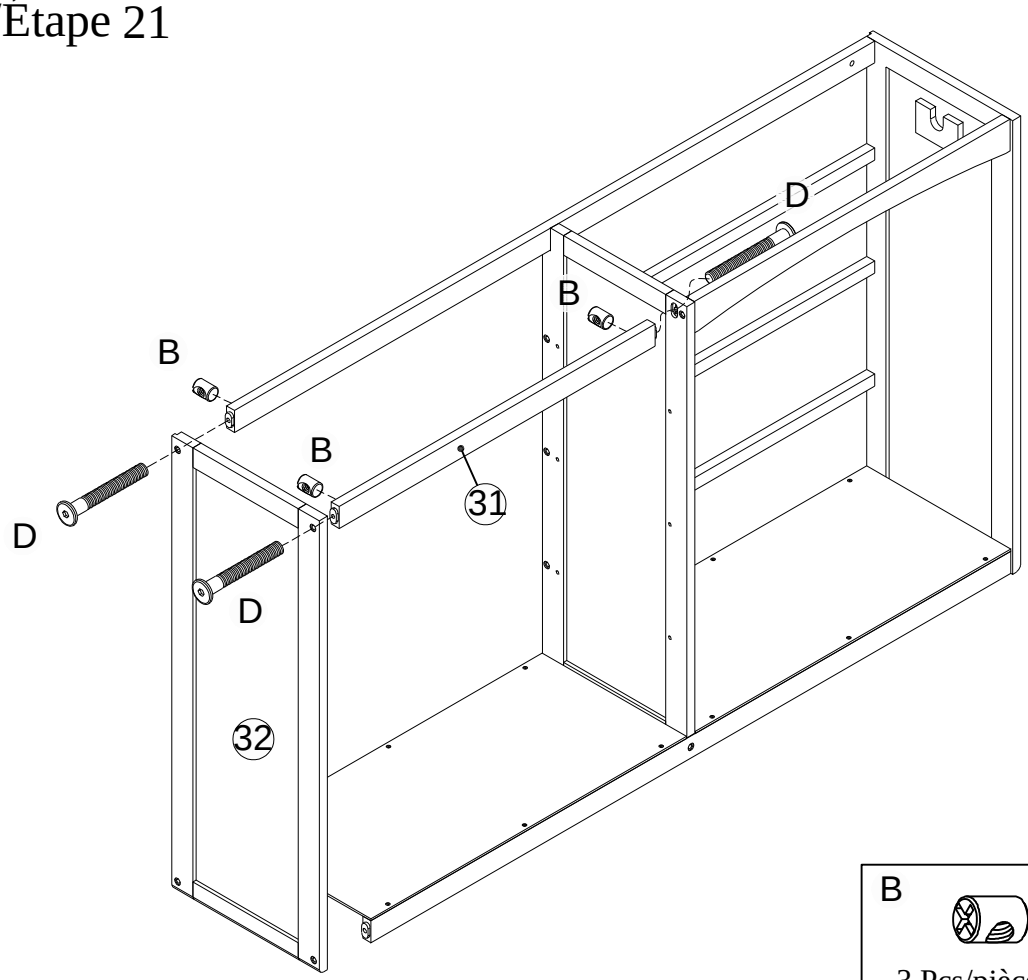

C	
1 Pcs/pièces	
B	D
3 Pcs/pièces	3 Pcs/pièces

Step/Étape 22

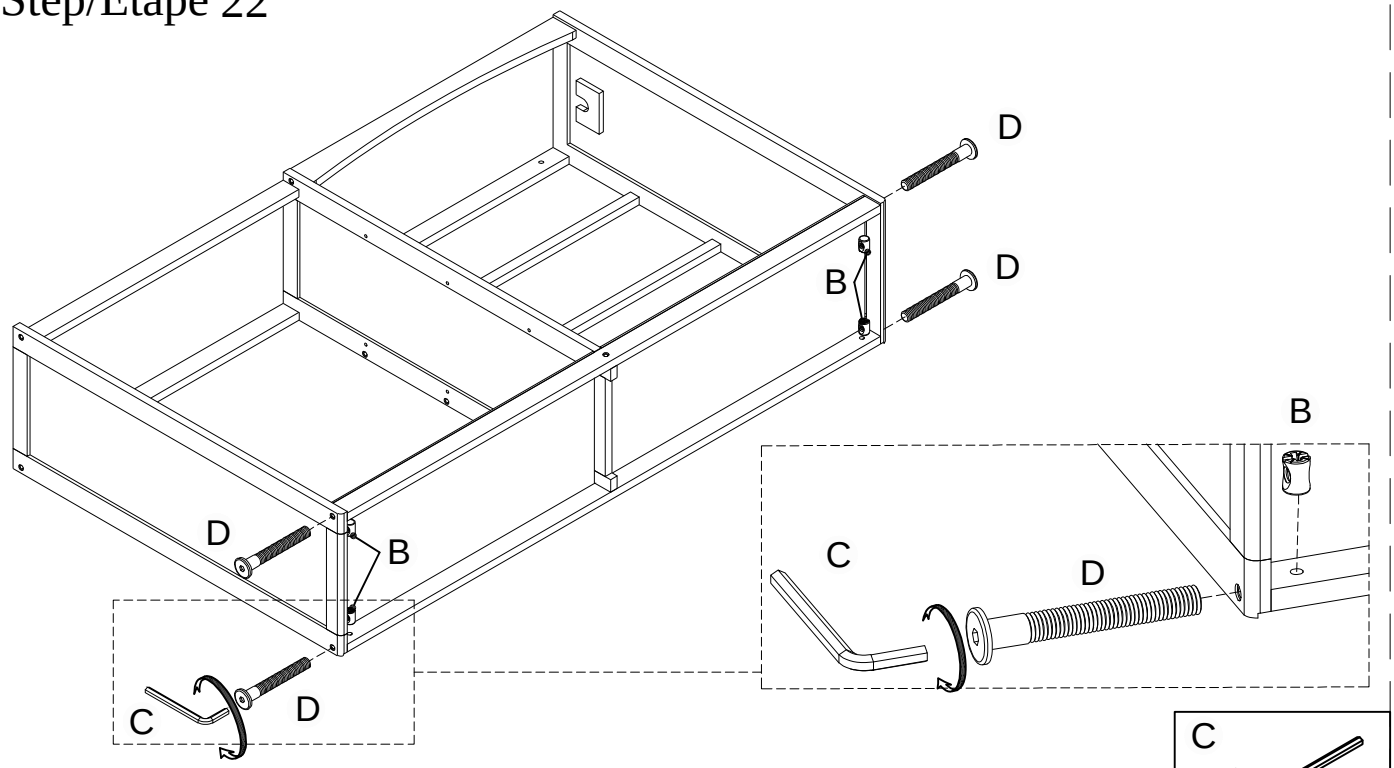

	C 1 Pcs/pièces	
B 4 Pcs/pièces		D 4 Pcs/pièces

Step/Étape 23

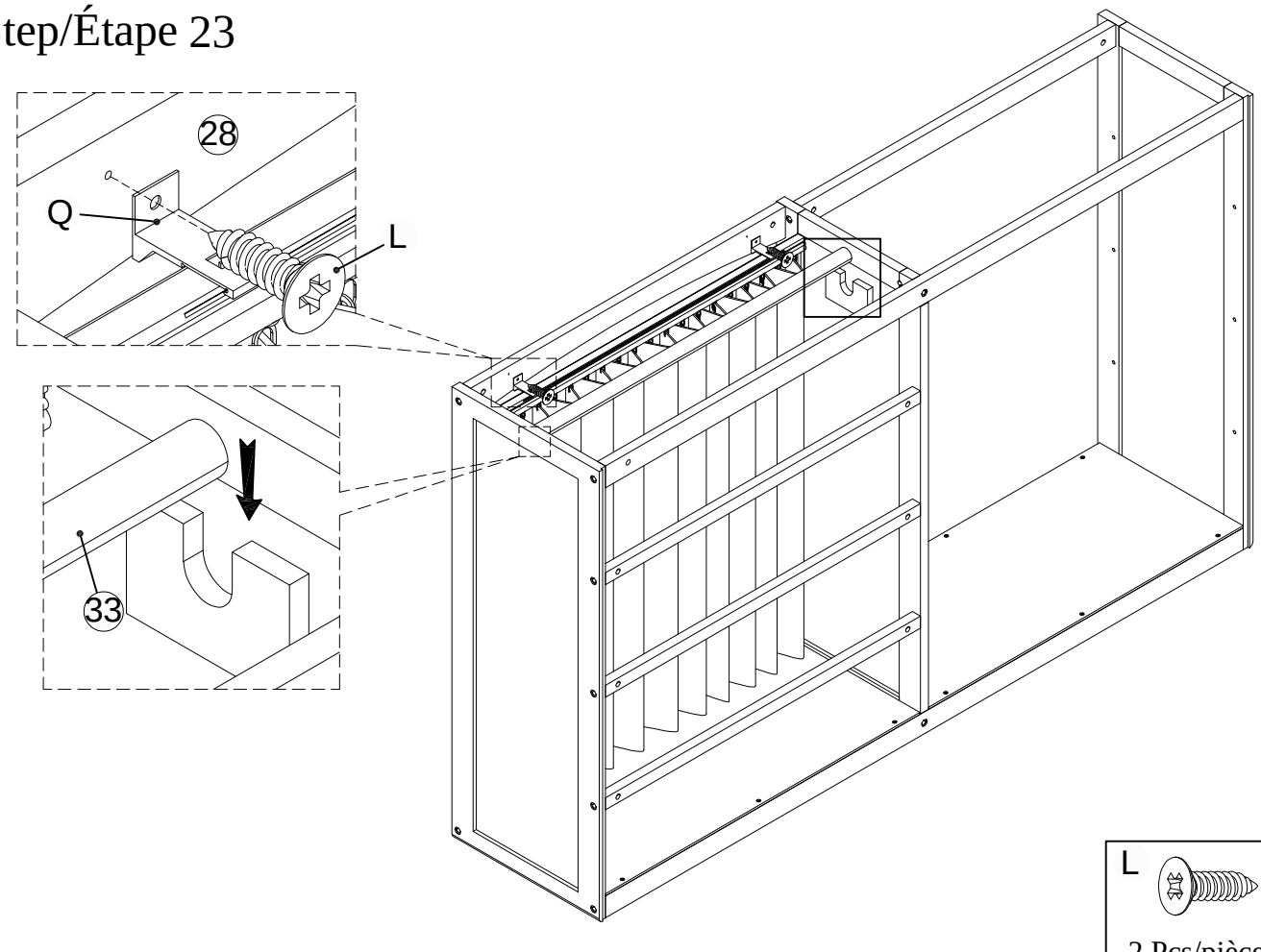

L 2 Pcs/pièces

Step/Étape 24

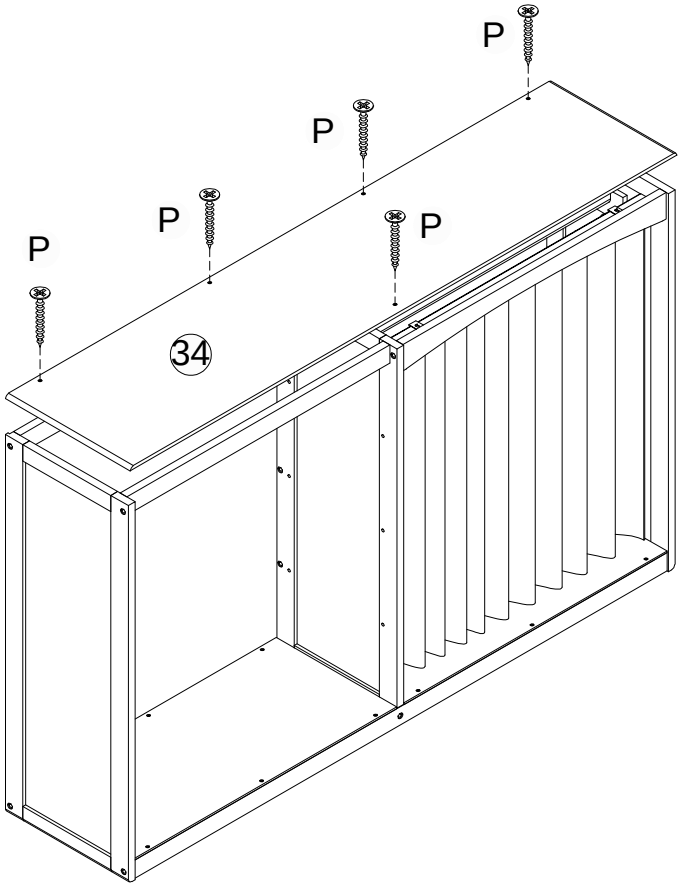

P
5 Pcs/pièces

Step/Étape 25

Z	L	N
2 Pcs/pièces	2 Pcs/pièces	2 Pcs/pièces

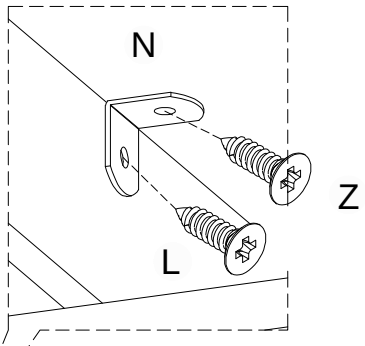

Note :
Use screw (Z) to fix it on the top panel.
Screw (L) into the cross bar.

Note :
Utilisez la vis (Z) pour la fixer sur le panneau supérieur.
Vissez (L) dans la barre transversale.

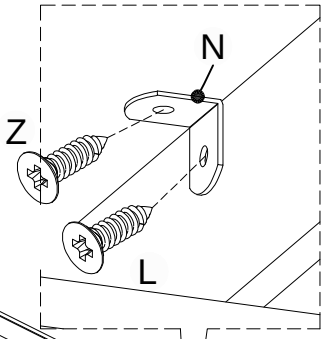

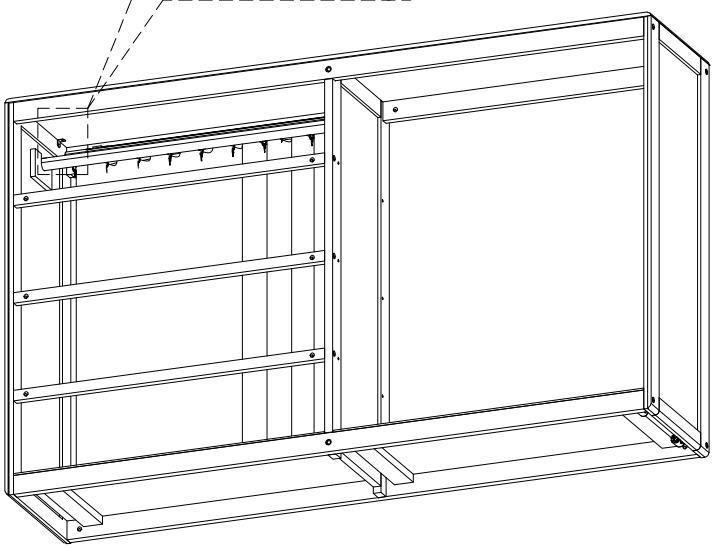

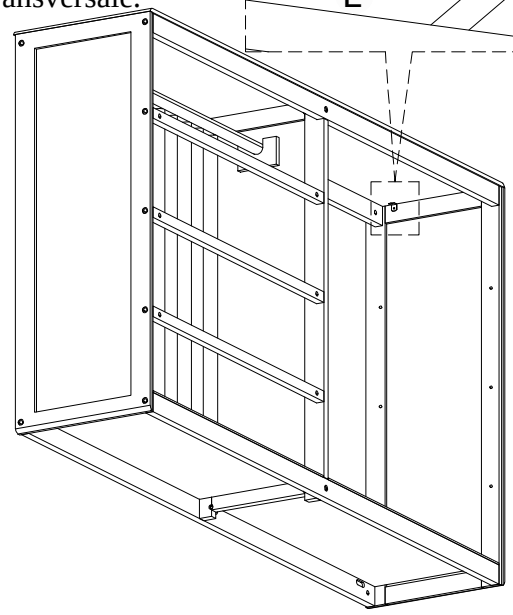

Step/Étape 26

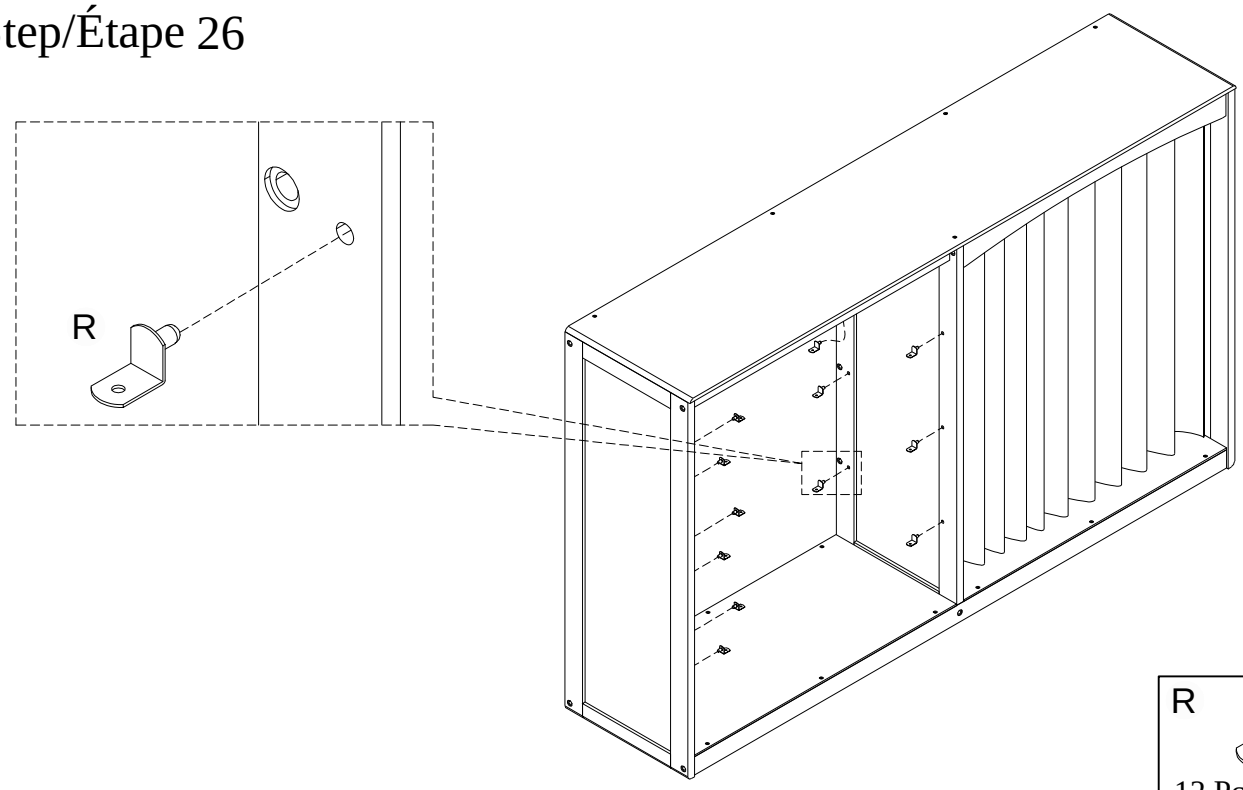

R

12 Pcs/pièces

Step/Étape 27

L

12 Pcs/pièces

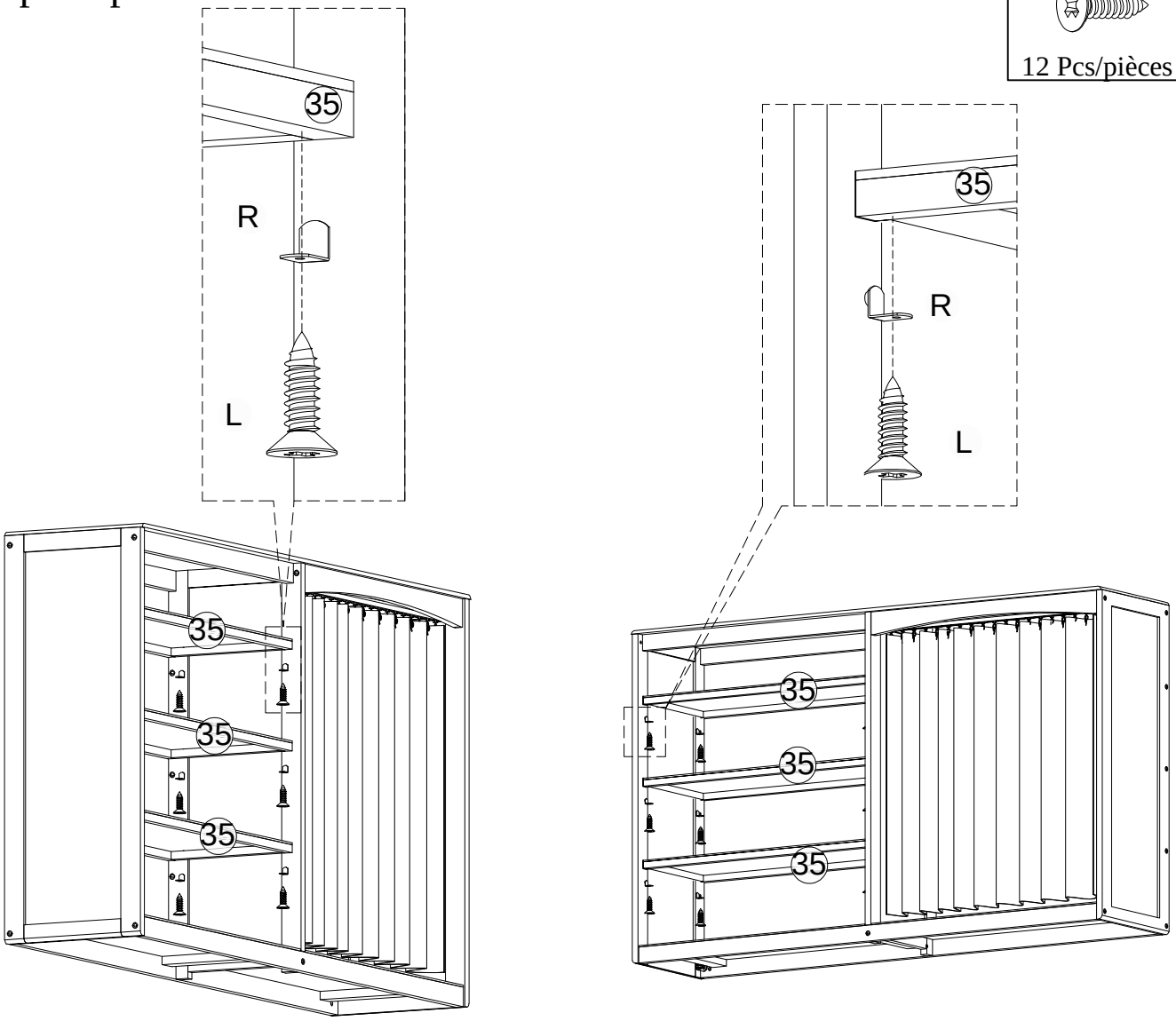

Step/Étape 28

H



26 Pcs/pièces

Step/Étape 29

H

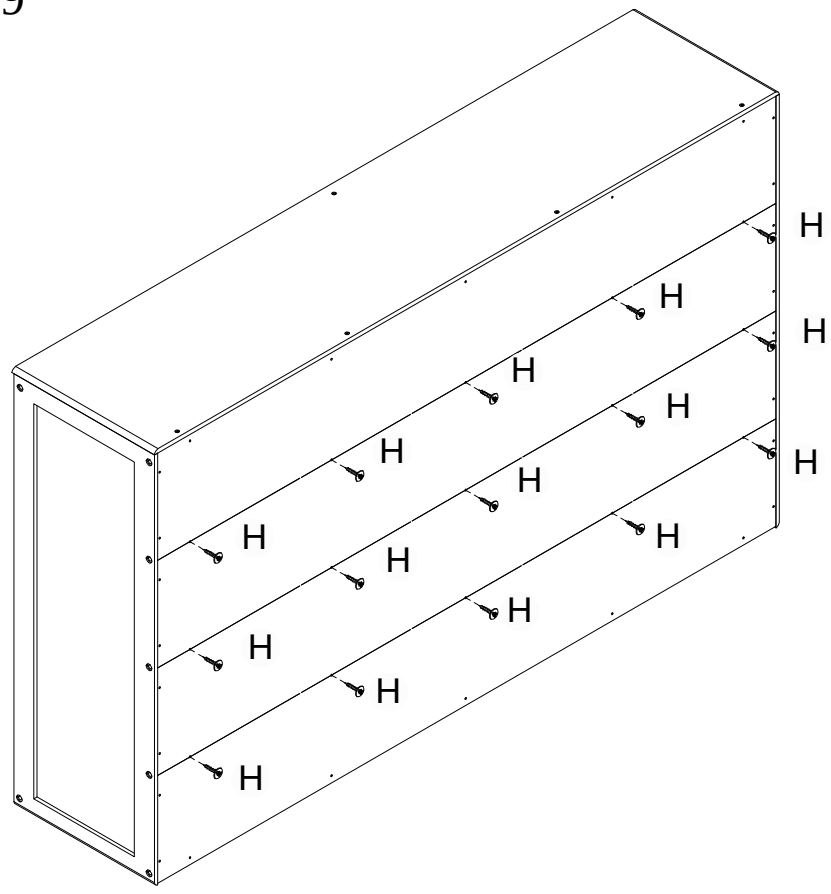

15 Pcs/pièces

Step/Étape 30

F	L
2 Pcs/pièces	4 Pcs/pièces

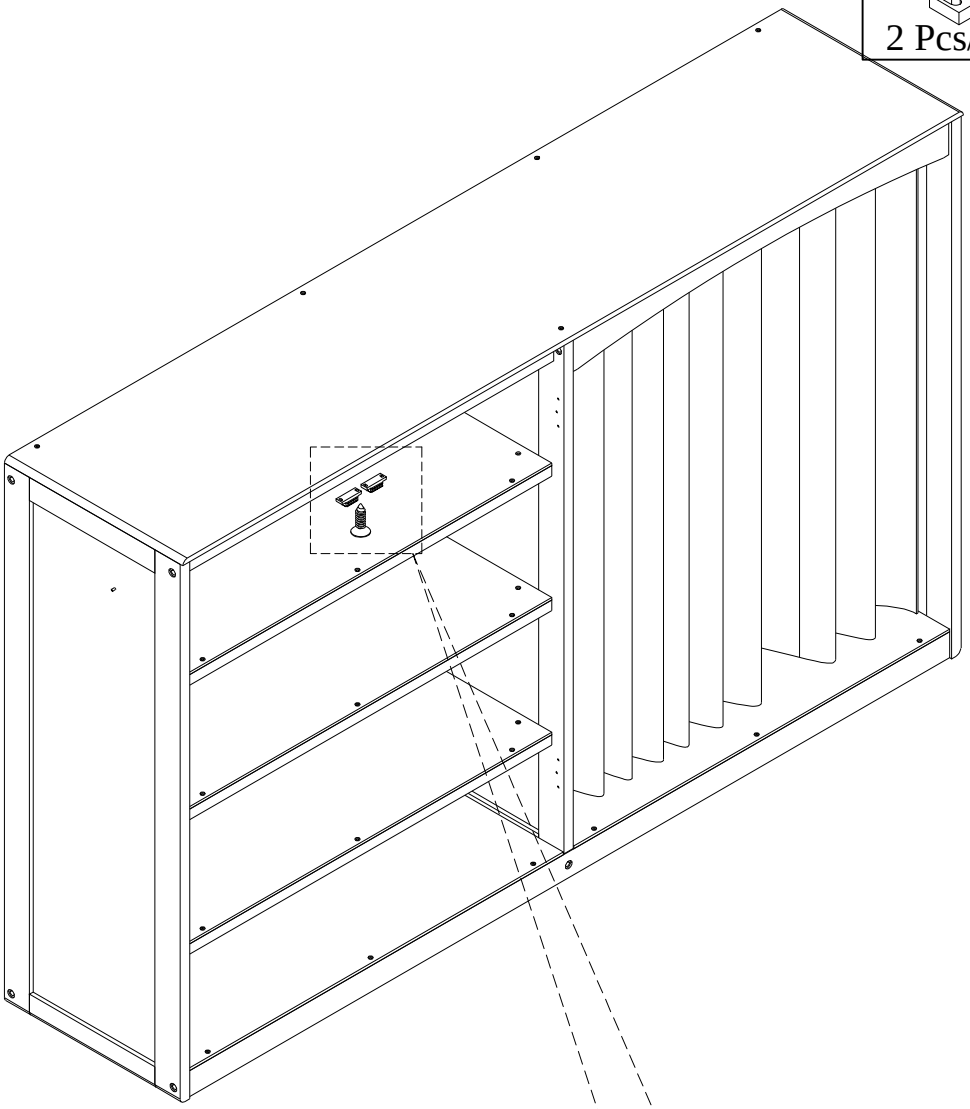

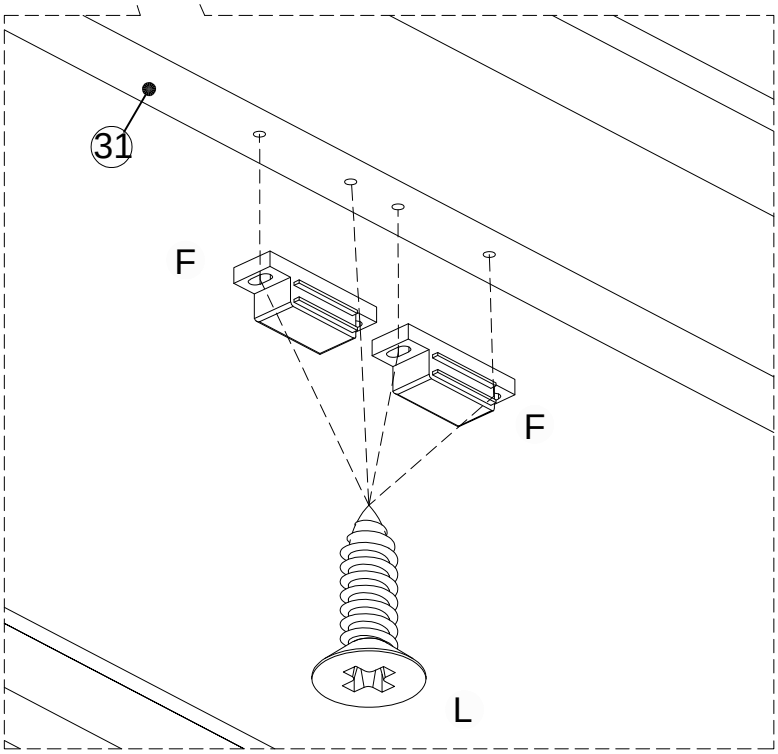

Step/Étape 31

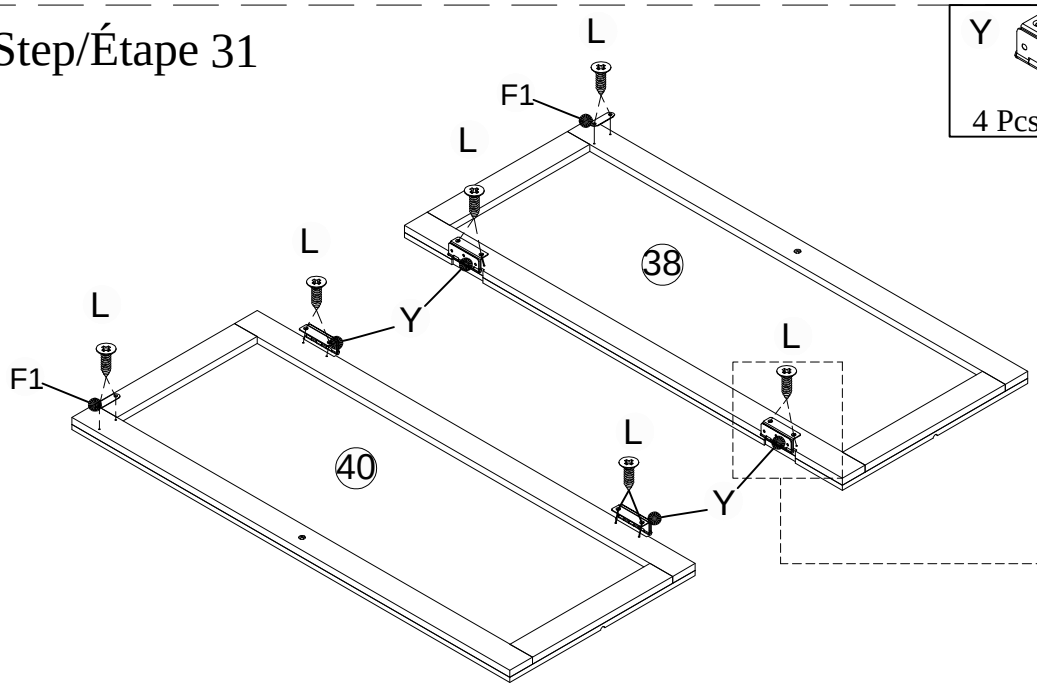

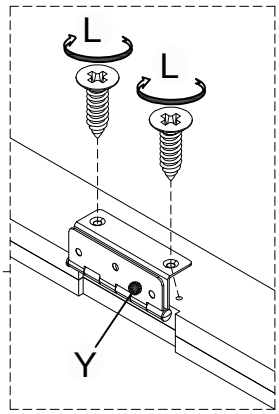

Y	L	F1
4 Pcs/pièces	12 Pcs/pièces	2 Pcs/pièces

Step/Étape 32

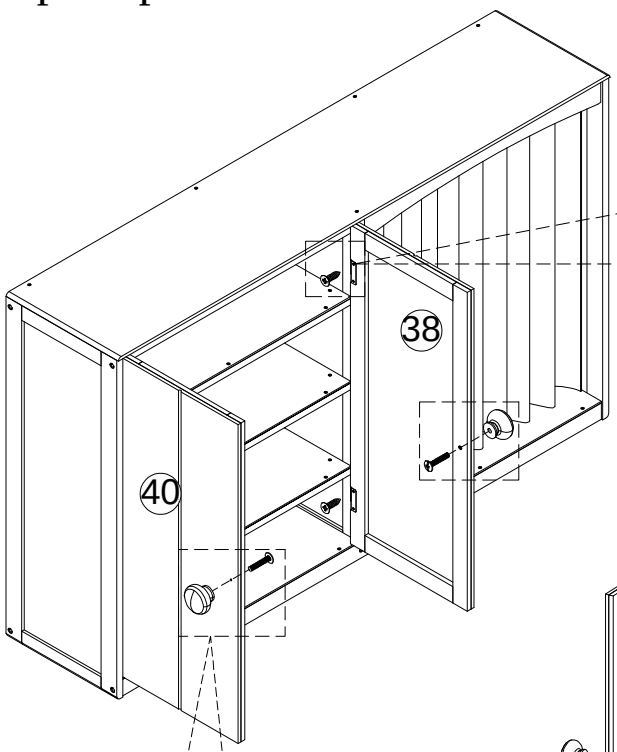

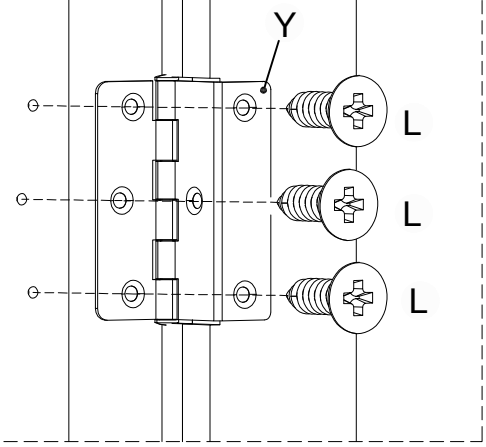

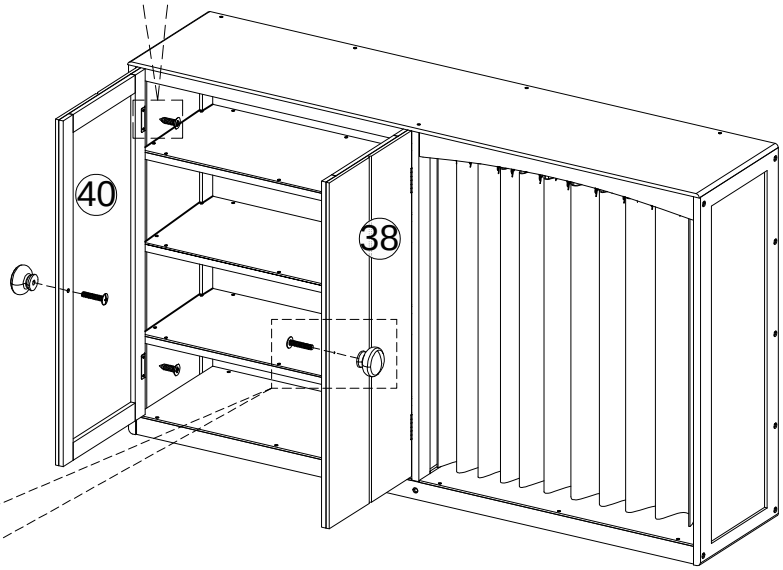

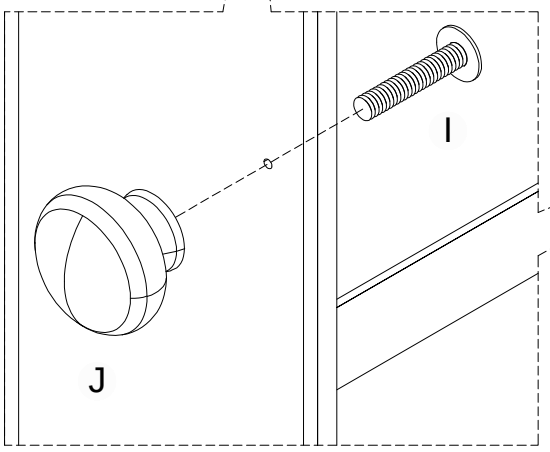

L	I	J
12 Pcs/pièces	2 Pcs/pièces	2 Pcs/pièces

Step/Étape 33

Step 1: Place the fully assembled cabinet in front of the bed.

Étape 1 : Placer l’armoire entièrement assemblée devant le lit.

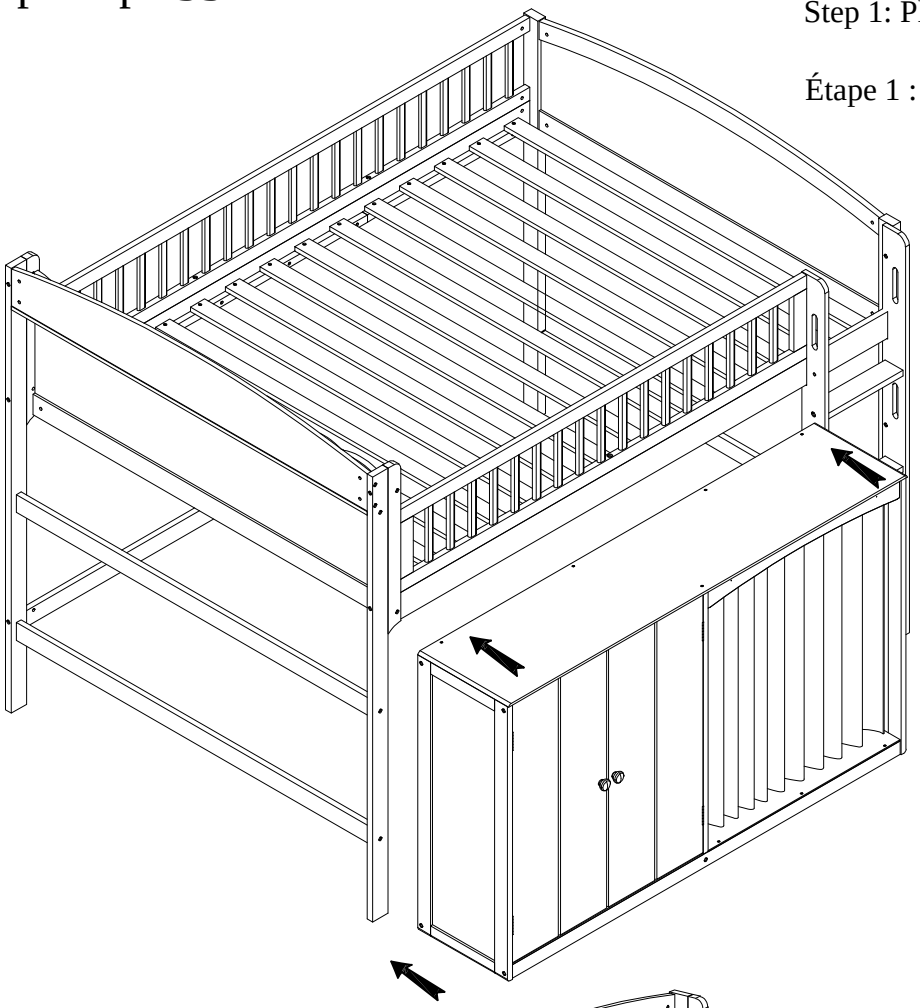

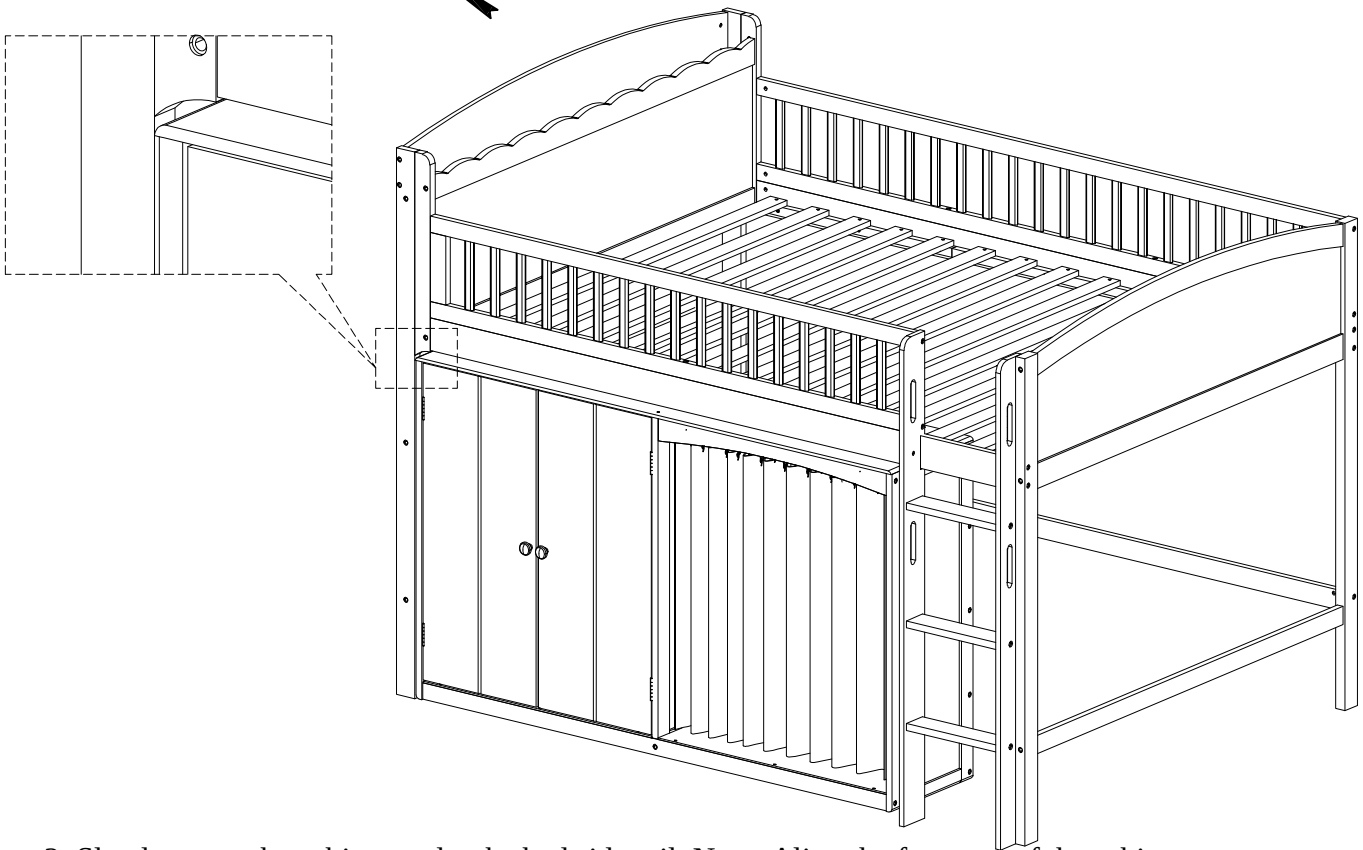

Step 2: Slowly move the cabinet under the bed side rail. Note: Align the front top of the cabinet with the front of the bed leg.

Étape 2 : Faites glisser lentement l’armoire sous le longeron du lit. Remarque : Alignez le haut avant de l’armoire avec l’avant du pied du lit.

Step/Étape 34

X	L	N
1 Pc/pièce	9 Pcs/pièces	3 Pcs/pièces

Note: The cabinet is fixed to the bed using metal brackets at the foot and side positions. It must be securely fastened to ensure structure and safety during use.

Remarque : Le meuble est fixé au lit à l'aide d'équerres métalliques aux positions du pied et du côté. Il doit être solidement attaché pour garantir la structure et la sécurité lors de l'utilisation.

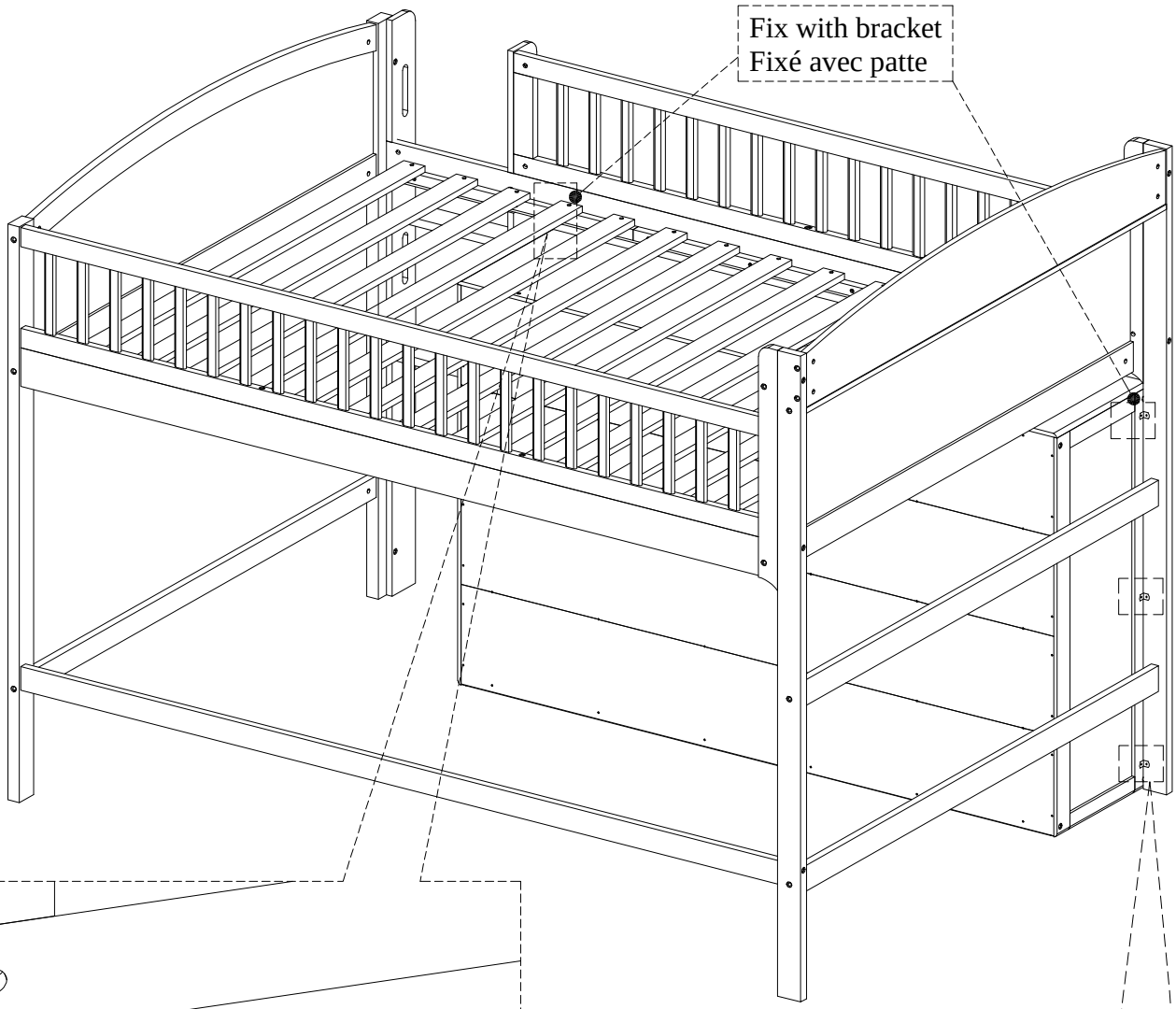

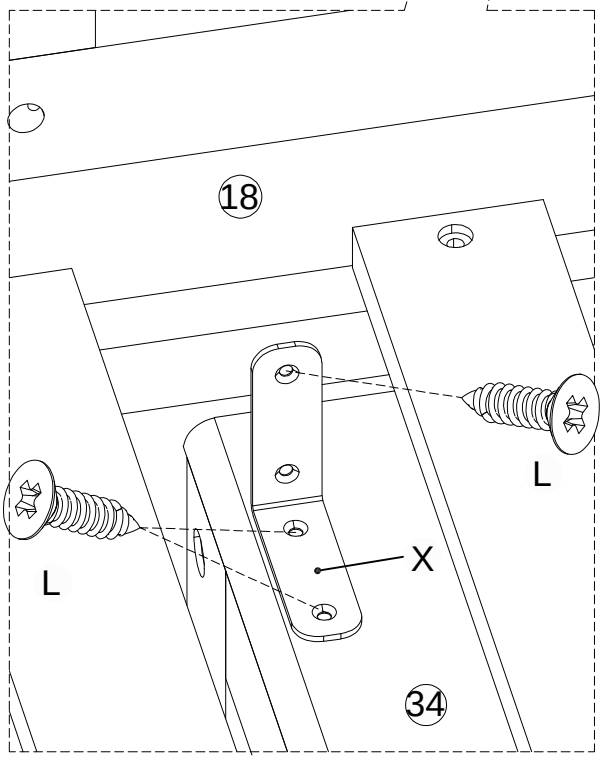

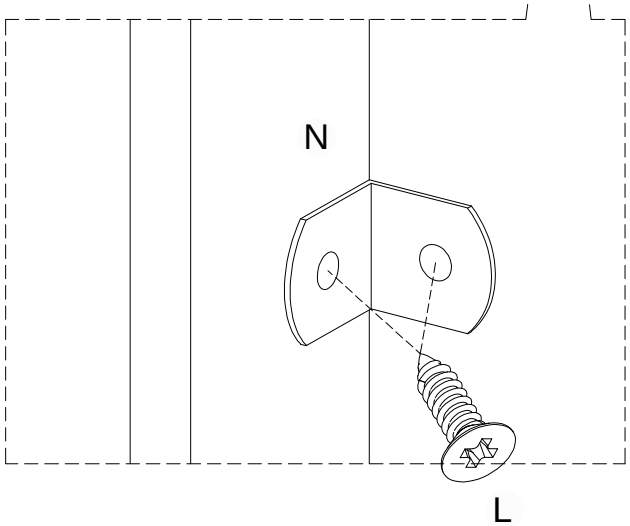

COMPLETED - COMPLÉTÉ

