Unit:cm

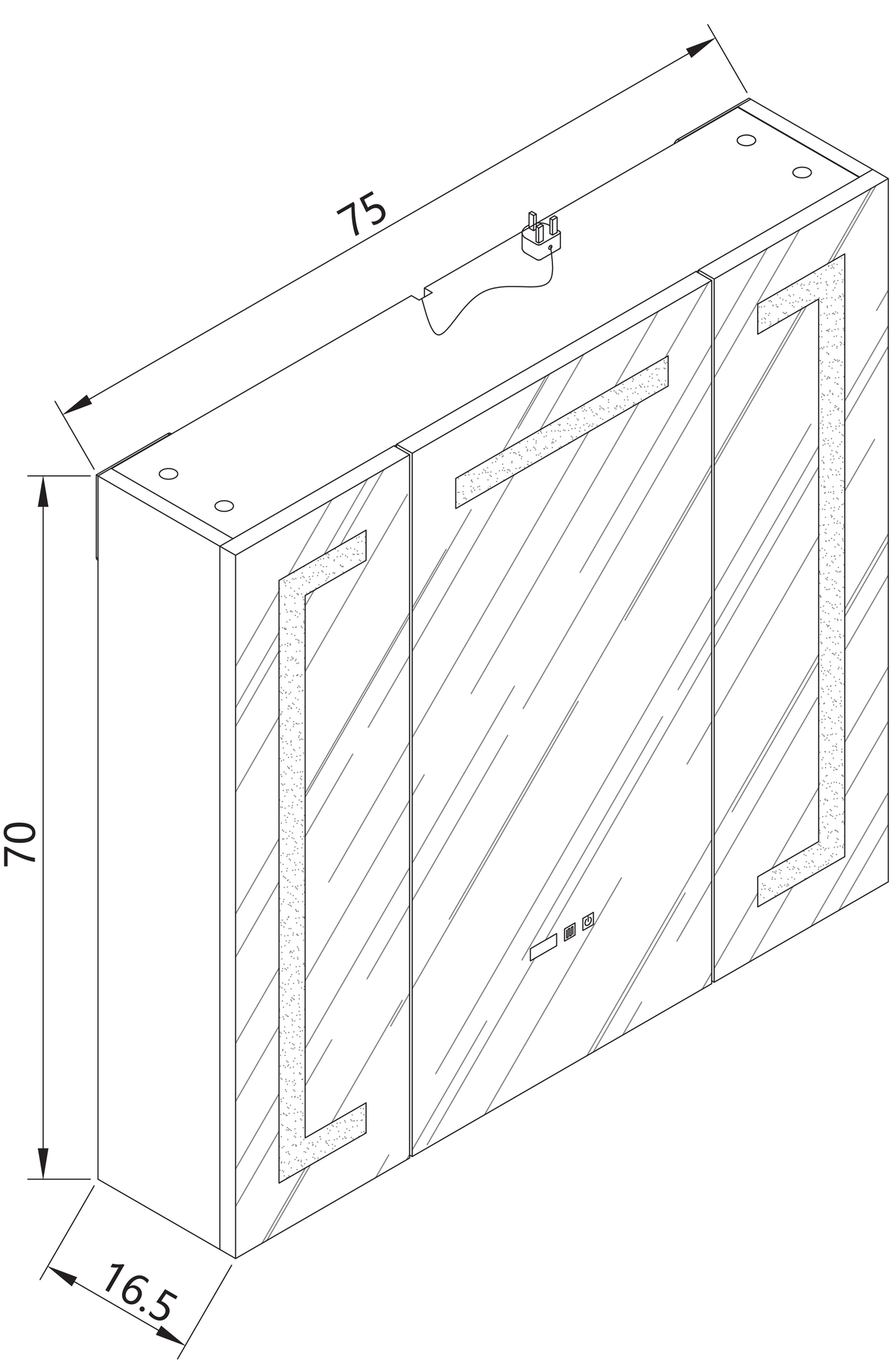

UK	REP

Company name: YH Consulting Limited
Address: C/O YH Consulting Limited Office 147,Centurion House ,
London Road , Staines-upon-Thames, Surrey , London， TW18 4AX
Tel：+44 07514-677868
E-Mail: H2YHUK@gmail.com

Please contact customer service via the platform if you have any questions, please do not return to this address.

EU	REP

Company name: JUAN SERRANO GONZALEZ SOCIEDAD LIMITADA
Address: C/PABLO IGLESIAS 1-A-ENTRESUELO,
12006 CASTELLON DE LA PLANA
Tel: +34964867178
E-Mail: gpsreurope@gmail.com
(Responsible for Northern Ireland only)

Please contact customer service via the platform if you have any questions, please do not return to this address.

EU	REP

Name der Firma: JUAN SERRANO GONZALEZ SOCIEDAD LIMITADA
Adresse: C/PABLO IGLESIAS 1-A-ENTRESUELO,
12006 CASTELLON DE LA PLANA
Tel:+34964867178
E-Mail:gpsreurope@gmail.com

Falls Sie Frage haben, wenden Sle sich bitte nicht an diese Adress.

EXPLOSION FIGURE

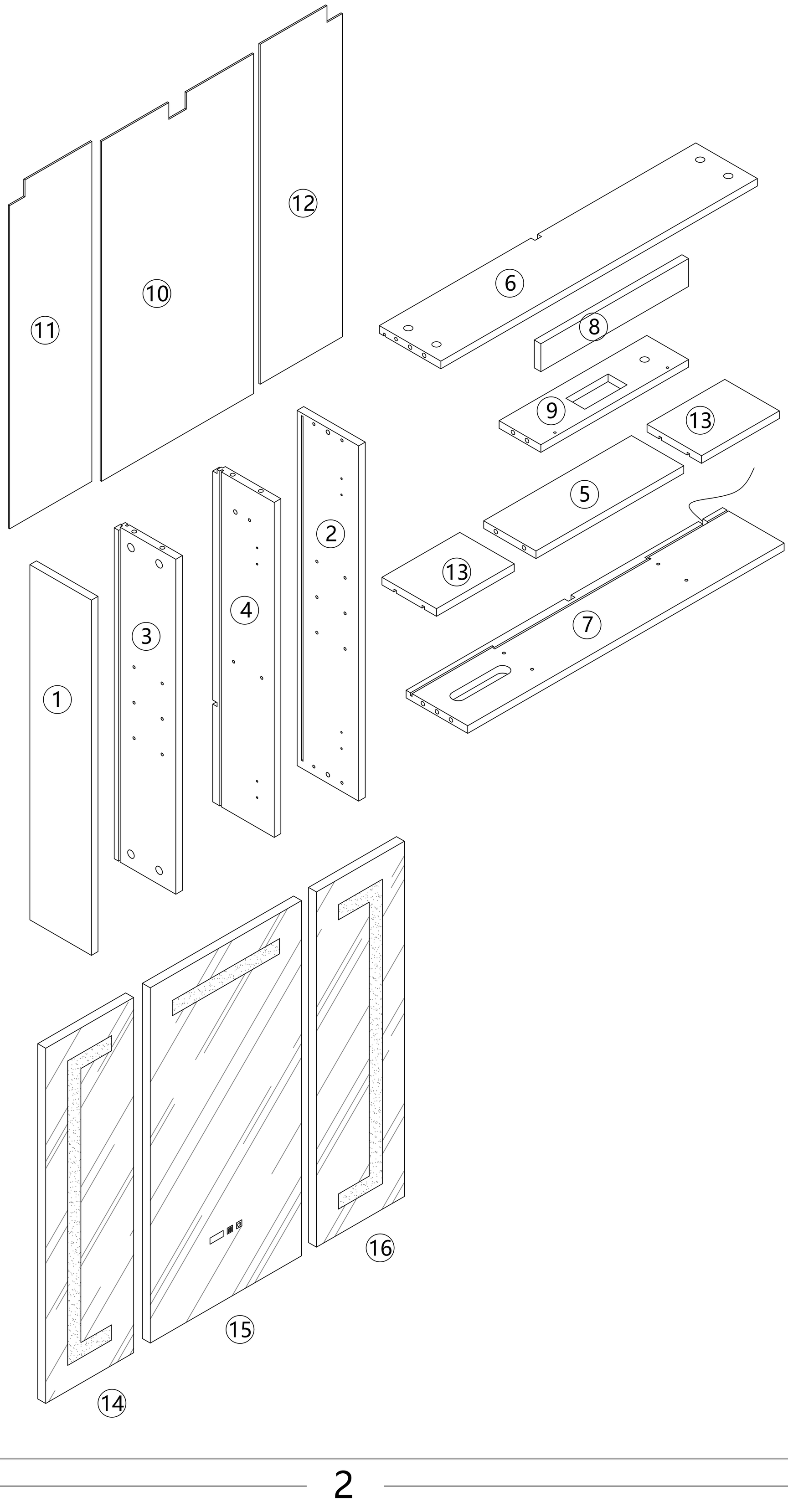

PARTS

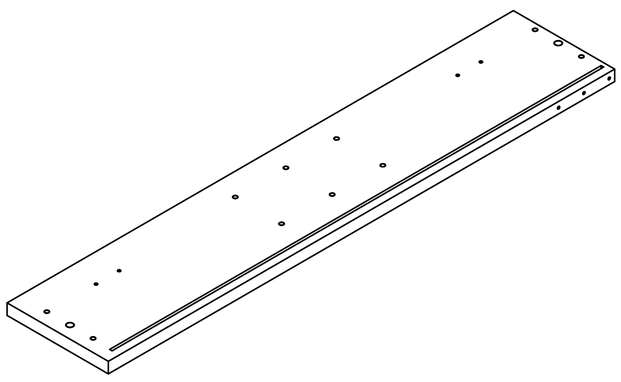

① x1

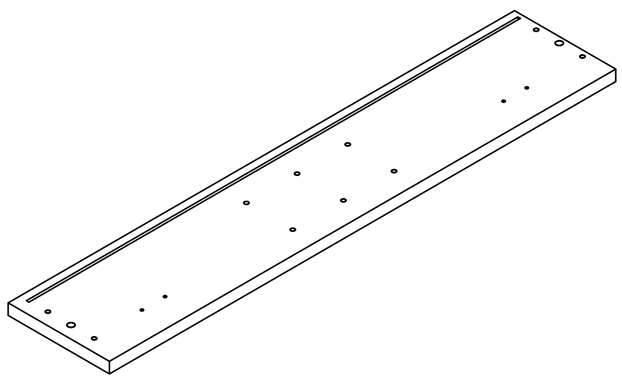

② x1

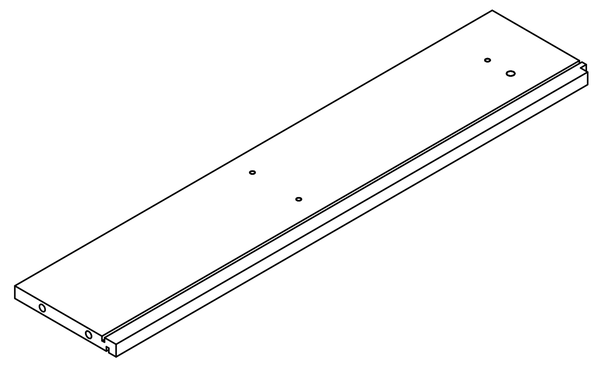

③ x1

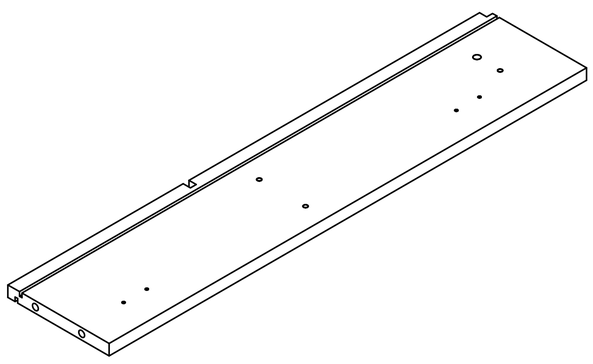

④ x1

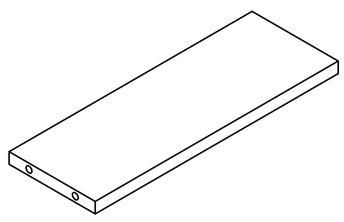

⑤ x1

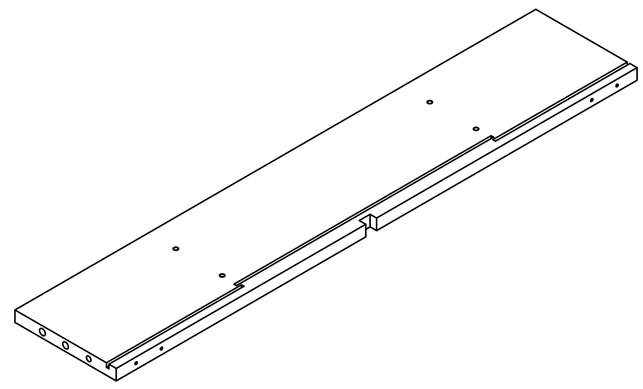

⑥ x1

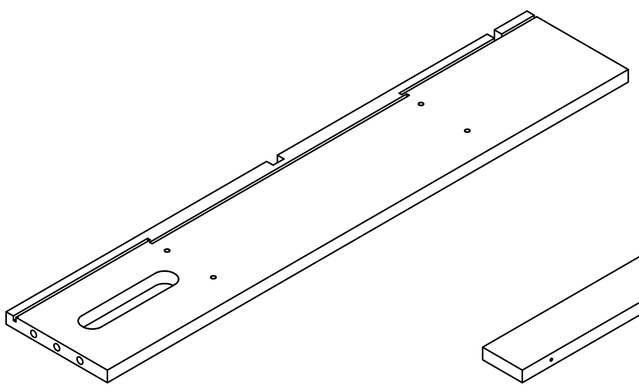

⑦ x1

⑧ x1

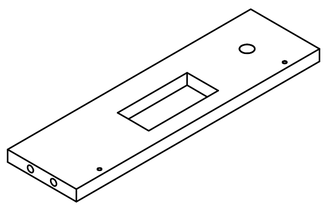

⑨ x1

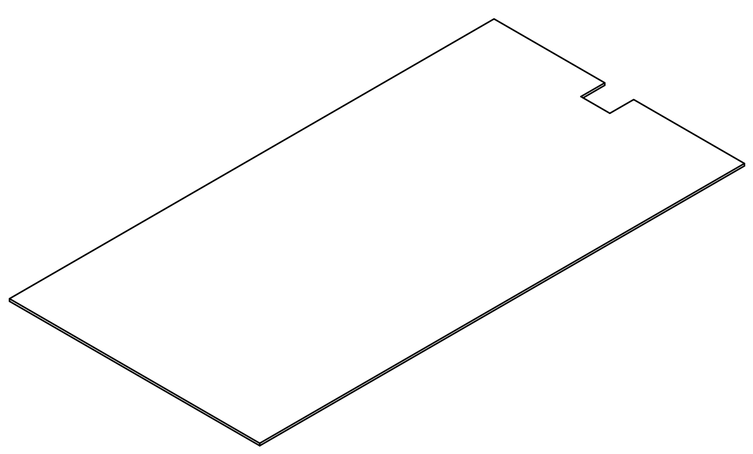

⑩ x1

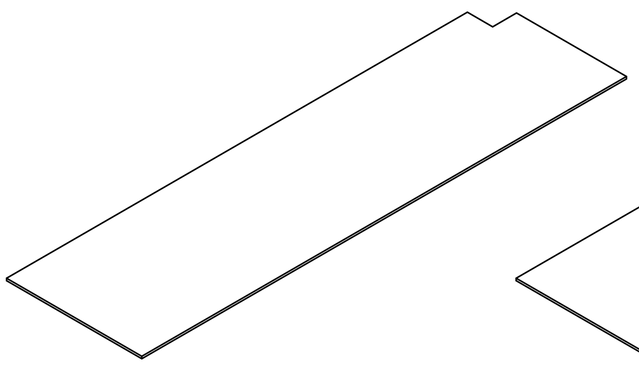

⑪ x1

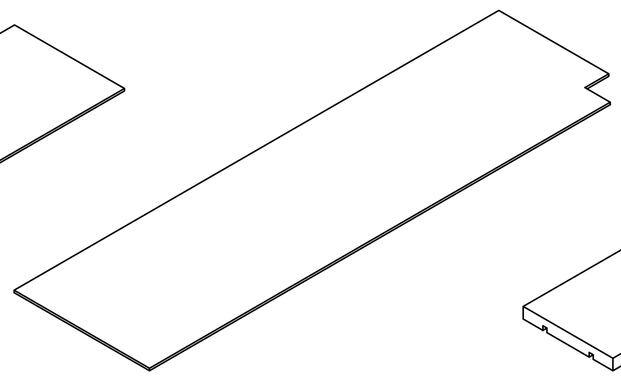

⑫ x1

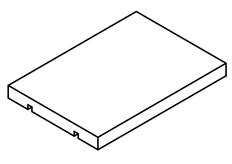

⑬ x2

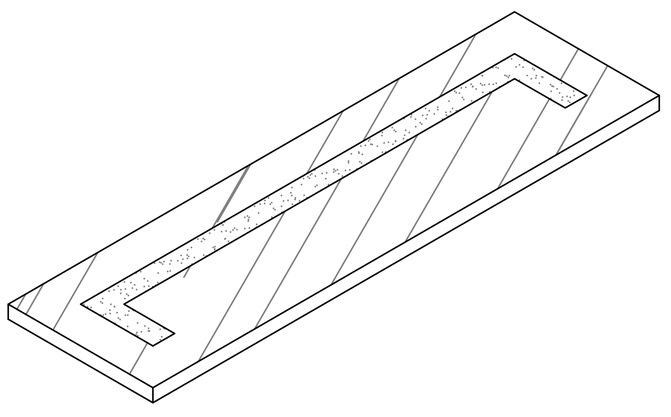

⑭ x1

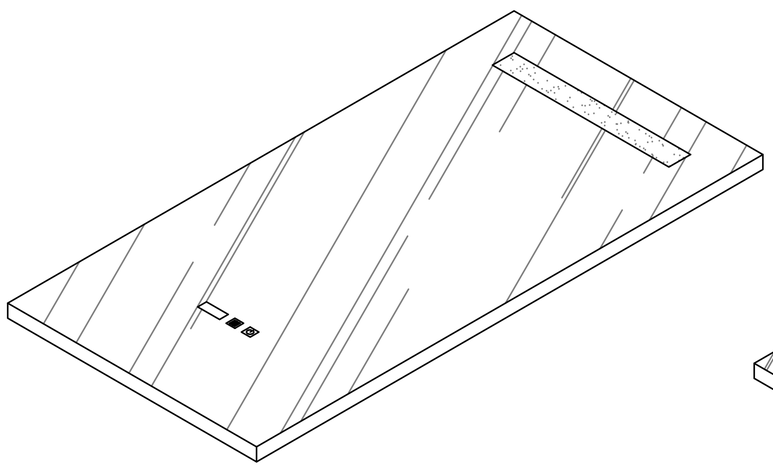

⑮ x1

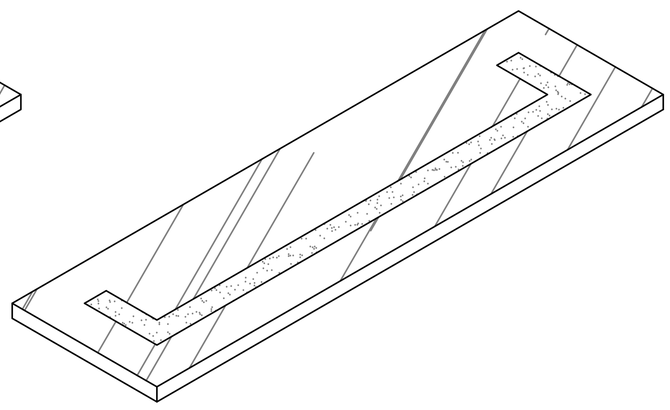

⑯ x1

HARDWARE

A x 22	B x 22	C x 6	D x 48
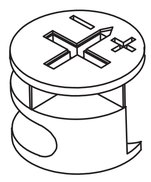	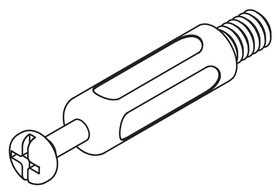	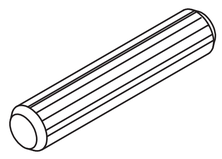	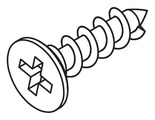
∅15 x 12 mm	∅6 x 35 mm	∅8 x 30 mm	∅4 x 14 mm

E x 8	F x 2	G x 2	H x 2
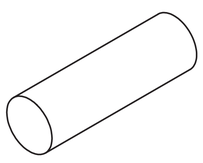	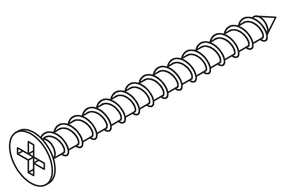	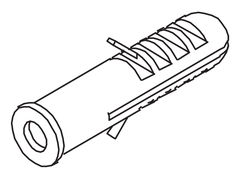	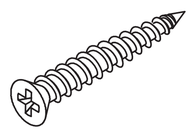
	∅4 x 40 mm		∅4 x 35 mm

J x 2	K x 2	L x 4	M x 1
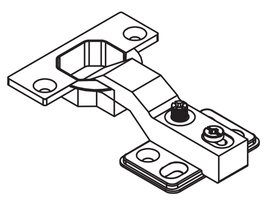	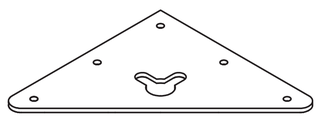	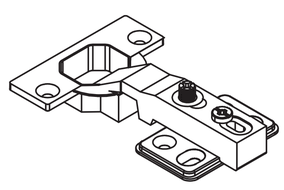	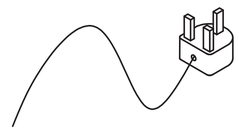

N x 1	O x 2	P x 1	Q x 4
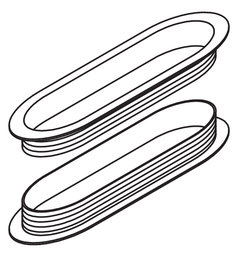	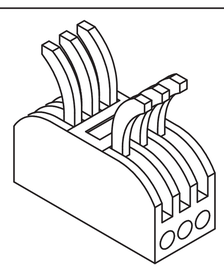	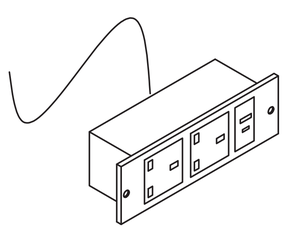	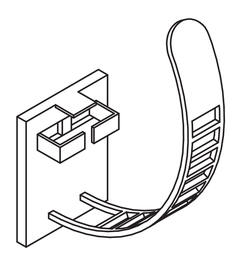

Cam Lock Fastening System
Cam Lock Fastening System
Sistema di fissaggio a camma
Système de fixation à came
Sistema de fijación de leva
System zapięcia na zamek bębenkowy
Cam Lock-bevestigingssysteem
Systém uzamykání pomocí excentru

This Cam Lock Fastening System will be used throughout the assembly process
Dieses Cam Lock Fastening System wird während des gesamten Montageprozesses verwendet.
Questo sistema di fissaggio a camma verrà utilizzato durante l'intero processo di assemblaggio.
Ce système de fixation à came sera utilisé tout au long du processus d'assemblage.
Este sistema de fijación de leva se utilizará durante todo el proceso de montaje.
Ten system zapięcia na zamek bębenkowy będzie używany przez cały proces montażu.
Dit Cam Lock-bevestigingssysteem wordt gebruikt tijdens het hele assemblageproces.
Tento systém uzamykání pomocí excentru bude použit v celém procesu montáže.

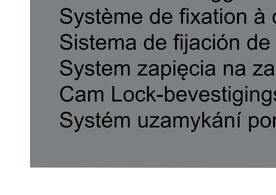

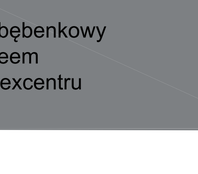

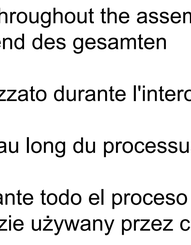

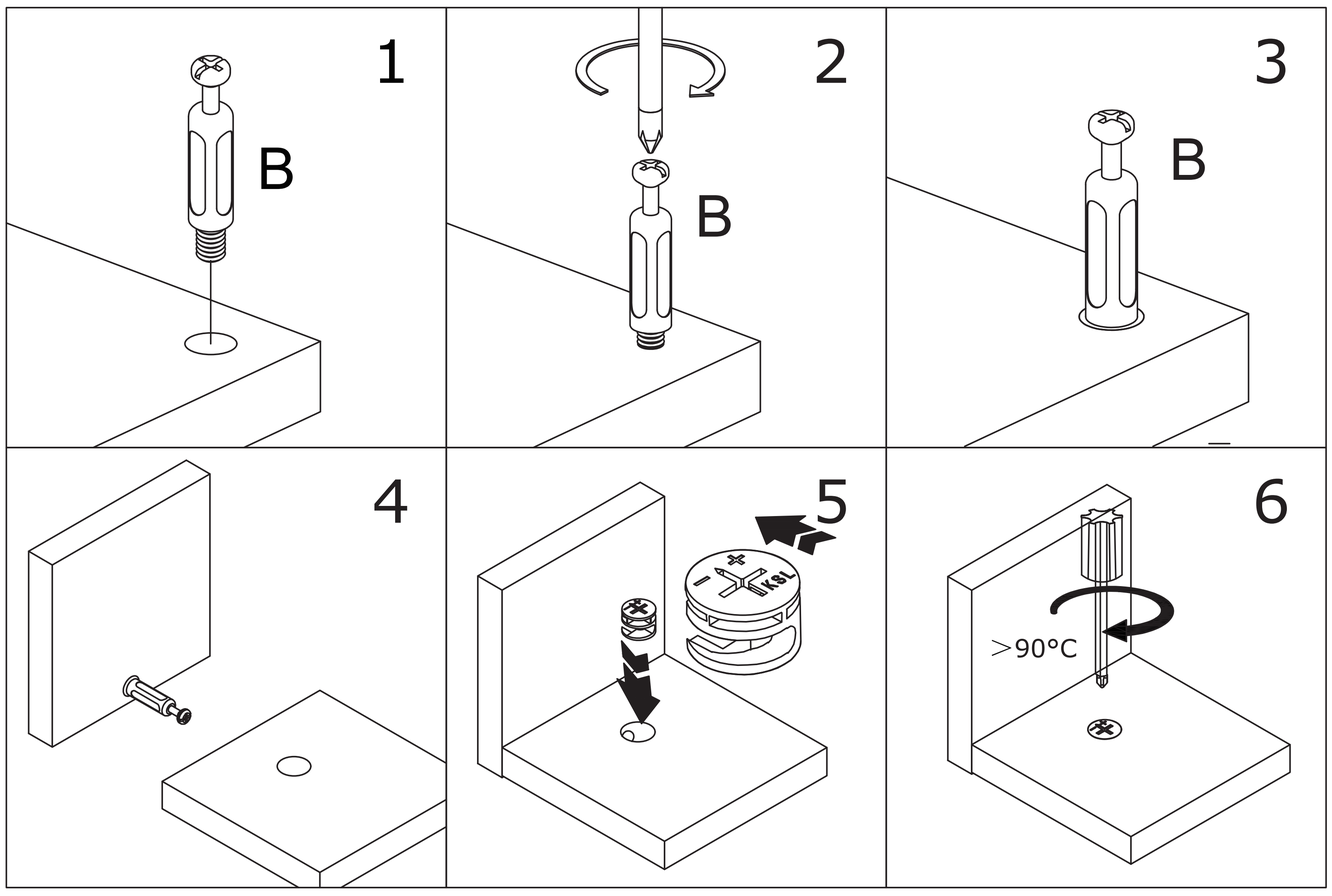

Point the opening towards the edge of the board.
Richten Sie die Öffnung zur Kante der Platte.
Puntare l'apertura verso il bordo del pannello.
Orientez l'ouverture vers le bord de la planche.
Dirija la abertura hacia el borde de la tabla.
Skieruj otwór w stronę krawędzi płyty.
Richt de opening naar de rand van het bord.
Namiřte otvor směrem k hraně desky.

1

B x 22	C x 4	
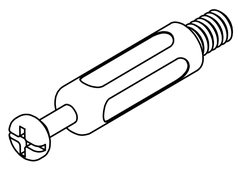	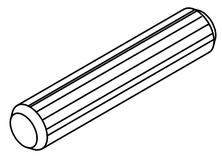	
∅6 x 35 mm	∅8 x 30 mm	





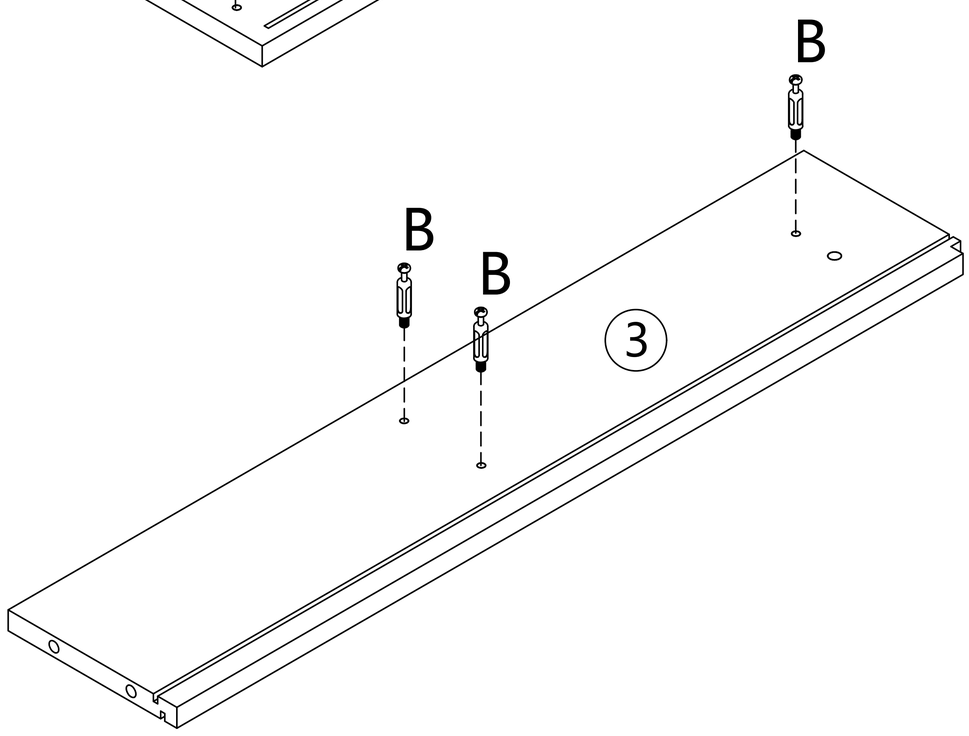

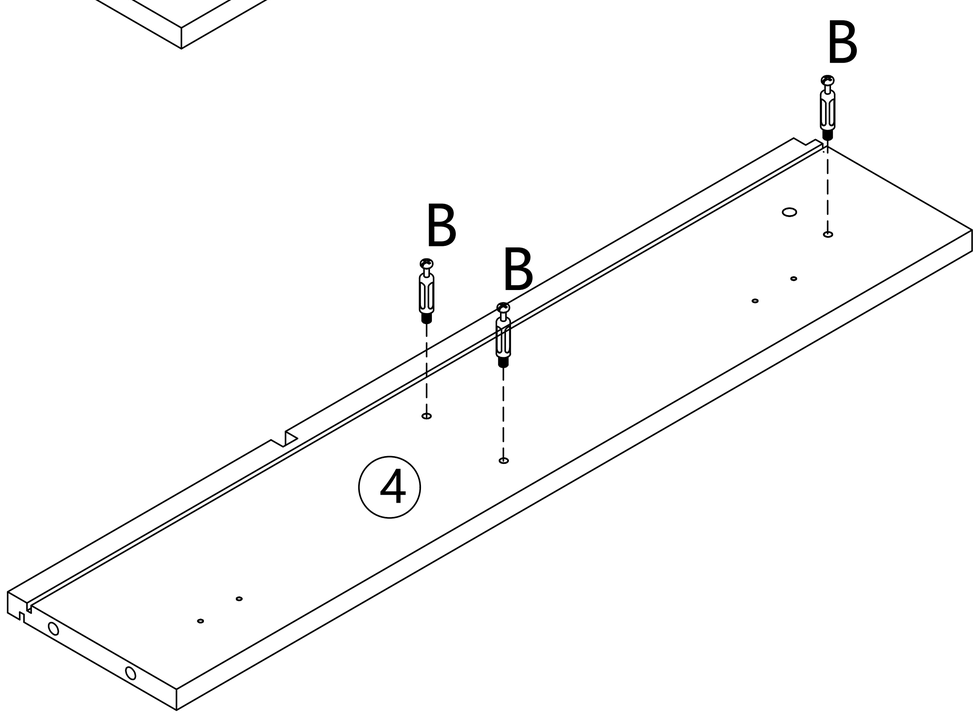

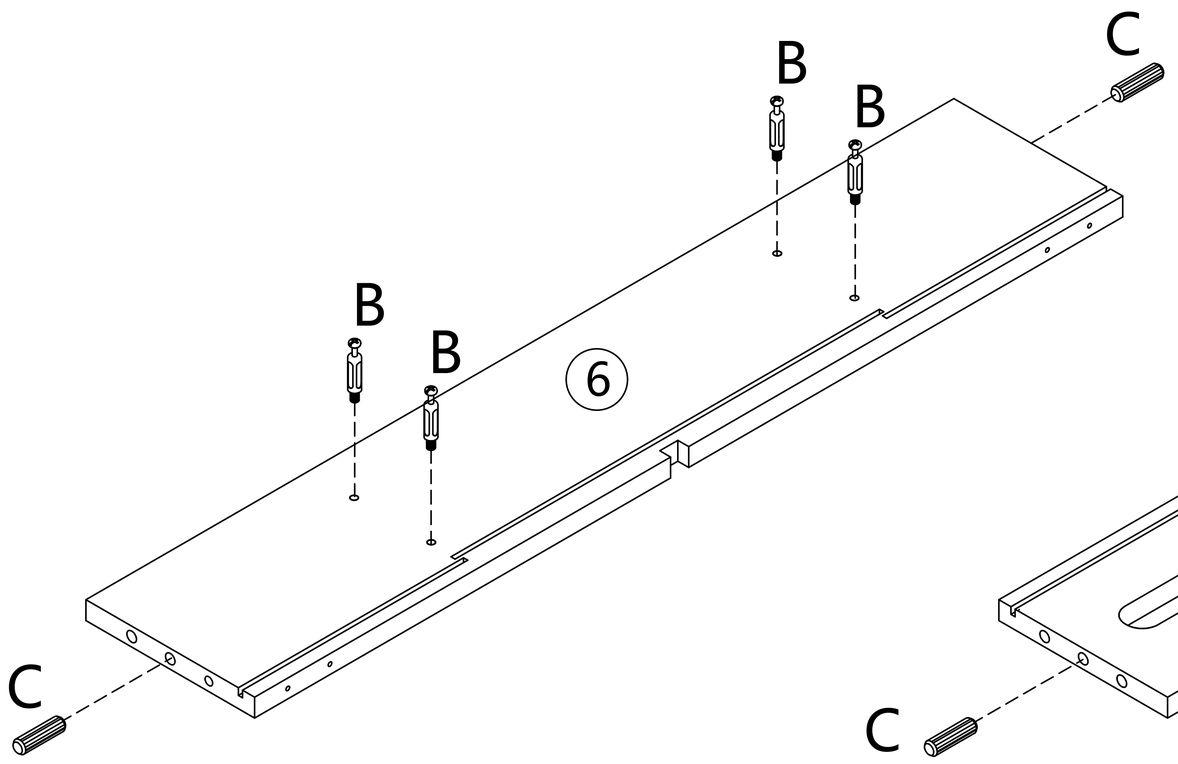

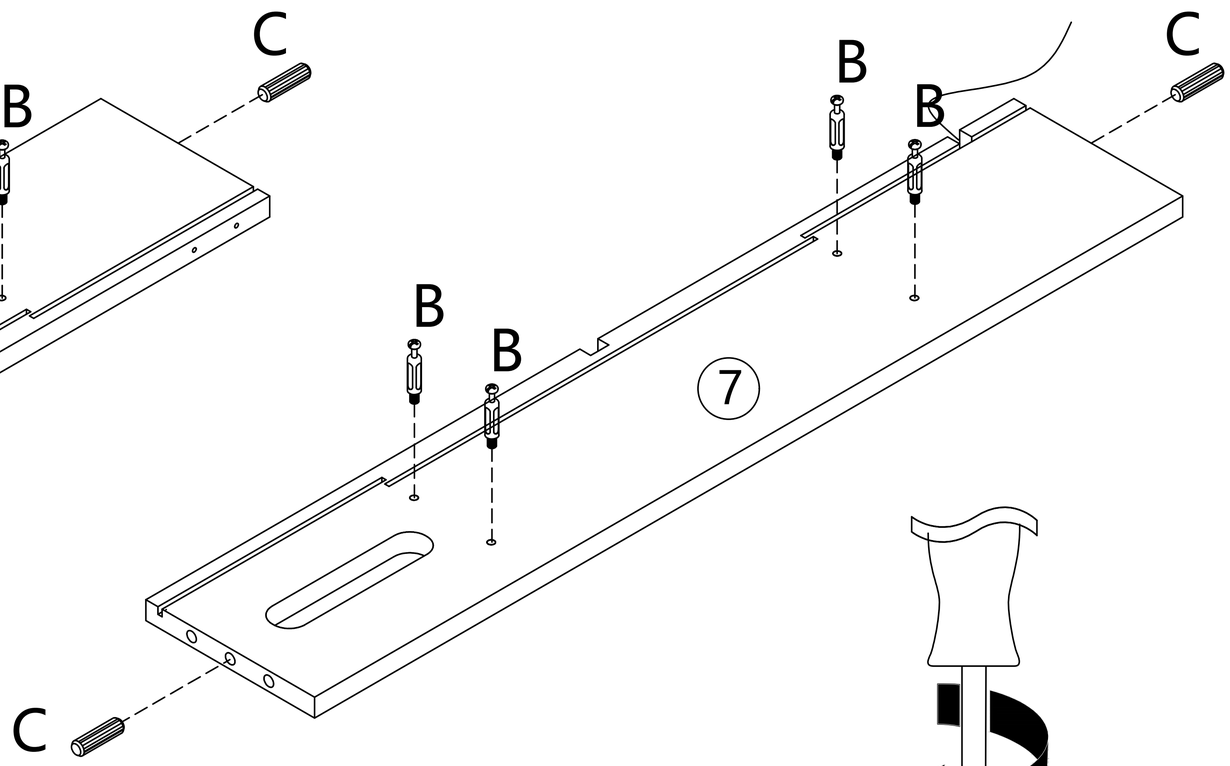

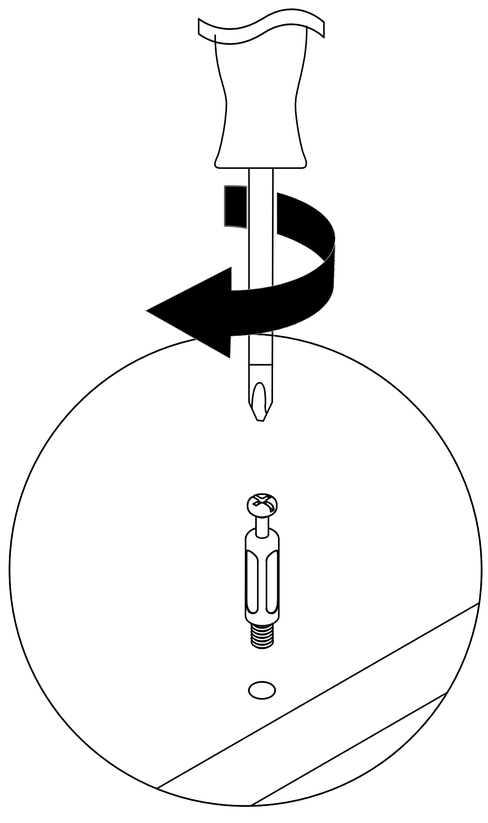

Reference case images

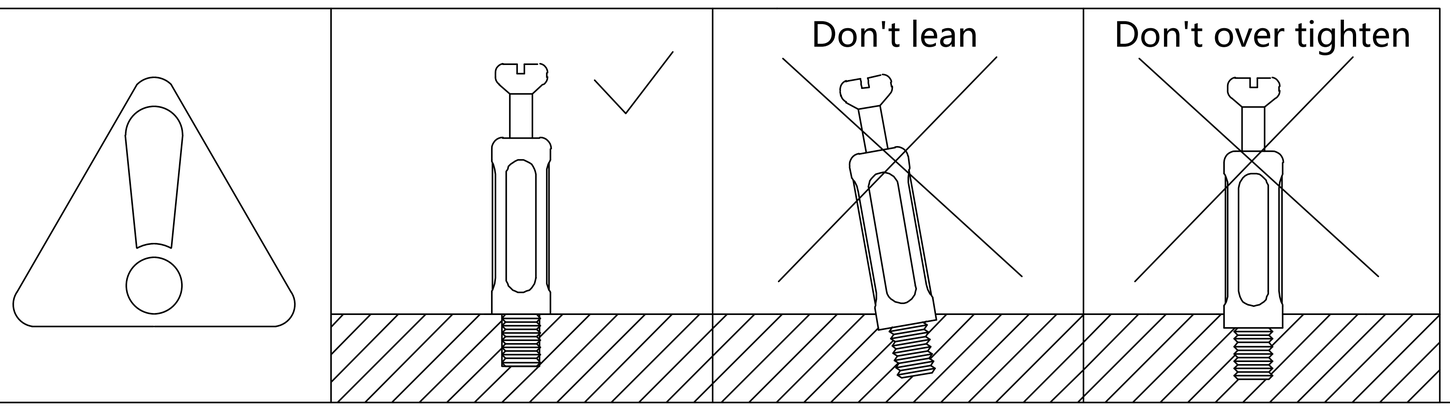

2

A x 6	H x 2	C x 2	
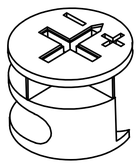	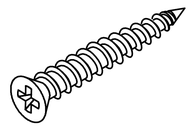	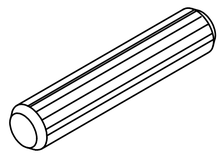	
∅ 15 x 12 mm	∅ 4 x 35 mm	∅8 x 30 mm	

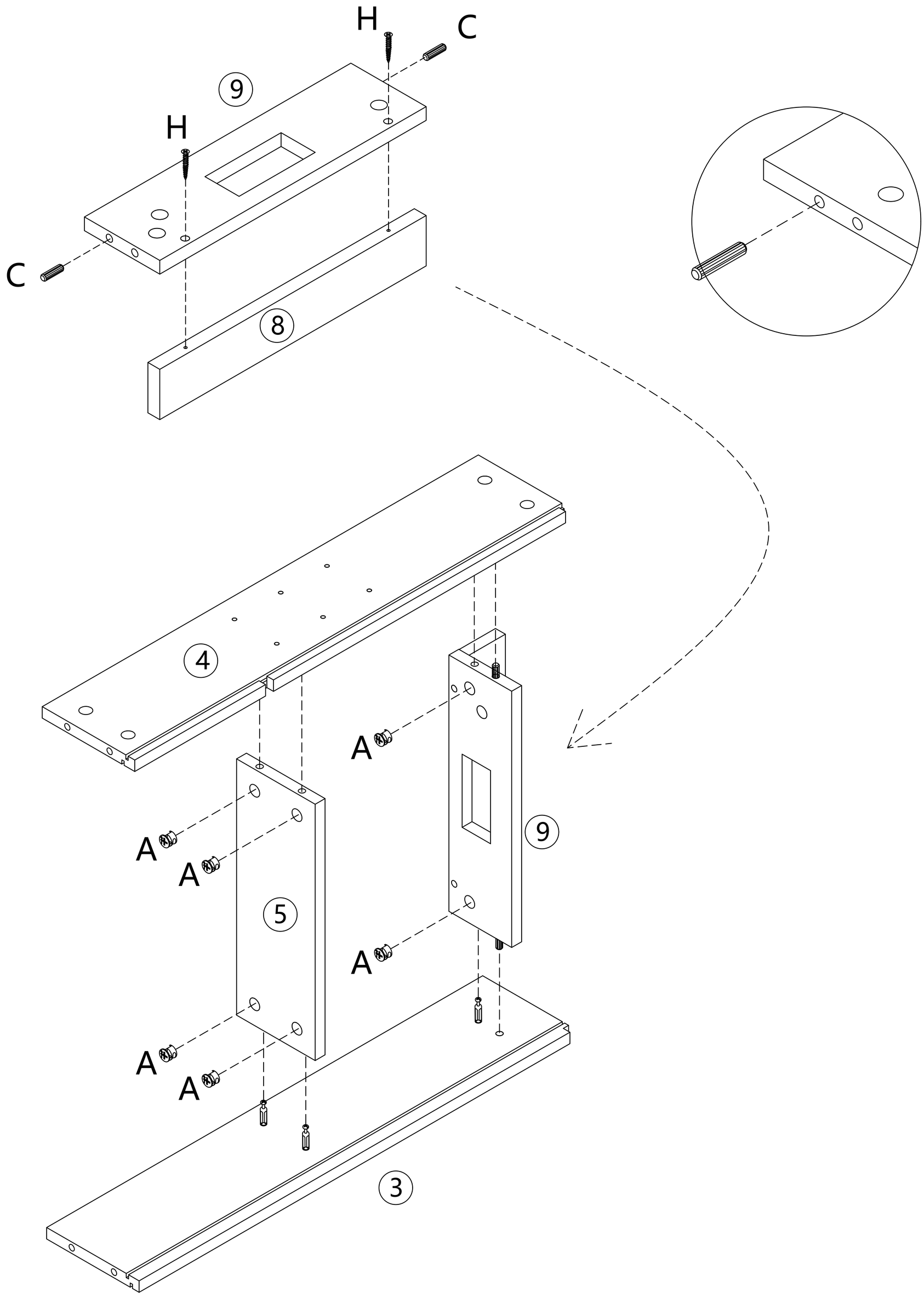

Reference case images

(1)	(2)	(3)
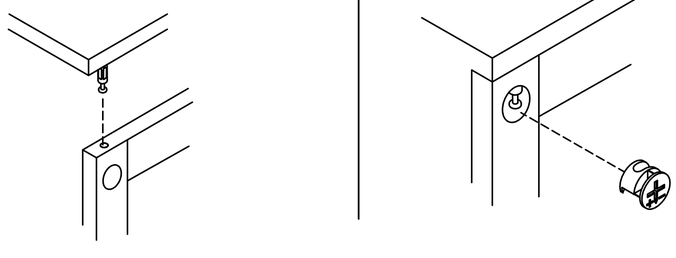	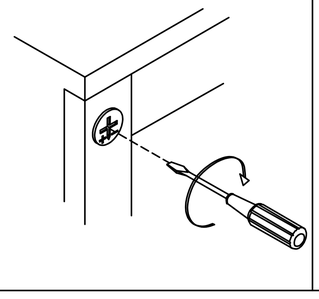	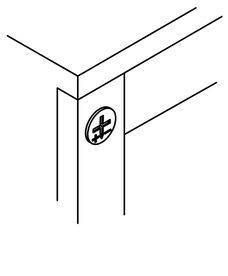

3

A x 4

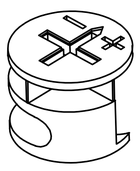

∅ 15 x 12 mm

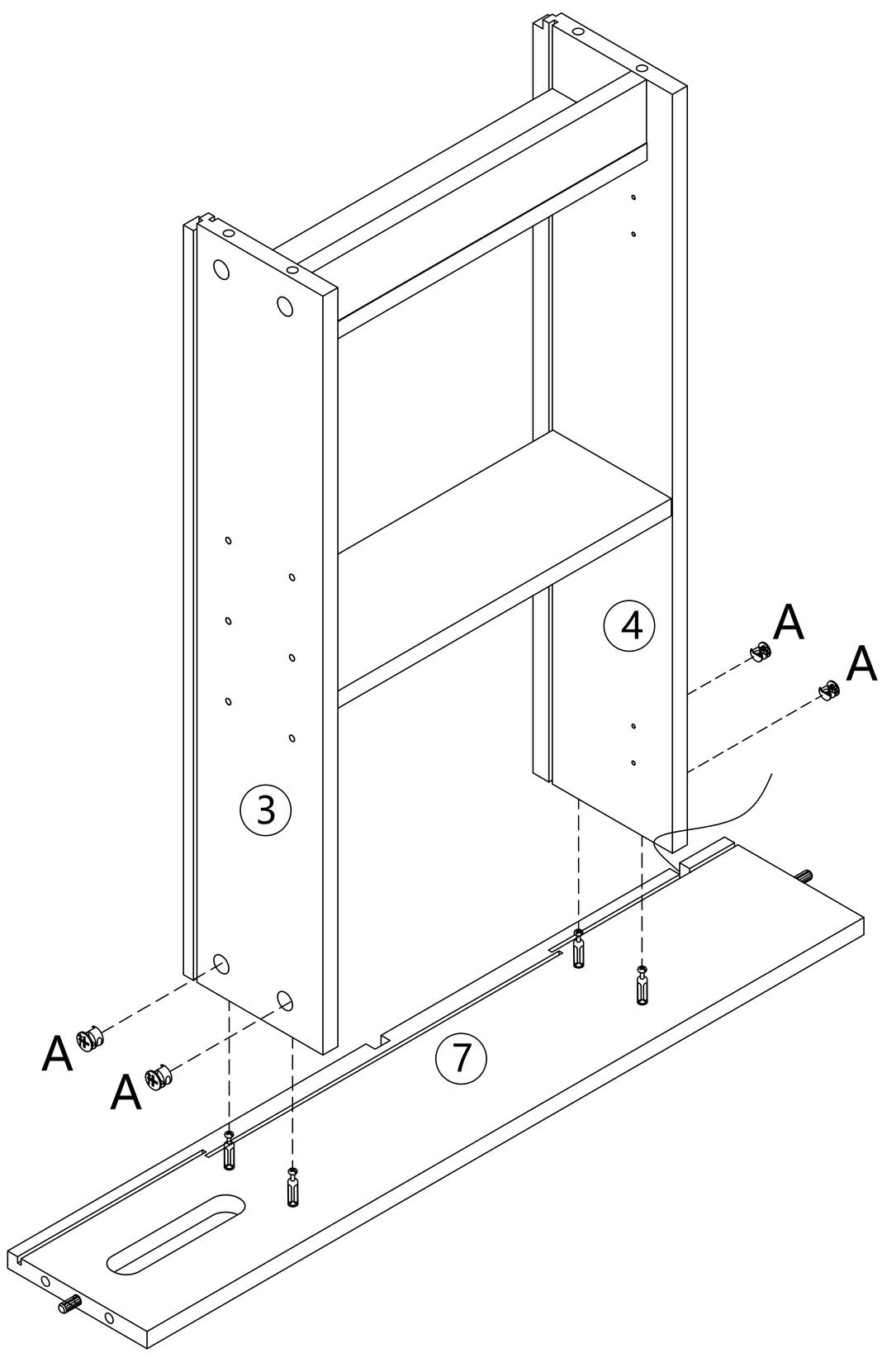

Reference case images

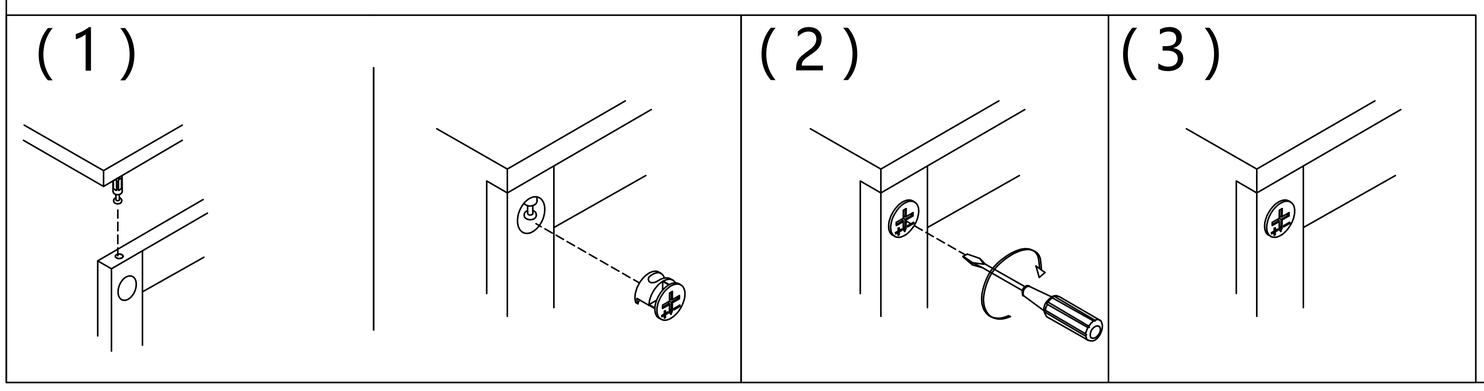

4

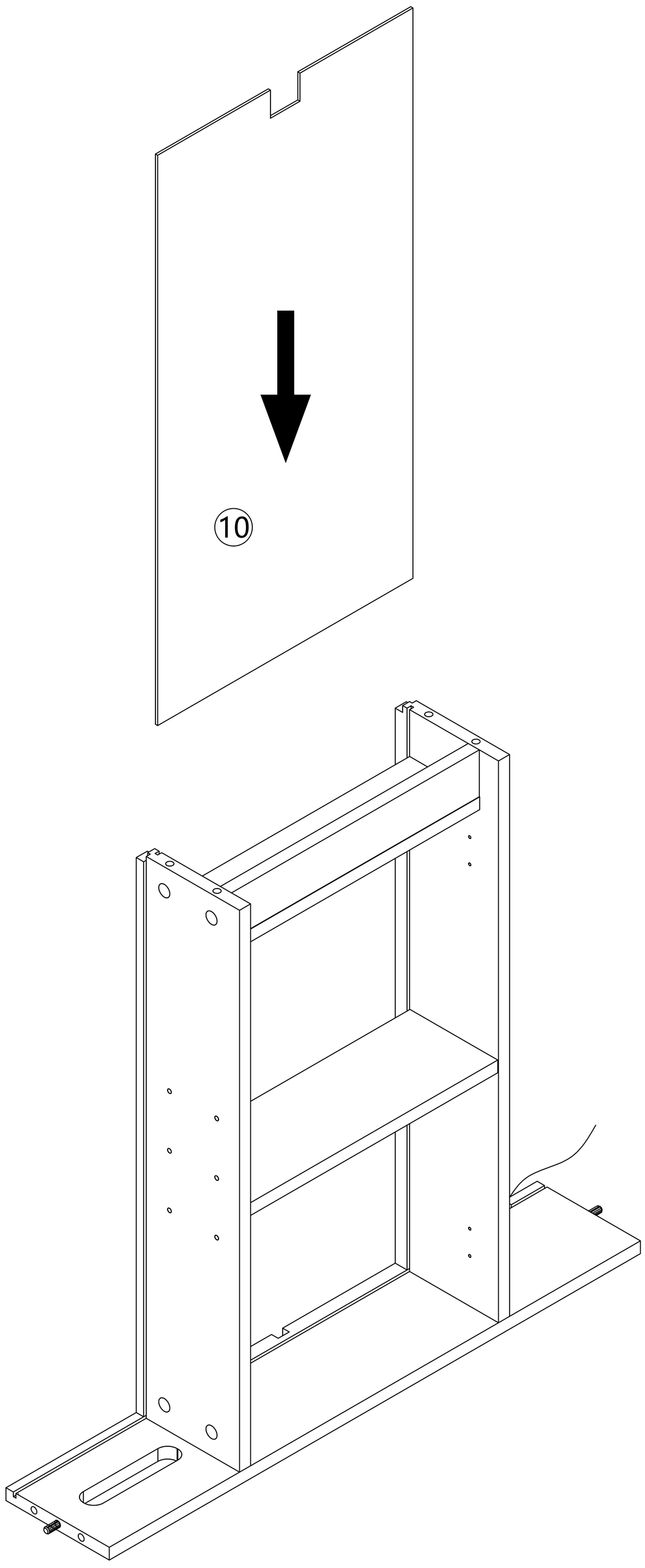

5	A x 4 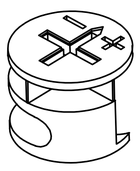 ∅ 15 x 12 mm	

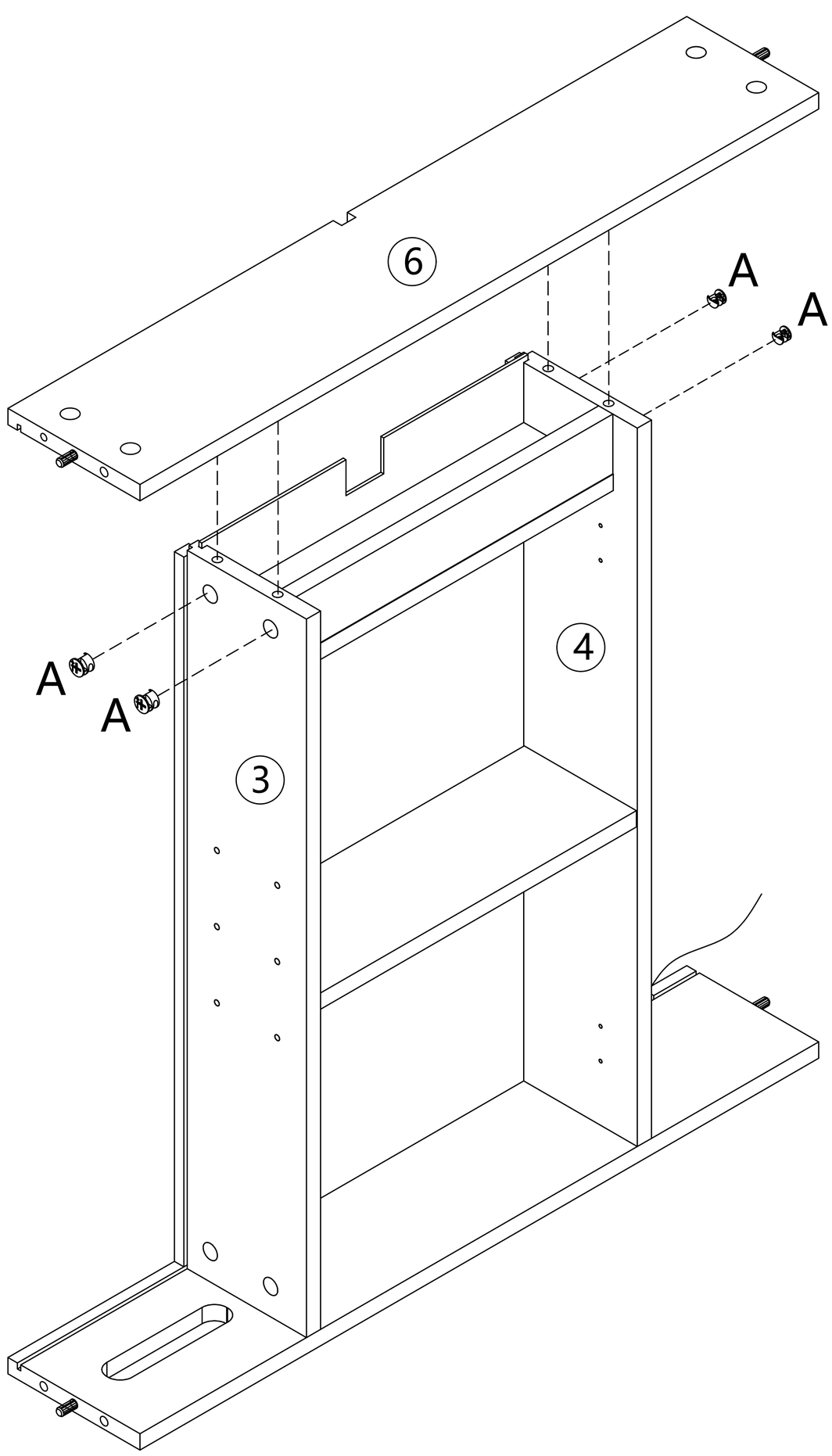

6

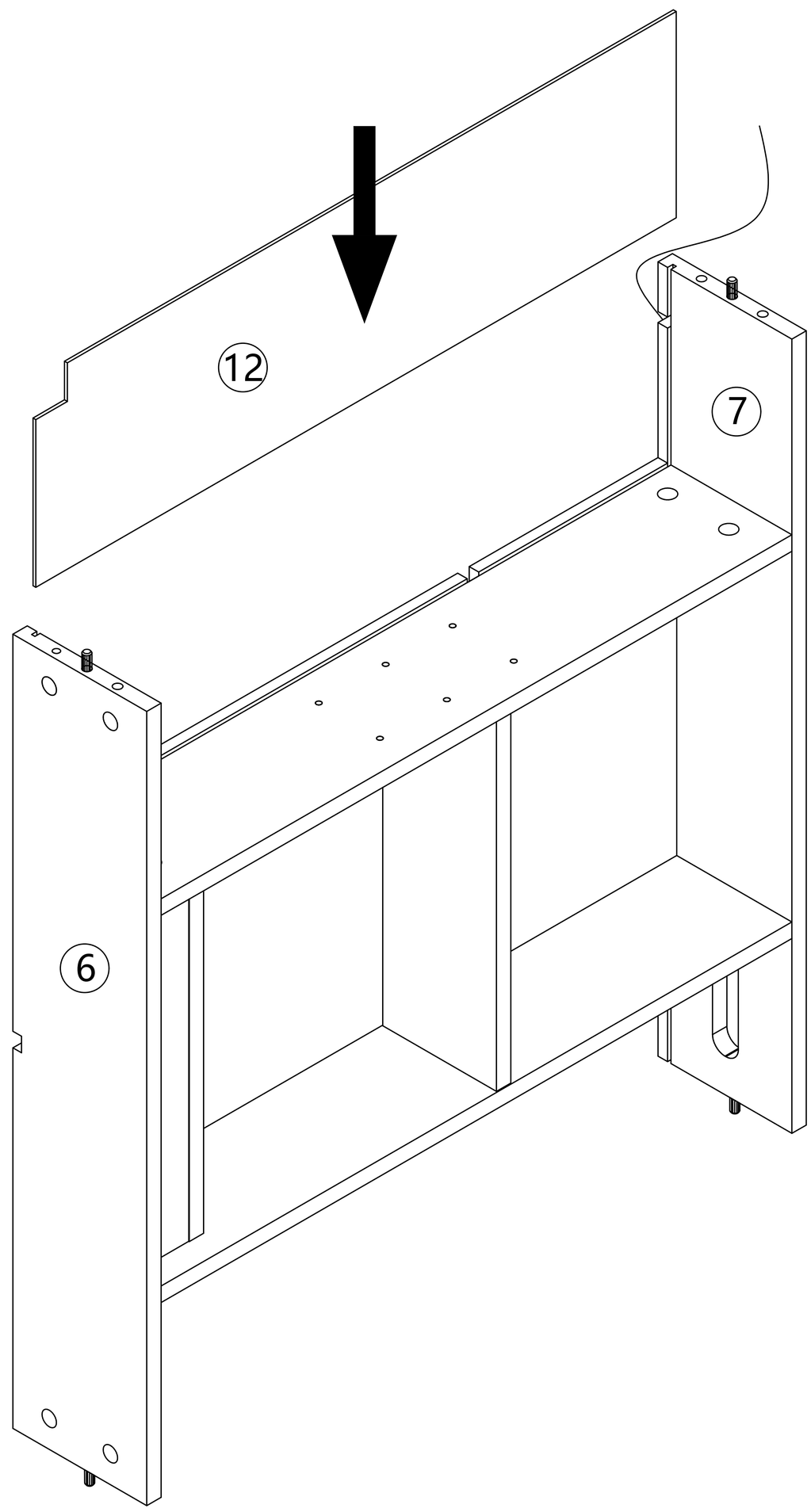

7

A x 4

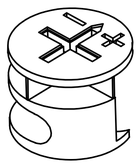

∅ 15 x 12 mm

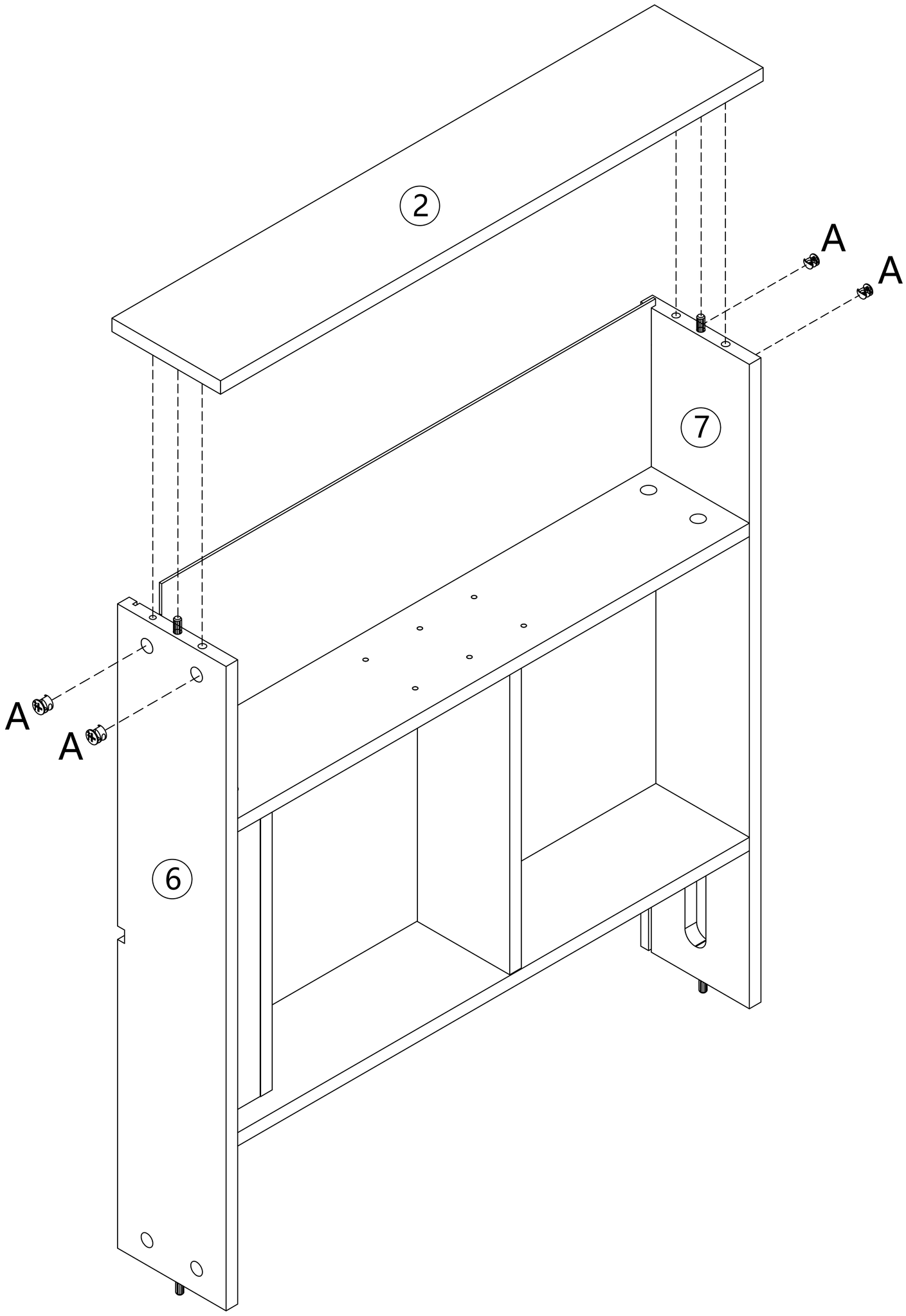

8

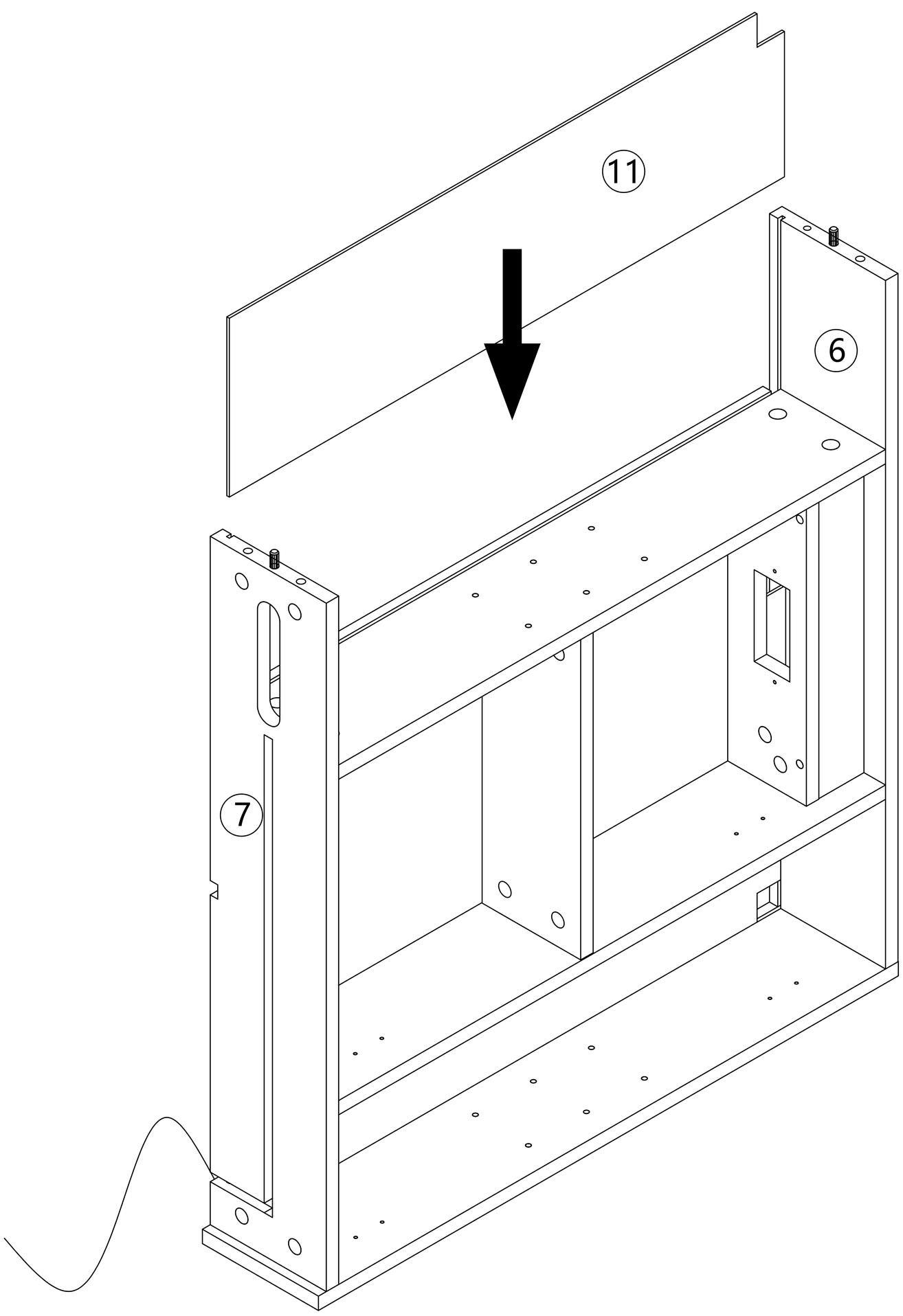

9

A x 4	
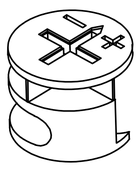 ∅ 15 x 12 mm	

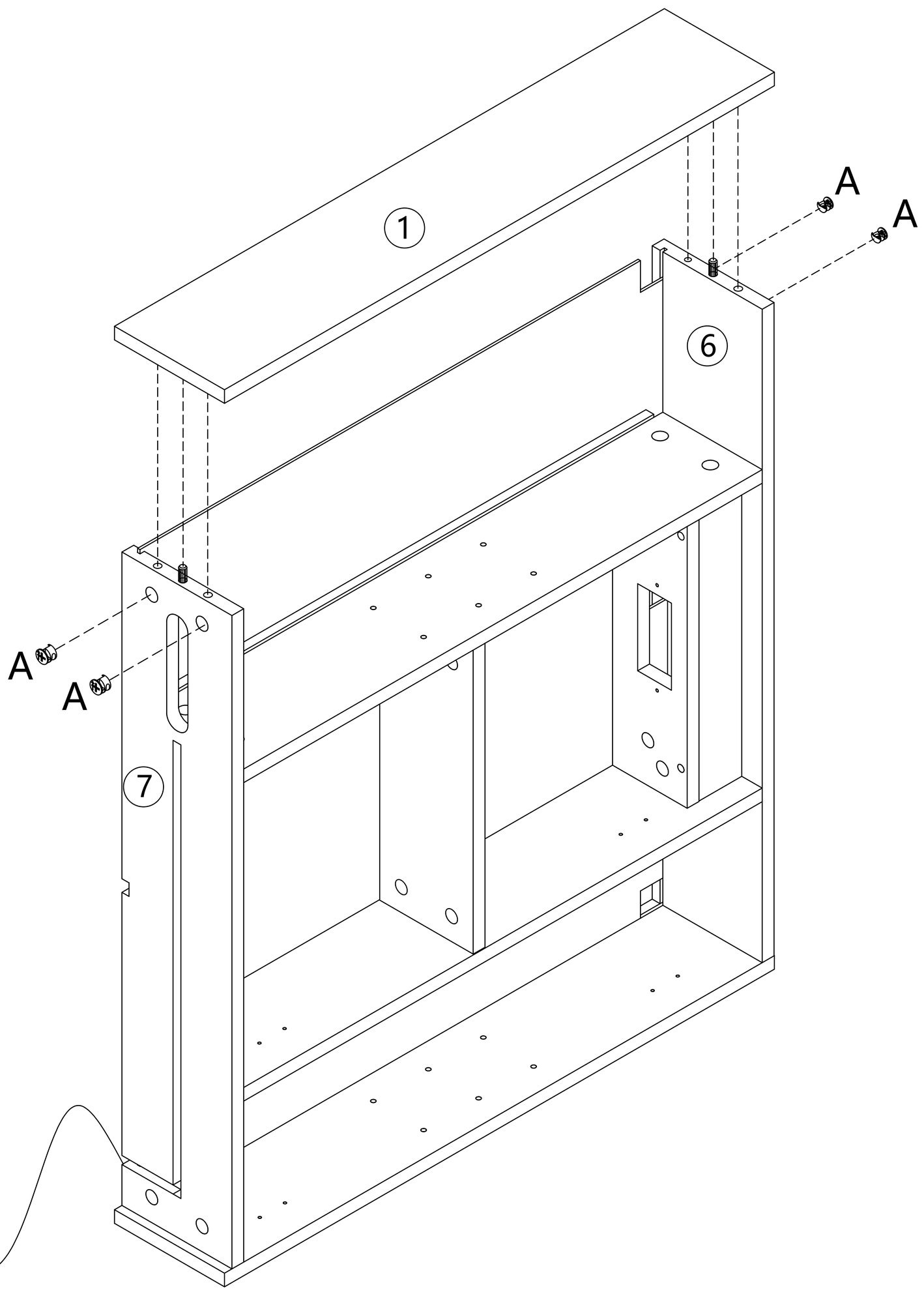

10

D x 10	K x 2	
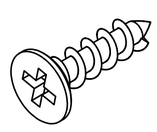 ∅4 x 14 mm	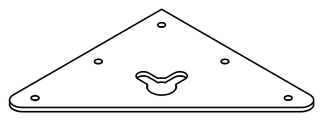	

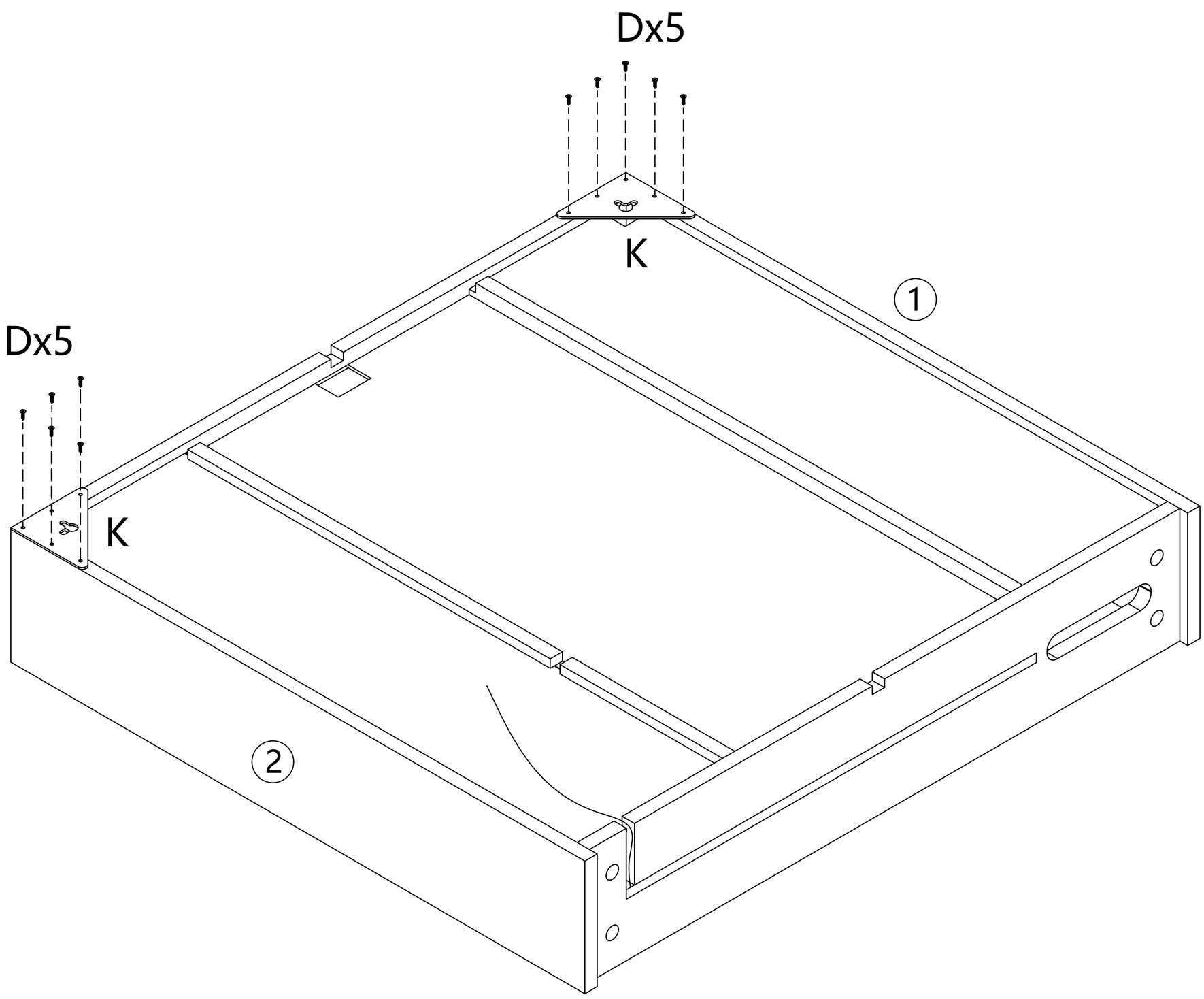

11

E x 8

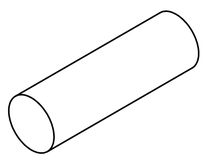

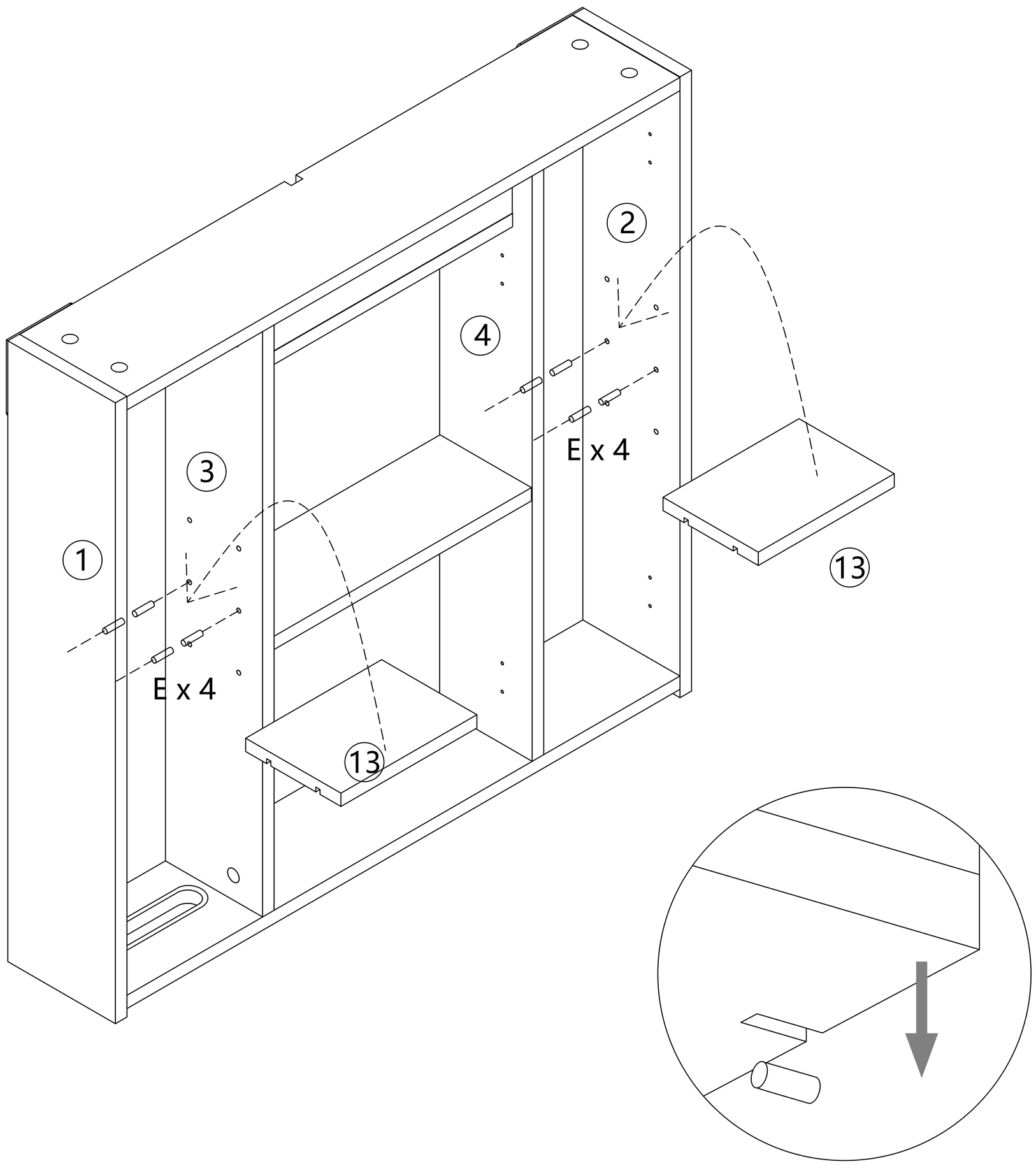

12

D x 12	L x 4	J x 2	
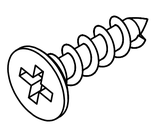 ∅4 x 14 mm	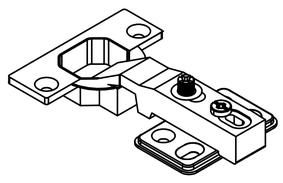	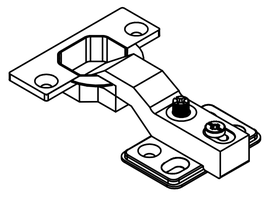	

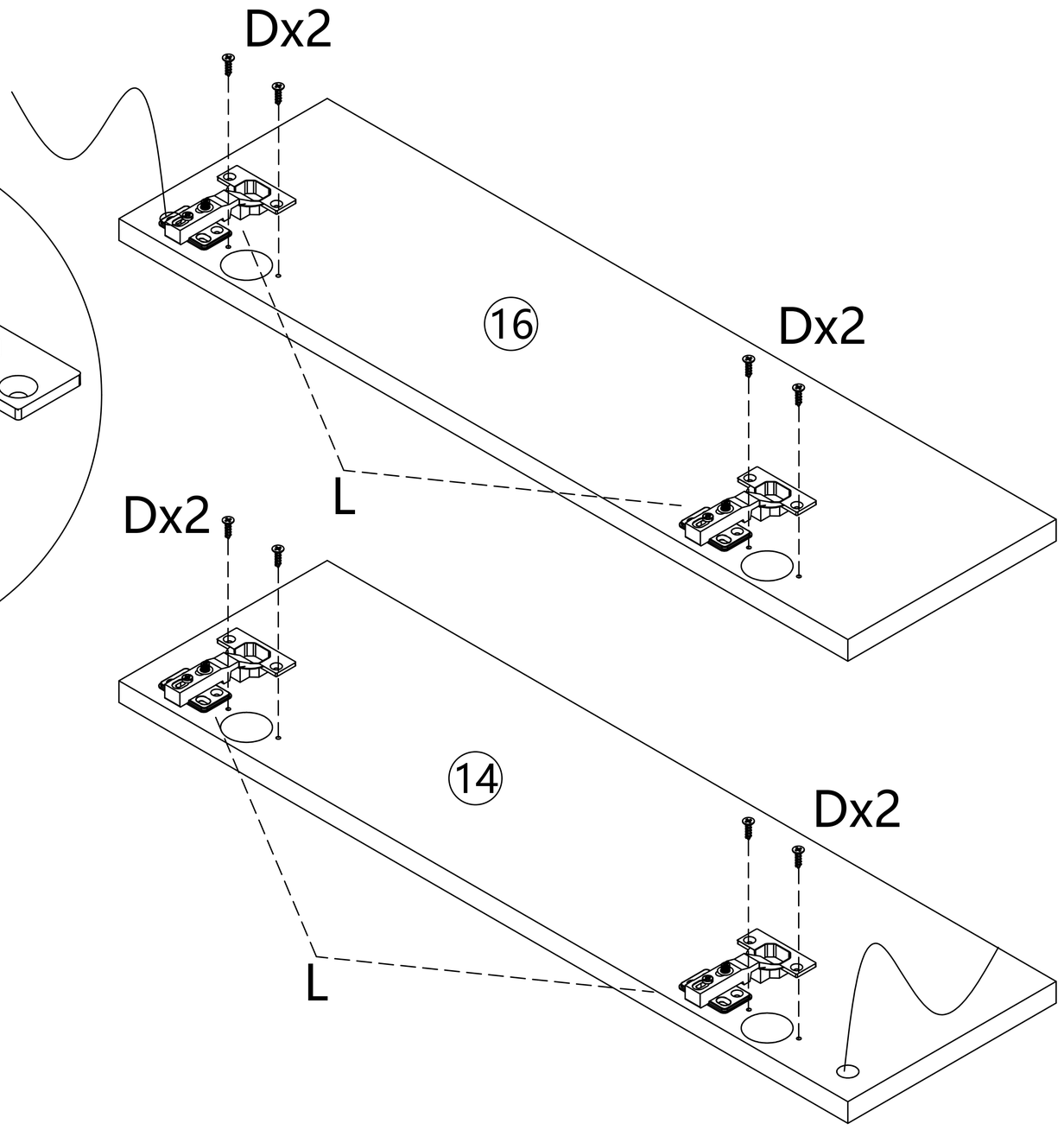

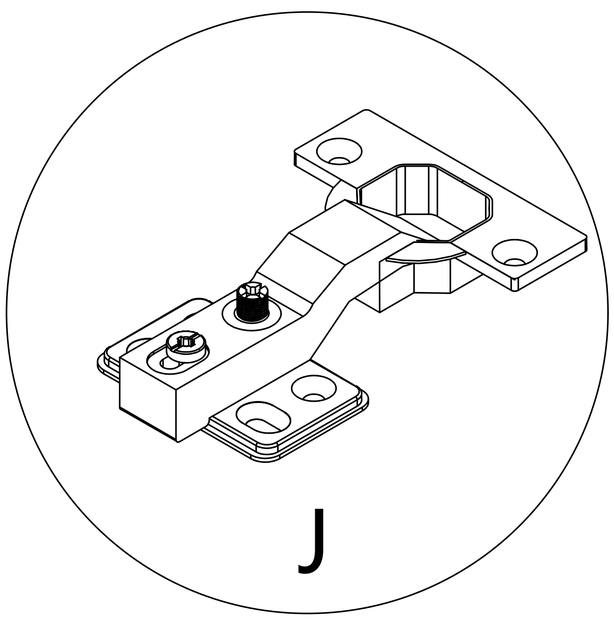

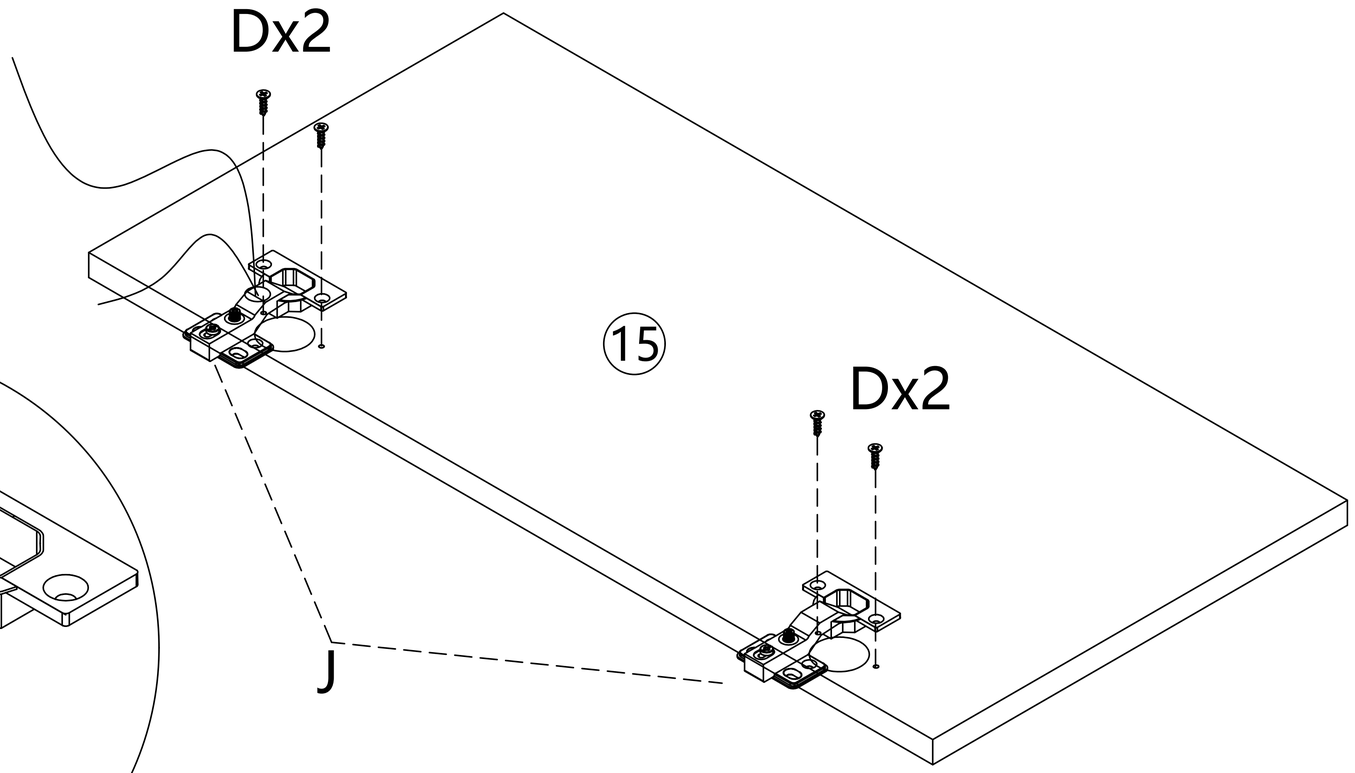

13

D x 24

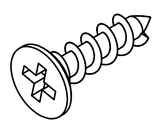

∅4 x 14 mm

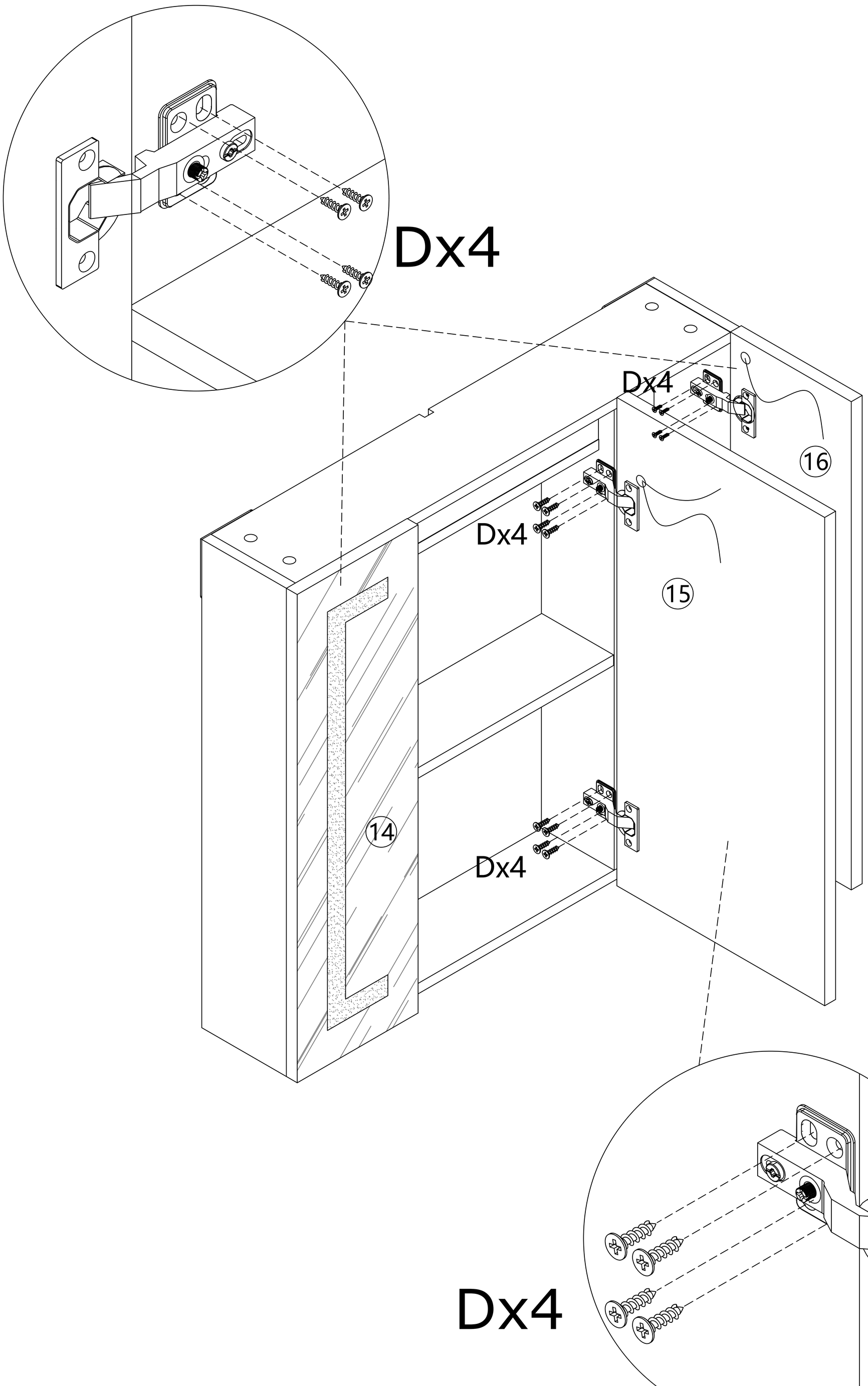

14

O x 2

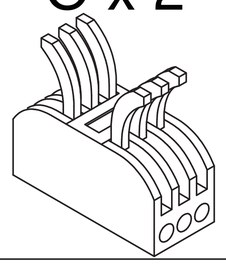

M x 1

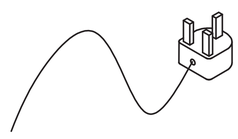

Q x 4

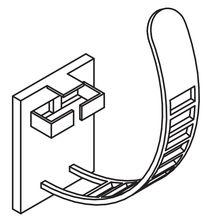

Attach part (Q) to the back. You can clip the wires into the part according to their routing to avoid messy tangling of the wires.
Befestigen Sie Teil (Q) an der Rückseite. Sie können die Drähte entsprechend ihrem Verlauf an dem Teil festklemmen, um ein unordentliches Verheddern der Drähte zu vermeiden.
Montare la parte (Q) sul retro. È possibile agganciare i fili all'interno della parte in base al loro percorso per evitare che si intreccino in modo disordinato.
Fixez la pièce (Q) à l'arrière. Vous pouvez clipser les fils dans la pièce en suivant leur cheminement pour éviter un enchevêtrement désordonné des fils.
Fije la pieza (Q) en la parte posterior. Puede sujetar los cables en la pieza según su recorrido para evitar un enredo desordenado de los cables.
Przymocuj część (Q) z tyłu. Możesz przypiąć przewody do części zgodnie z ich przebiegiem, aby uniknąć nieporządnego plątania się przewodów.
Bevestig onderdeel (Q) aan de achterkant. U kunt de draden vastklikken in het onderdeel volgens hun routing om te voorkomen dat de draden een rommelige kluwen vormen.
Připevněte díl (Q) na zadní stranu. Dráty můžete podle jejich vedení zacvaknout do dílu, abyste předešli nepořádnému zamotání drátů.

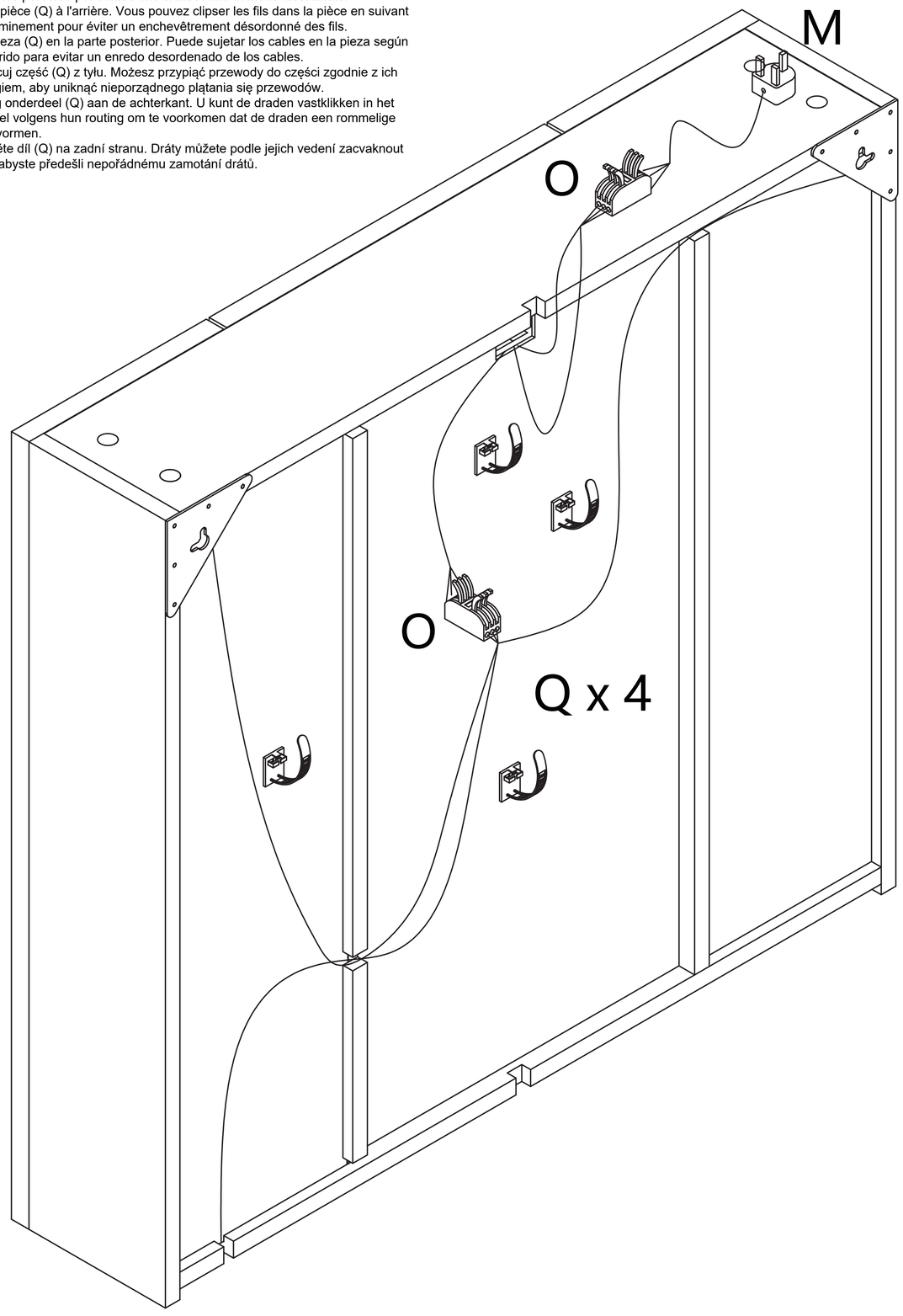

First, connect the wires of all light strips together via the (O) terminal. After connection, gently pull the wires to confirm they are securely fastened. This prevents the light strips from failing to illuminate or malfunctioning due to loose connections. After completing the parallel connection of the light strip wires, proceed to the power connection step:
① First, connect the power wire of the light strip to the (O) terminal, then connect the power wire of the socket to the (O) terminal as well. During this process,
visually check the alignment between the wires and the terminal markings to ensure both sets of wires are accurately connected to the (O) terminal. Reversing the connections is strictly prohibited.
② After confirming there is no poor contact at the (O) terminal (the wires should not loosen when gently pulled), finally connect the above-connected wires to the (M) plug wire. Once the connection is done, recheck the overall stability of all wiring to avoid poor contact issues during subsequent use.

Schließen Sie zunächst die Drähte aller Lichtstreifen über die (O)-Klemme zusammen. Ziehen Sie nach dem Anschluss die Drähte vorsichtig, um zu prüfen, ob sie sicher befestigt sind. Dies verhindert, dass die Lichtstreifen aufgrund loser Verbindungen nicht leuchten oder funktionsuntüchtig werden.
Nachdem die Parallelschaltung der Lichtstreifenkabel abgeschlossen ist, fahren Sie mit dem Schritt des Stromanschlusses fort:
① Schließen Sie zunächst das Stromkabel des Lichtstreifens an die (O)-Klemme an, und schließen Sie dann ebenfalls das Stromkabel der Steckdose an die (O)-Klemme an. Überprüfen Sie in diesem Vorgang visuell die Ausrichtung zwischen den Drähten und den Klemmenmarkierungen, um sicherzustellen, dass beide Kabelgruppen korrekt an der (O)-Klemme angeschlossen sind. Ein Vertauschen der Anschlüsse ist strengstens untersagt.
② Nachdem Sie bestätigt haben, dass an der (O)-Klemme kein schlechter Kontakt besteht (die Drähte sollten sich bei leichtem Zug nicht lösen), schließen Sie abschließend die oben angeschlossenen Drähte an das (M)-Stecker-Kabel an. Sobald der Anschluss erfolgt ist, überprüfen Sie erneut die allgemeine Stabilität der gesamten Verkabelung, um Probleme durch schlechten Kontakt beim späteren Gebrauch zu vermeiden.

Per prima cosa, collegare i fili di tutte le strisce luminose insieme tramite il morsetto (O). Dopo il collegamento, tirare leggermente i fili per verificare che siano fissati in modo sicuro. Ciò impedisce che le strisce luminose non si illuminino o funzionino male a causa di collegamenti allentati.
Dopo aver completato il collegamento in parallelo dei fili della striscia luminosa, procedere con la fase di collegamento all'alimentazione:
① Prima collegare il filo di alimentazione della striscia luminosa al morsetto (O), quindi collegare anche il filo di alimentazione della presa al morsetto (O). Durante questa operazione, verificare visivamente l'allineamento tra i fili e le marcature del morsetto per assicurarsi che entrambi i gruppi di fili siano collegati accuratamente al morsetto (O). È severamente vietato invertire i collegamenti.
② Dopo aver confermato che non c'è cattivo contatto al morsetto (O) (i fili non devono allentarsi se tirati leggermente), collegare infine i fili collegati in precedenza al filo della spina (M). Una volta completato il collegamento, ricontrollare la stabilità generale di tutto il cablaggio per evitare problemi di cattivo contatto durante l'uso successivo.

Tout d'abord, connectez les fils de toutes les bandes lumineuses ensemble via la borne (O). Après la connexion, tirez légèrement sur les fils pour confirmer qu'ils sont solidement fixés. Cela empêche les bandes lumineuses de ne pas s'éclairer ou de dysfonctionner en raison de connexions lâches.
Après avoir terminé la connexion parallèle des fils de la bande lumineuse, passez à l'étape de connexion électrique :
① Connectez d'abord le fil d'alimentation de la bande lumineuse à la borne (O), puis connectez également le fil d'alimentation de la prise à la borne (O). Au cours de ce processus, vérifiez visuellement l'alignement entre les fils et les repères de la borne pour vous assurer que les deux ensembles de fils sont correctement connectés à la borne (O). L'inversion des connexions est strictement interdite.
② Après avoir confirmé qu'il n'y a pas de mauvais contact à la borne (O) (les fils ne doivent pas se desserrer si on tire légèrement dessus), connectez enfin les fils connectés ci-dessus au fil de la fiche (M). Une fois la connexion effectuée, revérifiez la stabilité globale de tous les câblages pour éviter les problèmes de mauvais contact lors d'une utilisation ultérieure.

Primero, conecte los cables de todas las tiras de luz entre sí mediante el terminal (O). Después de la conexión, tire suavemente de los cables para confirmar que están asegurados. Esto evita que las tiras de luz no se iluminen o funcionen mal debido a conexiones sueltas.
Después de completar la conexión en paralelo de los cables de la tira de luz, proceda al paso de conexión de energía:
① Primero, conecte el cable de alimentación de la tira de luz al terminal (O), luego conecte también el cable de alimentación del enchufe al terminal (O). Durante este proceso, verifique visualmente la alineación entre los cables y las marcas del terminal para asegurarse de que ambos conjuntos de cables estén conectados con precisión al terminal (O). Está estrictamente prohibido invertir las conexiones.
② Después de confirmar que no hay mal contacto en el terminal (O) (los cables no deben aflojarse al tirar suavemente), finalmente conecte los cables conectados anteriormente al cable del enchufe (M). Una vez hecha la conexión, verifique nuevamente la estabilidad general de todo el cableado para evitar problemas de mal contacto durante el uso posterior.

Najpierw połącz przewody wszystkich pasków świetlnych za pomocą zacisku (O). Po podłączeniu delikatnie pociągnij za przewody, aby upewnić się, że są bezpiecznie zamocowane. Zapobiega to nieoświetlaniu się lub nieprawidłowemu działaniu pasków świetlnych z powodu luźnych połączeń.
Po zakończeniu równoległego łączenia przewodów paska świetlnego przejdź do etapu podłączenia zasilania:
① Najpierw podłącz przewód zasilający paska świetlnego do zacisku (O), a następnie podłącz również przewód zasilający gniazdka do zacisku (O). W trakcie tego procesu wizualnie sprawdź wyrównanie między przewodami a oznaczeniami zacisków, aby upewnić się, że oba zestawy przewodów są dokładnie podłączone do zacisku (O). Odwracanie połączeń jest surowo zabronione.
② Po potwierdzeniu, że w zacisku (O) nie ma złego kontaktu (przewody nie powinny się poluzować przy lekkim pociągnięciu), na koniec podłącz powyższe podłączone przewody do przewodu wtyczki (M). Po zakończeniu połączenia ponownie sprawdź ogólną stabilność wszystkich połączeń, aby uniknąć problemów ze złym kontaktem podczas późniejszego użytkowania.

Sluit eerst de draden van alle lichtstrips aan via de (O)-aansluitklem. Na aansluiting trekt u zachtjes aan de draden om te controleren of ze stevig vastzitten. Dit voorkomt dat de lichtstrips niet verlichten of defect raken door losse verbindingen.
Nadat de parallelschakeling van de lichtstroomdraden is voltooid, gaat u verder met de stap van stroomaansluiting:
① Sluit eerst de stroomdraad van de lichtstrip aan op de (O)-aansluitklem, en sluit dan ook de stroomdraad van het stopcontact aan op de (O)-aansluitklem. Controleer tijdens dit proces visueel de uitlijning tussen de draden en de klemmarkeringen om ervoor te zorgen dat beide sets draden correct zijn aangesloten op de (O)-aansluitklem. Het omkeren van de aansluitingen is strikt verboden.
② Nadat u heeft bevestigd dat er geen slecht contact is bij de (O)-aansluitklem (de draden mogen niet loskomen bij zachtjes trekken), sluit u ten slotte de hierboven aangesloten draden aan op de (M)-stekkerdraad. Controleer na voltooiing van de aansluiting opnieuw de algehele stabiliteit van alle bedrading om problemen met slecht contact tijdens later gebruik te vermijden.

Nejprve spojte vodiče všech světelných pásků dohromady pomocí svorkovnice (O). Po připojení jemně zatáhněte za vodiče, abyste potvrdili, že jsou bezpečně upevněny. Tím se zabrání tomu, že by světelné pásky nesvítily nebo nefungovaly správně kvůli volným spojům.
Po dokončení paralelního zapojení vodičů světelného pásku přistupte ke kroku připojení napájení:
① Nejprve připojte napájecí vodič světelného pásku ke svorkovnici (O), poté připojte také napájecí vodič zásuvky ke svorkovnici (O). Během tohoto procesu vizuálně zkontrolujte zarovnání mezi vodiči a označením svorek, abyste se ujistili, že obě sady vodičů jsou přesně připojeny ke svorkovnici (O). Záměna připojení je přísně zakázána.
② Po potvrzení, že na svorkovnici (O) nedochází ke špatnému kontaktu (při jemném zatáhnutí by se vodiče neměly uvolnit), nakonec připojte výše připojené vodiče k vodiči zástrčky (M). Po dokončení připojení znovu zkontrolujte celkovou stabilitu veškerého zapojení, aby nedošlo k problémům se špatným kontaktem během následného používání.

Mirror Strip Light Cable

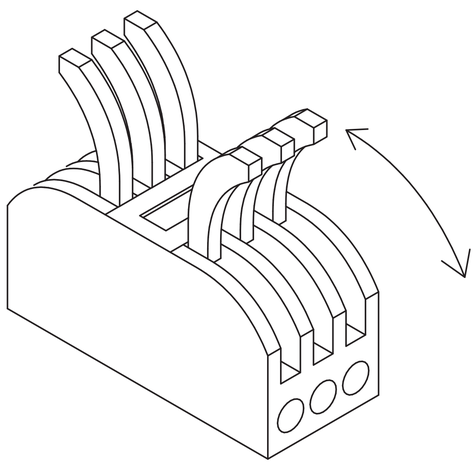

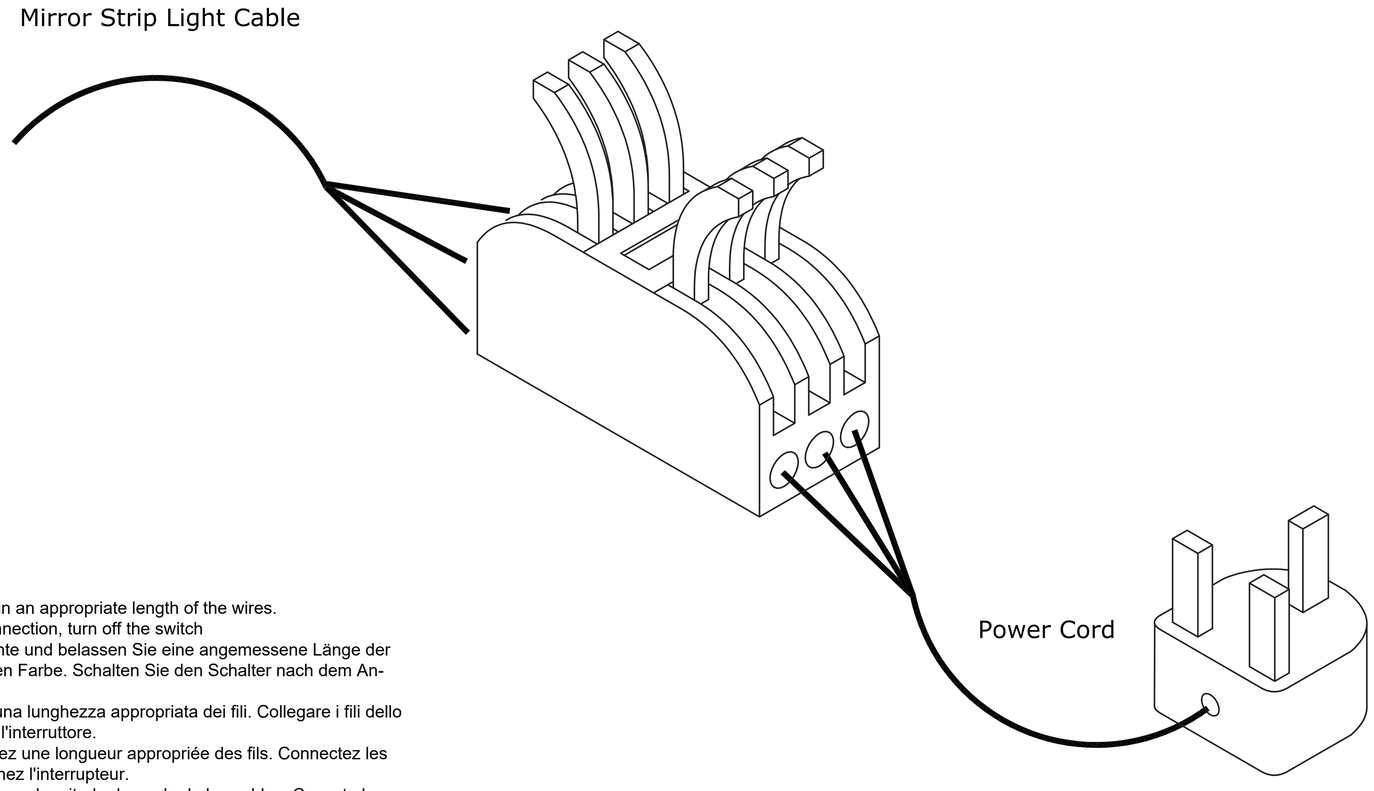

Note: Remove the insulating protective layer on the surface of the wires and retain an appropriate length of the wires.
Connect the wires of the same color to the interfaces of the same color. After connection, turn off the switch
Hinweis: Entfernen Sie die isolierende Schutzschicht auf der Oberfläche der Drähte und belassen Sie eine angemessene Länge der Drähte. Verbinden Sie die Drähte derselben Farbe mit den Anschlüssen derselben Farbe. Schalten Sie den Schalter nach dem Anschluss aus.
Nota: Rimuovere lo strato protettivo isolante sulla superficie dei fili e mantenere una lunghezza appropriata dei fili. Collegare i fili dello stesso colore alle interfacce dello stesso colore. Dopo il collegamento, spegnere l'interruttore.
Remarque : Retirez la couche protectrice isolante à la surface des fils et conservez une longueur appropriée des fils. Connectez les fils de même couleur aux interfaces de même couleur. Après la connexion, éteignez l'interrupteur.
Nota: Retire la capa protectora aislante de la superficie de los cables y conserve una longitud adecuada de los cables. Conecte los cables del mismo color a las interfaces del mismo color. Después de la conexión, apague el interruptor.
Uwaga: Usuń izolacyjną warstwę ochronną z powierzchni przewodów i pozostaw odpowiednią długość przewodów. Połącz przewody tego samego koloru z gniazdami tego samego koloru. Po podłączeniu wyłącz przełącznik.
Opmerking: Verwijder de isolerende beschermlaag op het oppervlak van de draden en houd een geschikte lengte van de draden over. Sluit de draden van dezelfde kleur aan op de interfaces van dezelfde kleur. Schakel de schakelaar uit na aansluiting.
Poznámka: Odstraňte izolační ochrannou vrstvu na povrchu vodičů a ponechte vhodnou délku vodičů. Připojte vodiče stejné barvy k rozhraním stejné barvy. Po připojení vypněte vypínač.

15

D x 2	N x 1	P x 1	
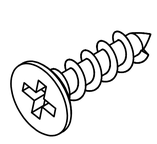 ∅4 x 14 mm	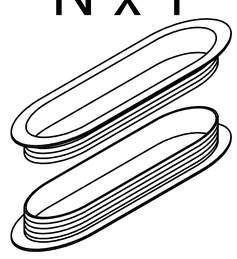	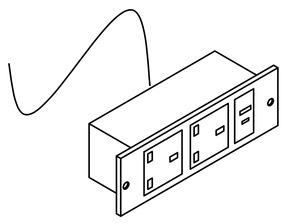	

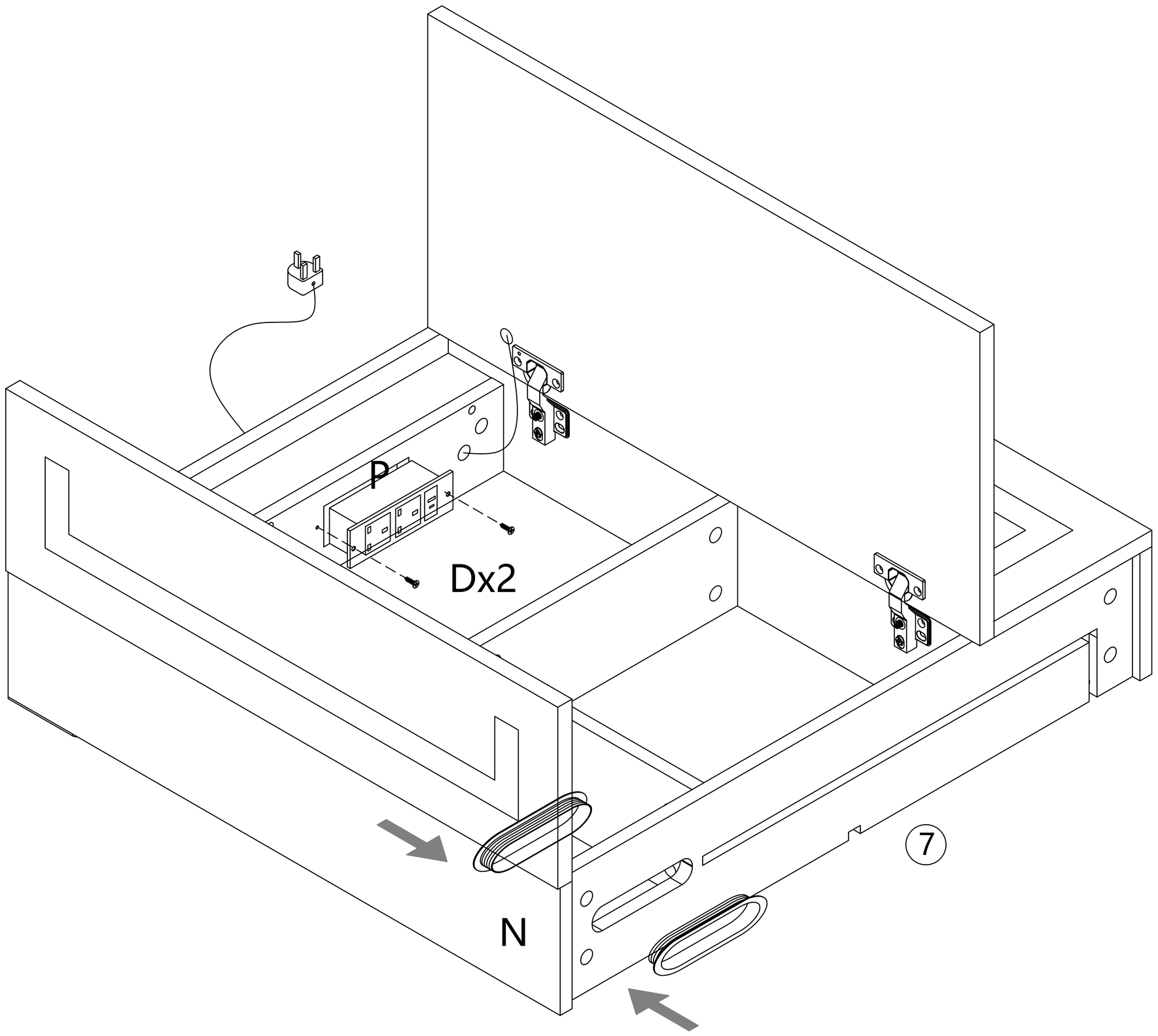

16

F x 2	G x 2		
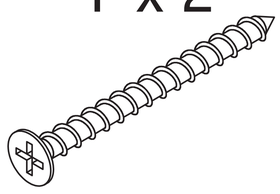 ∅4 x 40 mm	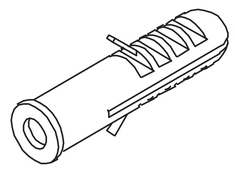		

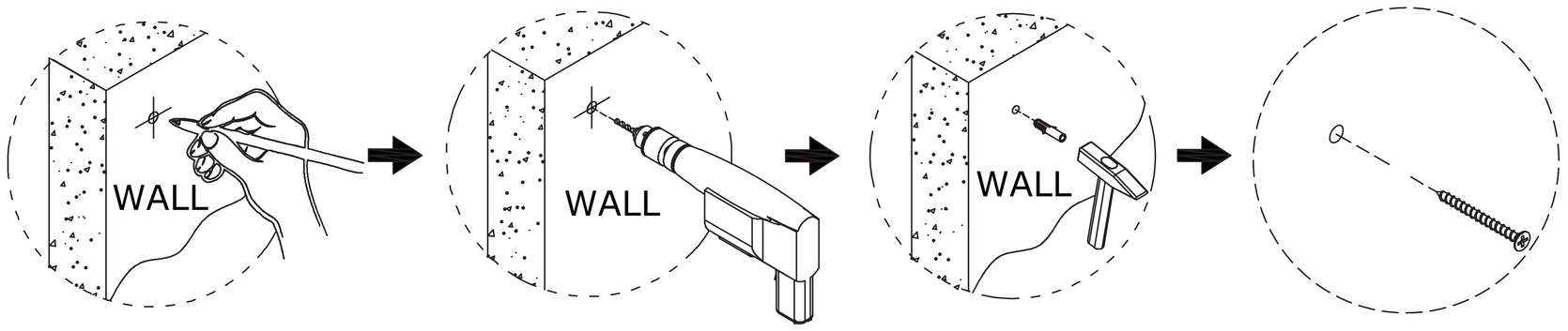

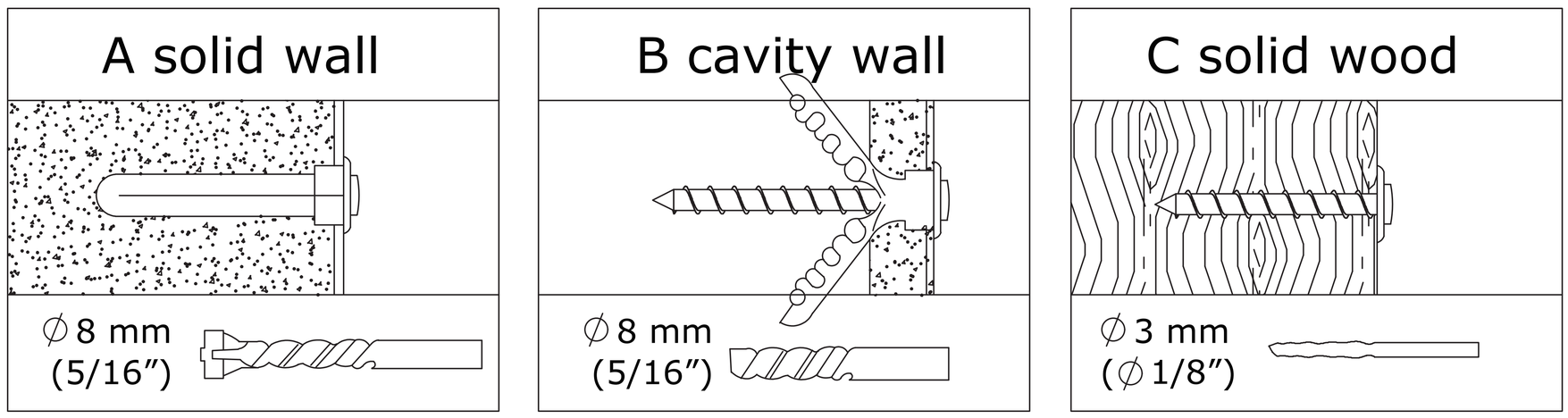

Warning: If you overturn the furniture, it may cause serious or fatal crushing injuries.We have a wall connection device attached, please use it to hold the furniture following these instructions.
1.Mark the corresponding hole positions where you want to place the furniture; 2.Use a impact drill to drill holes and pay attention to avoid wires and water pipes;
3.Knock the expansion pipes in to the wall holes; 4.Place the furniture in the corresponding position and tighten the wall

Warnung: Wenn das Möbelstück umkippt, kann dies zu schweren oder tödlichen Quetschverletzungen führen. Wir liefern eine Wandbefestigungsvorrichtung mit. Bitte verwenden Sie sie, um das Möbelstück wie folgt zu sichern:
1.Markieren Sie die entsprechenden Lochpositionen an der gewünschten Stelle des Möbelstücks. 2.Bohren Sie Löcher mit einer Schlagbohrmaschine und achten Sie darauf, Stromleitungen und Wasserrohre zu vermeiden.
3.Schlagen Sie die Dübel in die Wandlöcher ein. 4.Stellen Sie das Möbelstück an die entsprechende Position und ziehen Sie die Wandbefestigungsvorrichtung mit Schrauben fest.

Avvertimento: Se il mobile si ribalta, potrebbe causare schiacciamenti gravi o mortali. Abbiamo incluso un dispositivo di fissaggio a muro; si prega di utilizzarlo per ancorare il mobile seguendo queste istruzioni:
1.Segnare le posizioni dei fori corrispondenti dove si desidera posizionare il mobile. 2.Utilizzare un trapano a percussione per praticare i fori, prestando attenzione a evitare fili elettrici e tubi dell'acqua.
3.Inserire i tasselli nei fori nel muro. 4.Posizionare il mobile nella posizione corrispondente e serrare il dispositivo di fissaggio a muro con le viti.

Avertissement : Si le meuble se renverse, cela peut entraîner des écrasements graves ou mortels. Un dispositif de fixation murale est fourni ; veuillez l'utiliser pour fixer le meuble en suivant ces instructions :
1.Marquez les emplacements des trous correspondants à l'endroit où vous souhaitez placer le meuble. 2.Utilisez une perceuse à percussion pour percer les trous en veillant à éviter les fils électriques et les conduites d'eau.
3.Enfoncez les chevilles dans les trous du mur. 4.Placez le meuble à la position correspondante et serrez le dispositif de fixation murale avec des vis.

Advertencia: Si el mueble se vuelca, puede causar lesiones por aplastamiento graves o mortales. Hemos incluido un dispositivo de sujeción a la pared; por favor, utilícelo para fijar el mueble siguiendo estas instrucciones:
1.Marque las posiciones de los orificios correspondientes donde desea colocar el mueble. 2.Use un taladro percutor para perforar los agujeros, prestando atención para evitar cables y tuberías de agua
3.Inserte los tacos de expansión en los agujeros de la pared. 4.Coloque el mueble en la posición correspondiente y apriete el dispositivo de sujeción a la pared con tornillos.

Ostrzeżenie: Przewrócenie się mebla może spowodować poważne lub śmiertelne obrażenia spowodowane zgnieceniem. Dołączyliśmy ścienne urządzenie mocujące; proszę go użyć, aby zabezpieczyć mebel według następujących instrukcji:
1.Zaznacz odpowiednie pozycje otworów w miejscu, gdzie chcesz ustawić mebel. 2.Użyj wiertarki udarowej do wywiercenia otworów, zwracając uwagę, aby unikać przewodów elektrycznych i rur wodociągowych.
3.Wbij kołki rozporowe w otwory w ścianie. 4.Ustaw mebel na odpowiedniej pozycji i dokręć ścienne urządzenie mocujące za pomocą śrub.

Waarschuwing: Als het meubel omvalt, kan dit ernstig of dodelijk letsel door verplettering veroorzaken. We hebben een wandbevestigingsapparaat meegeleverd; gebruik dit om het meubel vast te zetten volgens deze instructies:
1.Markeer de corresponderende gatposities waar u het meubel wilt plaatsen. 2.Gebruik een slagboormachine om gaten te boren en let op dat u draden en waterleidingen vermijdt.
3.Sla de pluggen in de muurgaten. 4.Plaats het meubel op de corresponderende positie en draai het wandbevestigingsapparaat vast met schroeven.

Varování: Pokud se nábytek převrhne, může dojít k vážným nebo smrtelným zraněním způsobeným rozdrcením. Součástí balení je nástěnný spojovací prvek, použijte jej pro upevnění nábytku podle těchto pokynů:
1.Označte odpovídající polohy otvorů na místě, kde chcete nábytek umístit. 2. K vyvrtání otvorů použijte příklepovou vrtačku a dbejte na to, abyste se vyhnuli elektrickým vodičům a vodovodním trubkám.
3.Zatlučte hmoždinky do otvorů ve zdi. 4.Umístěte nábytek na odpovídající pozici a utáhněte nástěnný spojovací prvek šrouby.

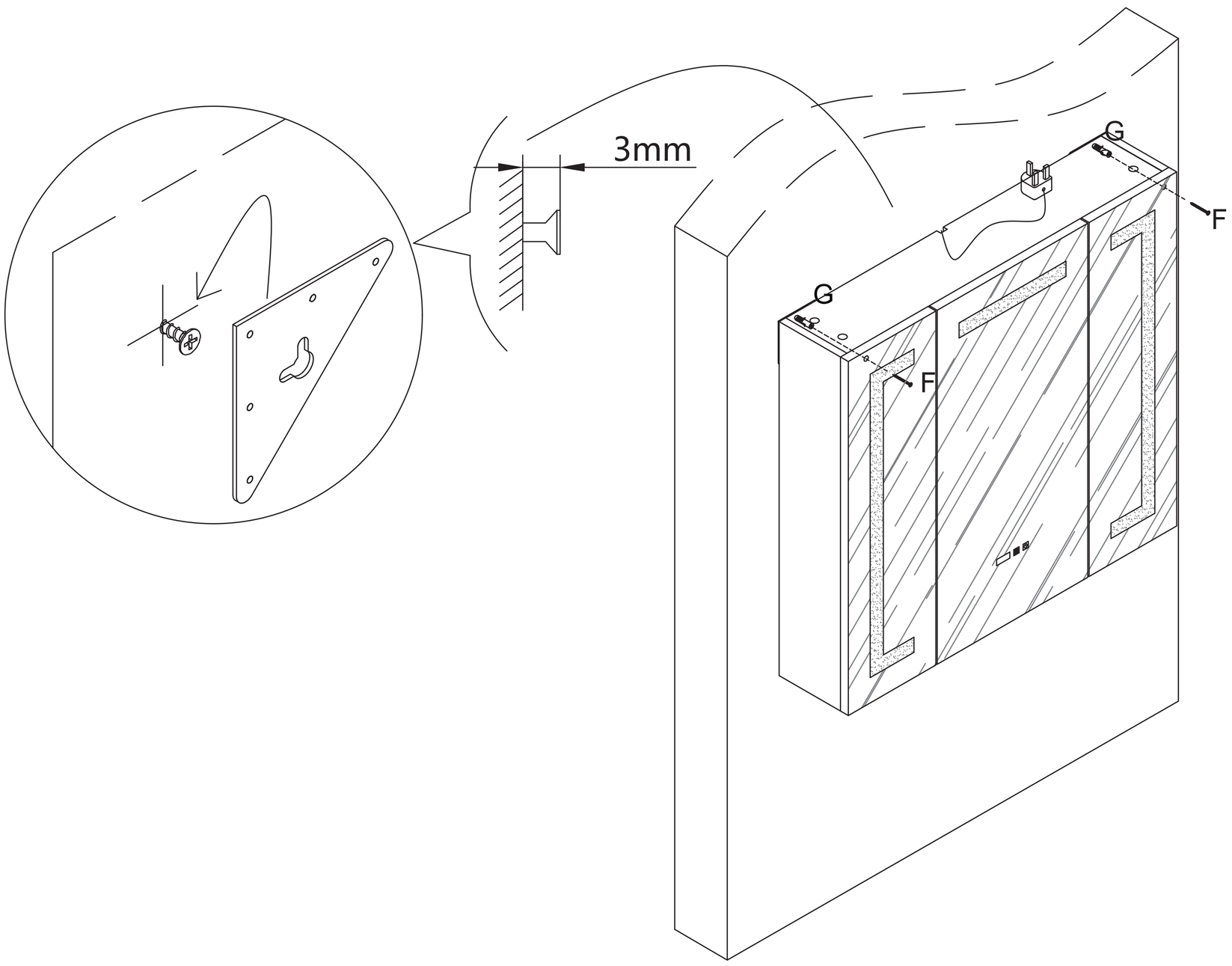

17

-Installation complete.

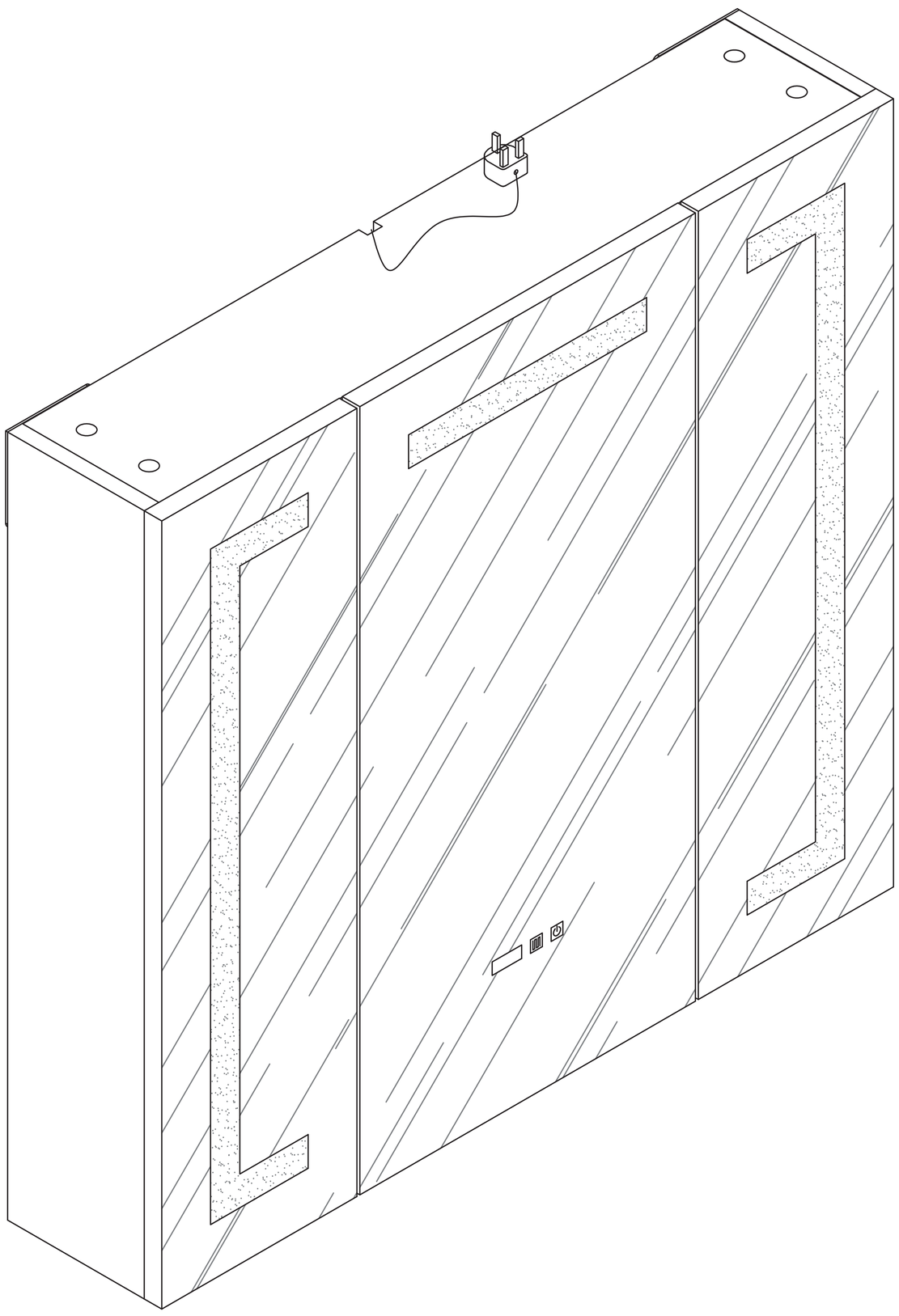

Warnings

·Tipping over the product may cause serious or fatal injuries.
·Stop using the product if any parts are missing or damaged.
·Children should only use the product under adult supervision. Do not allow children to climb or play on the product to prevent injury from tipping or breaking of the furniture.
·During assembly, keep all small parts out of the reach of children to avoid the risk of choking or suffocation.
·Keep all packaging materials (such as plastic film, bags, foam boards, etc.) out of the reach of children, especially toddlers and infants, to avoid potential hazards such as suffocation.

Warnhinweise

·Wenn das Produkt umkippt, können ernsthafte oder lebensgefährliche Verletzungen durch Einklemmen die Folge sein.
·Das Produkt darf nicht verwendet werden, wenn Teile beschädigt sind oder fehlen.
·Kinder dürfen dieses Produkt nur unter Aufsicht von Erwachsenen verwenden. Kinder dürfen nicht auf das Produkt klettern oder damit spielen, um Verletzungen durch Umkippen zu vermeiden.
·Halten Sie Kinder während der Montage vom Arbeitsbereich fern. Zum Lieferumfang gehören eine Vielzahl von Schrauben und anderen Kleinteilen. Diese können beim Verschlucken oder Inhalieren lebensgefährlich sein.
·Verwahren Sie Verpackungsteile (Folien, Plastikbeutel, Styropor usw.) nur an Orten, die für Kinder – insbesondere Säuglinge – nicht zugänglich sind. Verpackungsteile bergen oft nicht erkennbare Gefahren (z. B. Erstickungsgefahr).

AVERTISSEMENT

· Le basculement du produit peut entraîner des blessures graves.
· N'utilisez jamais un produit endommagé ou dont certaines pièces sont manquantes. Dans le cas contraire, il peut y avoir un risque de blessure.
· Ce produit est déconseillé aux enfants. À utiliser sous la surveillance des parents si nécessaire. Ne laissez pas les enfants grimper sur ce produit ou jouer avec lui afin d'éviter tout risque de blessure en cas de basculement ou de rupture du meuble.
· Ne laissez pas les enfants jouer dans la zone de travail pendant le montage et le réglage. Les accessoires (vis ou autres petites pièces) peuvent être avalés ou inhalés, entraînant des blessures mortelles.
· Pour éviter tout danger inconnu (tel que la suffocation), gardez toutes les pièces et l'emballage (film, sacs en plastique, mousse plastique, etc.) hors de portée des enfants.

Avvertenze di Sicurezza

·Il ribaltamento del prodotto potrebbe causare infortuni gravi o fatali.
·Interrompere l'uso del prodotto in caso di parti mancanti o danneggiate.
·Questo prodotto non è inteso per l'uso da parte di bambini.I bambini devono usare il prodotto sotto la supervisione di un'adulto. E' proibito arrampicarsi o giocare sul prodotto per prevenire infortuni causati dalribaltamento.
· Durante il processo di assemblaggio, tenere tutte le parti di piccole dimensioni fuori dalla portata dei bambini per prevenire le sioni causate dall'eventuale ingerimento o inalazione.
·Tenere tutti i materiali d'imballaggio (pellicole,sacchetti di plastica,polistirolo,ecc.) fuori dalla portata dei bambini, soprattutto di neonati e bambini piccoli, per prevenire eventuali pericoli (come il soffocamento).

Advertencias

·El vuelco del producto podría causar lesiones graves o mortales.
·El producto no debe utilizarse si falta alguna pieza o está defectuosa.
·El producto no está destinado al uso de los niños.Los niños deben utiizarlo bajo la supervisión de un adultoNo permita que los niños trepen al producto o jueguen con el producto para evitar lesiones causadas por el vuelco del producto.
·Durante la instalación,mantenga a los niños alejados de la zona de trabajo,porque el producto contienemuchos accesorios pequeños como tornillos,si los tragan o los inhalan,podría ser fatal.
·Guarde el embalaje (membranas,bolsas de plástico,y placas de espuma,etc)fuera del alcance de los niños,sobre todo los bebés,para evitar peligros impredecibles(por ejemplo,el riesgo de asfixia).

Ostrzezenia

·Przewrócenie sie produktu moze spowodowac powazne lub smiertelne obrazenia.
·Zaprzestan uzywania produktu,jesli brakuje jakichkolwiek czesci lub sa one uszkodzone.
·Dzieci mogauzywac produktu wylacznie pod nadzorem osoby doroslej.Zabrania sie dzieciom wspinaniasieizabawyna produktu,aby zapobiec obrazeniom ciala spowodowanym przewróceniem sie lub stluczeniem meble.
·Podczas montazu wszelkie drobne czesci nalezy trzymac poza zasiegiem dzieci,gdyz grozi to smiertelnym niebezpiec zenstwem polkniecia lubwdychania.
·Wszystkie czesci materialow opakowaniowych (folie,torby plastikowe,plyty piankowe itp.)nalezy przechowywacpoza zasie giem dzieci,zwlaszcza malych dzieci i niemowlat,aby uniknac potencjalnego zagrozenia (takiego jakuduszenie).

Waarschuwingen

·Kantelen van het product kan ernstig of dodelijk letsel veroorzaken.
·Stop met het gebruik van het product als onderdelen ontbreken of beschadigd zijn.
·Kinderen mogen het product alleen onder toezicht van een volwassene gebruiken. Laat kinderen niet op het product klimmen of spelen om letsel door kantelen of breken van het meubilair te voorkomen.
·Houd tijdens de montage alle kleine onderdelen buiten bereik van kinderen om het risico op verstikking te vermijden.
·Houd alle verpakkingsmaterialen (zoals plastic folie, zakken, schuimplaten, enz.) buiten bereik van kinderen, vooral peuters en baby's, om mogelijke gevaren zoals verstikking te voorkomen.

Varování

·Pád výrobku může způsobit vážná nebo smrtelná zranění.
·Pokud nějaké díly chybí nebo jsou poškozeny, přestaňte výrobek používat.
·Děti by měly výrobek používat pouze pod dohledem dospělé osoby. Nedovolte dětem na výrobku šplhat nebo si hrát, aby nedošlo ke zranění v důsledku převrácení nebo rozlomení nábytku.
·Během montáže mějte všechny malé díly mimo dosah dětí, abyste předešli riziku udušení.
·Uchovávejte všechny obalové materiály (jako je plastová fólie, sáčky, polystyrenové desky atd.) mimo dosah dětí, zejména batolat a kojenců, aby nedošlo k možným nebezpečím, jako je udušení.

EN: This product does not contain batteries.
Legal Disclaimer: We cannot be held responsible for any injury, acident or damage that is caused by improper use or by improper repair or moditfication of the product.

WARNING:
CHOKING HAZARD -- Small parts.
Not for children under 3 years old.

DE: Das Produkt selbst enthält keine Batterie.
Haftungsausschluss:
Wir übernehmen keine Verantwortung für Verletzungen, Unfälle oder Schäden, die durch unsachgemäßen Gebrauch oder durch unsachgemäße Reparatur oder Modifizierung des Produkts verursacht werden

WARNUNG:
VERSTECKUNGSGEFAHR -- inklusive Kleinteile.
Nicht für Kinder unter 3 Jahren geeignet.

FR: Le produit lui-même ne contient pas de batterie intégrée.
Clause de non-responsabilité : Nous ne sommes pas responsables des blessures, accidents ou dommages résultant d'une utilisation inappropriée, d'une réparation ou d'une modification inappropriée du produit.

AVERTISSEMENT :
RISQUE D'ÉTOUFFEMENT – Petites pièces.
Ne convient pas aux enfants de moins de 3 ans.

IT: Il prodotto non contiene batterie al suo interno.
Dichiarazione di non responsabilità legale
Non possiamo essere ritenuti responsabili per eventuali lesioni, incidenti o danni causati da un uso improprio o da riparazioni o modifiche non corrette del prodotto!

AVVERTENZA:
PERICOLO DI SOFFOCAMENTO - Piccole parti.
Non adatto a bambini di età inferiore a 3 anni.

ES: Este producto no contiene pilas.
Aviso legal: No nos hacemos responsables de lesiones, accidentes ni daños causados por el uso, la reparación o la modificación indebida de este producto.

Advertencia:
Peligro de asfixia por piezas pequeñas.
No apto para niños menores de 3 años.

PL: Ten produkt nie zawiera baterii.
Zastrzeżenie prawne: Nie ponosimy odpowiedzialności za jakiekolwiek obrażenia, wypadki lub szkody spowodowane niewłaściwym użytkowaniem, niewłaściwą naprawą lub modyfikacją tego produktu.

Ostrzeżenie:
Niebezpieczeństwo zadławienia – małe części.
Nieodpowiednie dla dzieci poniżej 3 lat.

NL: Dit product bevat geen batterijen.
Juridische disclaimer: Wij zijn niet aansprakelijk voor letsel, ongevallen of schade veroorzaakt door onjuist gebruik of onjuiste reparatie of aanpassing van het product.

WAARSCHUWING:
VERSTIKKINGSGEVAAR - Kleine onderdelen.
Niet geschikt voor kinderen jonger dan 3 jaar.

CZ: Tento produkt neobsahuje baterie.
Právní upozornění: Neneseme odpovědnost za žádná zranění, nehody ani škody způsobené nesprávným použitím nebo nesprávnou opravou či úpravou produktu.

VAROVÁNÍ:
NEBEZPEČÍ UDUŠENÍ – Malé části.
Nevhodné pro děti do 3 let.