ASSEMBLY INSTRUCTIONS

INSTRUCTIONS DE MONTAGE

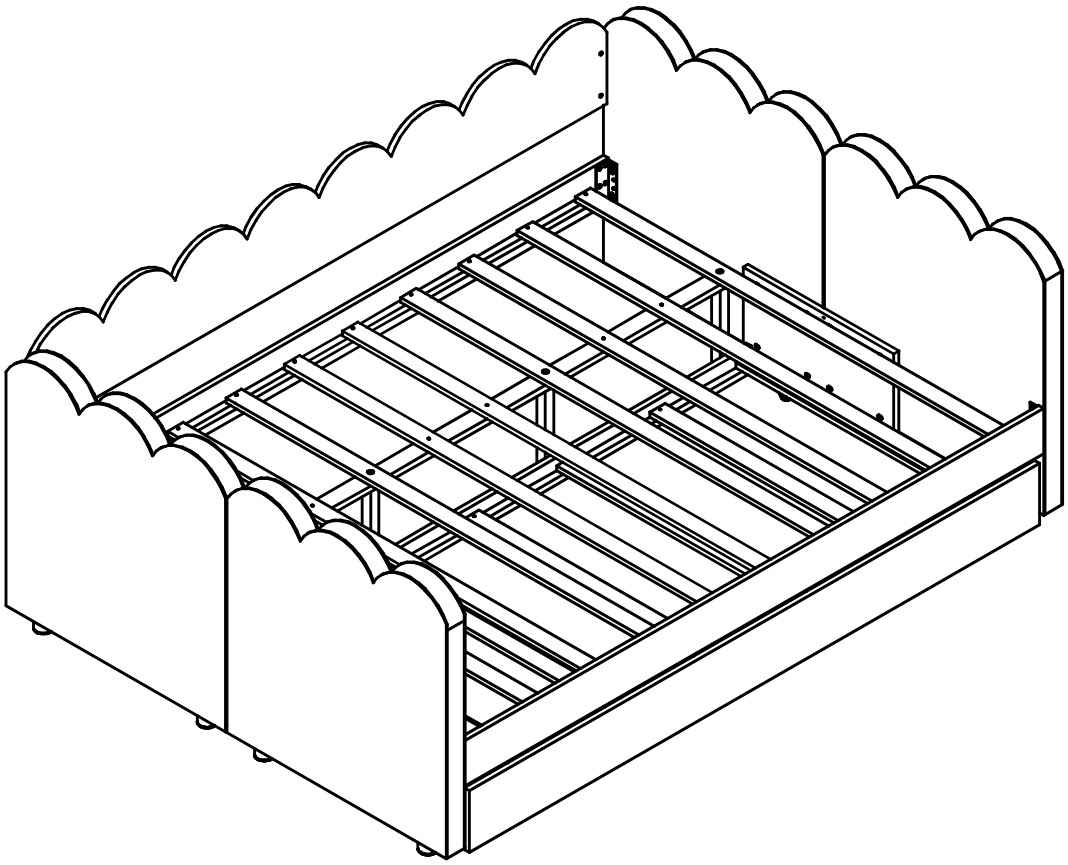

ASSEMBLY INSTRUCTIONS
INSTRUCTIONS DE MONTAGE

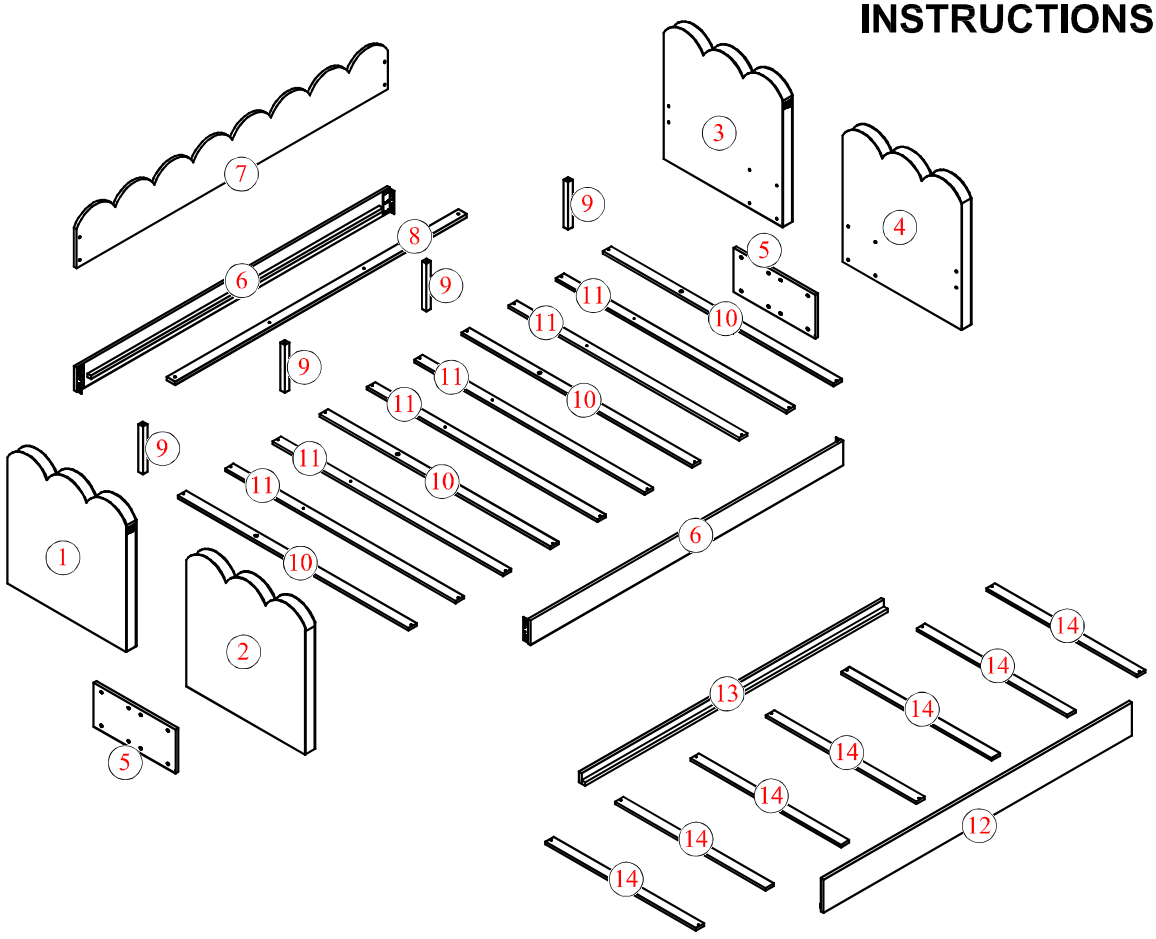

Part List
Liste des pièces

1 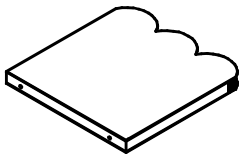 Left Arm 1 pc Bras gauche	2 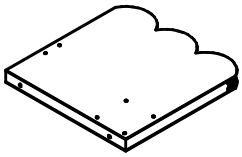 Left Arm 1 pc Bras gauche	5 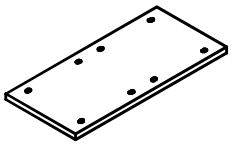 Arm connecting plates 2 pcs Plaques de connexion de bras

Part List
Liste des pièces

3 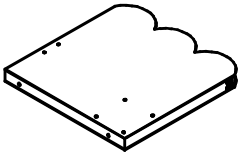 Right Arm 1 pc Bras droit	4 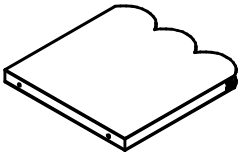 Right Arm 1 pc Bras droit

Part List
Liste des pièces

6 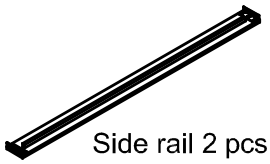 Side rail 2 pcs Rail latéral	7 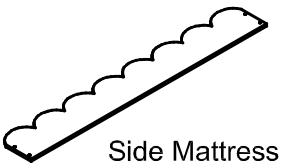 Side Mattress 1 pc Matelas latéral	8 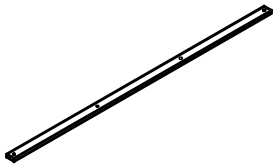 Slat support bar 1930mm 1 pc Barre de support de latte 1930mm
9 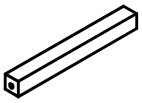 Extra Legs 271mm 4 pcs Pieds supplémentaires 271mm	10 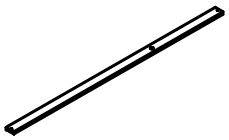 Slats 1525mm 4 pcs Lattes 1525mm	11 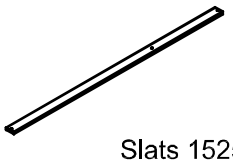 Slats 1525mm 6 pcs Lattes 1525mm
12 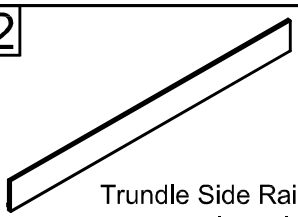 Trundle Side Rails 1 pc Barrières latérales Trundle	13 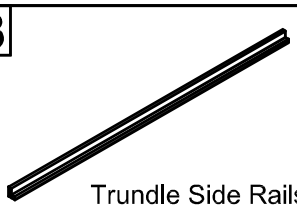 Trundle Side Rails 1 pc Barrières latérales Trundle	14 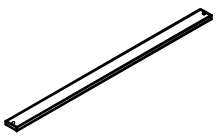 Slats 995mm 7 pcs Lattes 995mm

Hardware List
Liste du matériel

A  Plastic Feet(Ø50x40) 8pcs Pieds en plastique (Ø50x40)	B  1/4" x 40 mm Hex-Head bolts 28 pcs Boulons à tête hexagonale 1/4" x 40 mm	C 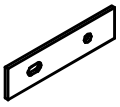 Metal Bracket 120x30 mm 4 pcs Support métallique 120x30 mm
D  1/4" x 20 mm Hex-Head bolts 4 pcs Boulons à tête hexagonale 1/4" x 20 mm	E  Floor Leveler (Ø1/4"x20mm) 4 pcs Niveleurs de sol (Ø 1/4" x 20 mm)	F  1/4" x 50 mm Hex-Head bolts 4 pcs Boulons à tête hexagonale 1/4" x 50 mm
G  M4 x 30 mm Wood Screws 40 pcs Vis à bois M4 x 30 mm	I  Wheels 4 pcs Roues	J  M4 x 15 mm Wood Screws 24 pcs Vis à bois M4 x 15 mm
K  Steel Bracket 3 pcs Support en acier	L  Allen Wrench 1pc Clé Allen	M  Plastic Drawer Stopper 4 pcs Bouchon de tiroir en plastique

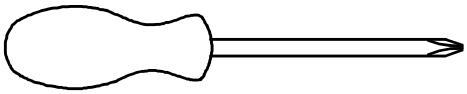

Assembly Tools Required (Not Included)
Outils D'assemblage Requis (Non Inclus)

STEP 1: Following below illustration:

ÉTAPE 1: Suivant l'illustration ci-dessous :

A

8pcs

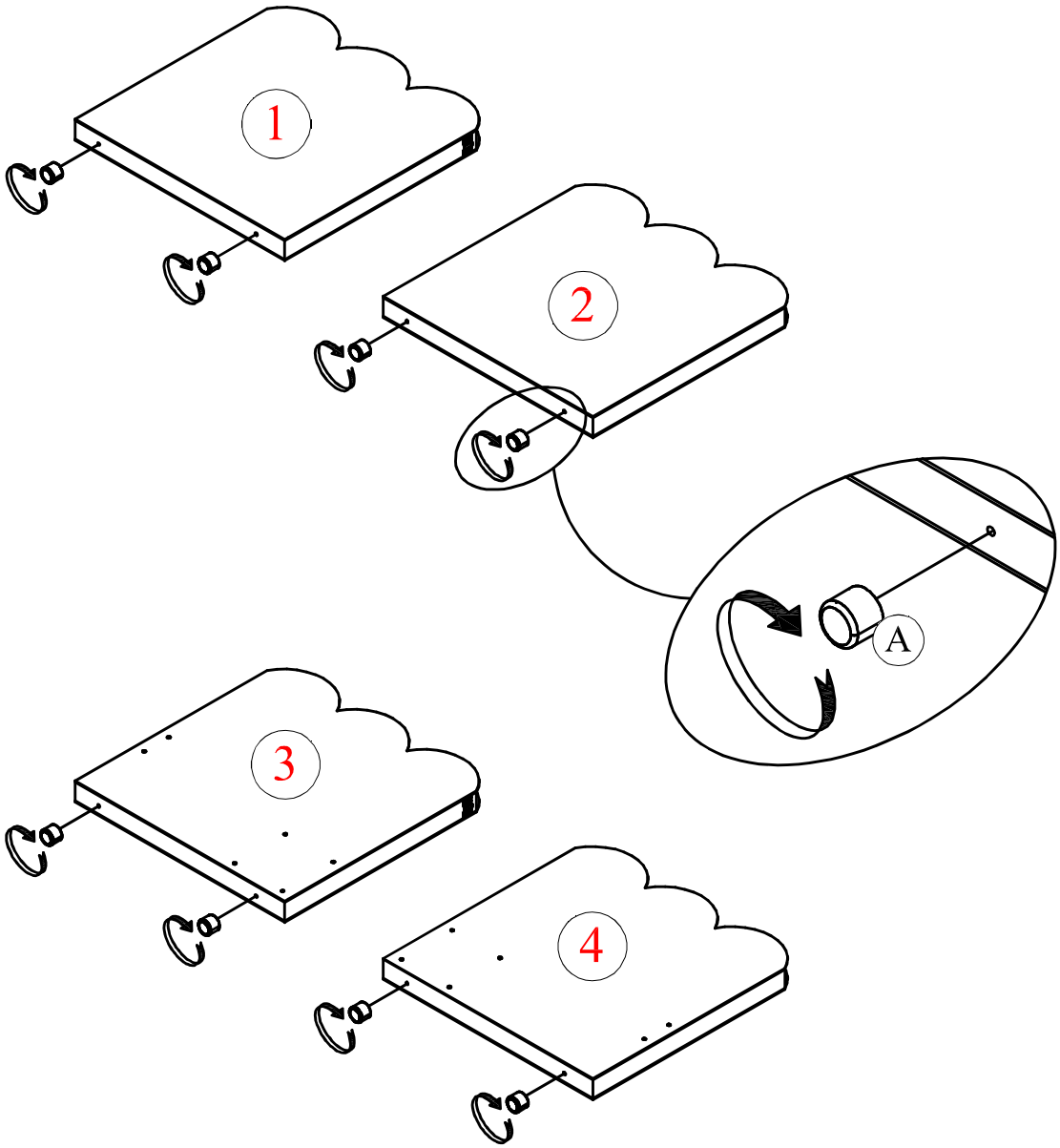

STEP 2: Following below illustration:

ÉTAPE 2: Suivant l'illustration ci-dessous :

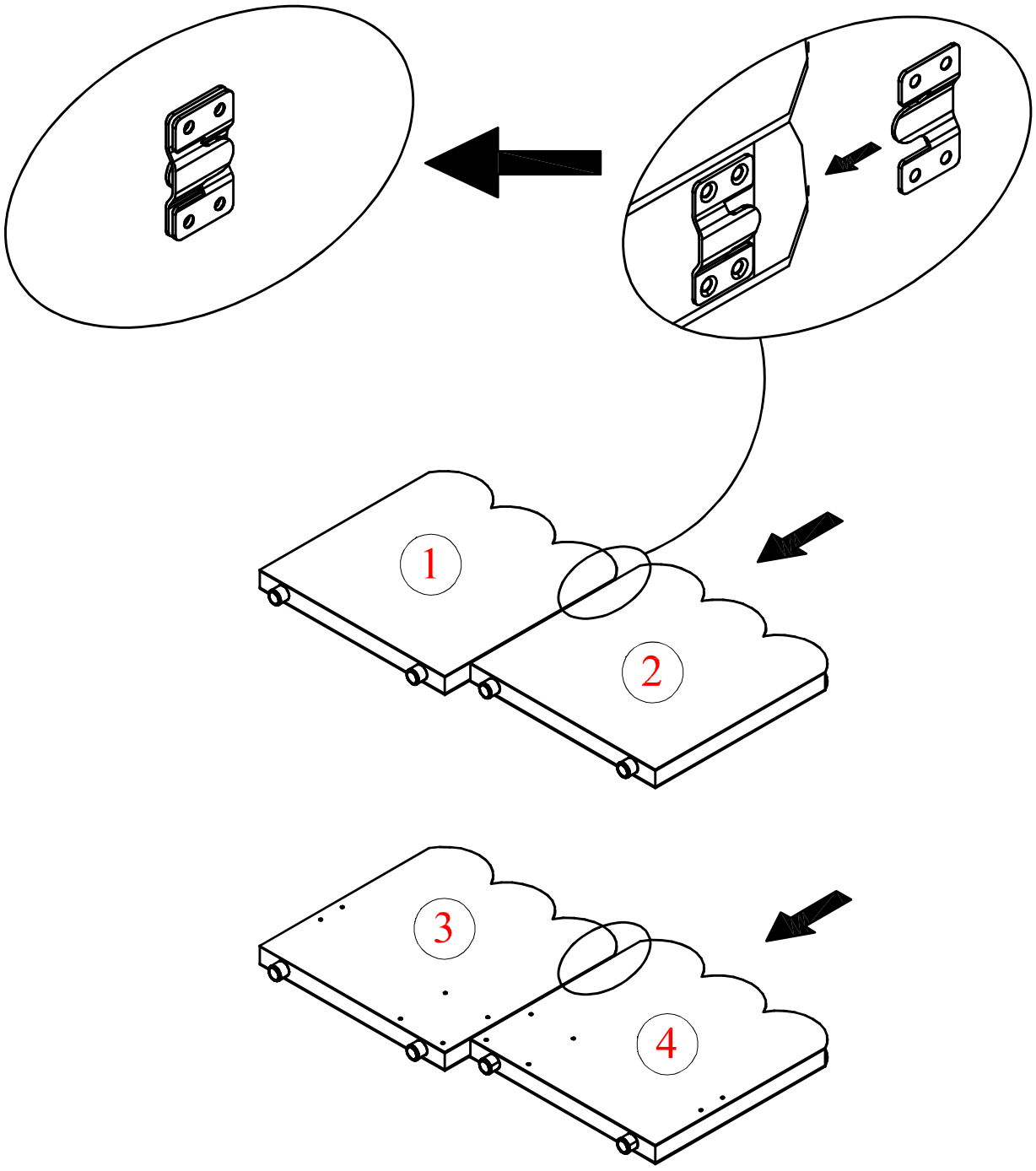

STEP 3: Following below illustration:

ÉTAPE 3: Suivant l'illustration ci-dessous :

B

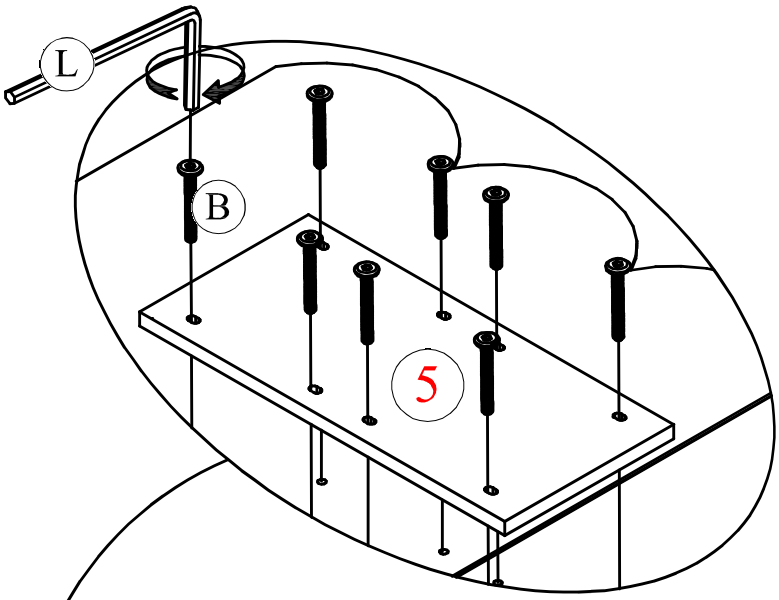

16pcs

STEP 4: Following below illustration:
ÉTAPE 4: Suivant l'illustration ci-dessous :

M	J
4pcs	4pcs

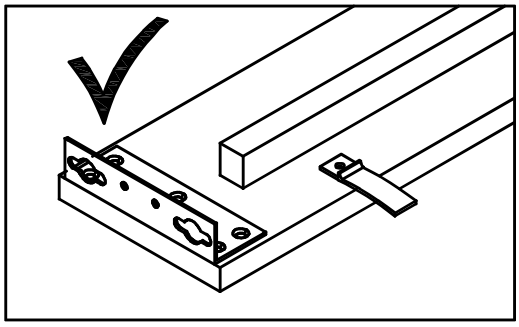

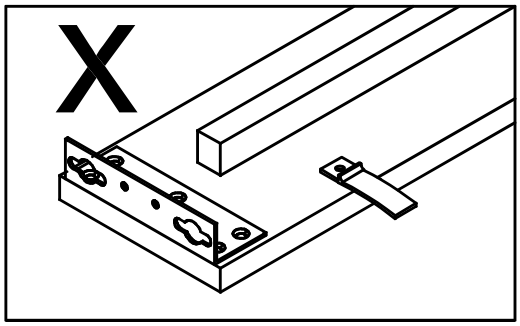

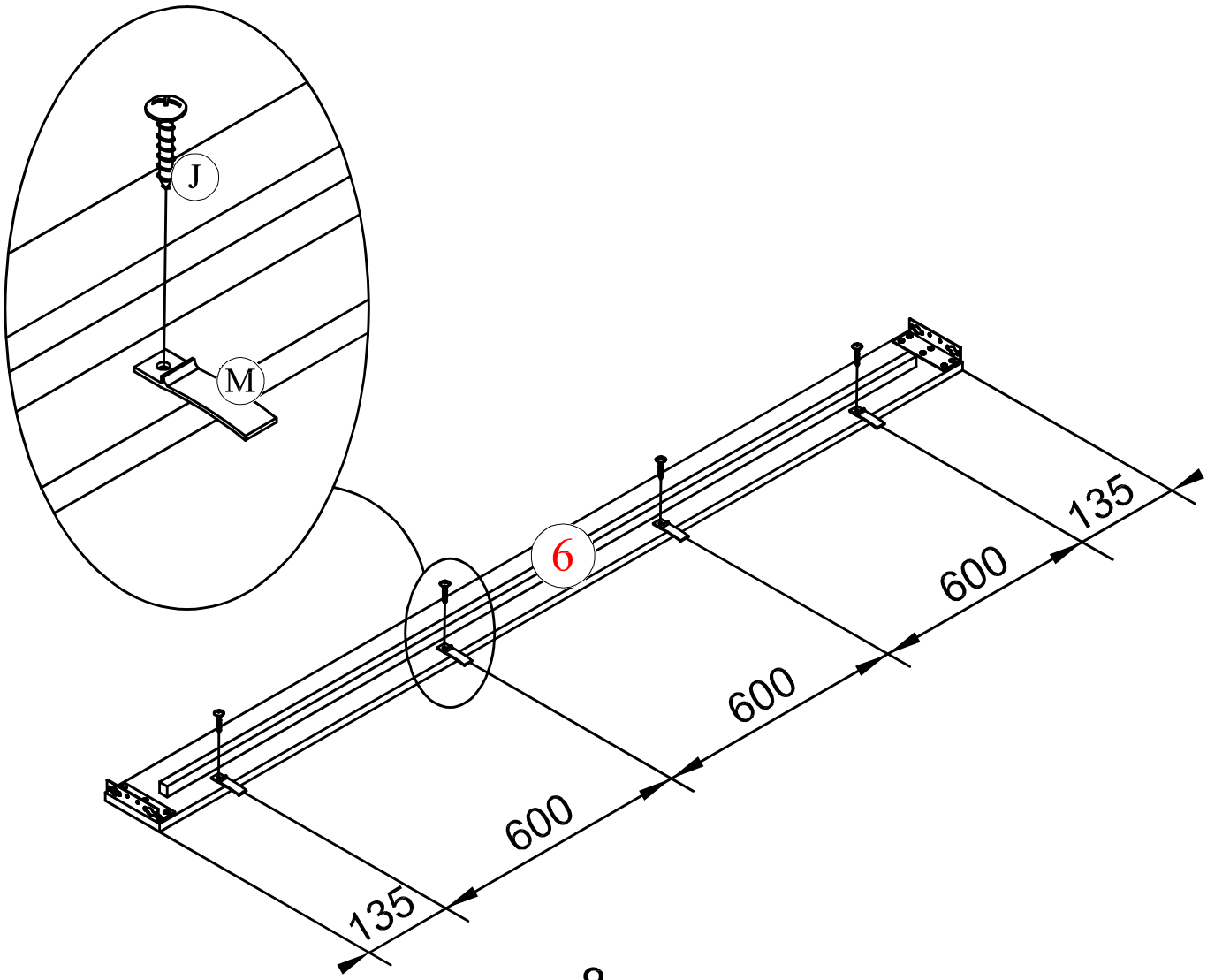

STEP 5: Following below illustration:

ÉTAPE 5: Suivant l'illustration ci-dessous :

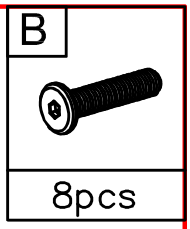

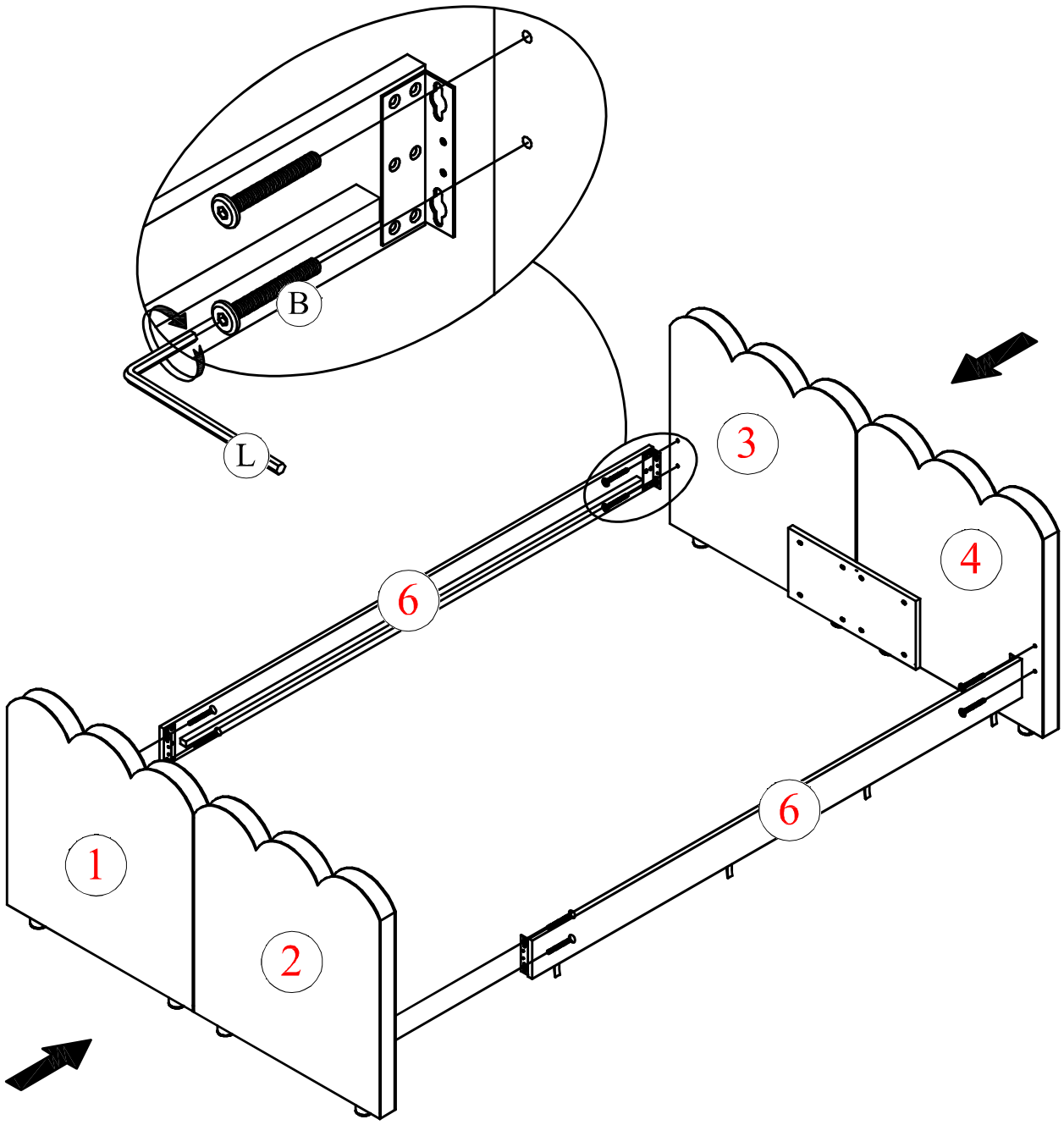

STEP 6: Following below illustration:

ÉTAPE 6: Suivant l'illustration ci-dessous :

B	C	D
	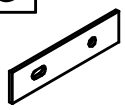	
4pcs	4pcs	4pcs

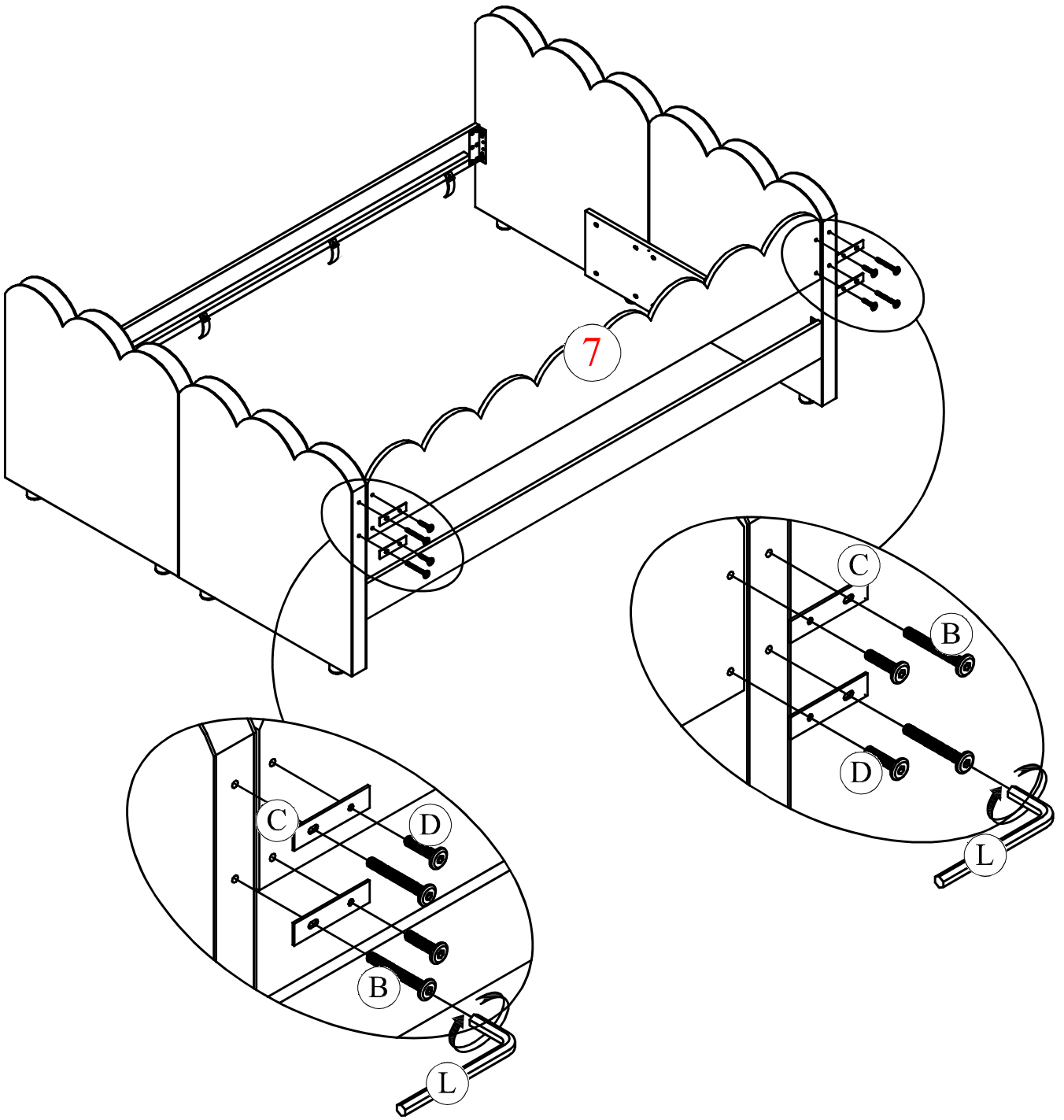

STEP 7: Following below illustration:

ÉTAPE 7: Suivant l'illustration ci-dessous :

F	E
	
4pcs	4pcs

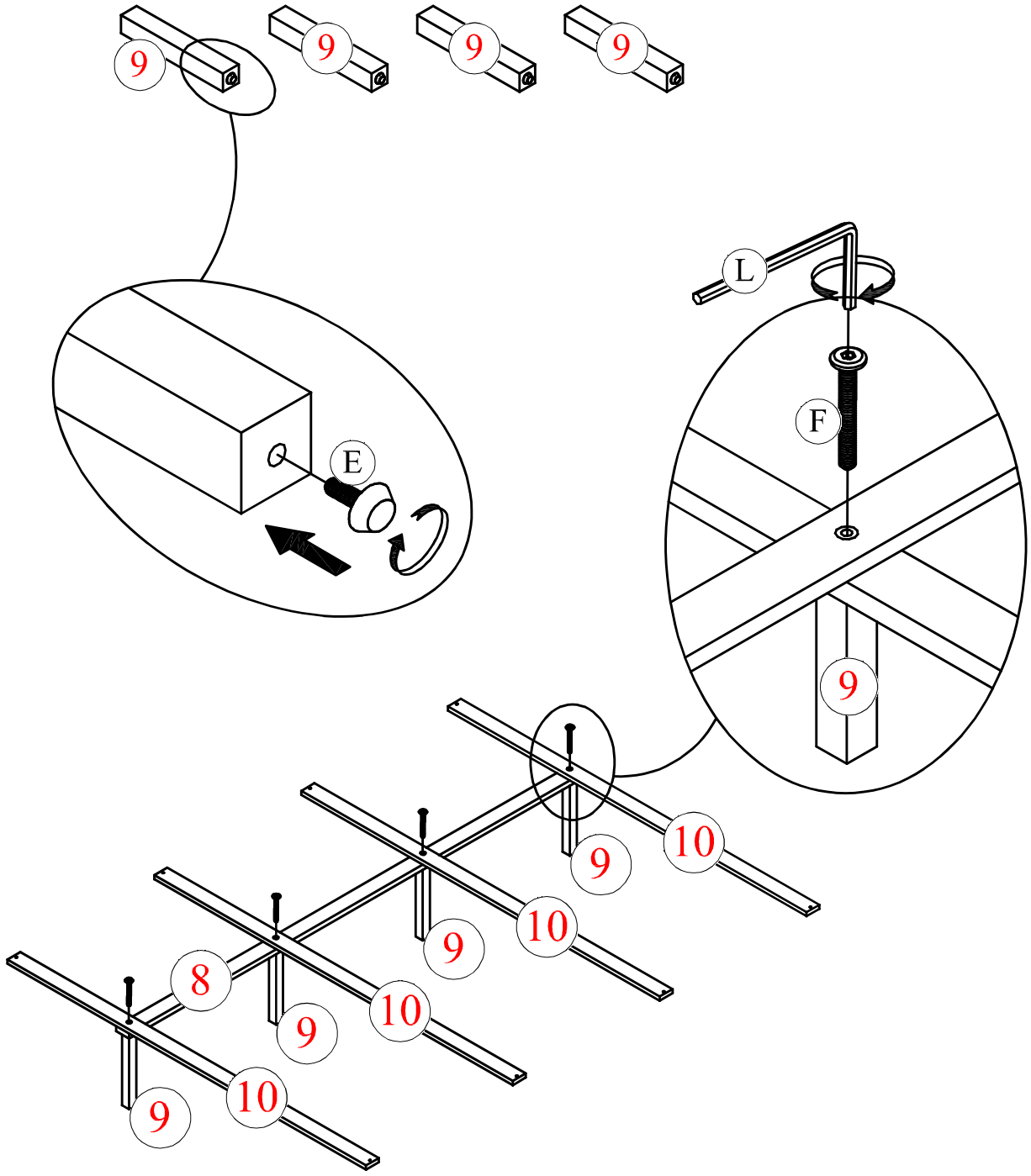

STEP 8: Following below illustration:

ÉTAPE 8: Suivant l'illustration ci-dessous :

G

26pcs

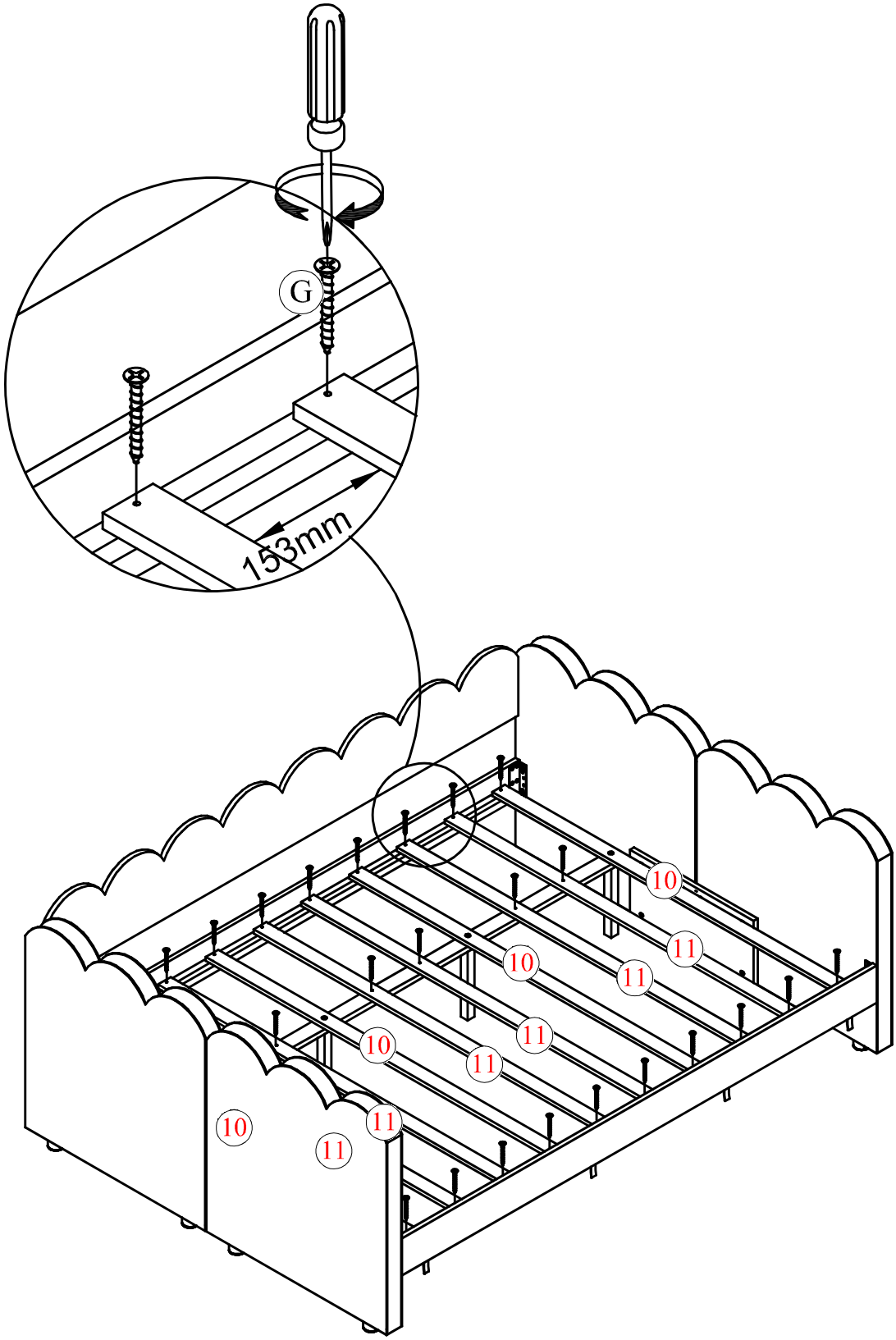

STEP 9: Following below illustration:
ÉTAPE 9: Suivant l'illustration ci-dessous :

I	J	G
4pcs	8pcs	14pcs

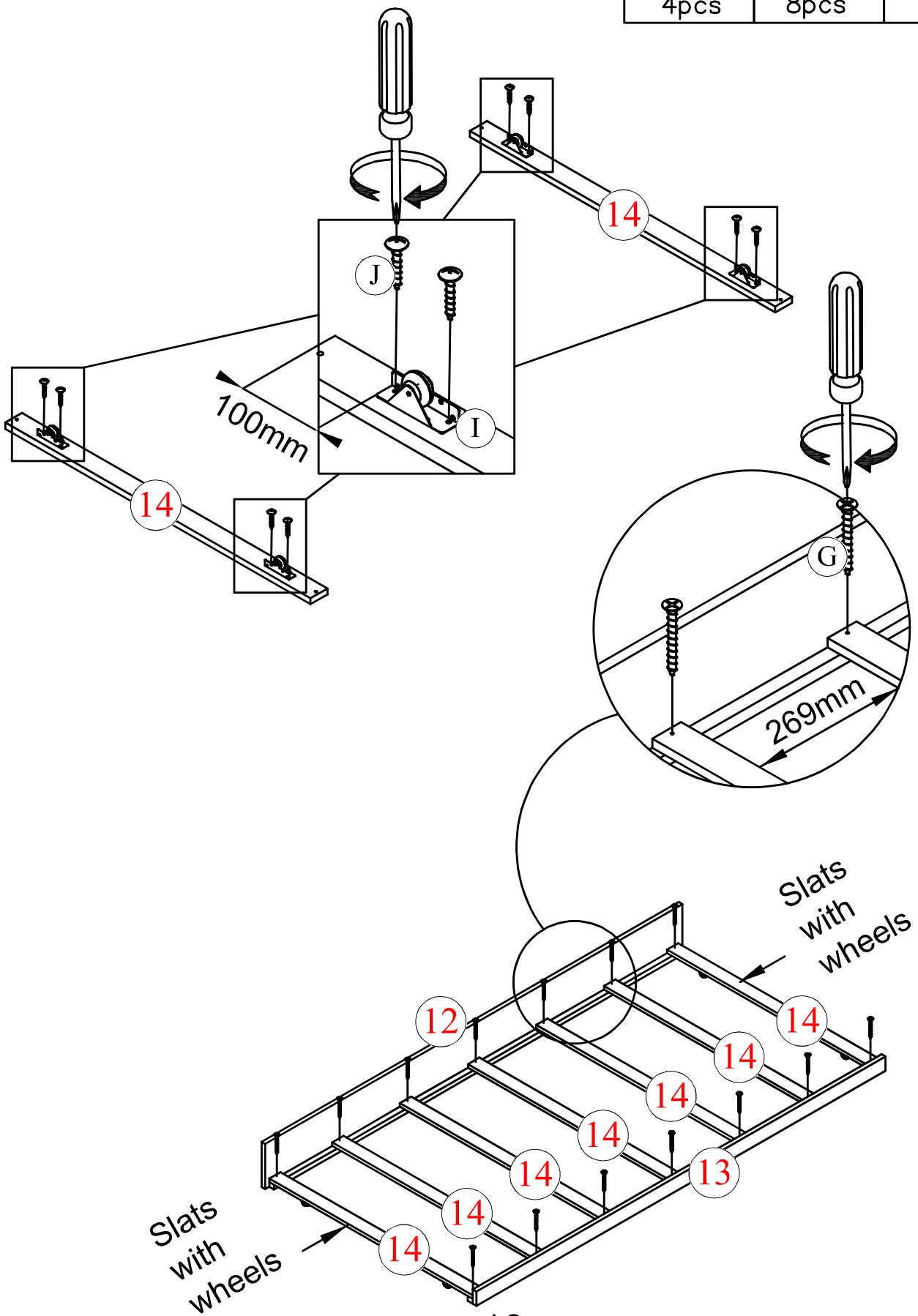

STEP 10: Following below illustration:

ÉTAPE 10: Suivant l'illustration ci-dessous :

J	K
	
12pcs	3pcs

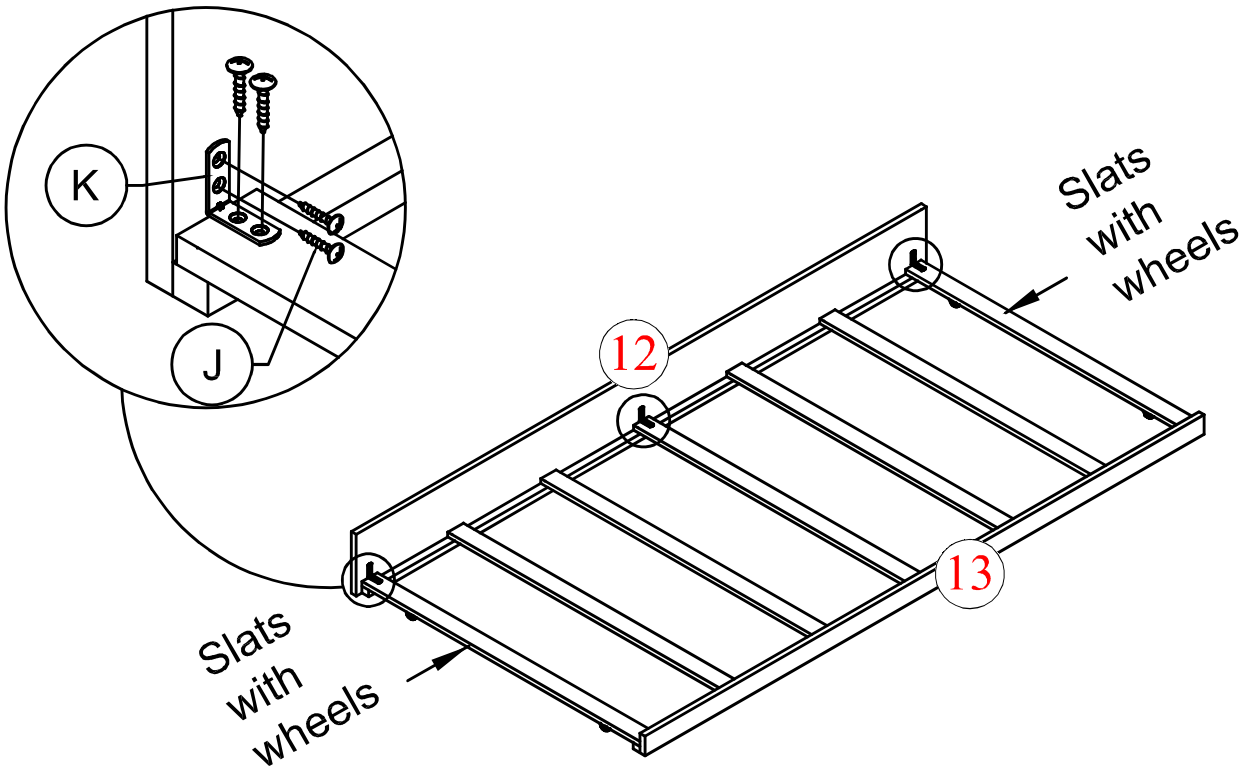

STEP 11: Following below illustration:

ÉTAPE 11: Suivant l'illustration ci-dessous :

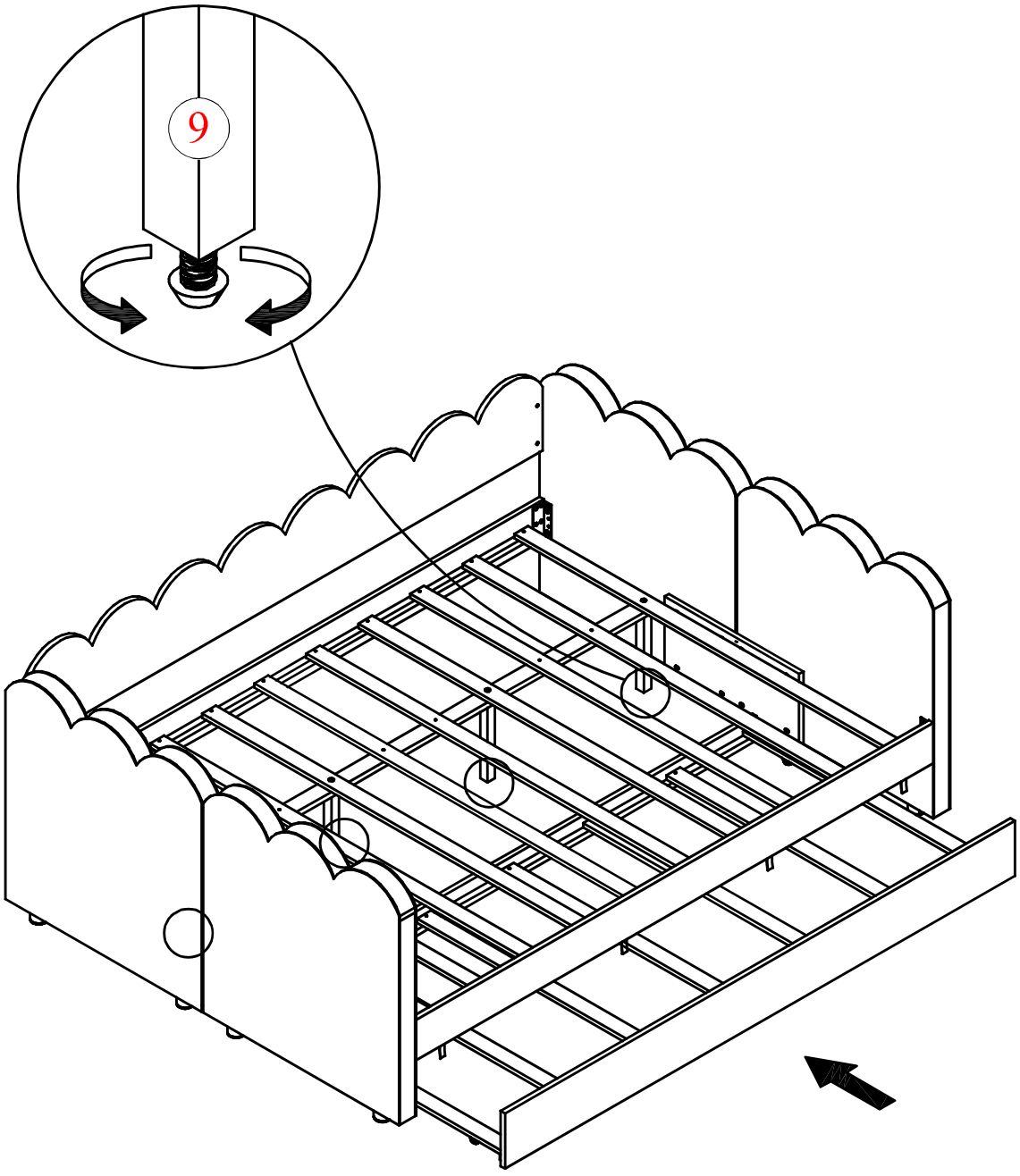

Rotate counterclockwise to increase the length of Floor Leveler, and raise that corner. Rotate clockwise to lower that corner.

FINISH
FINIR

