SKU:8000132-8000139(GXV)
Manual Nr:2688881743

- V2.0 -1726

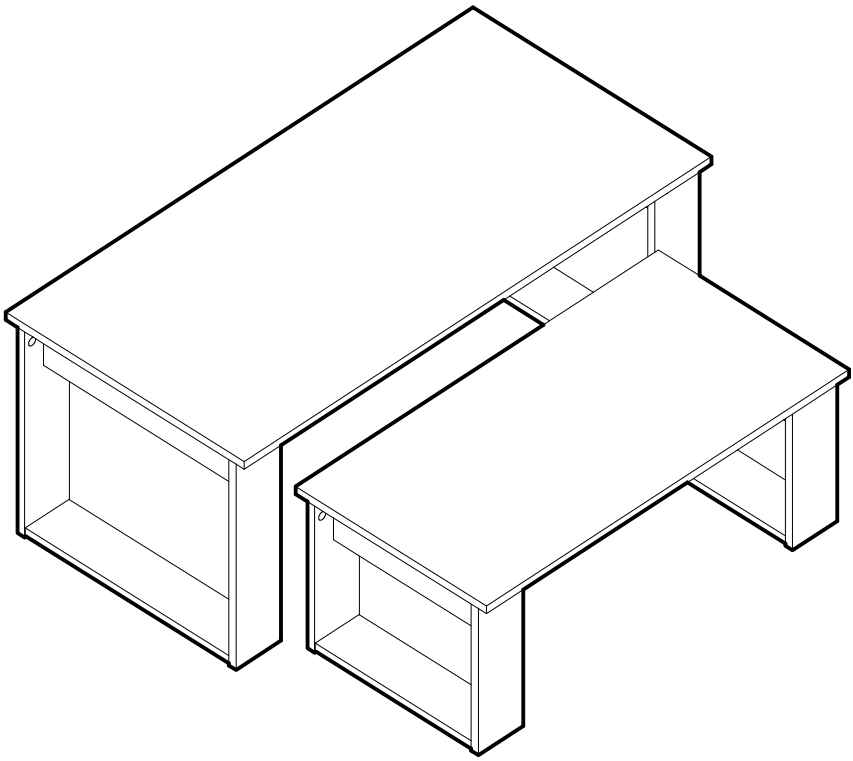

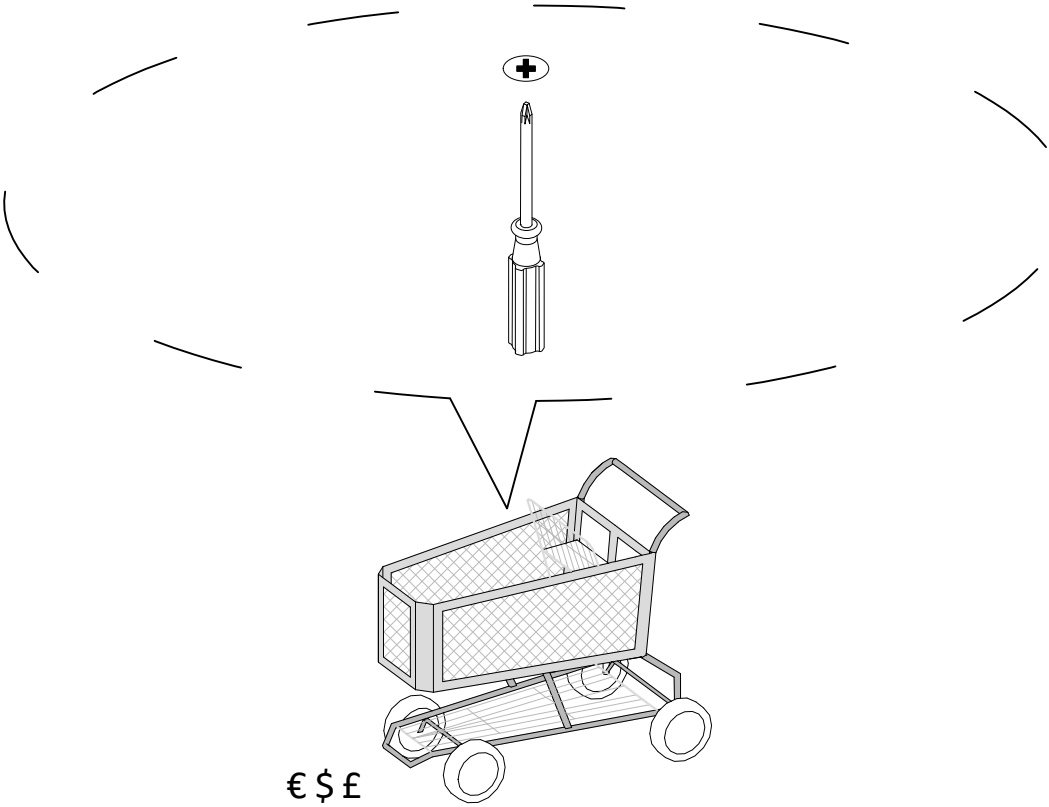

€ $ £

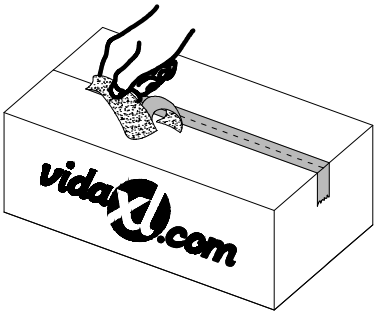

=

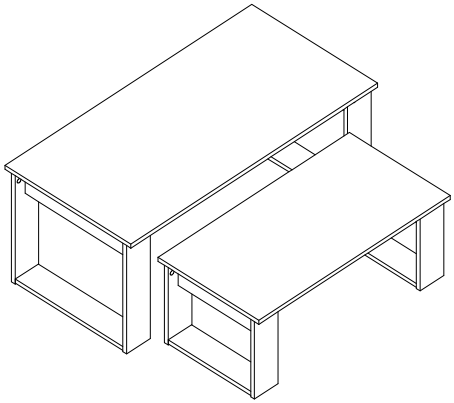

mm
inch

x2

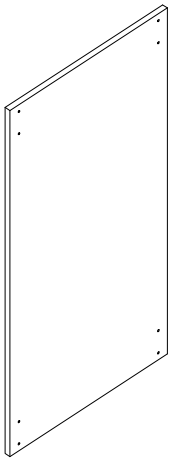

Ax1

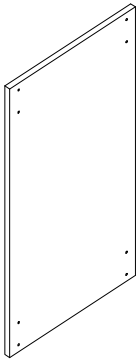

Bx1



881x93
34.7x3.7
Cx1



657x93
25.9x3.7
Dx1



428x94
16.9x3.7
Ex4



405x96
15.9x3.8
Fx4

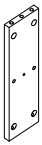

328x94
12.9x3.7
Gx4

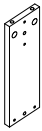

290x96
11.4x3.8
Hx4

PV120105000001

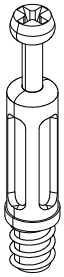

Ix52

PV120105000003

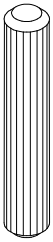

Jx24

PV120104000002



Kx53

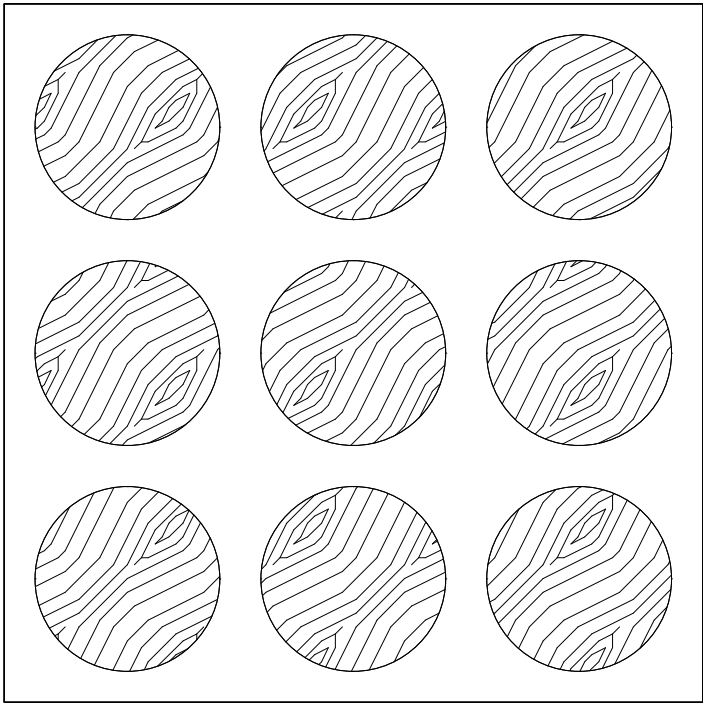

Lx8

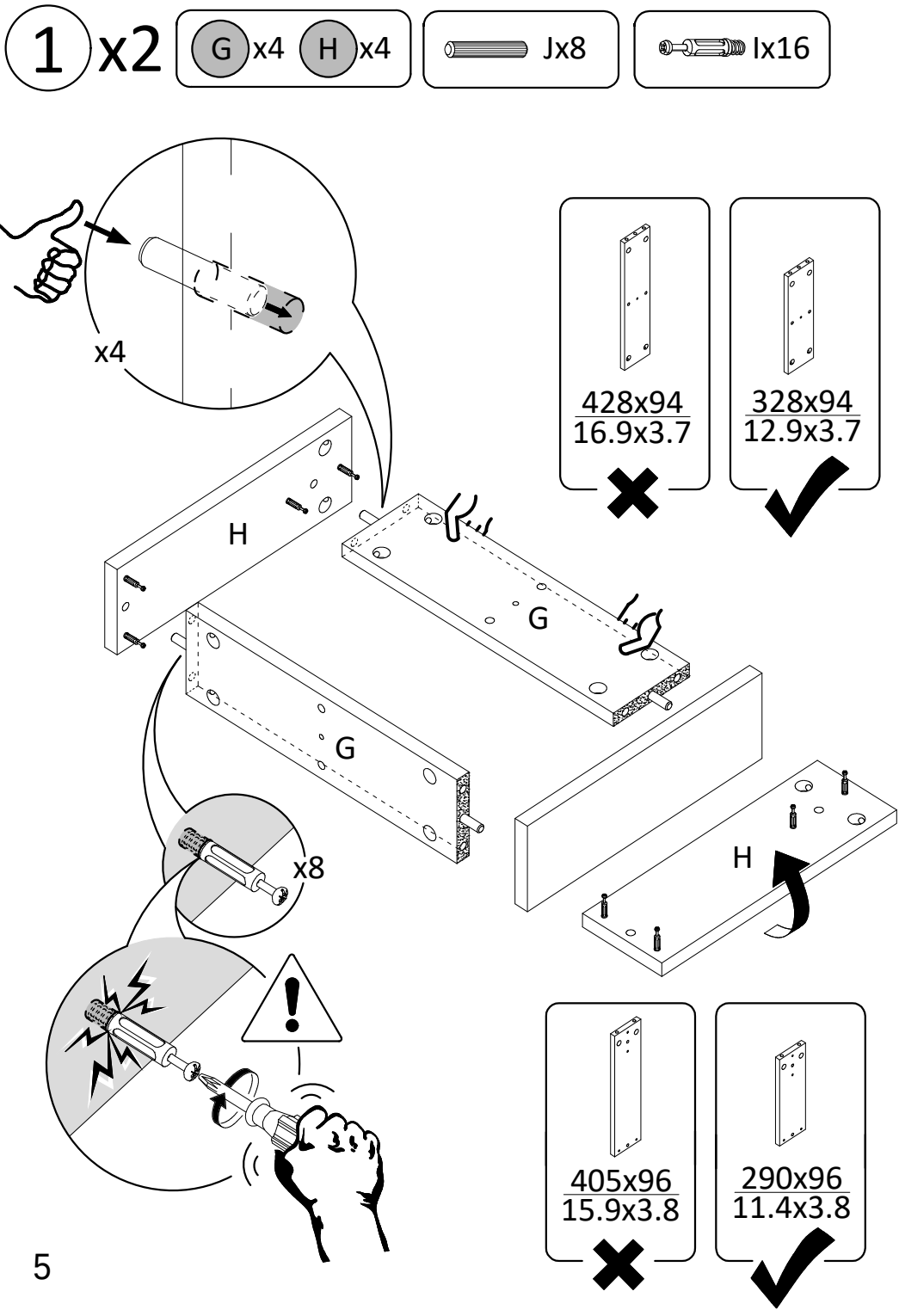
1 x2
G x4
H x4
Jx8
Ix16
x4
H
G
G
x8
H
428x94
16.9x3.7
328x94
12.9x3.7
405x96
15.9x3.8
290x96
11.4x3.8

2 x2 Kx16

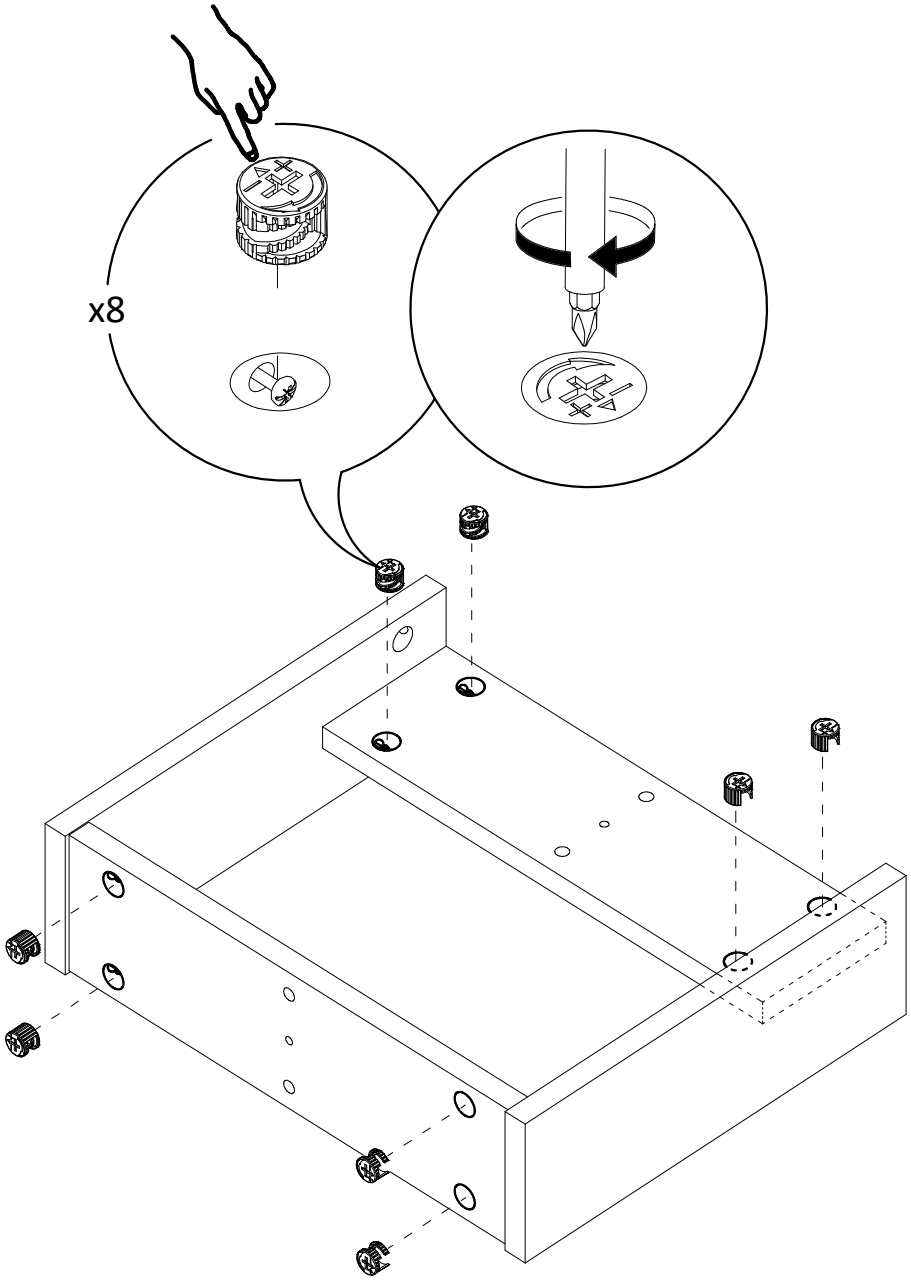

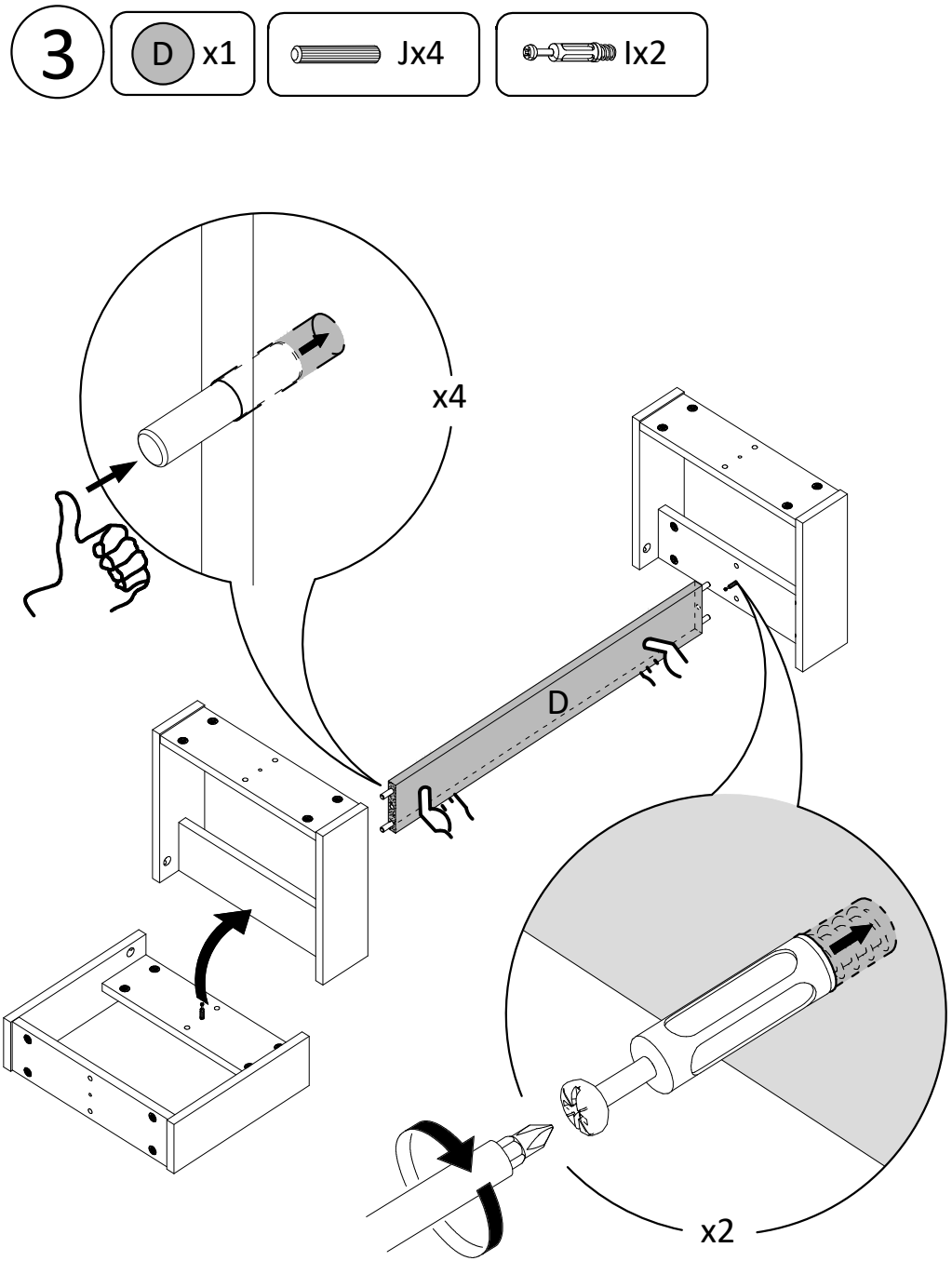
3
D x1
Jx4
Ix2
x4
D
x2

4



Kx2

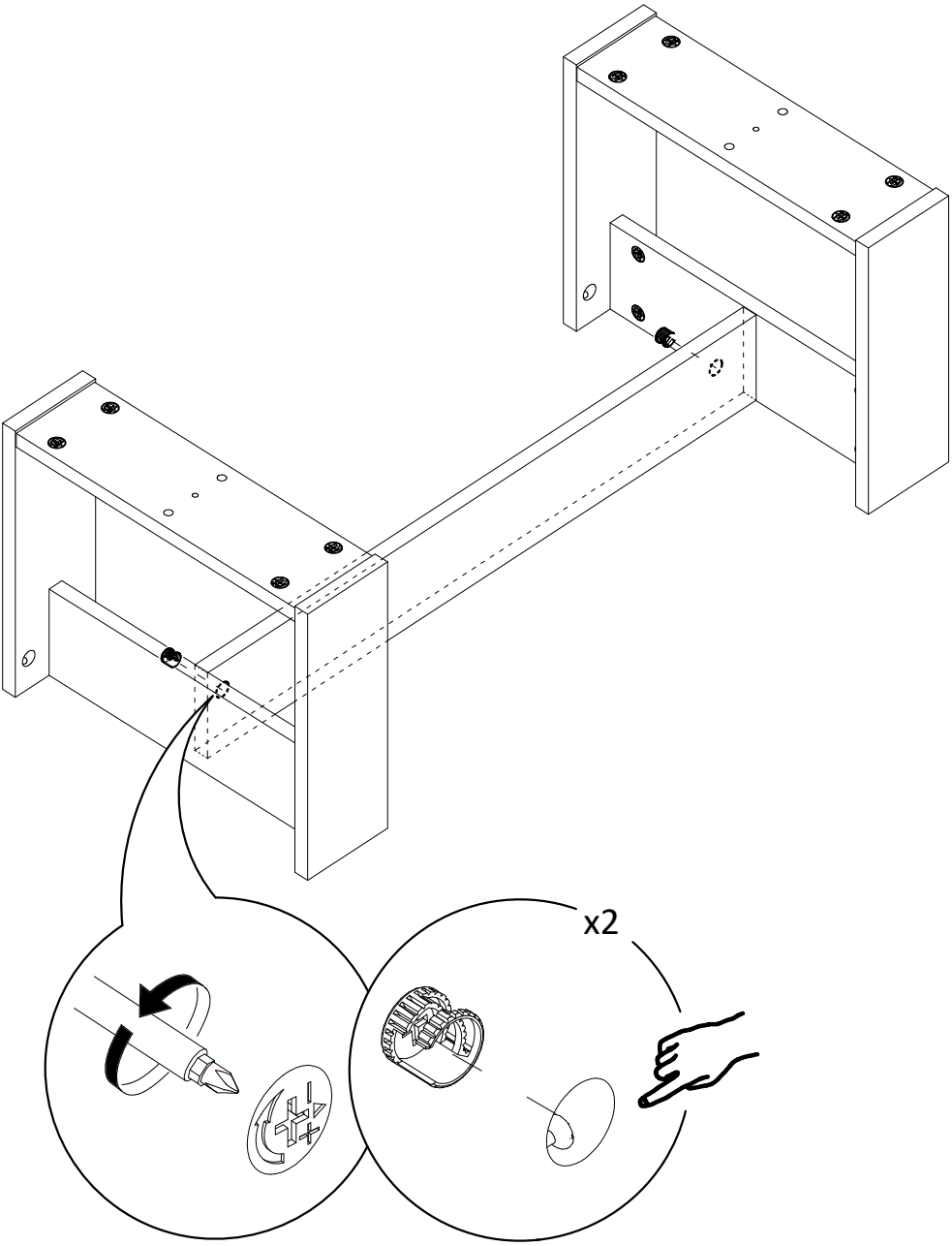

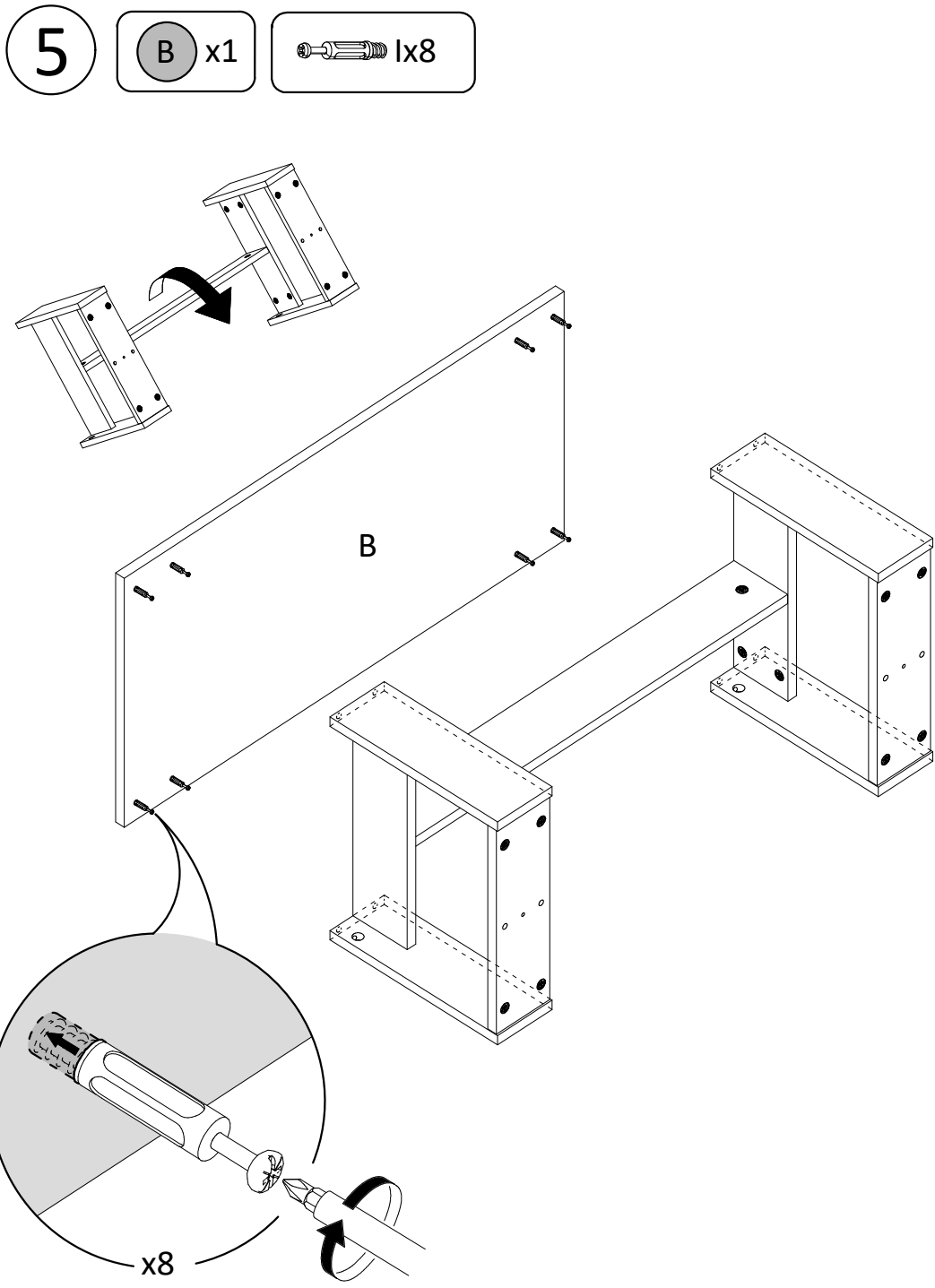
5
B x1
Ix8
B
x8

6

Kx8

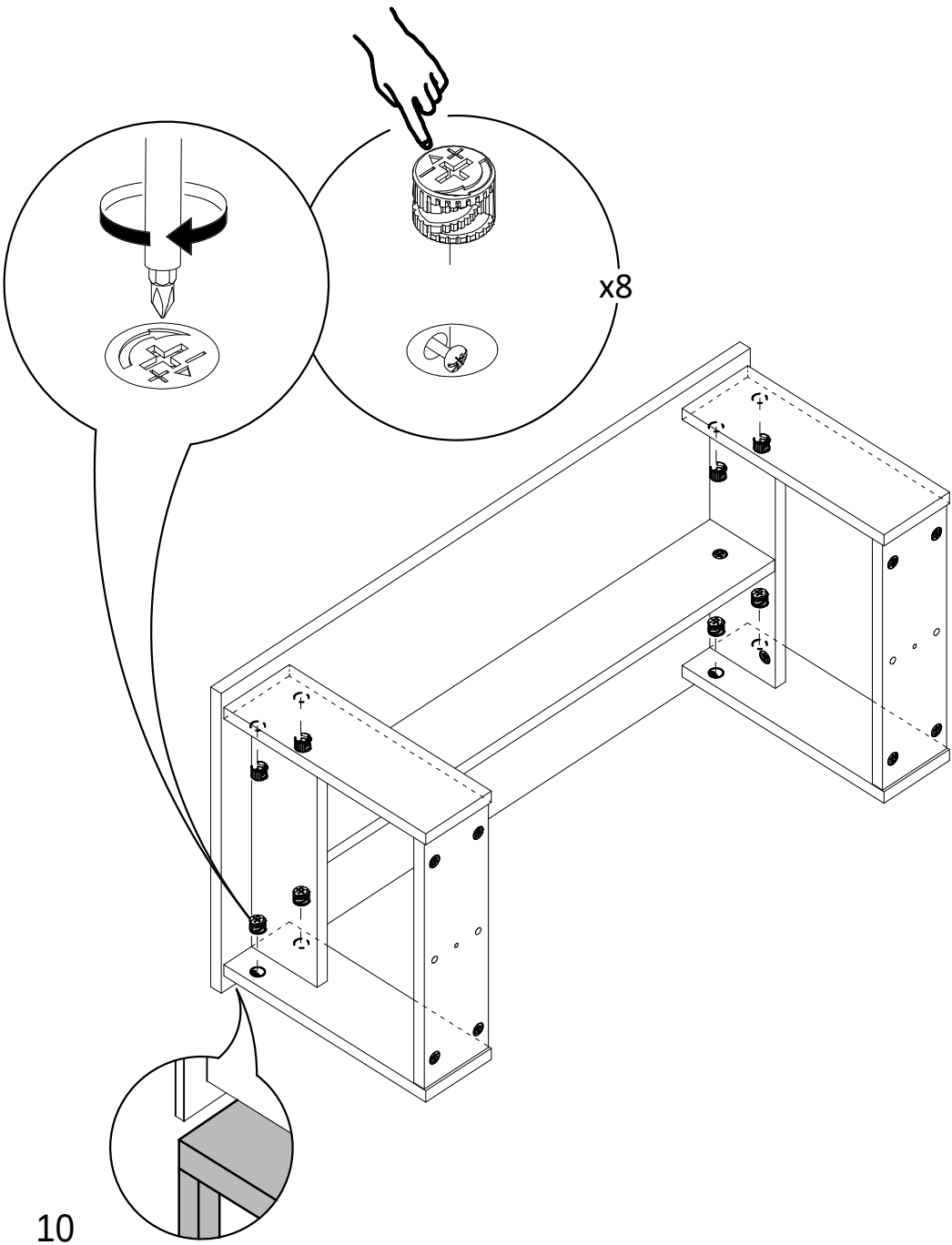

7

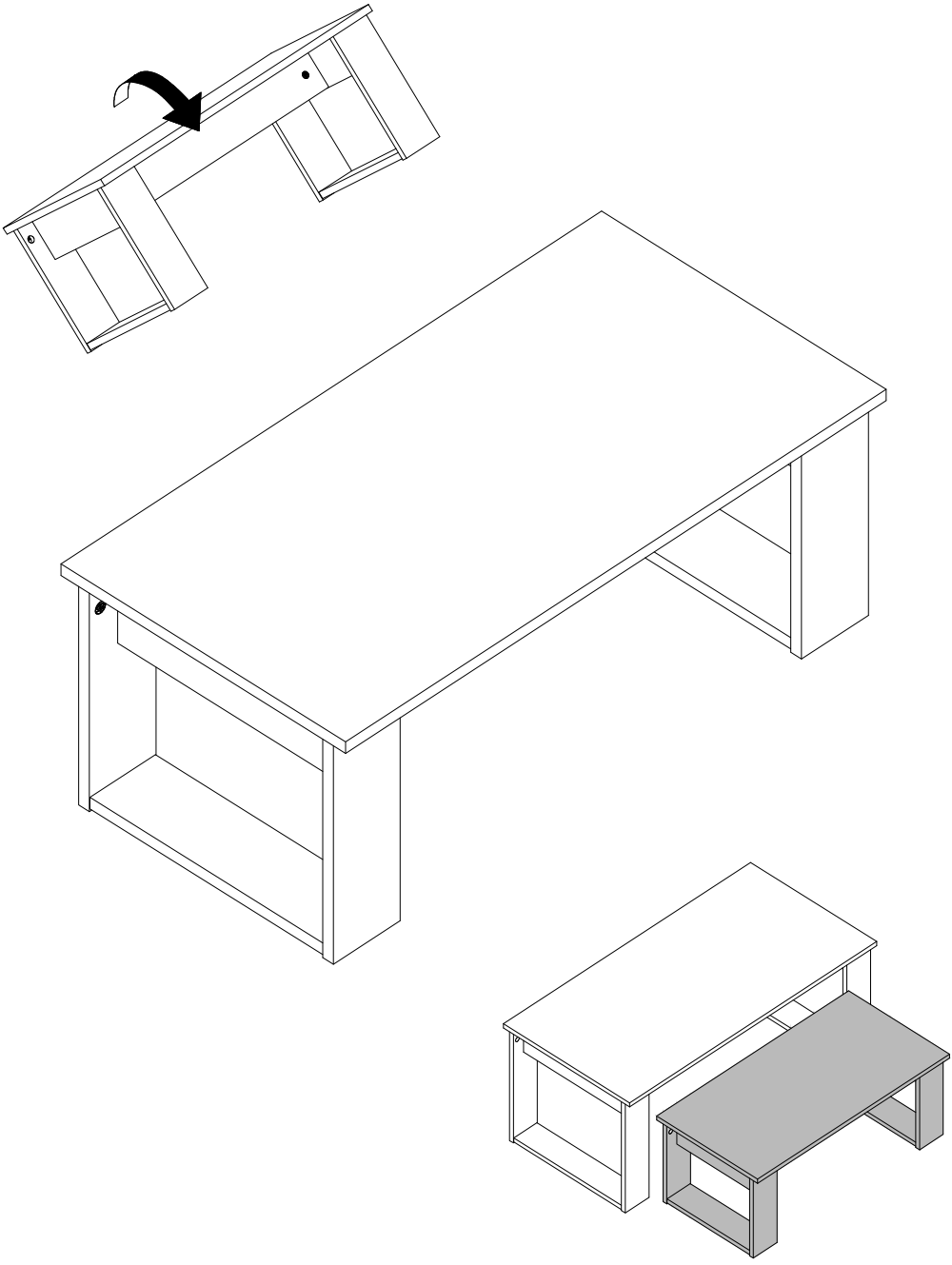

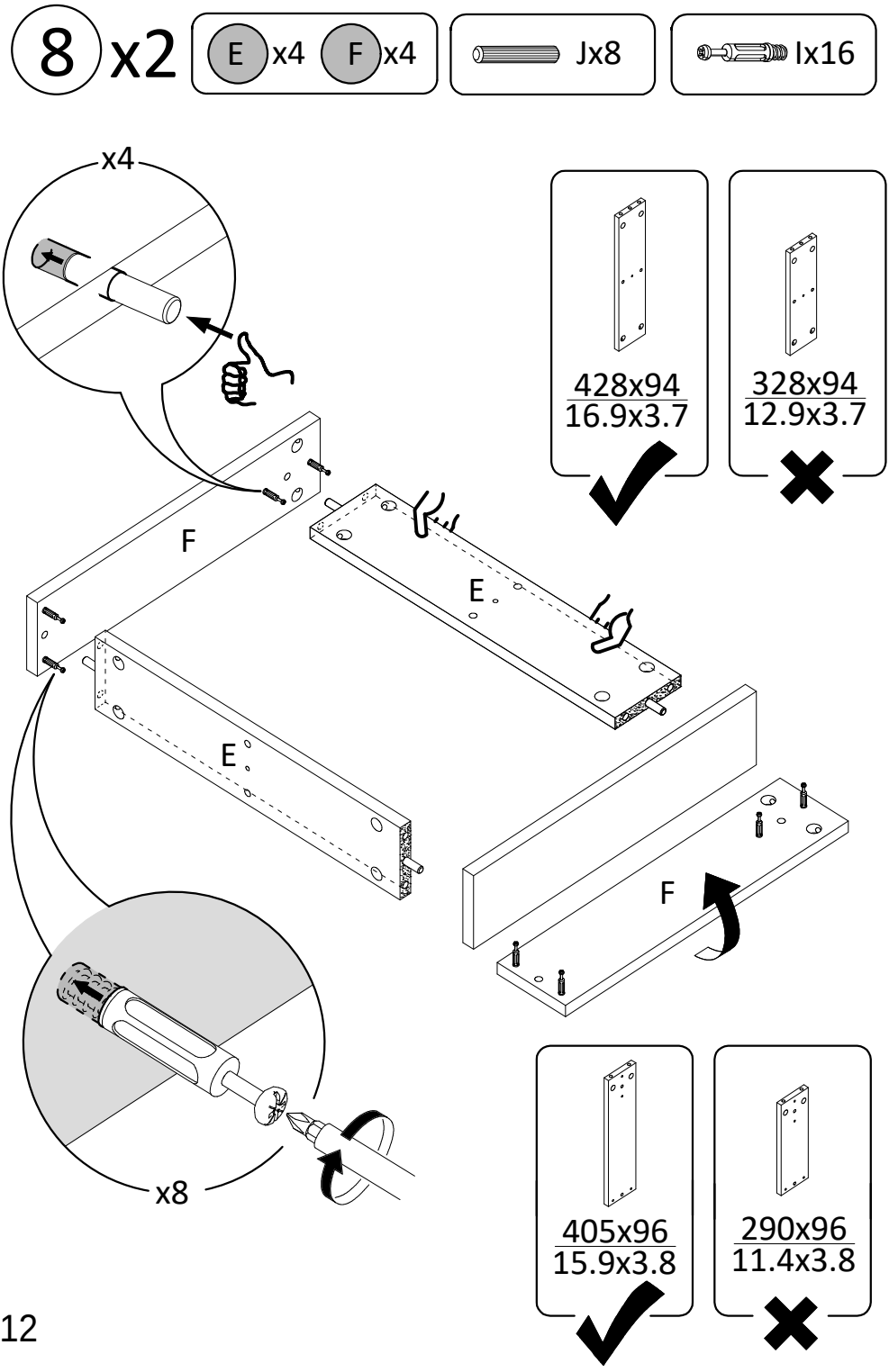
8 x2
E x4
F x4
Jx8
Ix16
x4
428x94
16.9x3.7
328x94
12.9x3.7
F
E
E
F
x8
405x96
15.9x3.8
290x96
11.4x3.8

9 x2 Kx16

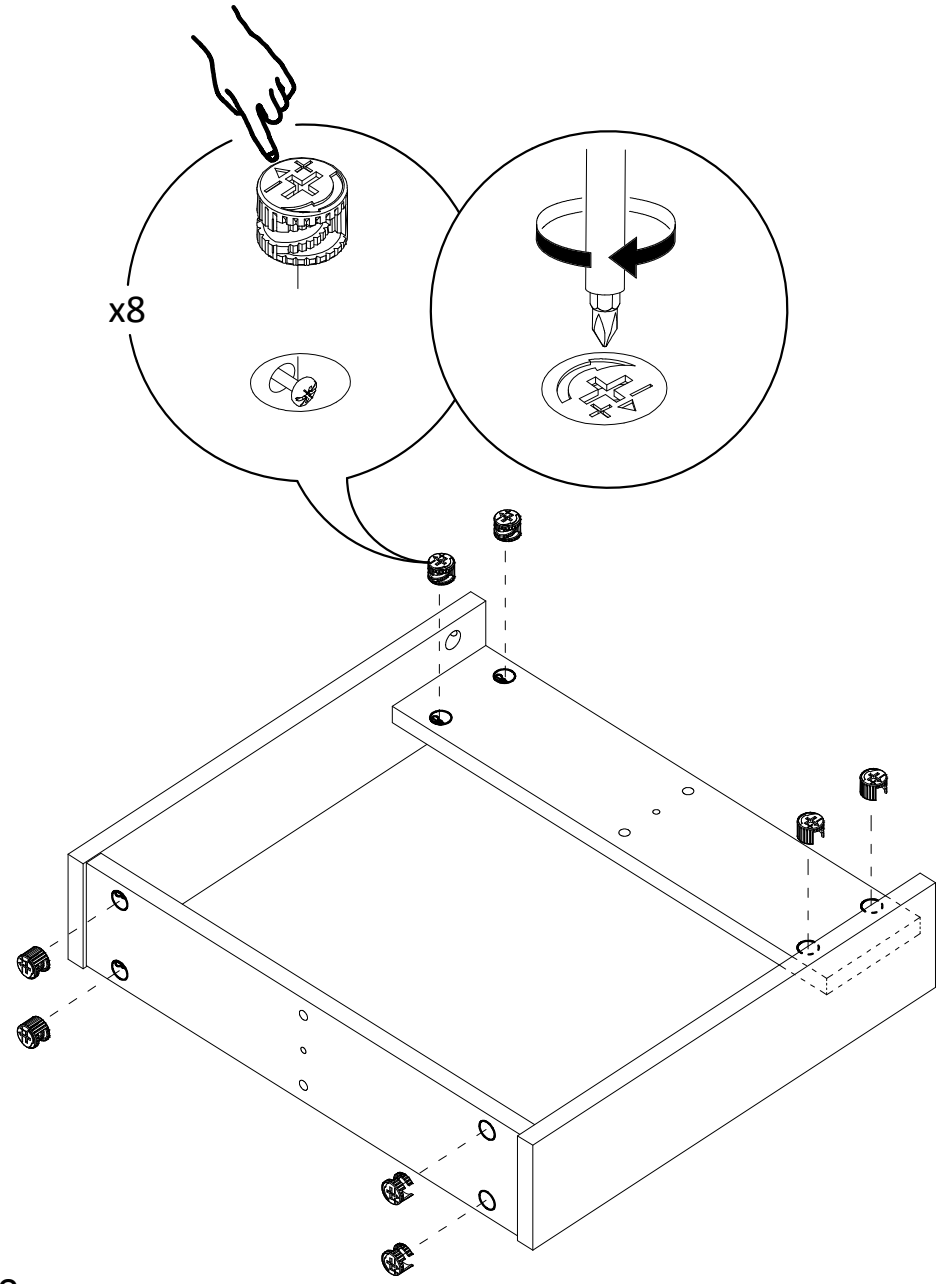

10

C x1

Jx4

Ix2

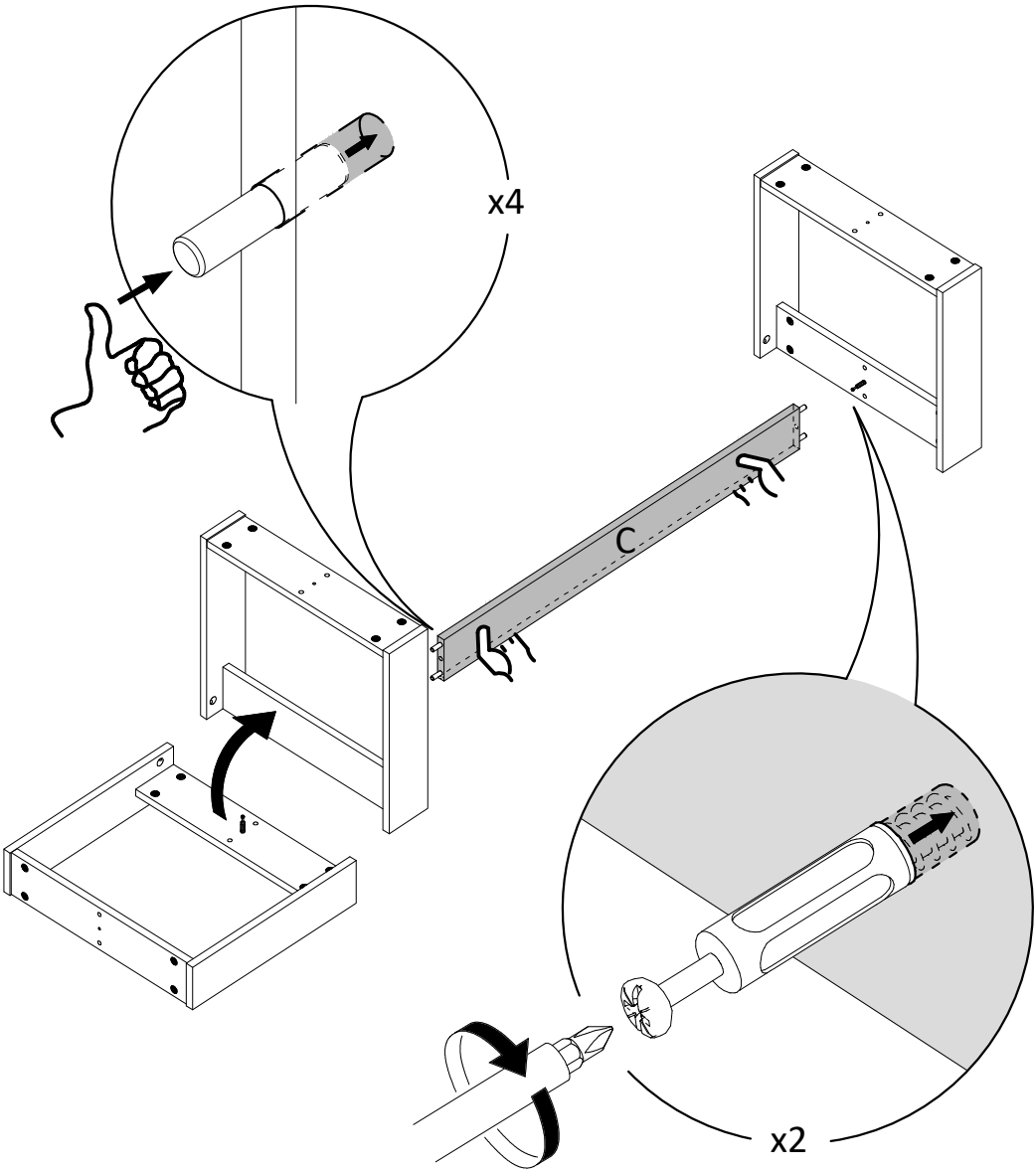

11



Kx2

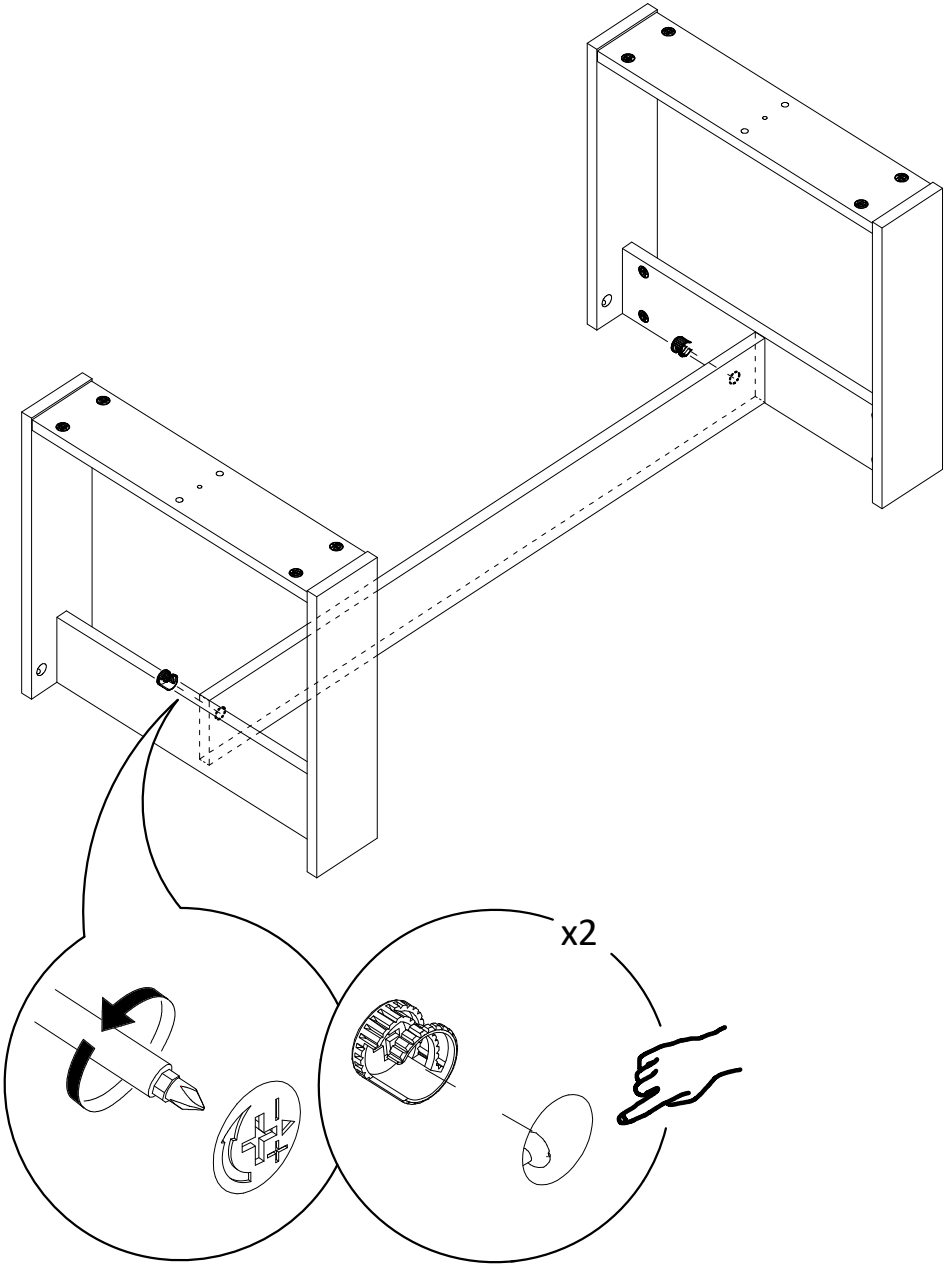

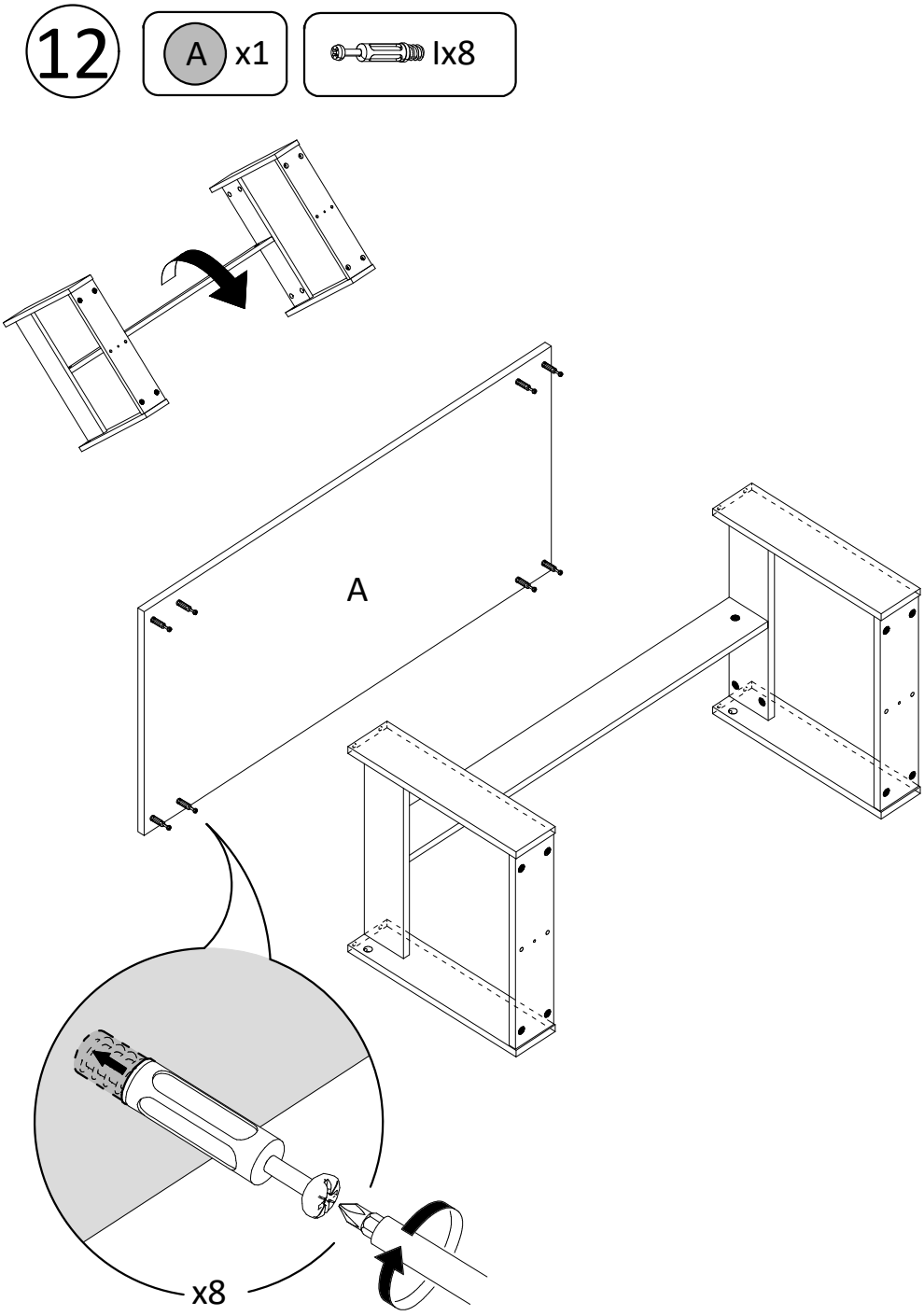
12
A x1
Ix8
A
x8

13



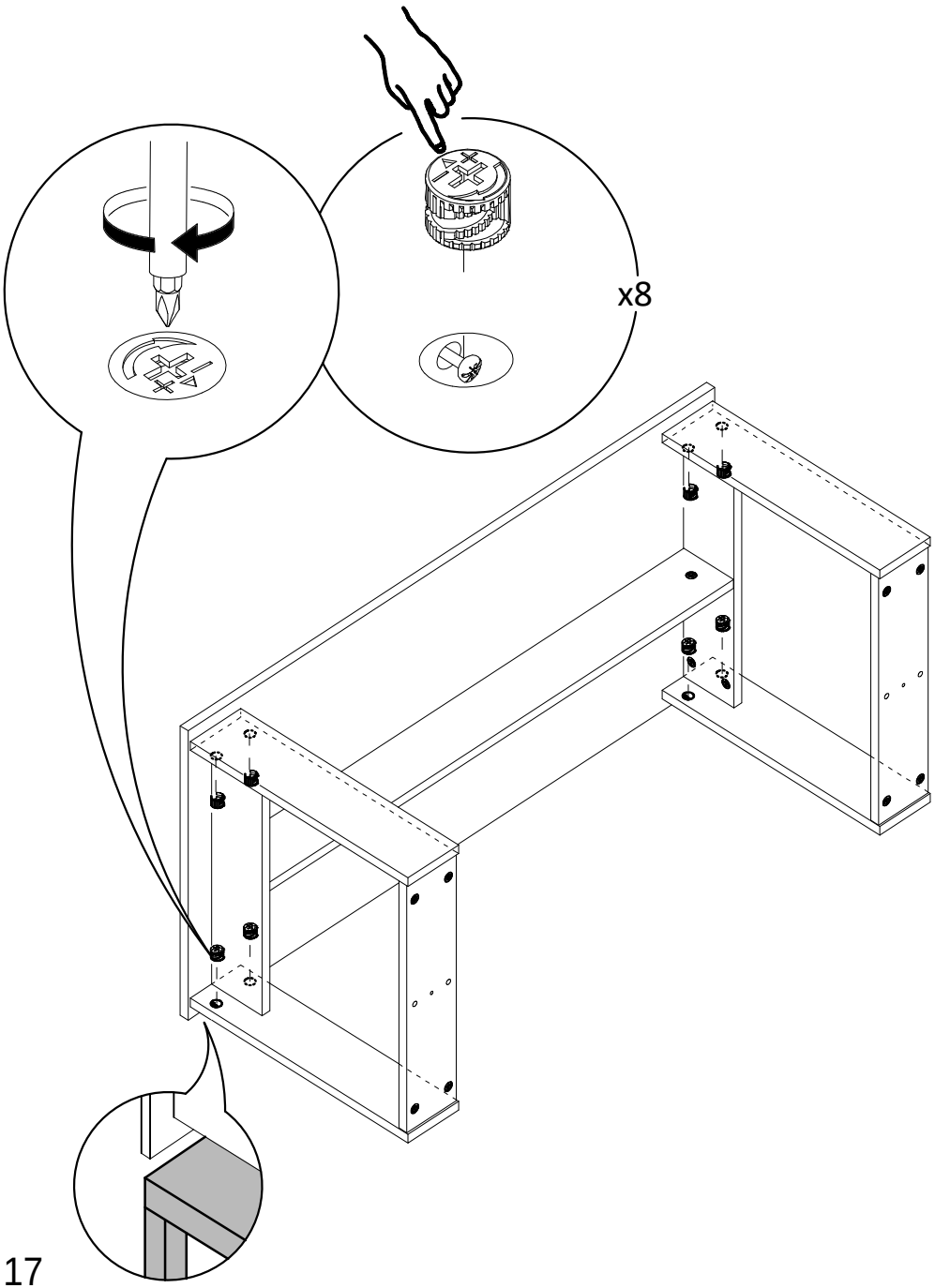

14

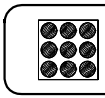

Lx8

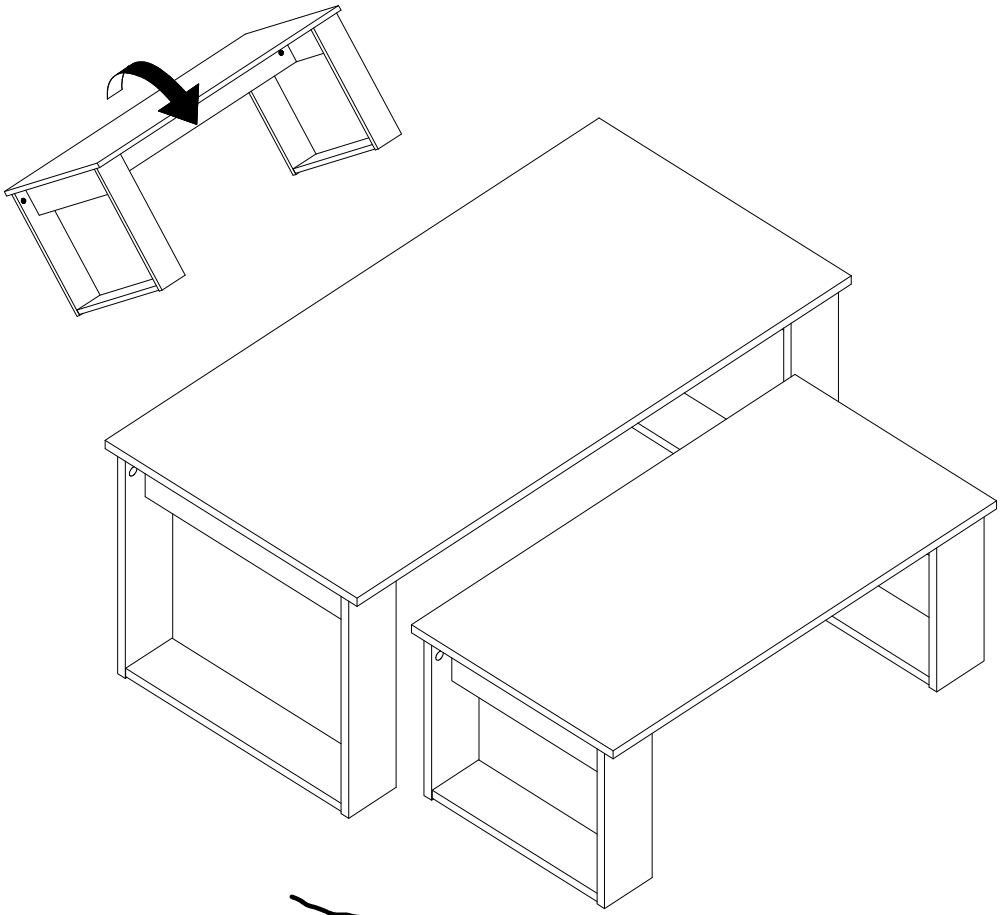

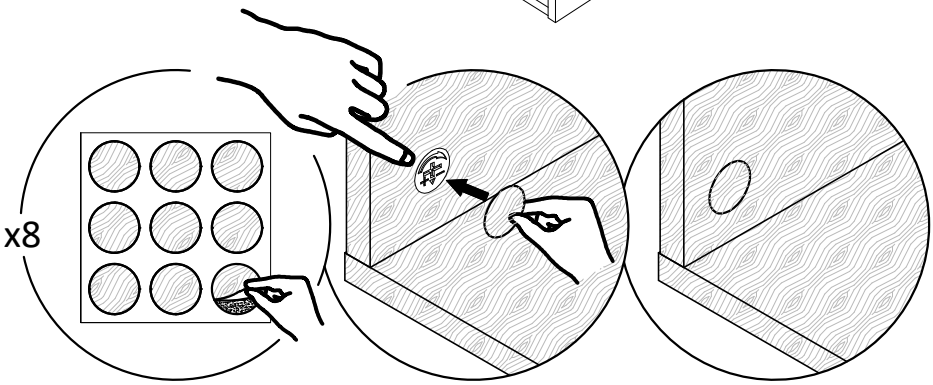

vidaXL Haba Trading B.V. Mary Kingsleystraat 1, 5928SK Venlo, The Netherlands [DE] Die Niederlande [PL] Królestwo Niderlandow [ES] Países Bajos [PT] Países Baixos [RO] Olanda [HU] Hollandia [CZ] Nizozemsko [SK] Holandsko [LT] Nyderlandai ; **HB Commerce PTY LTD** Level 16, 201 Elizabeth Street, Sydney NSW 2000, Australia; **vidaXL LLC** 2250 Palmetto Ave, Redlands, CA 92374, USA; **HBI COMMERCE LIMITED** C/O Tmf Group, 13th Floor, One Angel Court,London, United Kingdom, EC2R 7HJ; **ТОВАРИСТВО З ОБМЕЖЕНОЮ ВІДПОВІДАЛЬНІСТЮ відаXЛ** Yaroslavska str. 39G, Kyiv, 04071, Ukraine ; **vidaXL 合同会社** 千代田区麹町四丁目5番地 20KSビル8 F ; **VIDAXL MARKETPLACE LTD.**300-939 GRANVILLE STREET, VANCOUVER BC V6Z 1L3, CANADA ; **VIDAXL MARKETPLACE SOCIEDAD DE RESPONSABILIDAD LIMITADA DE CAPITAL VARIABLE** Avenida Insurgentes Centro, No. 64, Oficina B - 601, Colonia Juárez, Alcaldía Cuauhtémoc, Código Postal 06600, Ciudad de México, Mexico.
فيدا اكس ال دي دبليو سي ش ذ م م الطابق 3 المركز التجاري بدبي جنوب
www.vidaXL.com



Ce logo Triman est le symbole de recyclage selon le décret français n°2014-1577.Veuillez ne pas jeter ces produits avec vos autres déchets ménagers ou municipaux. S'assurer de toujours profiter de l'occasion pour recycler les déchets d'emballage. Lorsque vous recyclez les déchets d'emballages, vous contribuez à éviter que les produits ne soient incinérés ou envoyés en décharge. Par conséquent, vous contribuez à minimiser l'impact négatif potentiel sur la santé humaine et l'environnement. Le recyclage responsable peut augmenter la réutilisation des ressources matérielles et il évite également les dommages potentiels à l'environnement ou à la santé résultant de l'élimination incontrôlée des déchets.

—— support.vidaxl.net ——