User's Manual

Bed Frame

Note:

1.Should be assembled on flat ground to keep balance.
2.Before completing the installation, do not tighten the screws.
3.Please contact after-service directly for any breakage
problem of the product,we will provide you with satisfactory service.

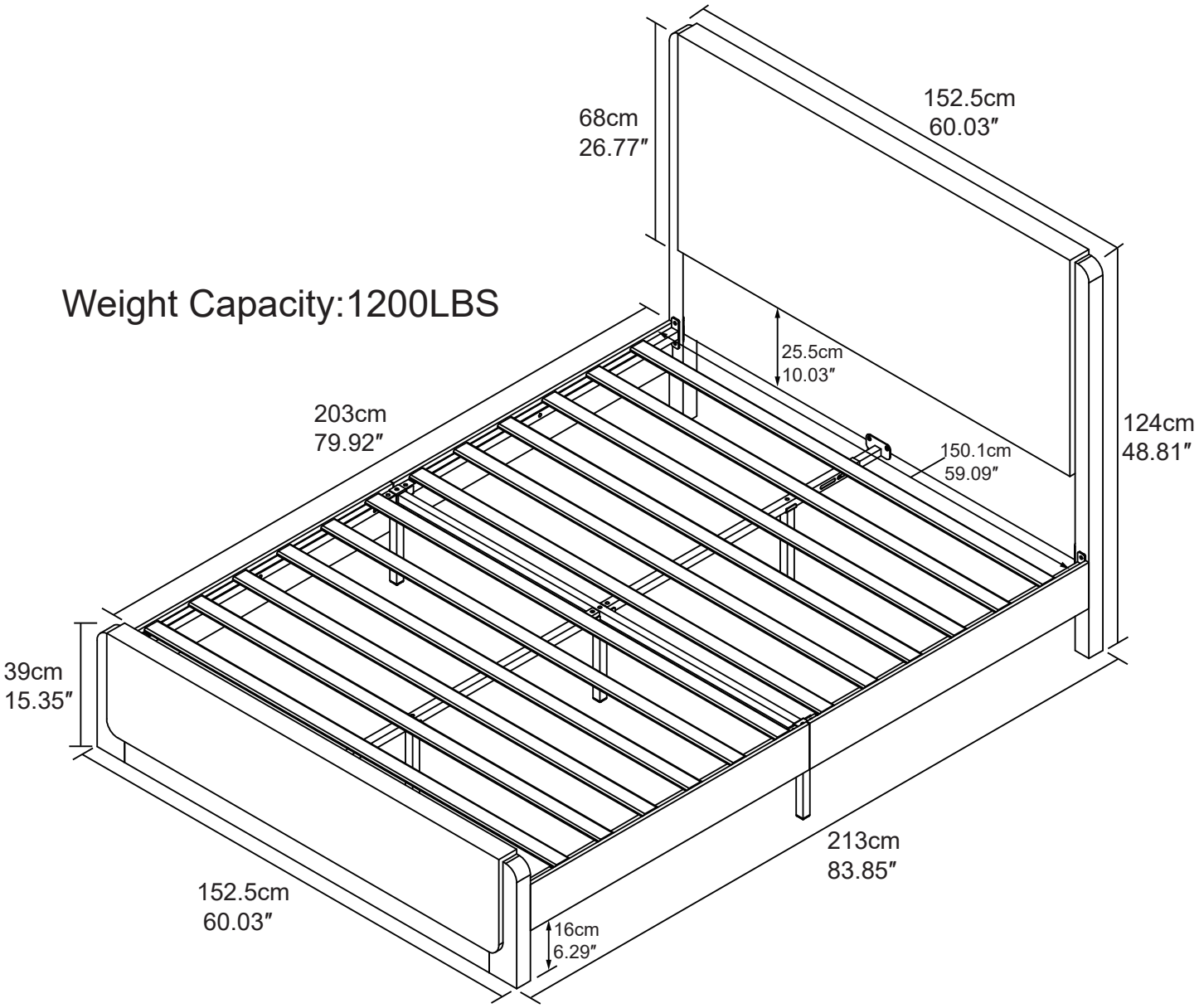

Before starting the assembly, you must read the whole manual and follow the instructions.
It needs at least two people to install.

W606-Q-
W606QBW / W606QDW V1.0

Thank You for Choosing Our Furniture!

Return & Support Instructions

DO NOT RETURN TO THE STORE! Contact us directly for quicker assistance.

- **Missing or Damaged Parts:** Occasionally, warehouse handling or shipping may not be as careful as we'd like.If any parts are missing or damaged, **we'll send replacements at no extra cost.**
- **Quality Concerns or Defects:** Ifthe product doesn't meet your expectations or has any defects, you can reach outto us directly through the platfor m or via email at SibedsAfterService@outlook.com with your order details and a description ofthe issue. No matter how you contact us, **we'll respond within 24 hours to assist you.**

Before You Start Assembly

1. **Read the Instructions Thoroughly**: Make sure to review the entire manual from startto finish before beginning.
2. **Have Assistance Ready:** Depending on the product size, two or more adults may be needed for safe and efficient assembly.
3. **Keep Packaging:** Retain all packaging materials until the assembly is complete and you've confirmed that all parts are intact.
   Note: Please ensure your hands are clean when opening the internal packaging. If you encounter any stains that can't be cleaned, don't worry—contact us for assistance.
4. **Assembly Tools**: Our package includes convenient assembly tools, so there's no need to purchase anything extra. However, if you have your own preferred tools at home, feel free to use them.

Safety Precautions During Assembly

- **Stable Surface:** Ensure thatthe productis placed on a flat, stable surface du ring assembly to avoid accidents or damage to the product.
- **Keep Sharp Objects and Small Parts Away from Children:** Please keep sharp tools and small components out of reach of children to prevent any accidents.

Assembly Guidelines

If you experience any difficulties during assembly that prevent you from continuing:

- **Safely Store All Parts:** Ensure all components are stored in a secure place to avoid loss.
- **Contact Us for Help:** Reach outto us immediately, and we'll provide the support yo u need to resolve the issue.

Important: Some key parts may be stored in hidden compartments within the product, such as **inside the headboard**. Please inspectthese areas carefully to ensure no parts are overlooked.

Screw Installation Instructions

To ensure proper alignment and stability:

1. **Start by Hand-Tightening:** Insert each screw halfway into its designated hole by hand. Avoid fully tightening them atthis stage.
2. **Check Alignment:** Once all screws are partially inserted, confirm thatthe str ucture is aligned and level.
3. **Secure Screws:** After ensuring proper alignment, fully tighten each screw to securely fasten the product.

We are committed to ensuring your assembly process is as smooth as possible. If you have any questions or need further assistance, please don't hesitate to contact us!

Instrucciones para devoluciones y soporte

¡ NO DEVUELVA EL PRODUCTO A LA TIENDA!

Contáctenos directamente para obtener asistencia más rápida.

- **Piezas faltantes o dañadas:** En ocasiones, el manejo en el almacén o el envío pueden no ser tan cuidadosos como nos gustaría. **Si faltan piezas o están dañadas, le enviaremos reemplazos sin costo adicional.**
- **Problemas de calidad o defectos:** Si el producto no cumple con sus expectativas o tiene algún defecto, puede comunicarse con nosotros directamente a través de la plataforma o por correo electrónico a **SibedsAfterService@outlook.com** con los detalles de su pedido y una descripción del problema. **Sin importar cómo nos contacte, responderemos dentro de las 24 horas para asistirle.**

Antes de comenzar el ensamblaje

1. **Lea detenidamente las instrucciones:** Asegúrese de revisar todo el manual de principio a fin antes de comenzar.
2. **Tenga ayuda disponible:** Dependiendo del tamaño del producto, se podrían necesitar dos o más adultos para un ensamblaje seguro y eficiente.
3. **Conserve el embalaje:** Guarde todos los materiales de embalaje hasta que el ensamblaje esté completo y haya confirmado que todas las piezas están intactas.

   Nota: Asegúrese de que sus manos estén limpias al abrir el embalaje interno. Si encuentra alguna mancha que no pueda limpiar, no se preocupe; contáctenos para obtener ayuda.
4. **Herramientas de ensamblaje:** Nuestro paquete incluye herramientas convenientes para el ensamblaje, por lo que no necesitará comprar nada extra. Sin embargo, si tiene sus propias herramientas preferidas en casa, puede utilizarlas.

Precauciones de seguridad durante el ensamblaje

- **Superficie estable:** Asegúrese de que el producto esté colocado sobre una superficie plana y estable durante el ensamblaje para evitar accidentes o daños al producto.
- **Mantenga los objetos afilados y las piezas pequeñas fuera del alcance de los niños:** Por favor, mantenga las herramientas afiladas y los componentes pequeños fuera del alcance de los niños para prevenir accidentes.

Guía para el ensamblaje

- **Almacene todas las piezas de manera segura:** Asegúrese de que todos los componentes estén guardados en un lugar seguro para evitar pérdidas.
- **Contáctenos para obtener ayuda:** Comuníquese con nosotros de inmediato y le brindaremos el soporte necesario para resolver el problema.

  Importante: Algunas piezas clave pueden estar guardadas en compartimentos ocultos dentro del producto, como dentro del cabecero. Inspeccione cuidadosamente estas áreas para asegurarse de no pasar por alto ningún componente.

Instrucciones para la instalación de tornillos

- **Comience ajustando a mano:** Inserte cada tornillo hasta la mitad en su orificio designado a mano. Evite apretarlos completamente en esta etapa.
- **Verifique la alineación:** Una vez que todos los tornillos estén parcialmente insertados, confirme que la estructura esté alineada y nivelada.
- **Ajuste los tornillos:** Después de asegurar la alineación adecuada, apriete completamente cada tornillo para fijar el producto de manera segura.

Assembly Instruction

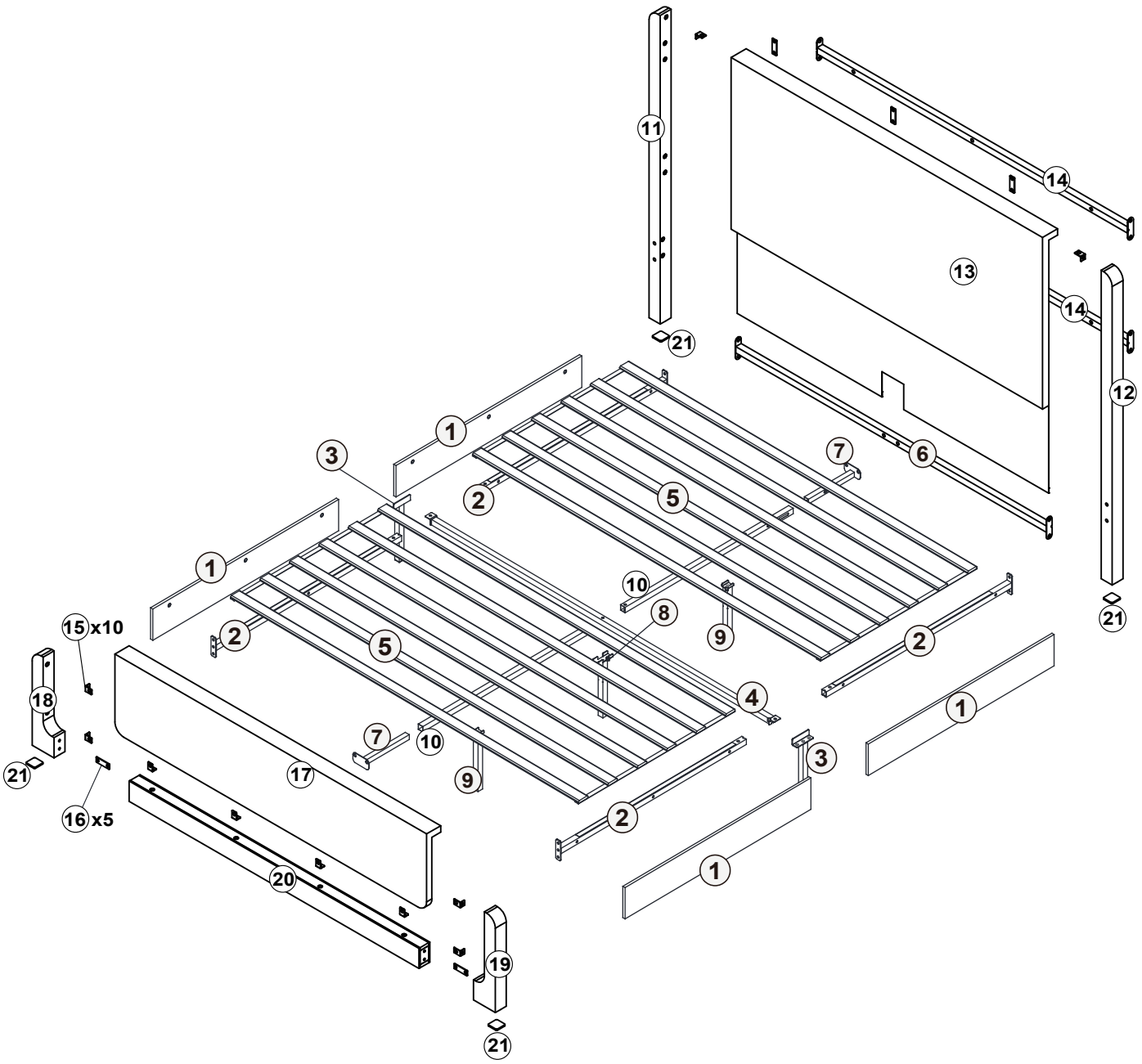

Components

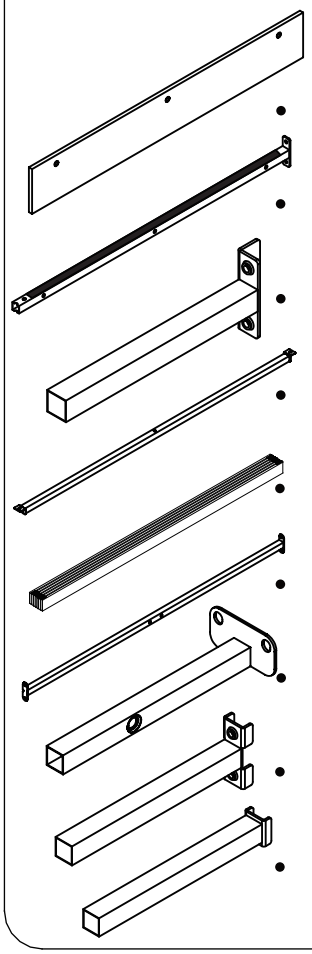

1 x4pcs

2 x4pcs

3 x2pcs

4 x1pc

5 x2pcs

6 x1pc

7 x2pcs

8 x1pc

9 x2pcs

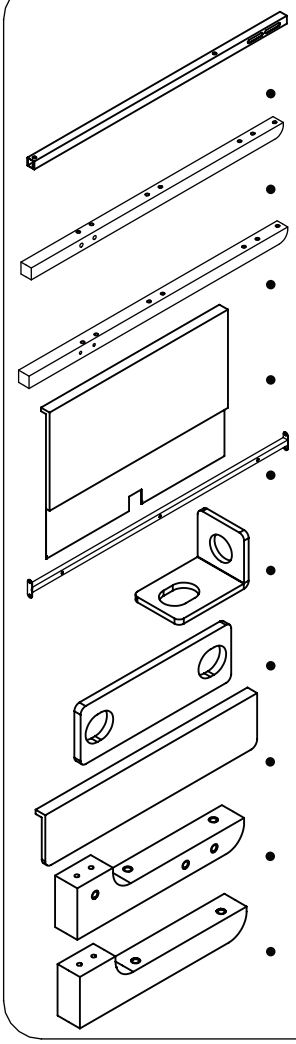

10 x2pcs

11 x1pc

12 x1pc

13 x1pc

14 x2pcs

15 x10pcs

16 x5pcs

17 x1pc

18 x1pc

19 x1pc

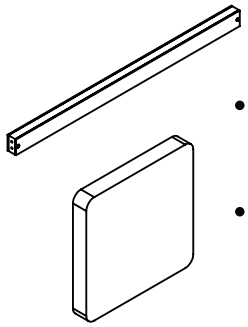

20 x1pc

21 x4pcs

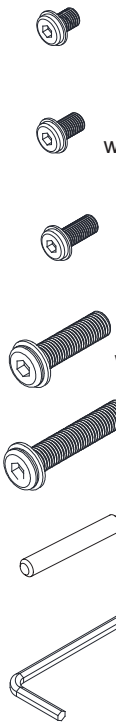

M8x12 A x4pcs

M8x14 white zinc B x20pcs

M8x20 C x28pcs

M8x33 white zinc D x12pcs

M8x38 E x21pcs

Φ8*30 F x4pcs

M8 G x1pc

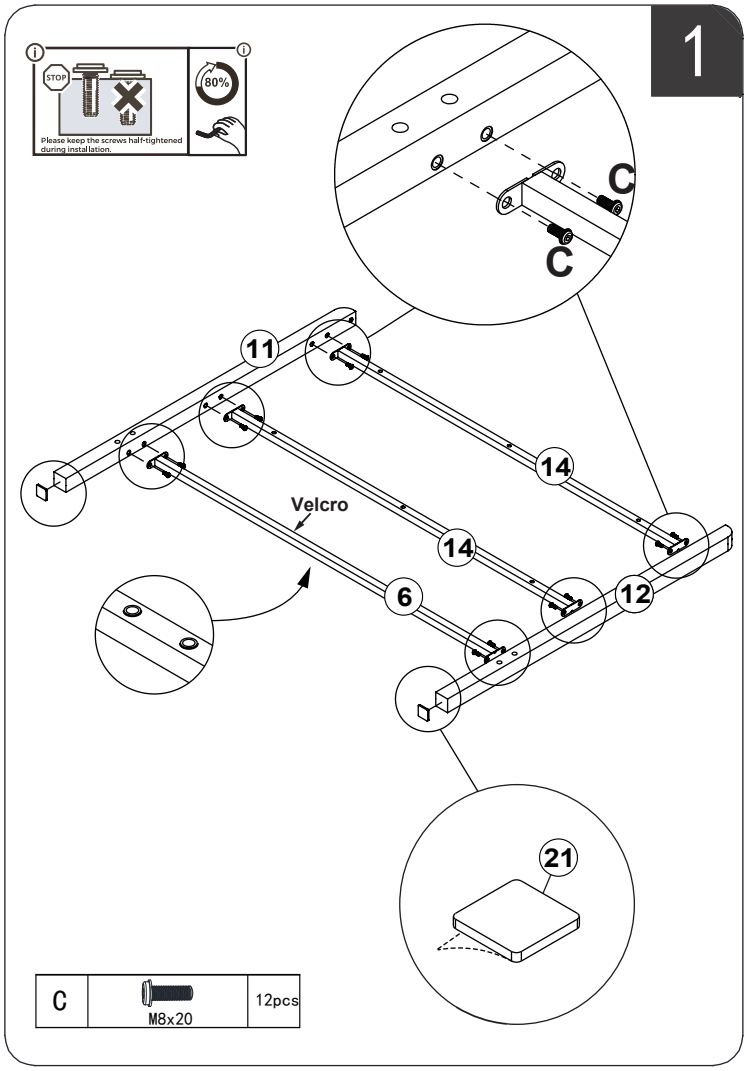
1
STOP
80%
Please keep the screws half-tightened during installation.
C
C
11
14
Velcro
14
6
12
21
C
M8x20
12pcs

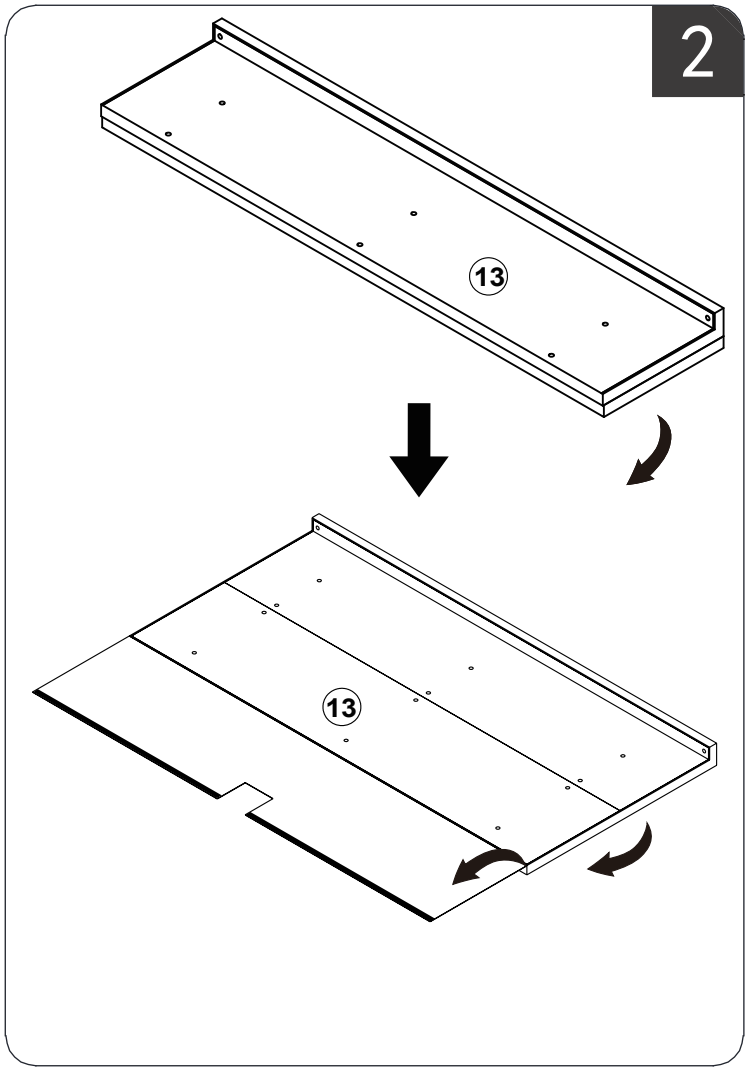
2
13
13

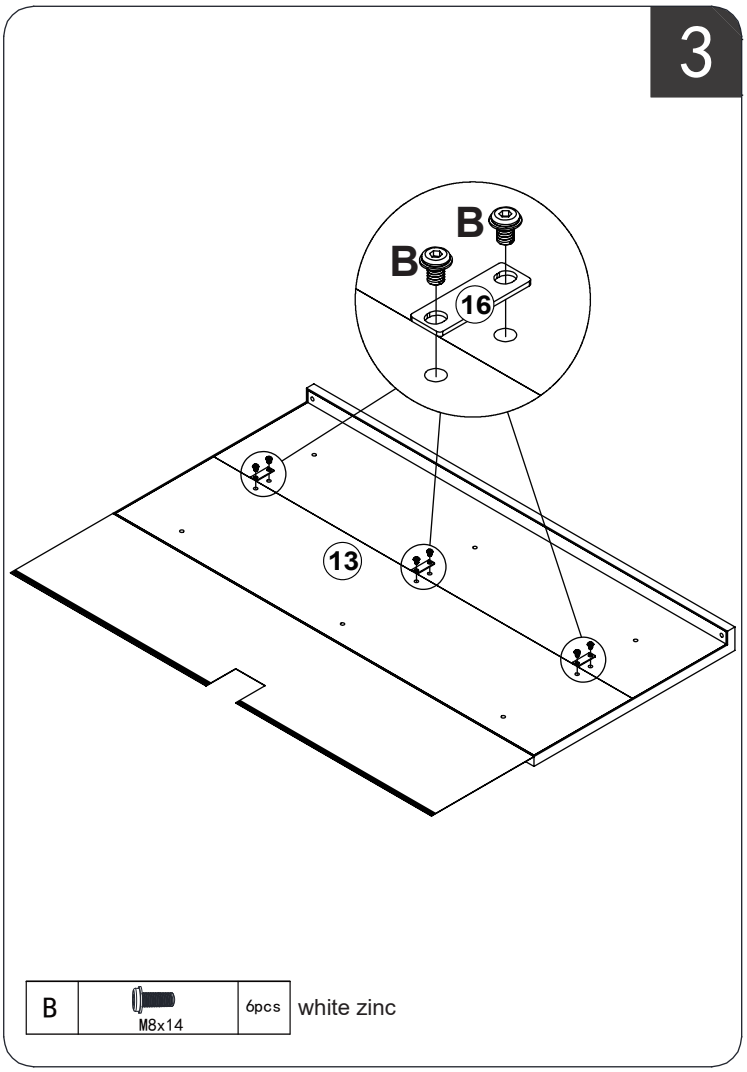
3
B
B
16
13
B
M8x14
6pcs
white zinc

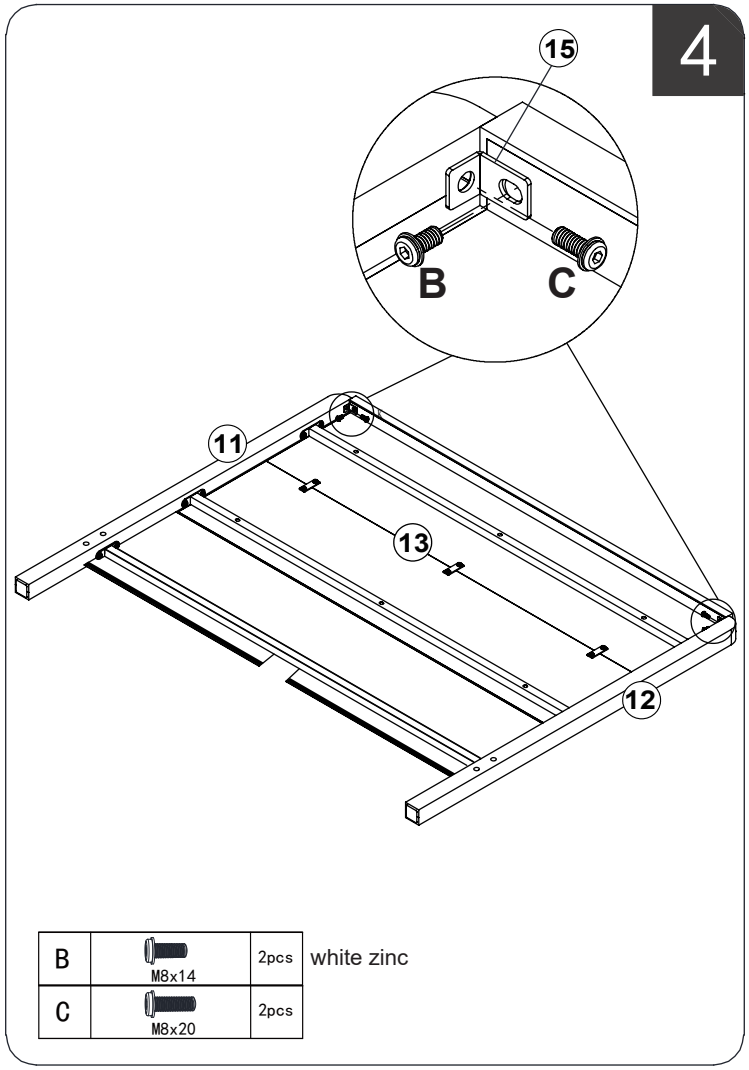
4
15
B
C
11
13
12
B
M8x14
2pcs
white zinc
C
M8x20
2pcs

5

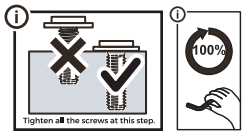

E	M8x38	6pcs

6

x4

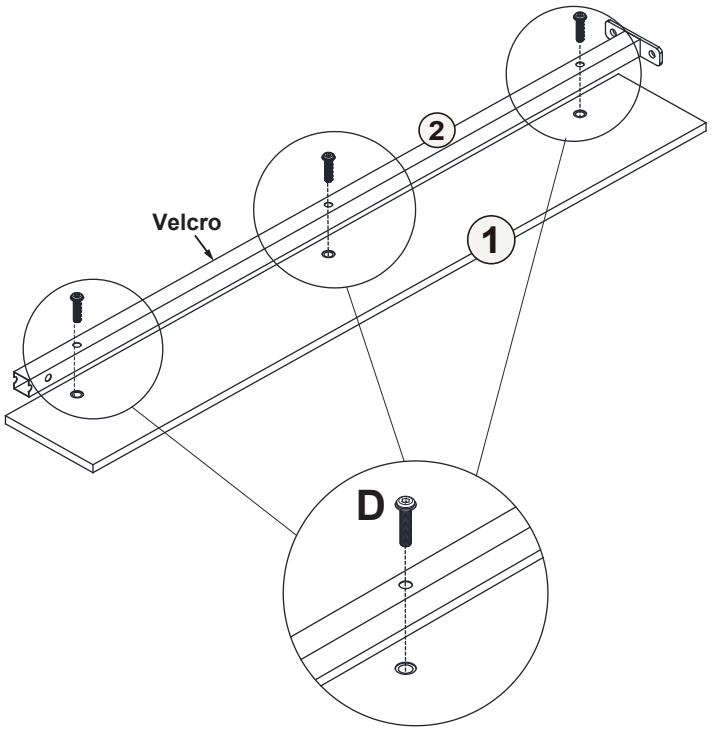

D	M8x33	12pcs	white zinc

7

x2

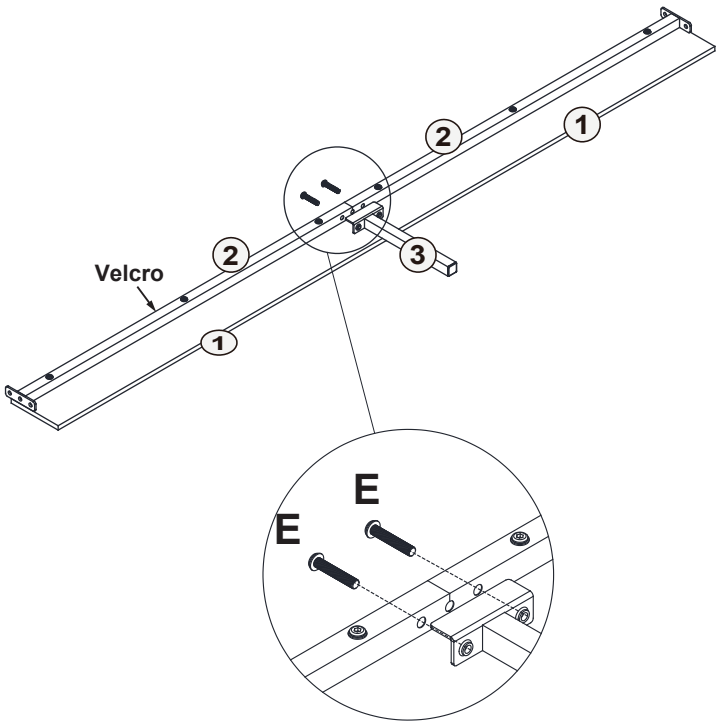

E	M8x38	4pcs

8

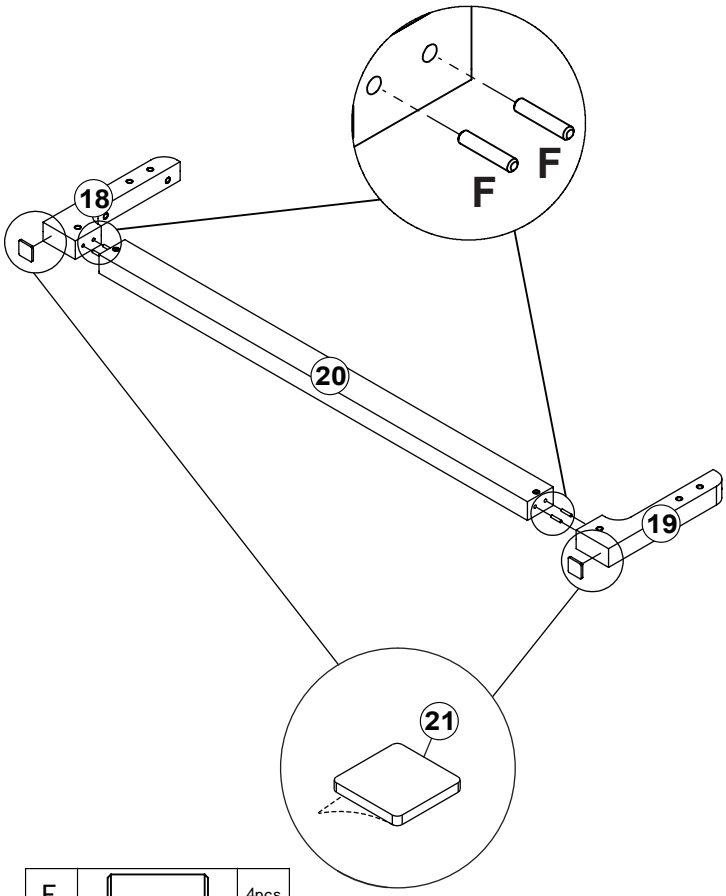

F	Φ8*30	4pcs

9

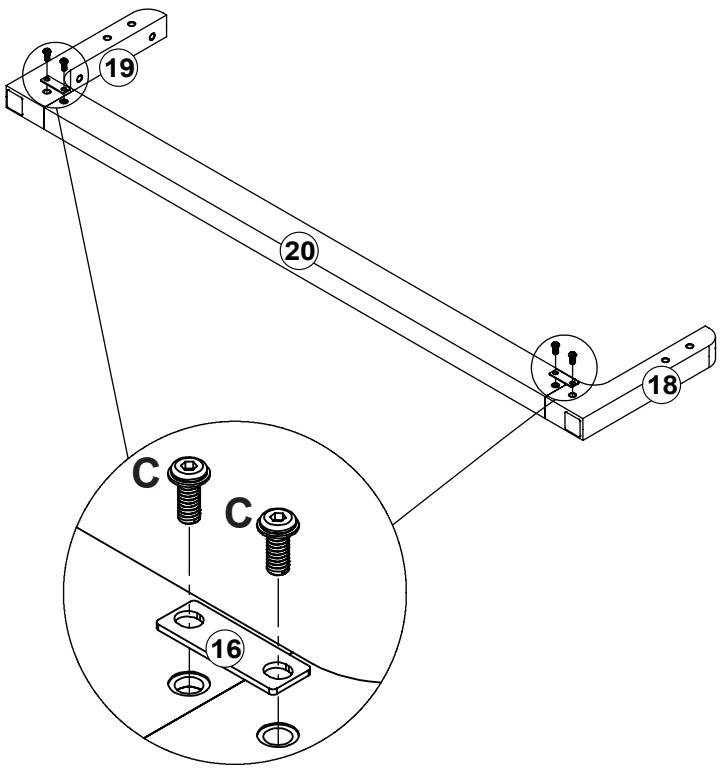

C	M8x20	4pcs

10

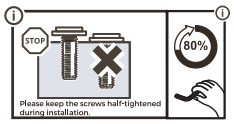

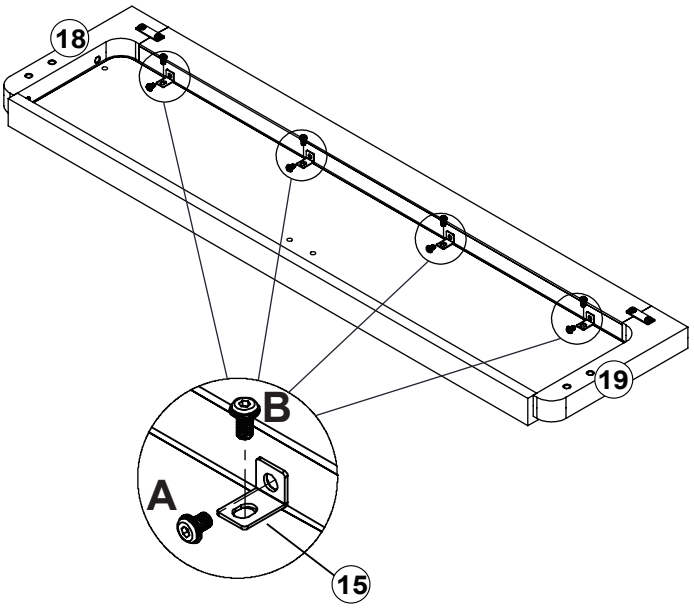

A	M8x12	4pcs	white zinc
B	M8x14	4pcs	

11

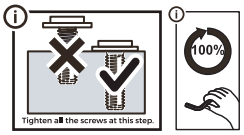

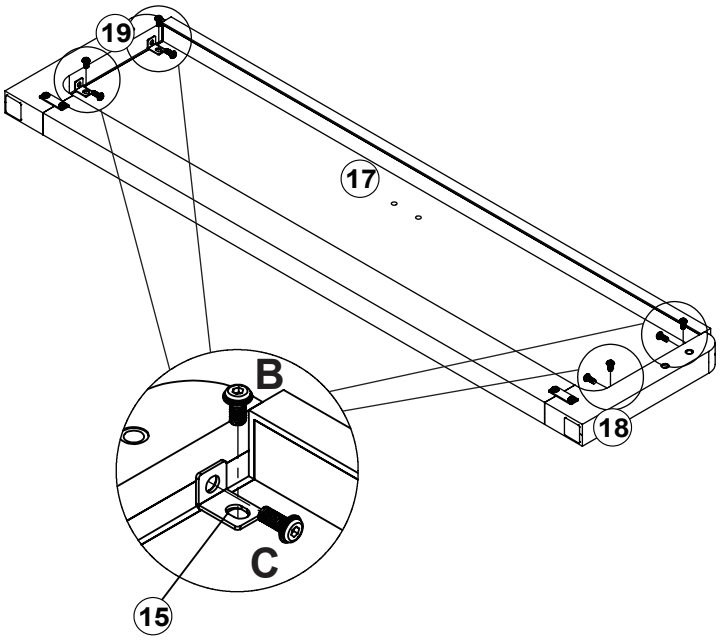

B	M8x14	4pcs	white zinc
C	M8x20	4pcs	

12



C	M8x20	4pcs

13

2 persons required for assembling

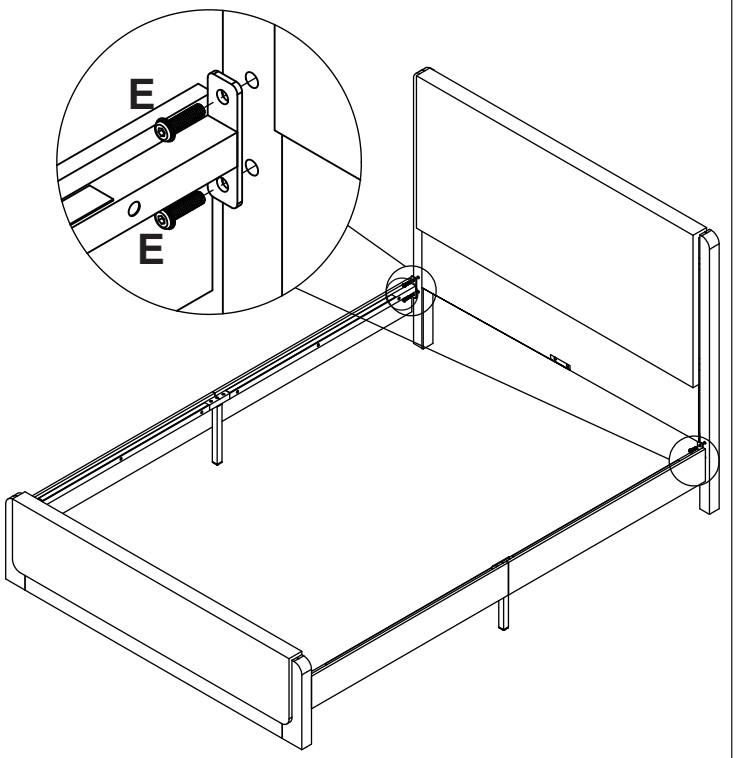

E	M8x45	4pcs

14

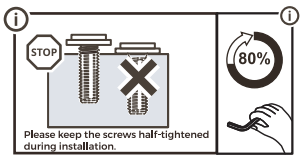

x2

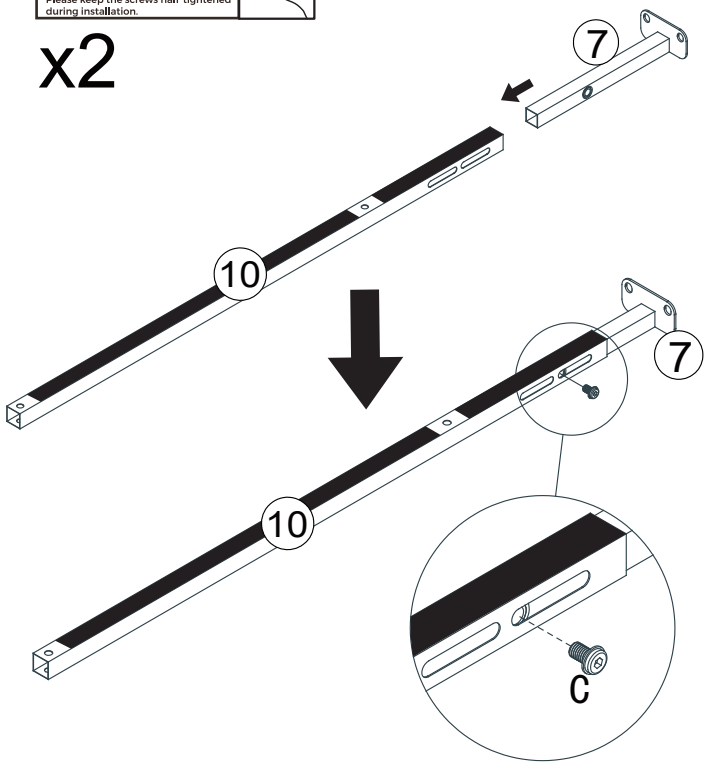

C	M8x20	2pcs

15

2 persons required for assembling

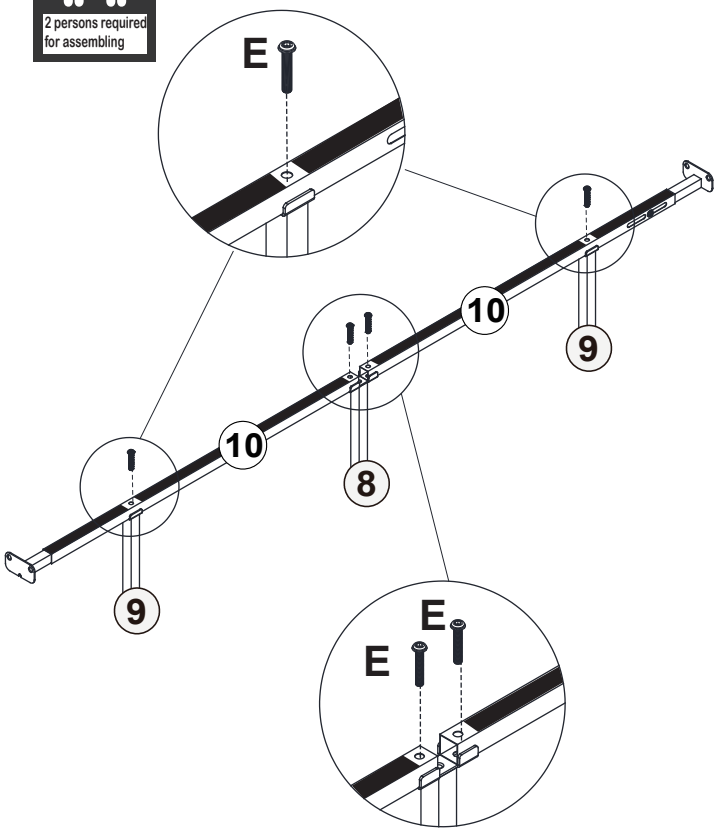

E	M8x45	4pcs

16

2 persons required for assembling

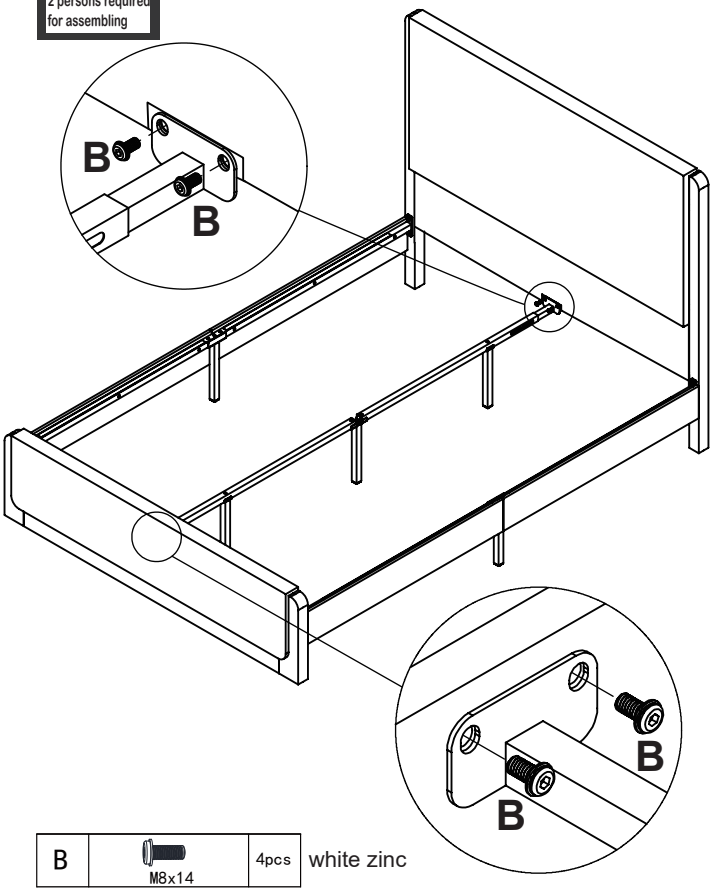

B	M8x14	4pcs	white zinc

17

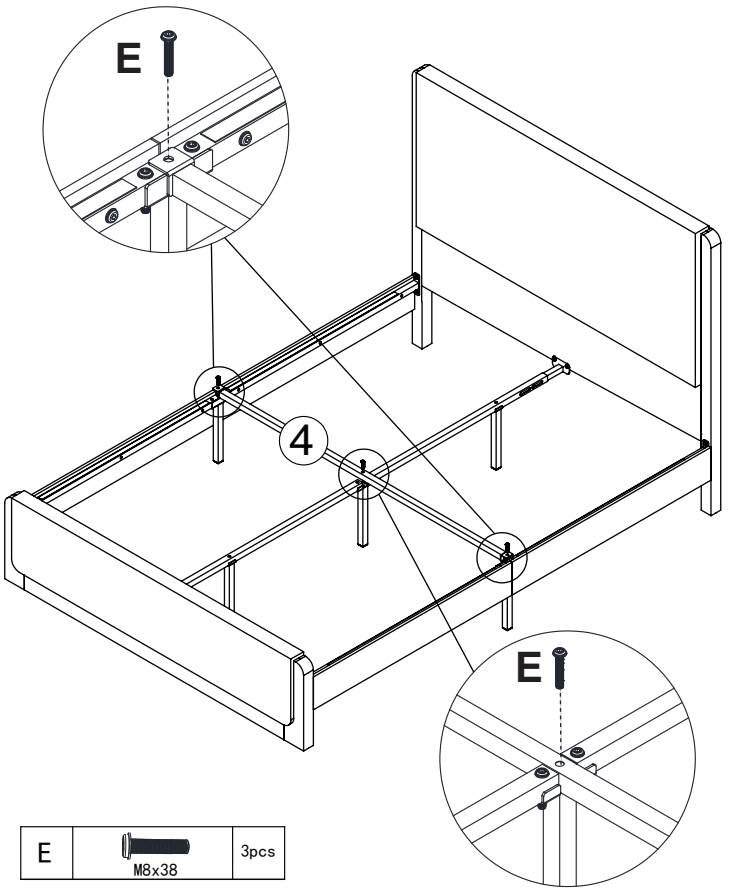

E	M8x38	3pcs

18

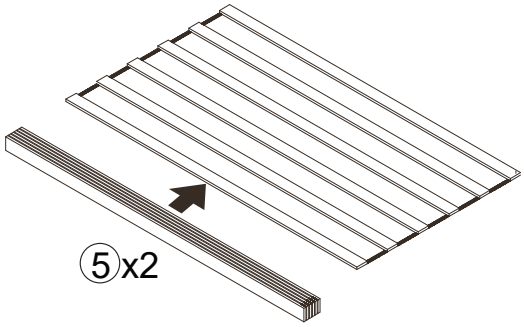

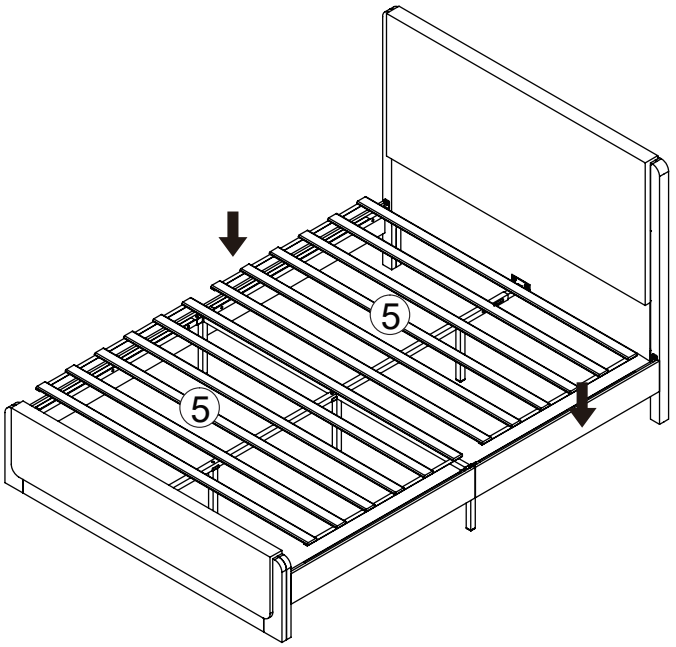

19

Finish

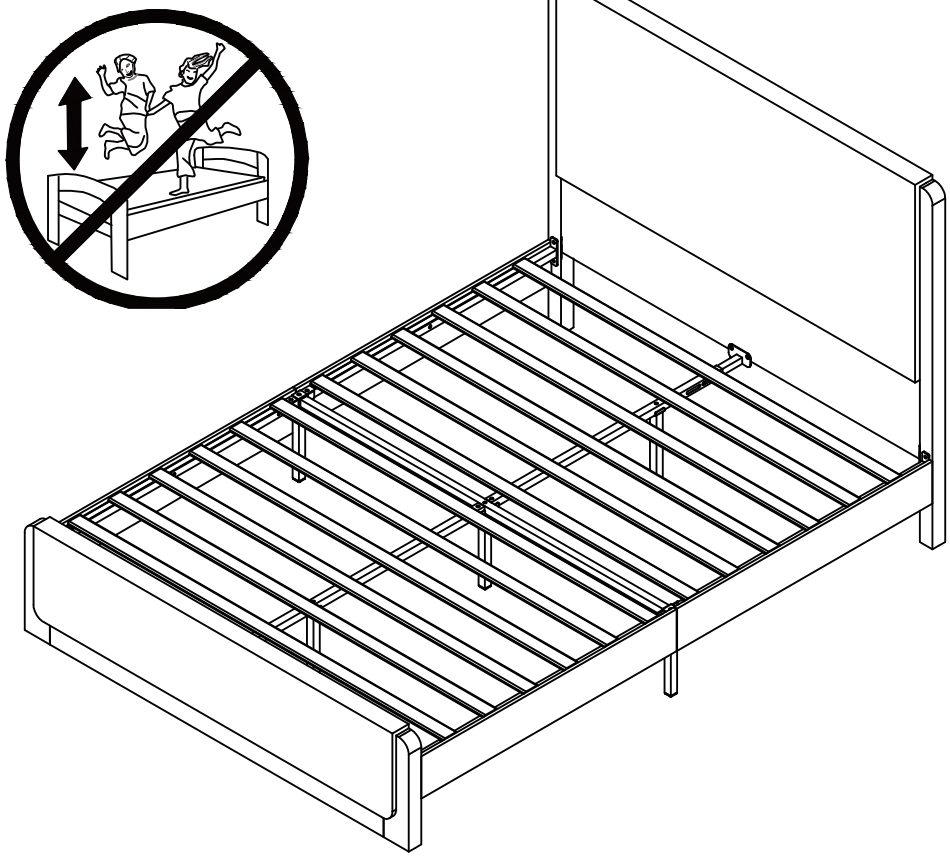

Note:Now you can tighten all the bolts.