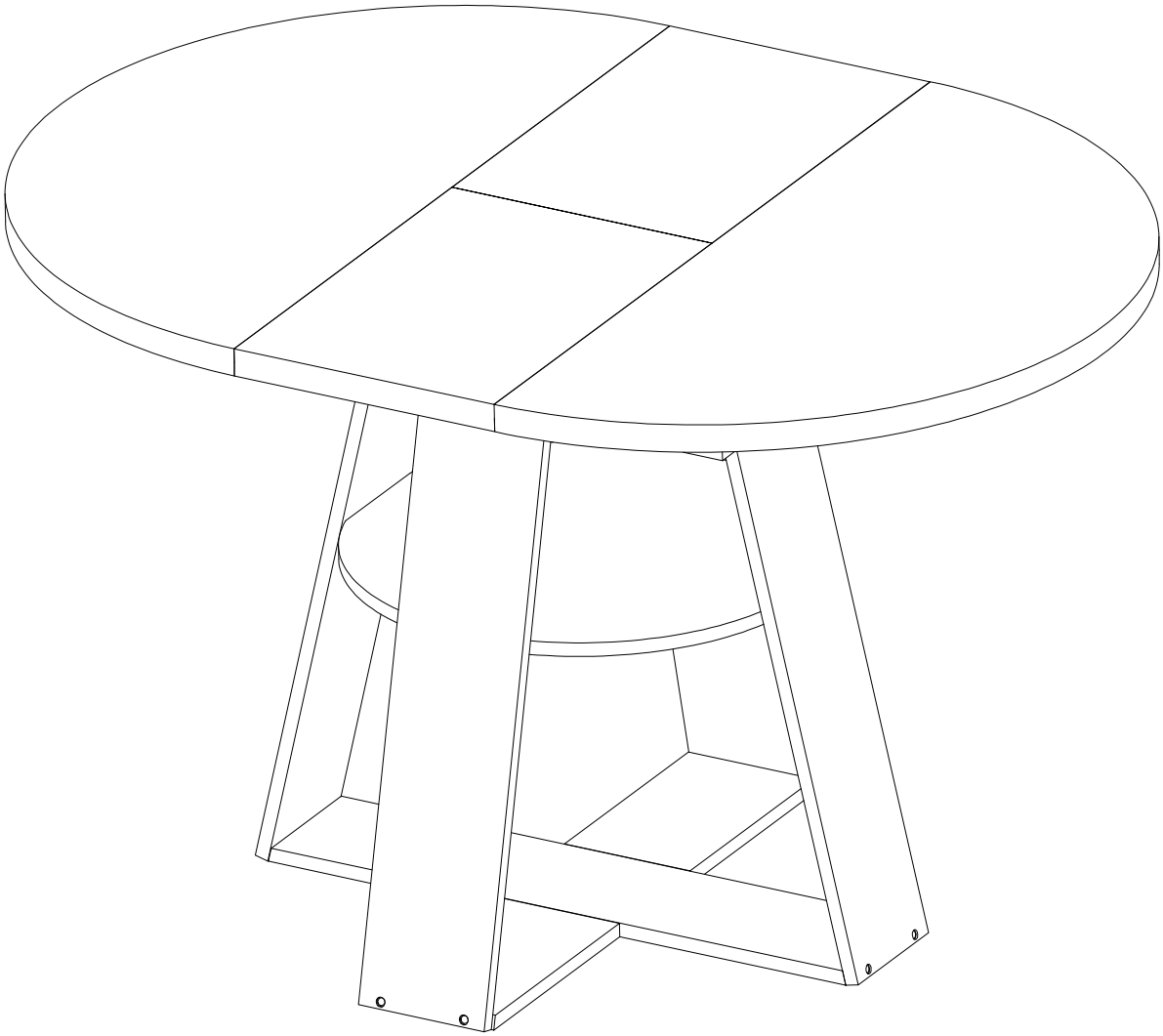

Important Safety Warnings

EN

Read the entire instruction manual before installation.
1-Do not exceed the indicated rated weight capacity as this may cause instability resulting in potential injury.
2-Mounts must be attached exactly as specified in the assembly instructions. Improper installation may cause damage or serious personal injury.
3-Ensure the supporting surface can safely support the combined weight of the product, all hardware, and loaded components.
4-Use only the provided mounting screws and do not overtighten them.
5-This product contains small parts that may pose a choking hazard if swallowed. Keep away from children.

Pre-Installation Checklist
Before assembly, verify that all parts listed in the component checklist are present. If any parts are missing, damaged, or defective, contact our online after-sales service immediately.

Assembly Warnings
1-Keep children away from the assembly area to prevent injury from accidental tipping.
2-Keep small parts out of reach of children during assembly. Swallowing or inhaling may be fatal.
3-Keep all packaging materials (plastic films, bags, foam, etc.) away from infants and children to avoid suffocation risks.

Prohibited Use
Do not allow children to play on or climb the product.

Maintenance Recommendation
Regularly inspect the bracket for security and safety (at least every three months).

Contact Information
For damaged, defective, or missing parts, please contact our online after-sales service.

REV.01

Wichtige Sicherheitshinweise

DE

Lesen Sie vor der Installation das gesamte Handbuch.
1-Überschreiten Sie nicht die angegebene Gewichtsgrenze, da dies zu Instabilität und Verletzungen führen kann.
2-Halterungen müssen exakt nach Montageanleitung befestigt werden. Unsachgemäße Installation kann zu Schäden oder schweren Verletzungen führen.
3-Stellen Sie sicher, dass die Tragfläche das Gesamtgewicht von Produkt, Zubehör und Beladung sicher trägt.
4-Verwenden Sie nur die mitgelieferten Montageschrauben und ziehen Sie diese nicht übermäßig fest.
5-Dieses Produkt enthält Kleinteile, die eine Erstickungsgefahr darstellen. Von Kindern fernhalten.

Vor der Montage
Überprüfen Sie anhand der Teileliste, ob alle Komponenten vorhanden sind. Bei fehlenden, beschädigten oder defekten Teilen kontaktieren Sie umgehend unseren Online-Kundendienst.

Warnhinweise zur Montage
1-Halten Sie Kinder während der Montage fern, um Verletzungen durch Umkippen zu vermeiden.
2-Bewahren Sie Kleinteile für Kinder unzugänglich auf. Verschlucken kann tödlich sein.
3-Verpackungsmaterialien (Folien, Plastiktüten, Schaumstoff etc.) von Kleinkindern fernhalten – Erstickungsgefahr.

Verbote
Kinder dürfen nicht am Produkt spielen oder klettern.

Wartungsempfehlung
Überprüfen Sie die Halterung regelmäßig (mindestens alle drei Monate) auf Stabilität und Sicherheit.

Kontakt
Bei beschädigten, defekten oder fehlenden Teilen wenden Sie sich an unseren Online-Kundendienst.

REV.01

Importantes mesures de sécurité

FR

Lisez attentivement le manuel d'instructions avant l'installation.
1- Ne dépassez pas la charge nominale indiquée, car cela pourrait entraîner une instabilité et des blessures.
2- Les supports doivent être fixés exactement comme indiqué dans les instructions de montage. Une installation incorrecte peut entraîner des dommages ou des blessures graves.
3- Assurez-vous que la surface d'appui peut supporter en toute sécurité le poids combiné du produit, de toute la quincaillerie et des composants chargés.
4- Utilisez uniquement les vis de montage fournies et ne les serrez pas excessivement.
5- Ce produit contient de petites pièces qui peuvent présenter un risque d'étouffement en cas d'ingestion. Tenir hors de portée des enfants.

Liste de contrôle avant l'installation
Avant l'assemblage, vérifiez que toutes les pièces listées dans la liste de contrôle des composants sont présentes. Si des pièces sont manquantes, endommagées ou défectueuses, contactez immédiatement notre service après-vente en ligne.

Avertissements relatifs à l'assemblage
1- Gardez tous les matériaux d'emballage (films plastiques, sacs, mousse, etc.) hors de portée des nourrissons et des enfants afin d'éviter tout risque d'étouffement.
2- Veuillez lire attentivement l'intégralité du manuel avant de commencer l'assemblage et/ou l'utilisation de ce produit. Suivez scrupuleusement les instructions et conservez-le pour référence ultérieure.

Utilisation interdite
Ne laissez pas les enfants jouer ou grimper sur le produit.

Conseils d'entretien
Inspectez régulièrement le support pour en vérifier la sécurité (au moins tous les trois mois).

Coordonnées
Pour toute pièce endommagée, défectueuse ou manquante, veuillez contacter notre service après-vente en ligne.

REV.01

Wichtige Sicherheitshinweise

IT

Leggere attentamente l'intero manuale di istruzioni prima dell'installazione.

1- Non superare la portata nominale indicata, poiché ciò potrebbe causare instabilità e potenziali lesioni.
2- I supporti devono essere fissati esattamente come specificato nelle istruzioni di montaggio. Un'installazione non corretta può causare danni o gravi lesioni personali.
3- Assicurarsi che la superficie di appoggio possa sostenere in modo sicuro il peso combinato del prodotto, di tutta la bulloneria e dei componenti caricati.
4- Utilizzare solo le viti di montaggio fornite e non serrarle eccessivamente.
5- Questo prodotto contiene piccole parti che potrebbero rappresentare un rischio di soffocamento se ingerite. Tenere fuori dalla portata dei bambini.

Checklist pre-installazione

Prima del montaggio, verificare che tutti i componenti elencati nella checklist dei componenti siano presenti. Se alcuni componenti risultano mancanti, danneggiati o difettosi, contattare immediatamente il nostro servizio post-vendita online.

Avvertenze per il montaggio

1- Tenere tutti i materiali di imballaggio (pellicole di plastica, sacchetti, schiuma, ecc.) lontano dalla portata di neonati e bambini per evitare rischi di soffocamento. 2- Leggere attentamente l'intero manuale prima di iniziare a montare e/o utilizzare questo prodotto. Seguire attentamente il manuale e conservarlo per ulteriore consultazione.

Uso vietato

Non permettere ai bambini di giocare o arrampicarsi sul prodotto.

Raccomandazioni per la manutenzione

Ispezionare regolarmente la staffa per verificarne la sicurezza (almeno ogni tre mesi).

Informazioni di contatto

Per parti danneggiate, difettose o mancanti, contattare il nostro servizio post-vendita online.

REV.01

Información importante sobre seguridad

ES

Lea el manual de instrucciones completo antes de la instalación.
1- No exceda la capacidad de peso nominal indicada, ya que esto podría causar inestabilidad y posibles lesiones.
2- Los soportes deben instalarse exactamente como se especifica en las instrucciones de montaje. Una instalación incorrecta puede causar daños o lesiones personales graves.
3- Asegúrese de que la superficie de apoyo pueda soportar de forma segura el peso combinado del producto, todos los herrajes y los componentes cargados.
4- Utilice únicamente los tornillos de montaje proporcionados y no los apriete demasiado.
5- Este producto contiene piezas pequeñas que pueden representar peligro de asfixia si se ingieren. Manténgalas fuera del alcance de los niños.

Lista de verificación previa a la instalación
Antes del montaje, verifique que todas las piezas indicadas en la lista de verificación de componentes estén presentes. Si alguna pieza falta, está dañada o defectuosa, comuníquese inmediatamente con nuestro servicio posventa en línea.

Advertencias de montaje
1- Mantenga todos los materiales de embalaje (películas de plástico, bolsas, espuma, etc.) fuera del alcance de bebés y niños para evitar el riesgo de asfixia. 2. Lea atentamente todo el manual antes de empezar a ensamblar o usar este producto. Sígalo detenidamente y consérvelo para futuras consultas.

Uso prohibido
No permita que los niños jueguen ni se suban al producto.

Recomendación de mantenimiento
Inspeccione periódicamente el soporte para comprobar su seguridad (al menos cada tres meses).

Información de contacto
Si encuentra piezas dañadas, defectuosas o faltantes, póngase en contacto con nuestro servicio posventa en línea.

REV.01

Wichtige Sicherheitshinweise

PL

Przed montażem należy przeczytać całą instrukcję obsługi.
1.Nie należy przekraczać wskazanego udźwigu, ponieważ może to spowodować niestabilność i potencjalne obrażenia.
2.Uchwyty należy zamontować dokładnie zgodnie z instrukcją montażu. Nieprawidłowy montaż może spowodować uszkodzenia lub poważne obrażenia ciała.
3.Należy upewnić się, że powierzchnia nośna bezpiecznie utrzyma łączny ciężar produktu, wszystkich elementów montażowych i obciążonych komponentów.
4.Należy używać wyłącznie dołączonych śrub montażowych i nie dokręcać ich zbyt mocno.
5.Produkt zawiera małe części, które mogą stanowić zagrożenie zadławienia w przypadku połknięcia. Przechowywać poza zasięgiem dzieci.

Lista kontrolna przed montażem
Przed montażem należy sprawdzić, czy wszystkie części wymienione na liście kontrolnej są obecne. W przypadku braku, uszkodzenia lub wadliwości jakichkolwiek części należy natychmiast skontaktować się z naszym serwisem posprzedażowym online.

Ostrzeżenia dotyczące montażu
1.Wszystkie materiały opakowaniowe (folie plastikowe, torby, piankę itp.) należy przechowywać poza zasięgiem niemowląt i dzieci, aby uniknąć ryzyka uduszenia.
2.Przed rozpoczęciem montażu i/lub użytkowania produktu należy uważnie przeczytać całą instrukcję. Należy ściśle przestrzegać instrukcji i zachować ją do późniejszego wykorzystania.

Zakaz użytkowania
Nie pozwalaj dzieciom bawić się produktem ani wspinać się na niego.

Zalecenia dotyczące konserwacji
Regularnie sprawdzaj bezpieczeństwo i bezpieczeństwo uchwytu (co najmniej co trzy miesiące).

Dane kontaktowe
W przypadku uszkodzenia, wadliwości lub braku części prosimy o kontakt z naszym internetowym serwisem posprzedażowym.

REV.01

Viktig säkerhetshinweis

SE

Läs hela bruksanvisningen före installation.
1-Överskrid inte den angivna viktkapaciteten eftersom detta kan orsaka instabilitet och potentiella skador.
2-Fästen måste monteras exakt enligt monteringsanvisningarna. Felaktig installation kan orsaka skador eller allvarliga personskador.
3-Se till att stödytan säkert kan bära den kombinerade vikten av produkten, all hårdvara och belastade komponenter.
4-Använd endast de medföljande monteringsskruvarna och dra inte åt dem för hårt.
5-Denna produkt innehåller smådelar som kan utgöra en kvävningsrisk vid förtäring. Förvaras utom räckhåll för barn.

Checklista före installation
Innan montering, kontrollera att alla delar som listas i komponentchecklistan finns. Om några delar saknas, är skadade eller defekta, kontakta omedelbart vår online-kundeservice.

Monteringsvarningar
1-Håll allt förpackningsmaterial (plastfilmer, påsar, skum etc.) utom räckhåll för spädbarn och barn för att undvika kvävningsrisker.
2-Läs hela manualen noggrant innan du börjar montera och/eller använda denna produkt. Följ manualen noggrant och spara den för framtida bruk.

Förbjuden användning
Låt inte barn leka på eller klättra på produkten**.**

Underhållsrekommendation
Kontrollera regelbundet fästet för säkerhet (minst var tredje månad).

Kontaktinformation
Vid skadade, defekta eller saknade delar, vänligen kontakta vår online-eftermarknadsservice.

REV.01

Wichtige Sicherheitshinweise

NL

Lees de volledige handleiding vóór de installatie.
1- Overschrijd het aangegeven nominale draagvermogen niet, aangezien dit instabiliteit kan veroorzaken met mogelijk letsel tot gevolg.
2- Bevestigingspunten moeten exact worden bevestigd zoals aangegeven in de montage-instructies. Onjuiste installatie kan schade of ernstig persoonlijk letsel veroorzaken.
3- Zorg ervoor dat het ondersteunende oppervlak het gecombineerde gewicht van het product, alle hardware en de geladen componenten veilig kan dragen.
4- Gebruik alleen de meegeleverde montageschroeven en draai deze niet te vast.
5- Dit product bevat kleine onderdelen die verstikkingsgevaar kunnen opleveren bij inslikken. Buiten bereik van kinderen houden.

Checklist vóór installatie
Controleer vóór de montage of alle onderdelen die in de componentenchecklist staan vermeld aanwezig zijn. Neem onmiddellijk contact op met onze online aftersalesservice als er onderdelen ontbreken, beschadigd of defect zijn.

Montagewaarschuwingen
1- Houd alle verpakkingsmaterialen (plastic folie, zakken, schuimrubber, enz.) buiten bereik van baby's en kinderen om verstikkingsgevaar te voorkomen. 2-Lees de volledige handleiding zorgvuldig door voordat u begint met de montage en/of het gebruik van dit product. Volg de handleiding zorgvuldig op en bewaar deze voor toekomstig gebruik.

Verboden gebruik
Laat kinderen niet op het product spelen of erop klimmen.

Onderhoudsadvies
Inspecteer de beugel regelmatig op veiligheid (minimaal elke drie maanden).

Contactgegevens
Neem contact op met onze online aftersalesservice voor beschadigde, defecte of ontbrekende onderdelen.

REV.01

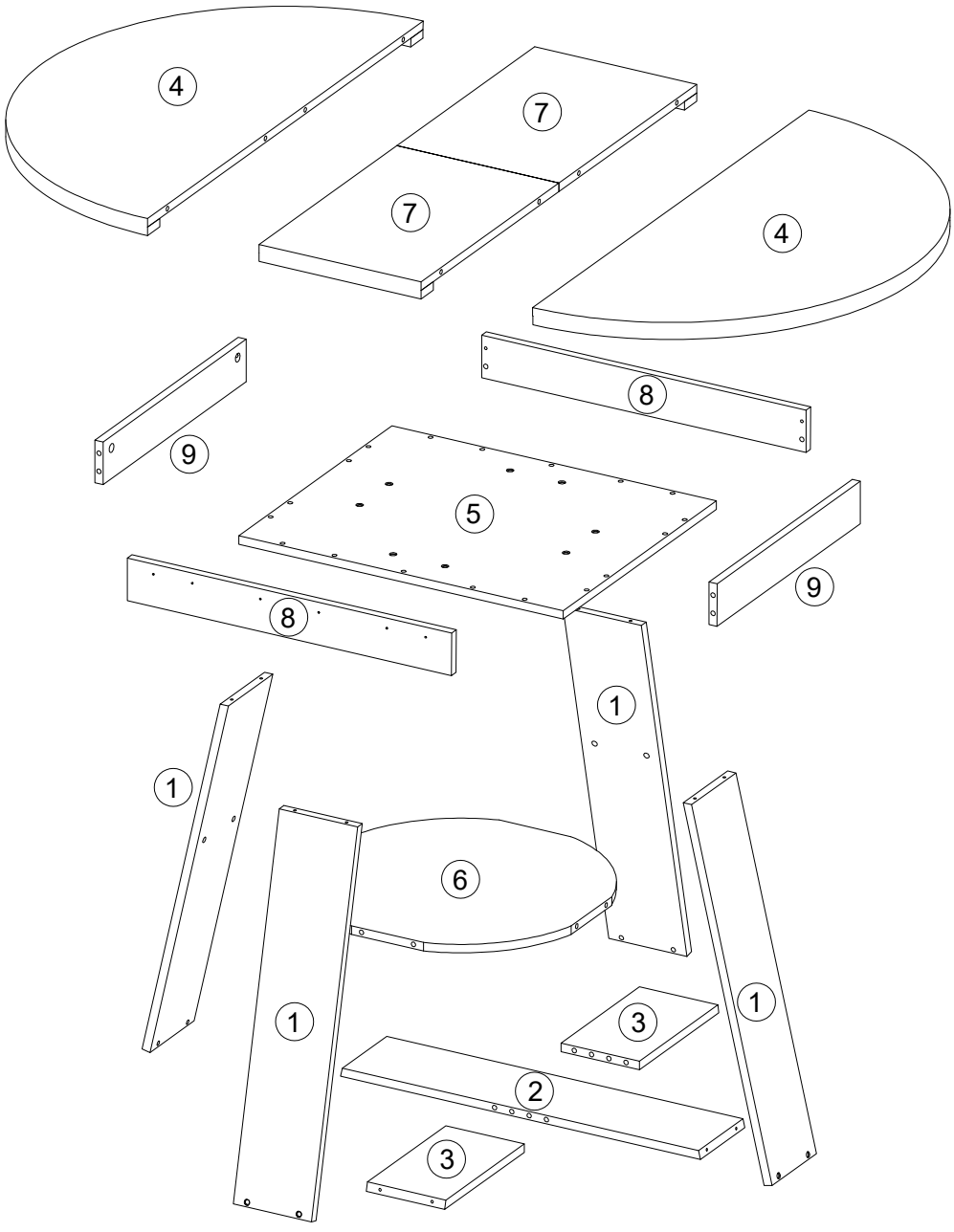
4
7
7
4
8
9
5
9
8
1
1
6
1
1
3
2
3

01 x4

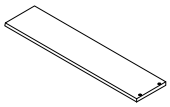

02 x1

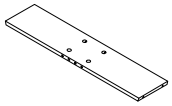

03 x2

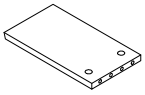

04 x2

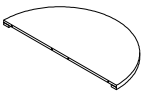

05 x1

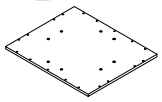

06 x1

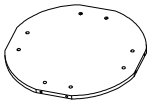

07 x2

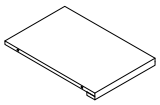

08 x2

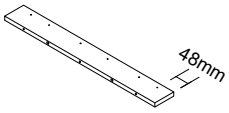

09 x2

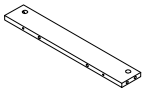

A x4



M6x35mm

B x20



Ø15x12mm

C x44



M3.5x12mm

D x26



M6x40mm

E x16



M8x40mm

F x4



Ø5x65mm

G x8

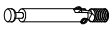

M6x55mm

H x2



I x16



Ø15mm

J x8



140x15mm

K x8



L x8



M x2

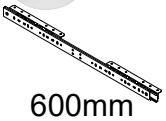

600mm

N x1



4mm

O x1

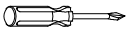

1

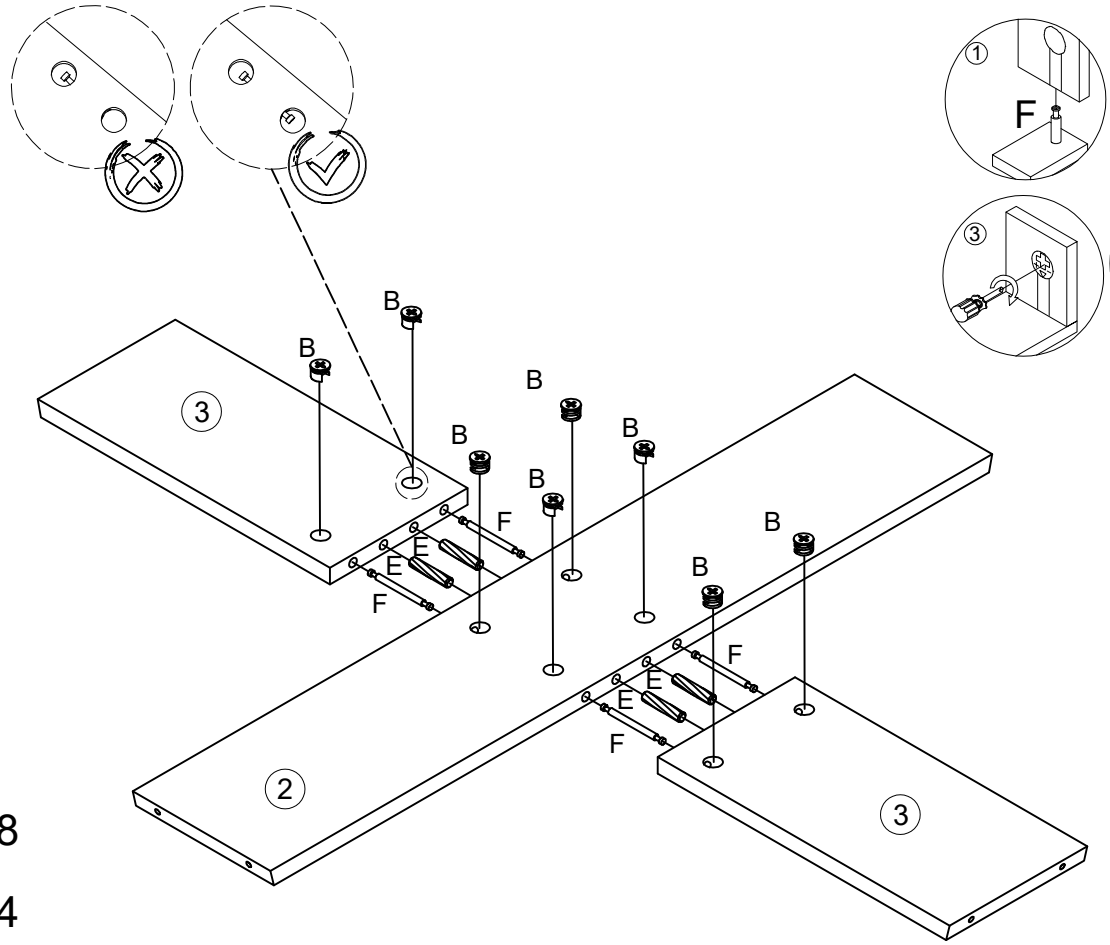

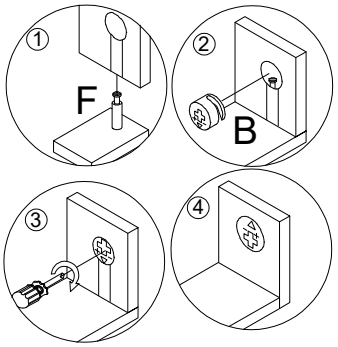

B x8

E x4

F x4

2

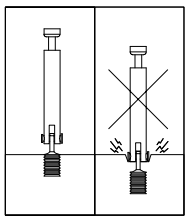

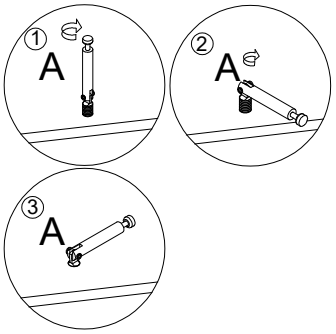

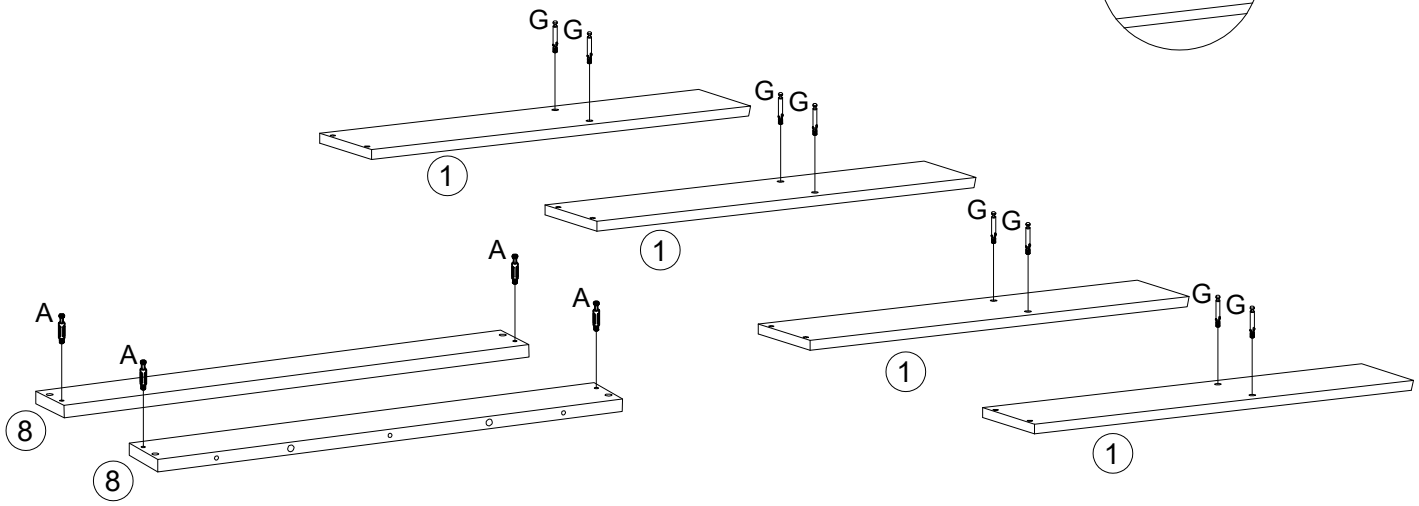

G x8

A x4

3

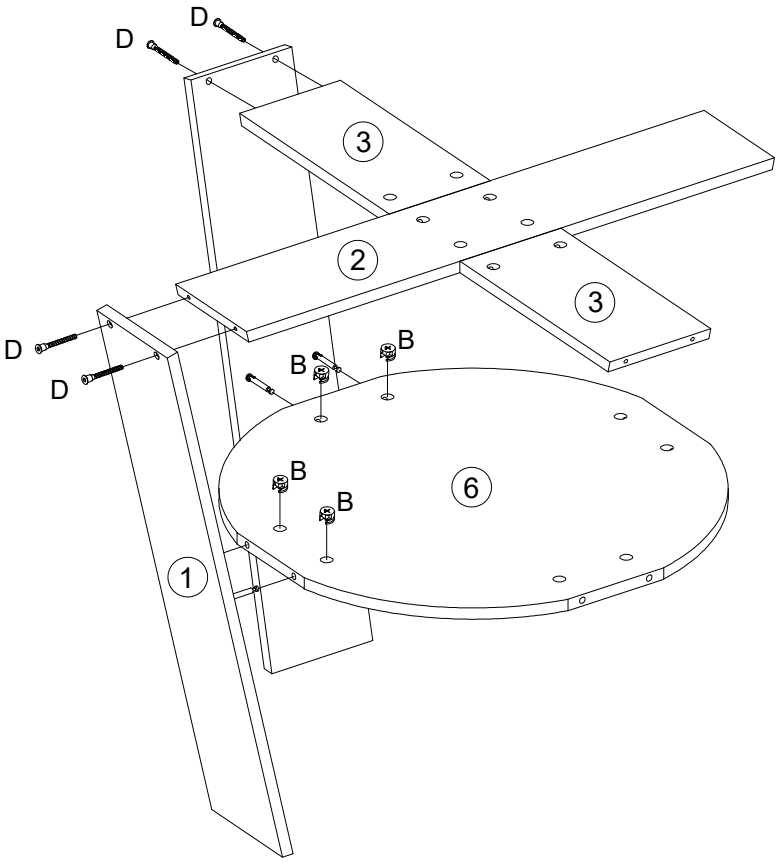

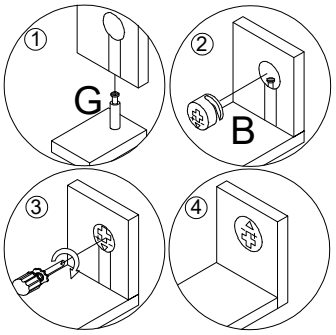

B x4

D x4

4

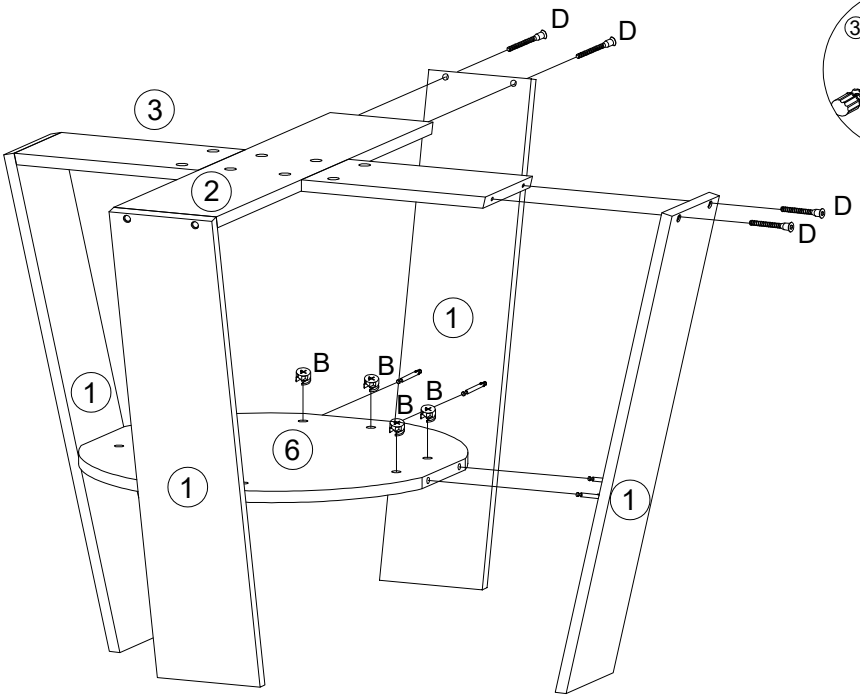

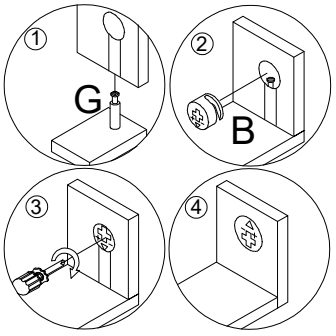

B x4

D x4

5

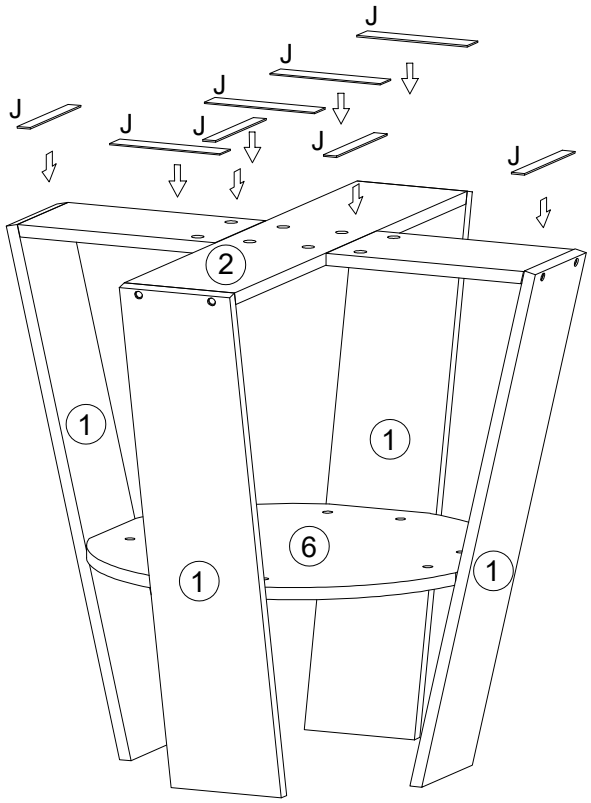

J x8

6

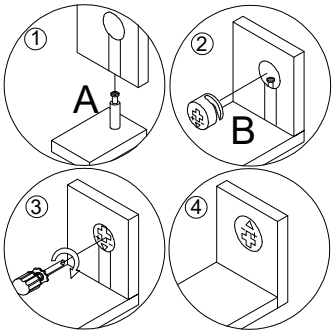

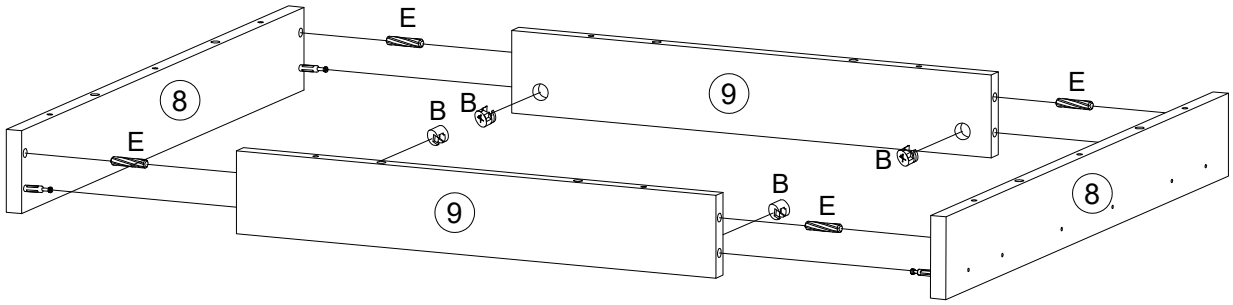

B x4

E x4

7

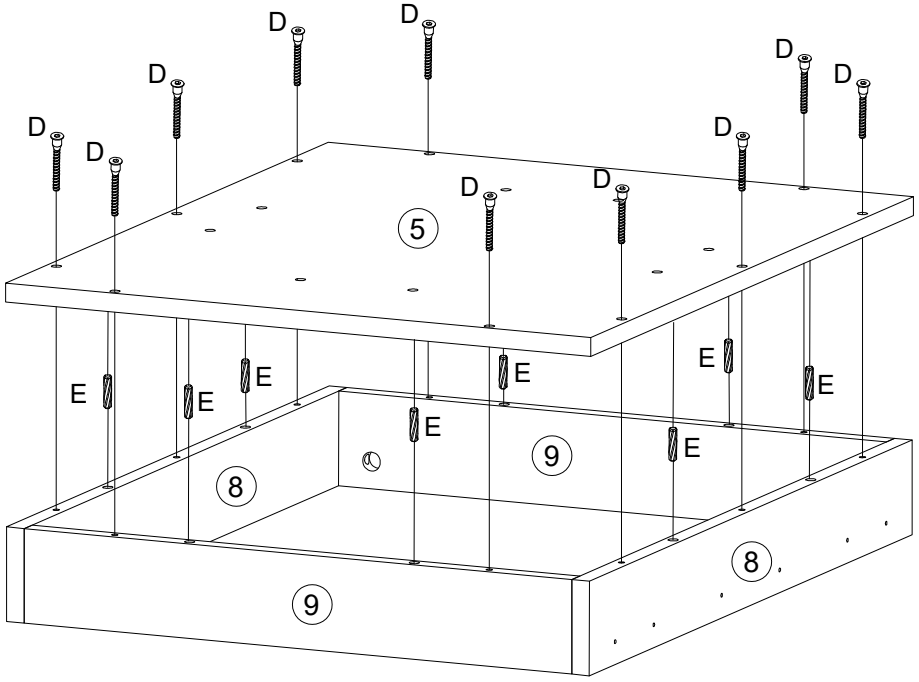

E x8

D x10

8

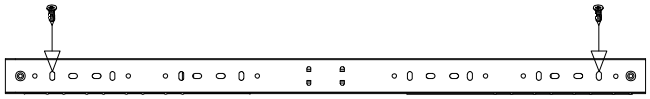

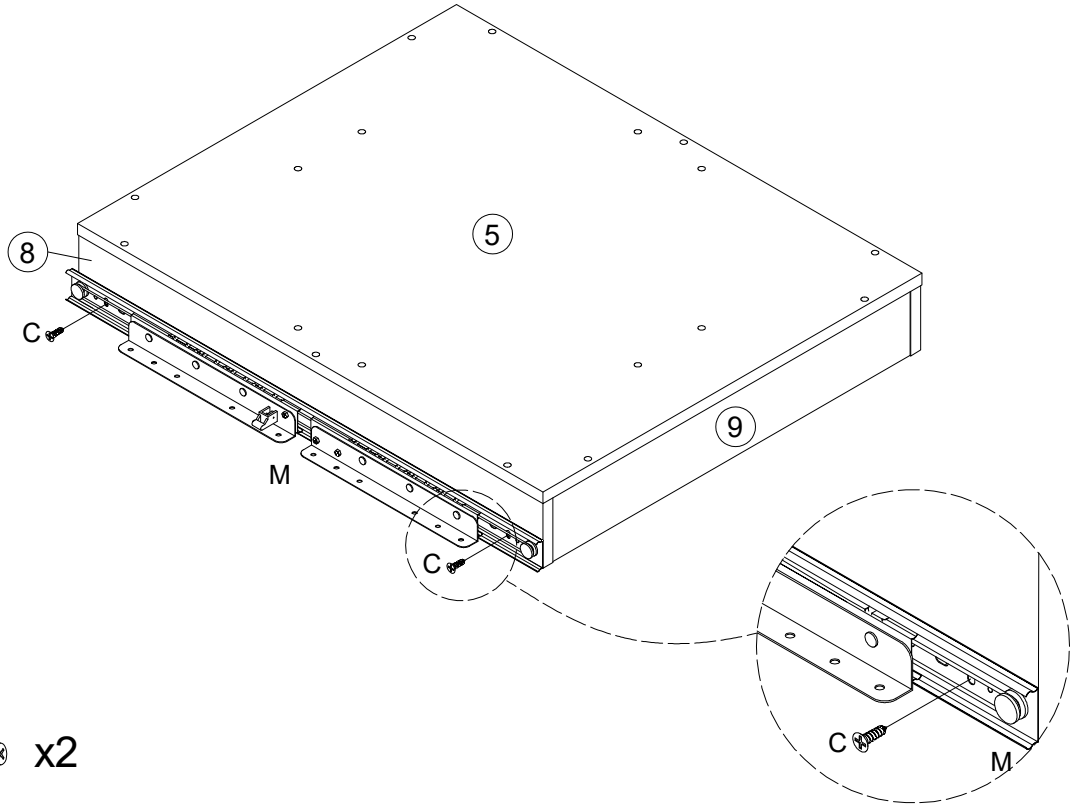

C x2

9



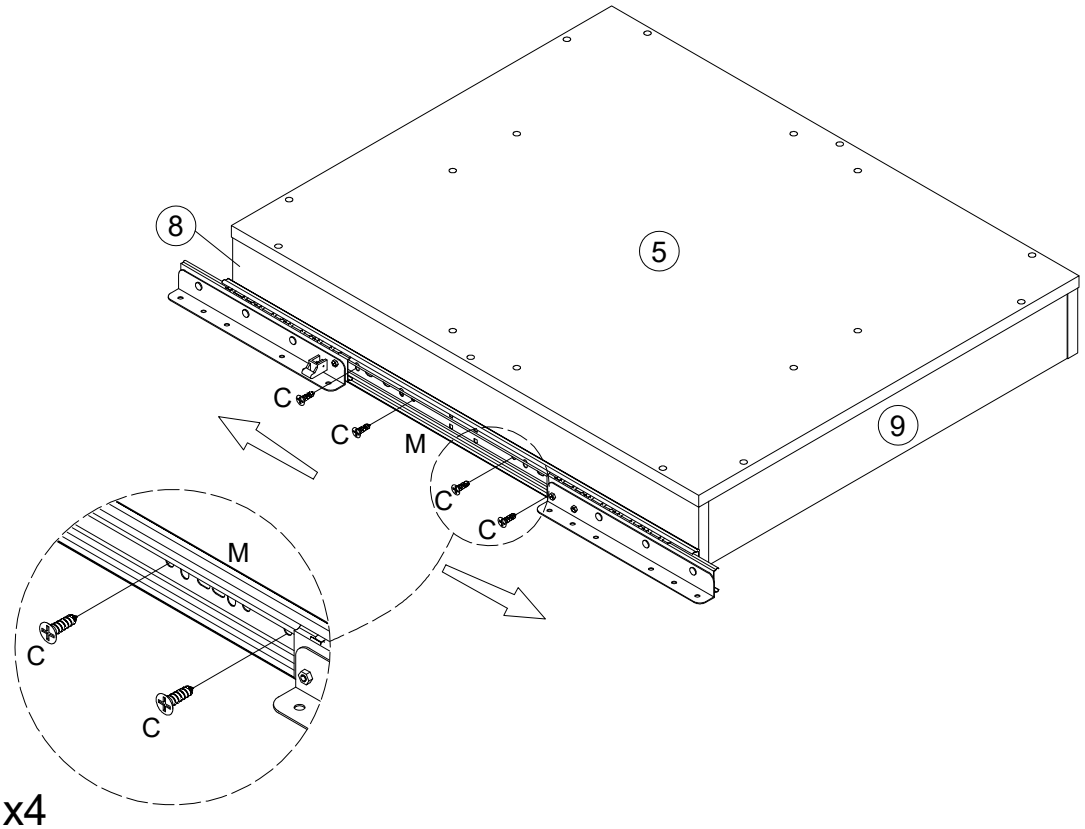

C x4

10

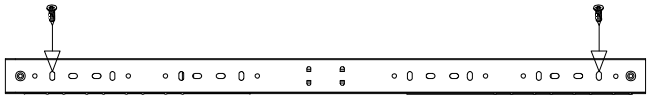

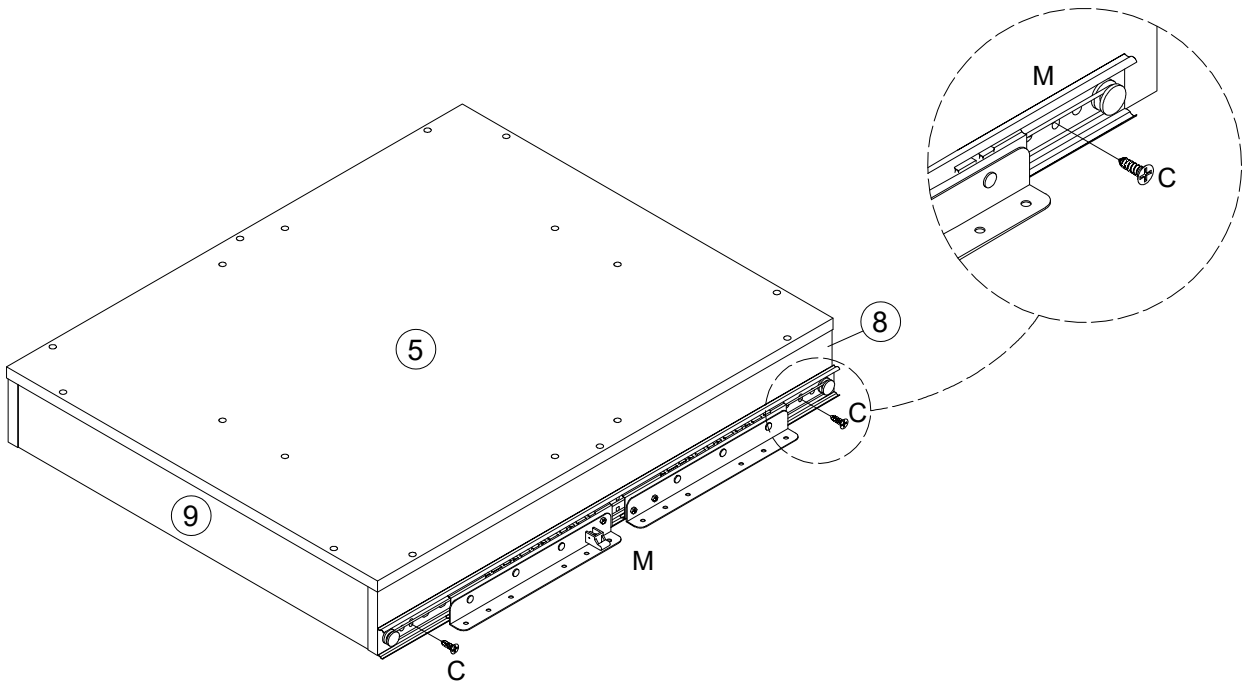

C x2

11



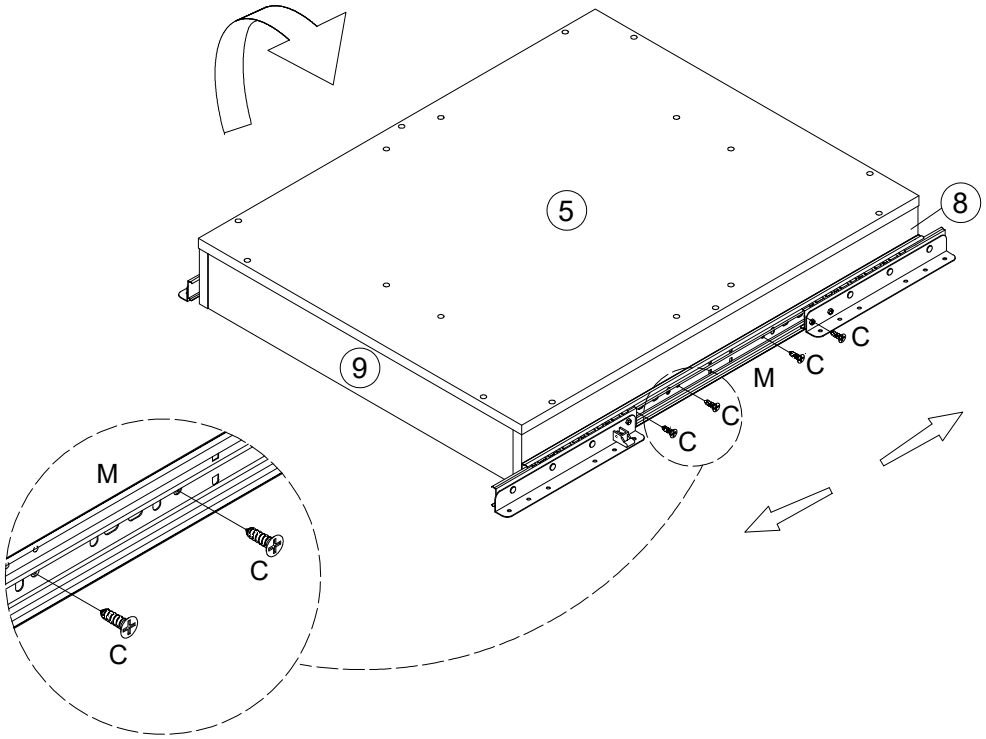

C  x4

12

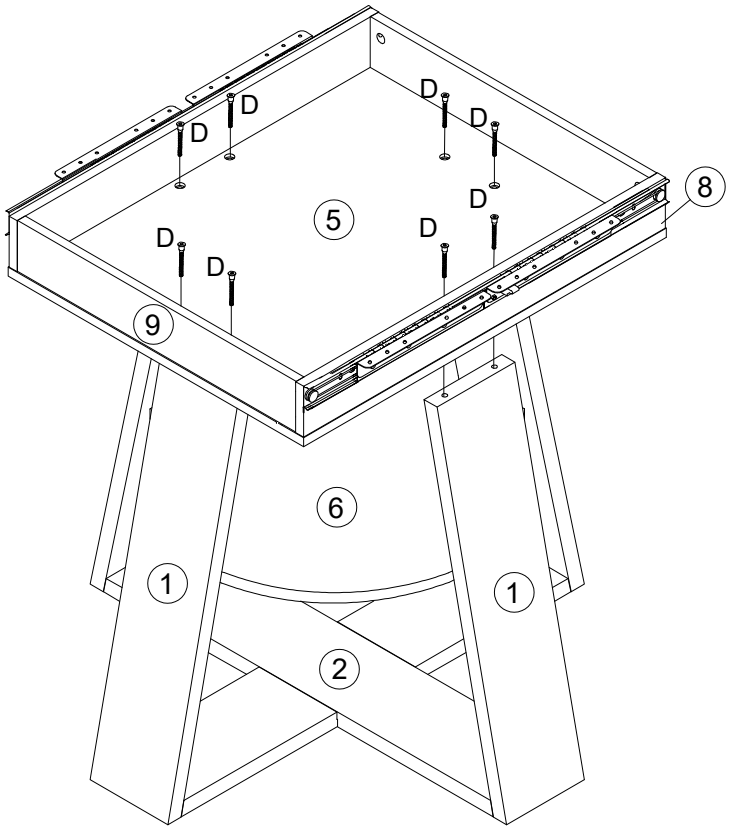

D  x8

13

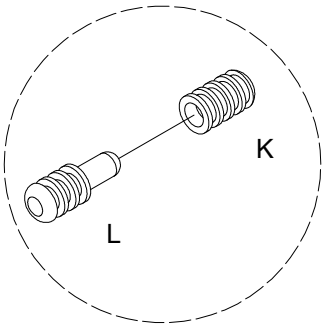

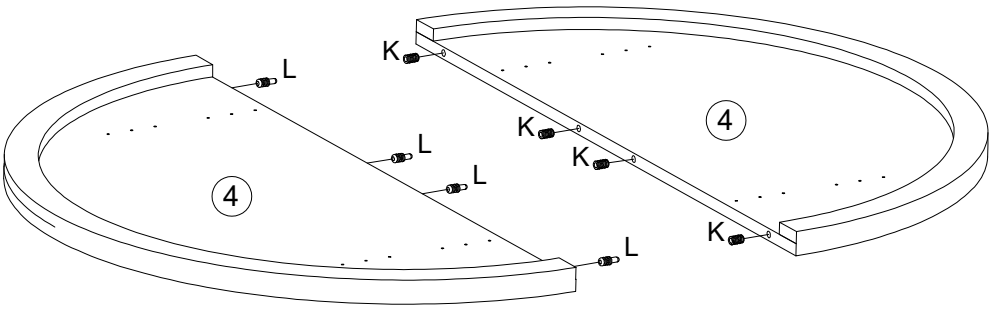

K x4

L x4

14

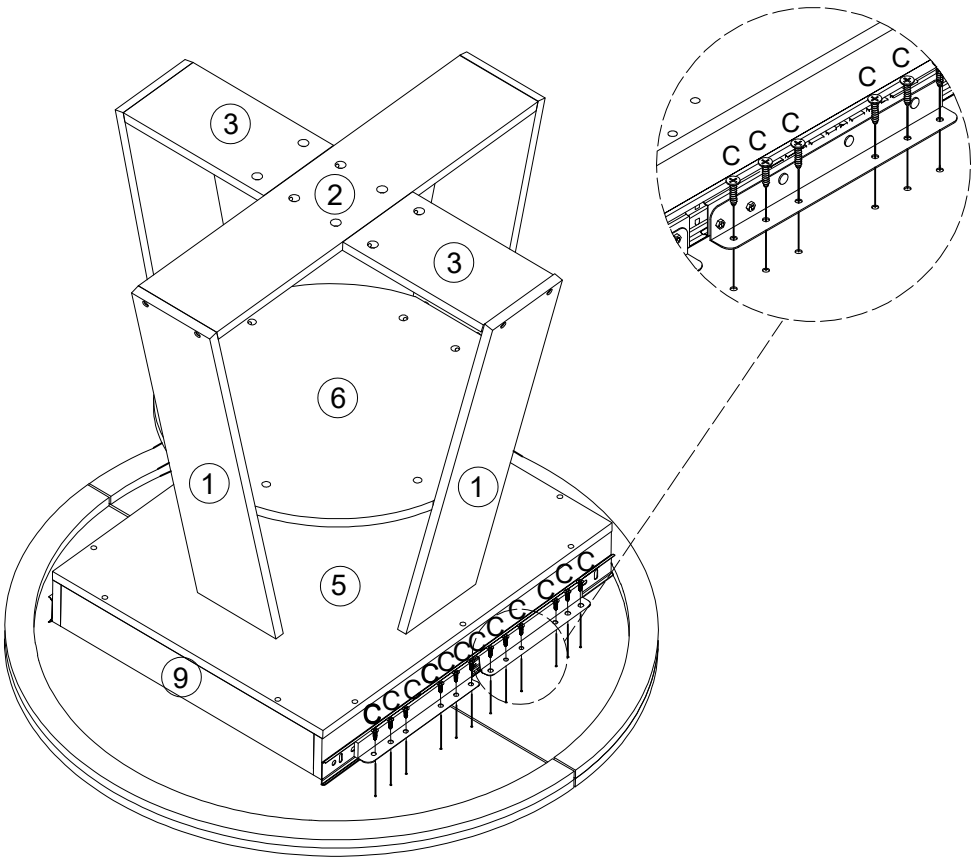

C x24

15

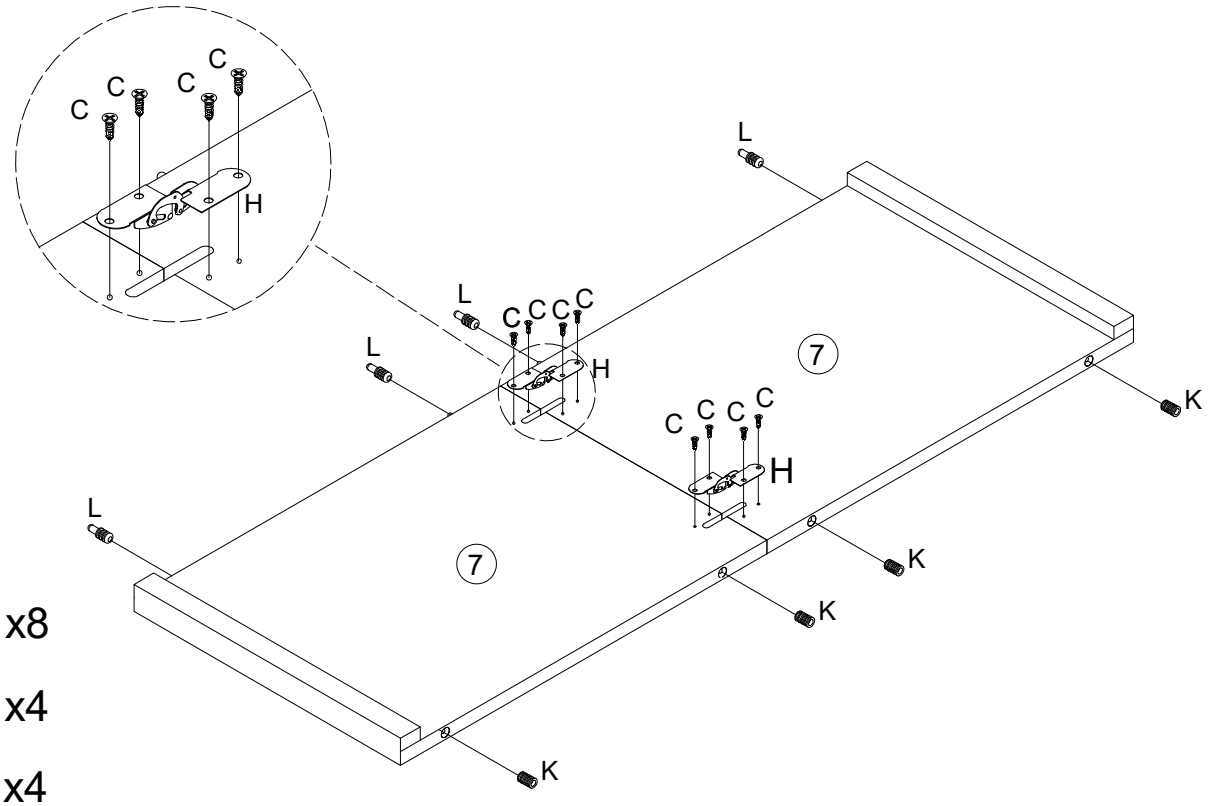

C x8

L x4

K x4

H x2

16

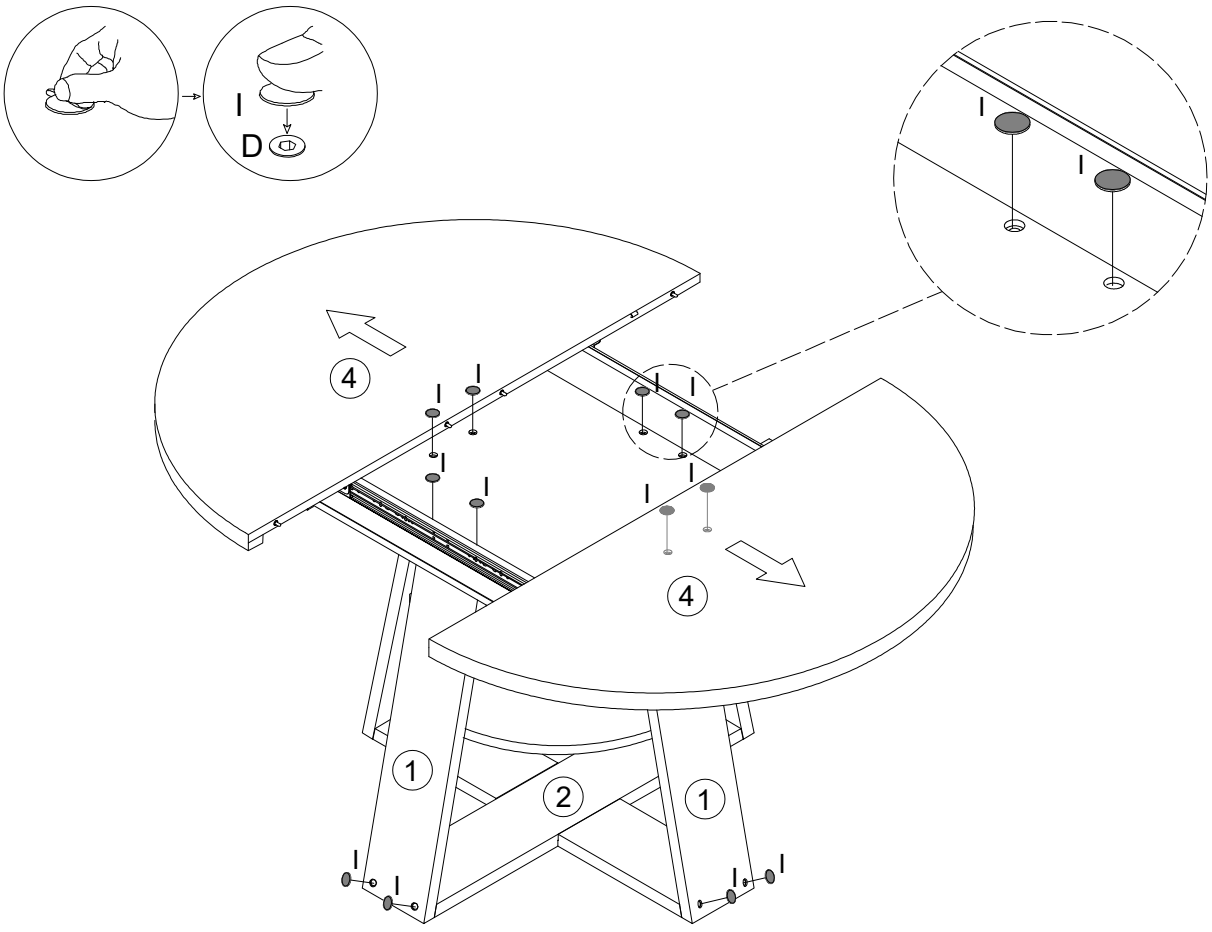

I x16

17

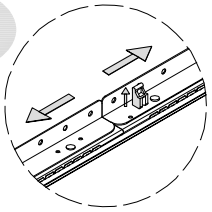

As shown in the illustration, the extendable and fixed tabletops can be adjusted using Part M. To fold up the tabletop, loosen Part M, pull apart Panel 4, detach Panel 7 from the joining position, and then fold it away for storage underneath the tabletop.

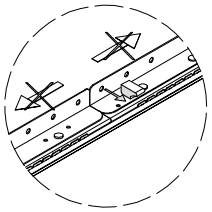

Wie in der Abbildung dargestellt, können die ausziehbare und die feste Tischplatte mithilfe des Bauteils M verstellt werden. Wenn Sie die Tischplatte verkleinern möchten, lösen Sie das Bauteil M, ziehen Sie die Platte 4 auseinander, nehmen Sie die Platte 7 von der Verbindungsstelle ab und klappen Sie sie dann zur Aufbewahrung unter die Tischplatte.

1

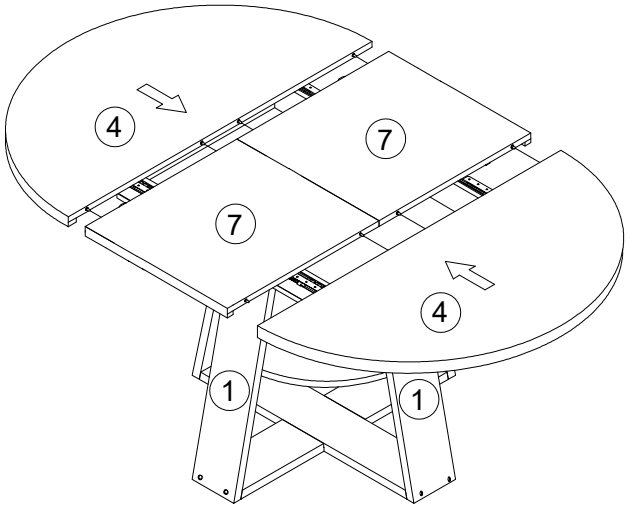

2

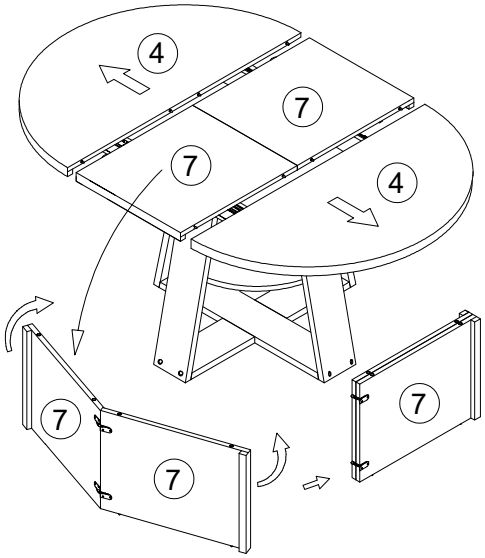

3

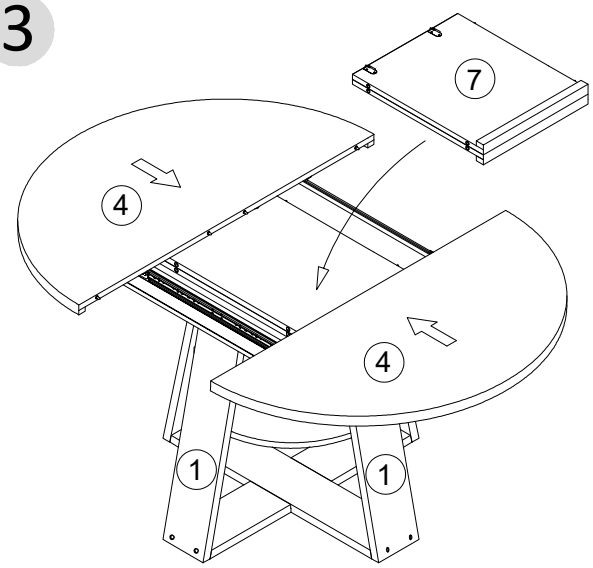

4

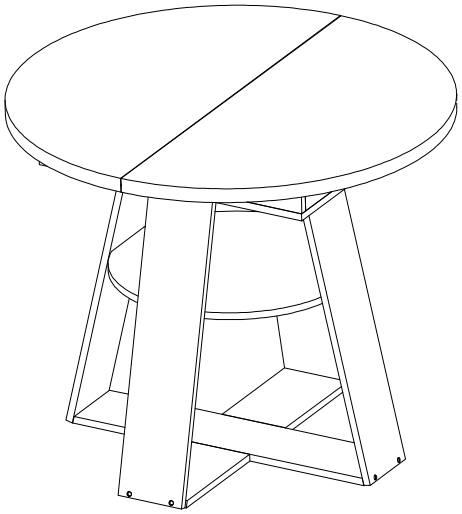

18

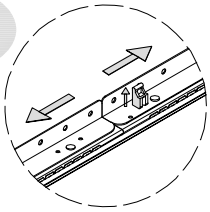

As shown in the illustration, the extendable and fixed tabletops can be adjusted using Part M. When you wish to extend the tabletop, loosen Part M, pull apart Panel 4, and remove Panel 7 from underneath the tabletop. Then, use Parts K and L to join it with Panel 4.

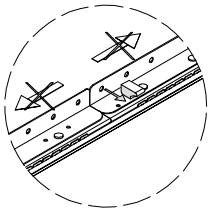

Wie in der Abbildung dargestellt, können die ausziehbare und die feste Tischplatte mithilfe des Bauteils M verstellt werden. Wenn Sie die Tischplatte vergrößern möchten, lösen Sie das Bauteil M, ziehen Sie die Platte 4 auseinander, entnehmen Sie die Platte 7 von der Unterseite der Tischplatte und fügen Sie sie mithilfe der Bauteile K und L mit der Platte 4 zusammen.

1

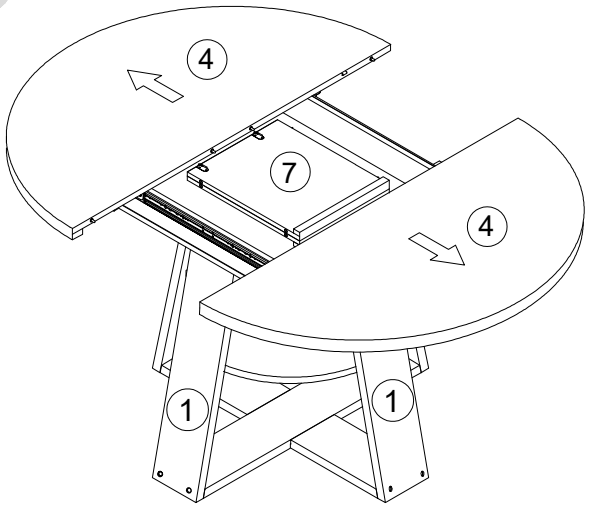

2

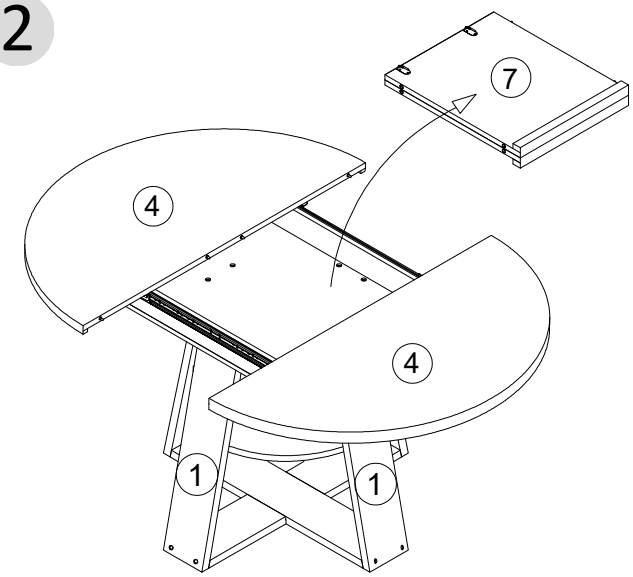

3

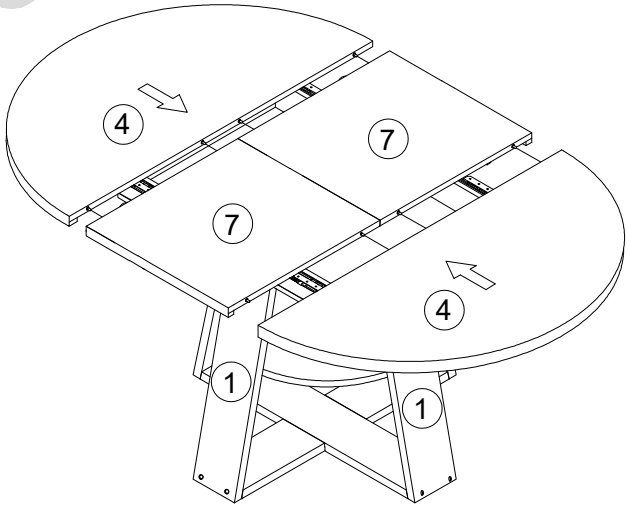

4

