HAVEN 60

152.4 cm / 60 in Bathroom Vanity
Vanité de salle de bain 152.4 cm
Tocador de baño 152.4 cm

ISOMETRIC / ISOMÉTRIQUE / ISOMÉTRICO

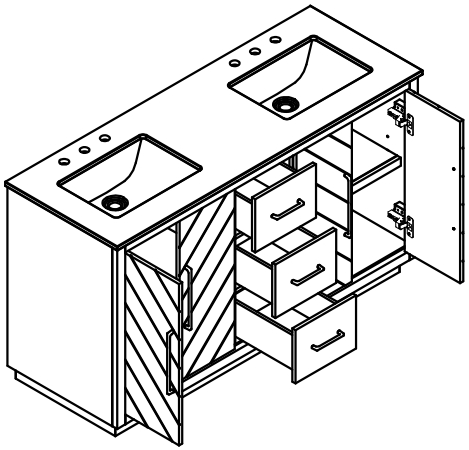

Measures: inch [millimeter]
Mesures: pouce [millimètre]
Medidas: pulgadas [milímetros]

TOP / DESSUS / ARRIBA

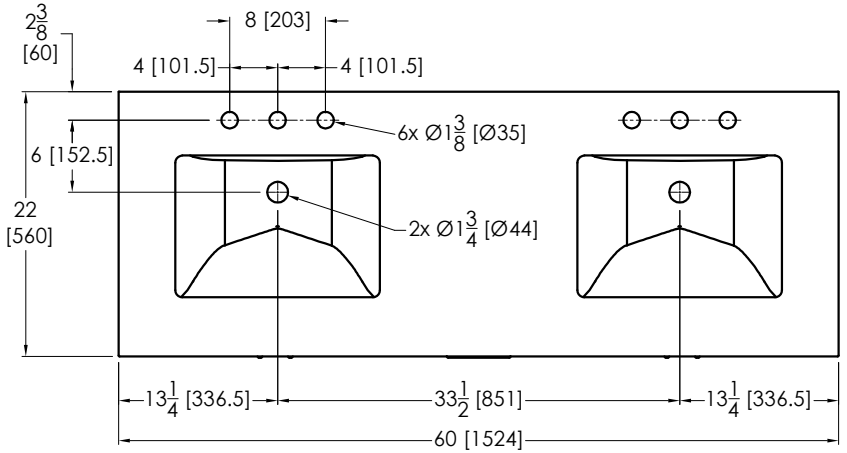

HANDLE / POIGNÉE / ASA

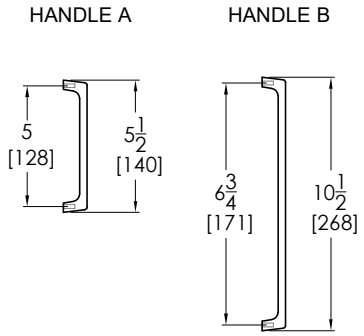

FRONT / DEVANT / FRENTE

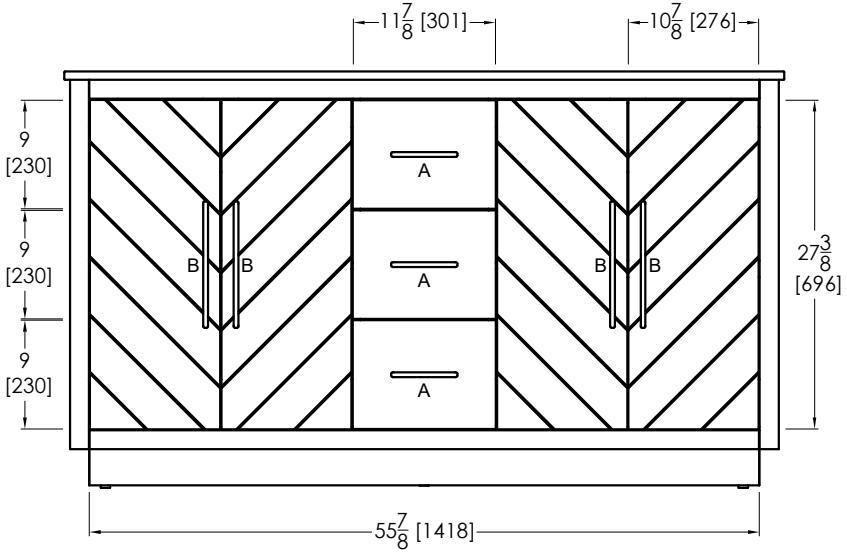

BACK / ARRIÈRE / ATRÁS

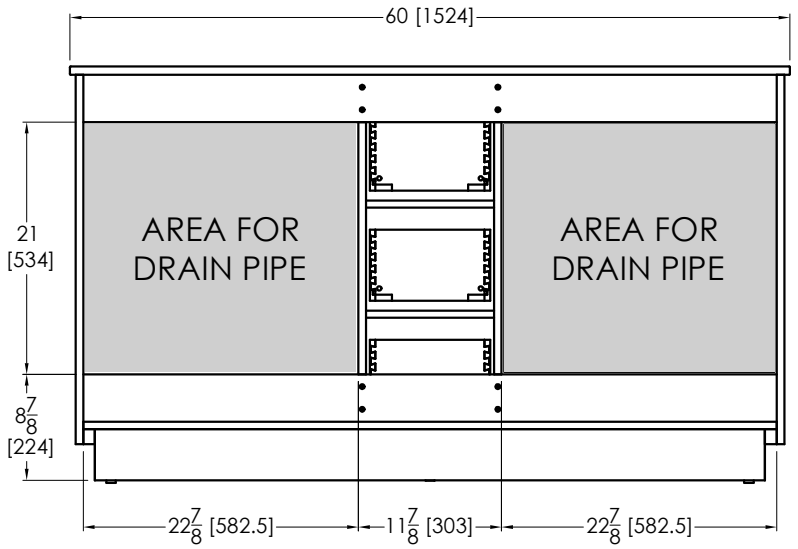

SIDE / CÔTÉ / LADO

